AUFMASS

zu Set-Nr. 18-218 L

Zur Anwendung mit:	Dichtprofil-Beschlagseite:
8332ZN	8845KU0

Flamea pro mini

Pauli + Sohn GmbH
Germany · Eisenstraße 2
51545 Waldbröl
Tel.: +49 2291-9206-0
Fax: +49 2291-9206-681

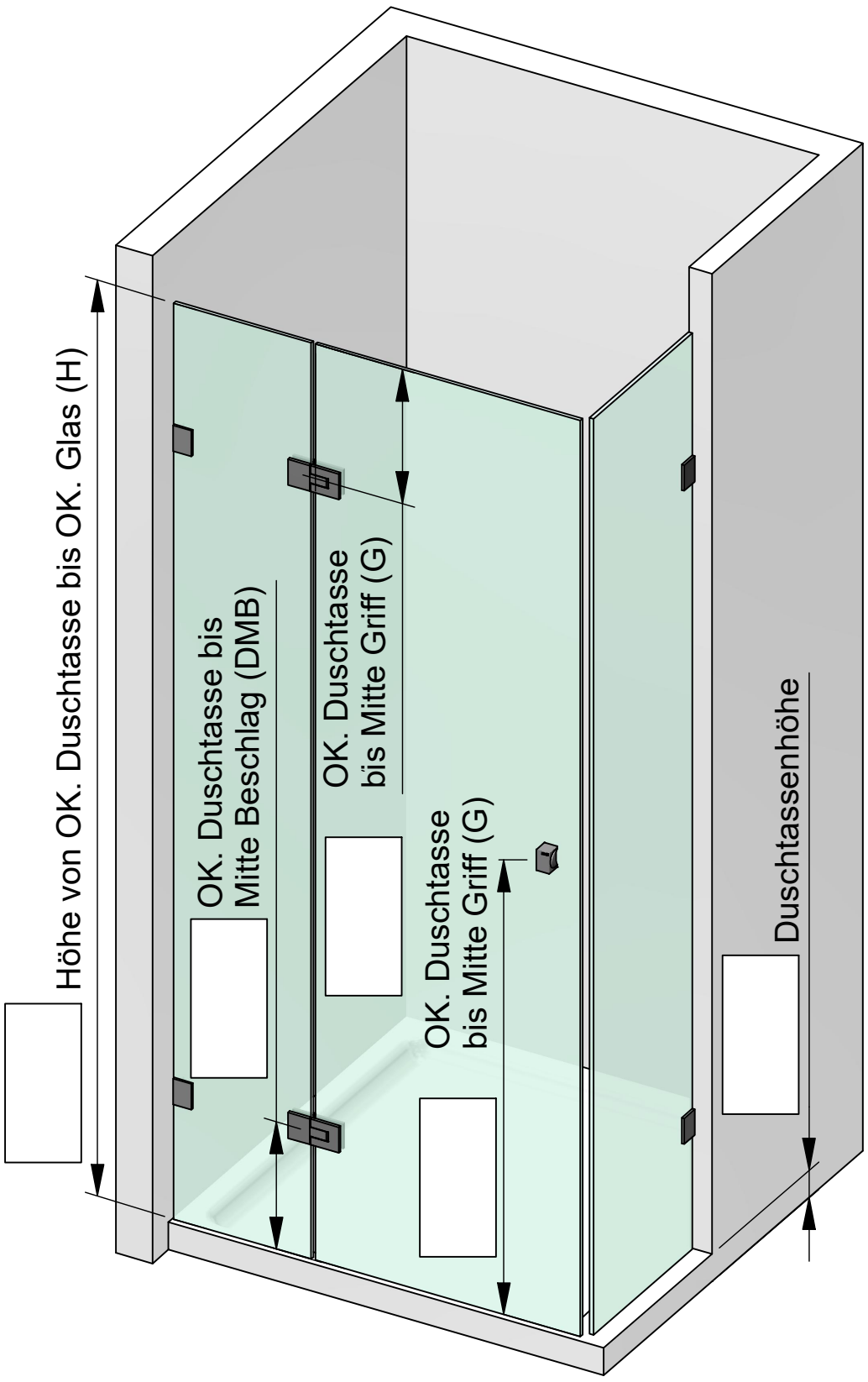

Kunden-Nr. _____

Firma _____

Name _____

Kommission _____

P+S-Auftragsnr. _____

Kd-Bestellnr. _____

Auftrag erteilt _____

Liefertermin _____

Glasart _____

Zutreffendes bitte ankreuzen:

Beschlagsoberfläche:

- ☐ ZN5 (glanzverchromt)
- ☐ ZN135 (tiefschwarz matt)
- ☐ ZNPVD22 (Edelstahlfinish)
- ☐ ZN..... (.....)

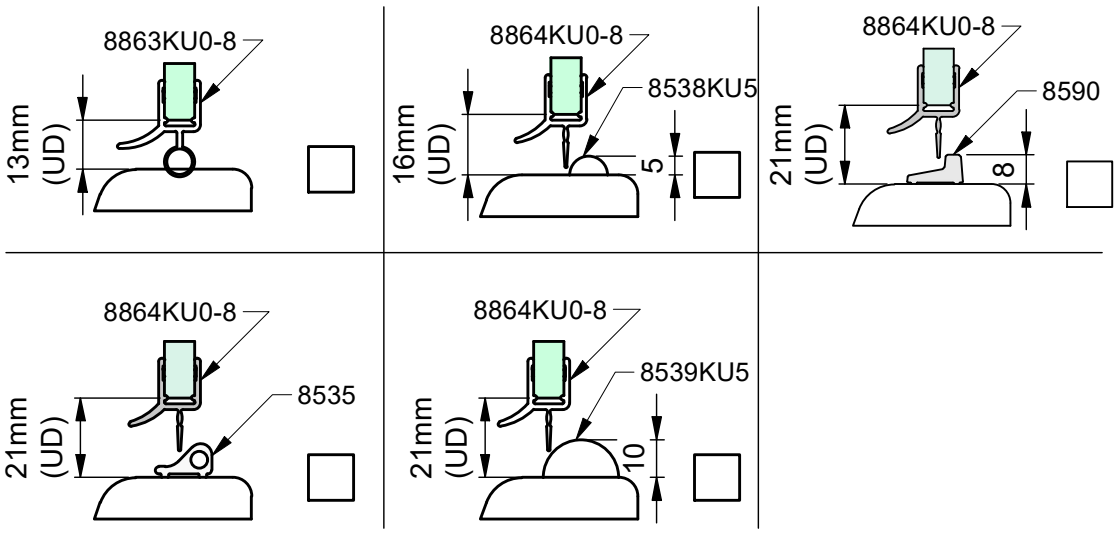

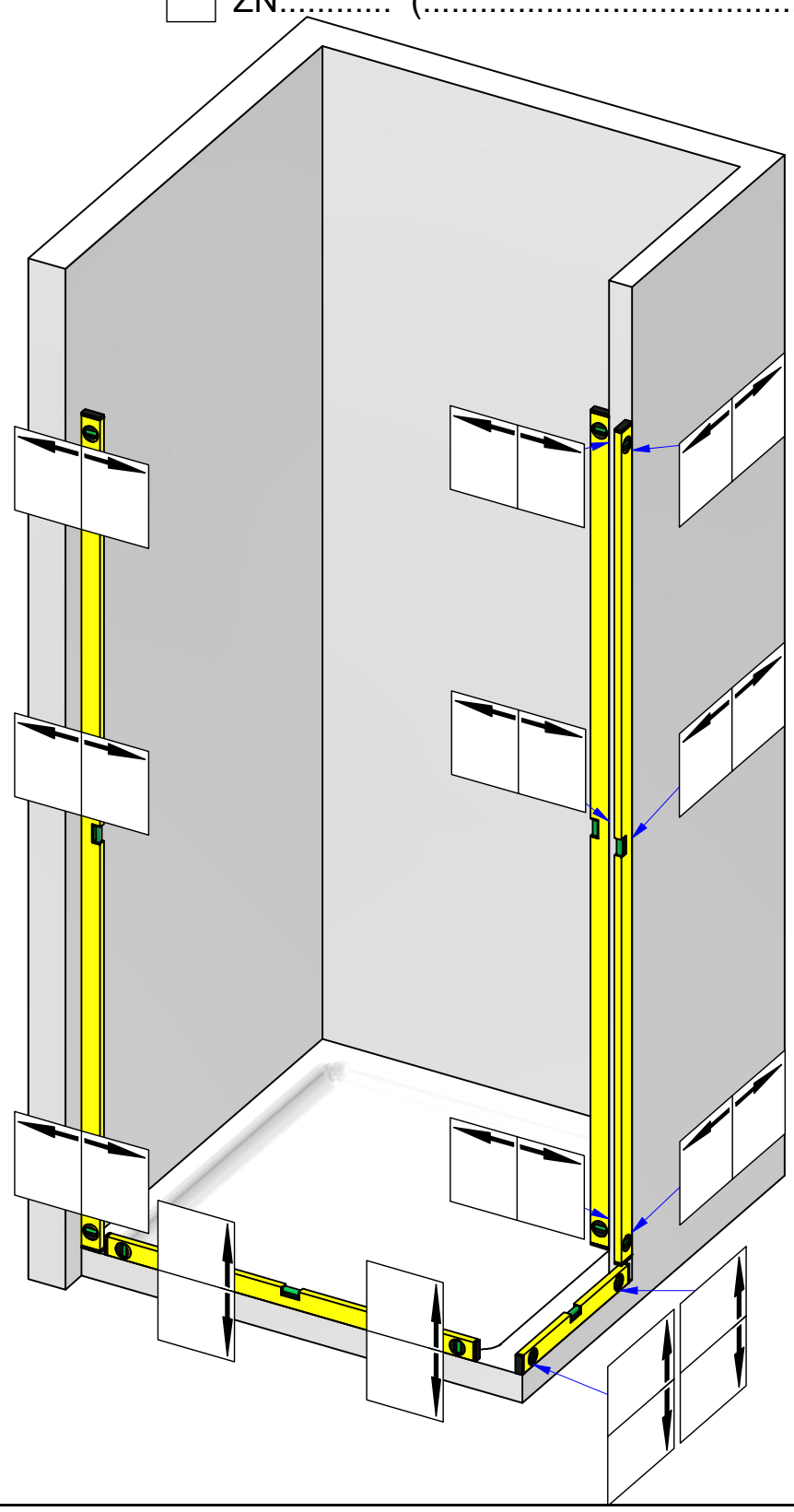

Pauli + Sohn GmbH
Germany · Eisenstraße 2
51545 Waldbröl
Tel.: +49 2291-9206-0
Fax: +49 2291-9206-681

Flamea pro mini

AUFMASS

zu Set-Nr. 18-218 L

Zur Anwendung mit: 8332ZN

Dichtprofil-Beschlagseite: 8845KU0

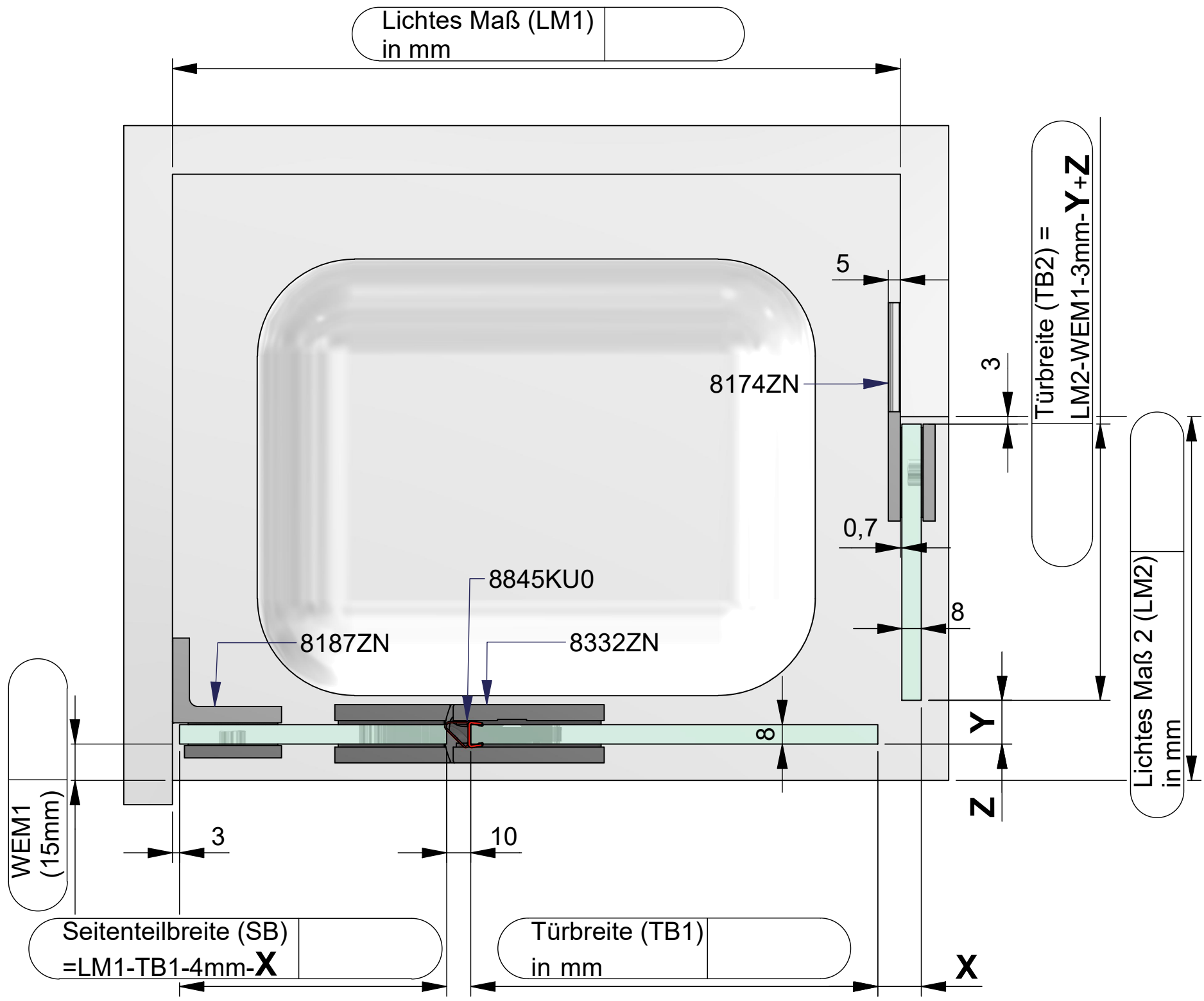

Dichtungslösung Griffseite:

a) mit Dichtprofil 8851KU0-8

x= 18 mm
y= 18 mm
z= 0 mm

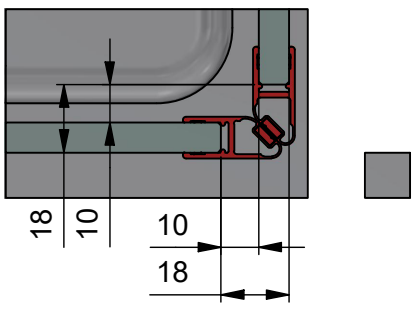

b) mit Dichtprofil 8855KU0-8

x= 14 mm
y= 0 mm
z= 0 mm

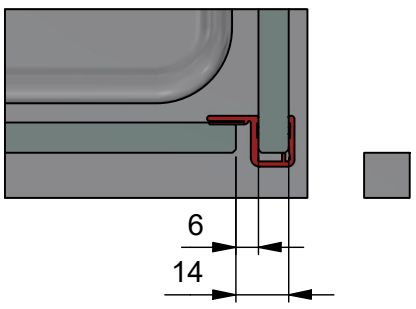

c) mit Dichtprofil 8861KU0-8

x= 17 mm
y= 0 mm
z= 5 mm

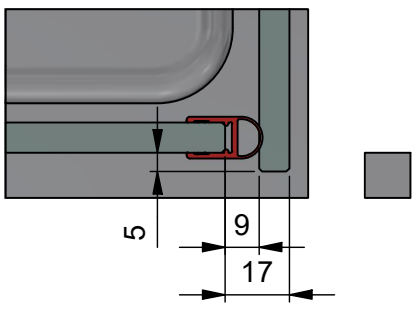

d) ohne Dichtprofil 8 mm Glas

x= 11 mm
y= 0 mm
z= 0 mm

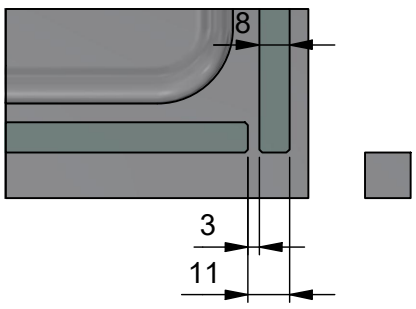

GLASBESTELLUNG

zu Set-Nr. 18-218 L

Flamea pro mini

Firmenstempel:

Kommission:

Liefertermin:

Bestellnr.:

Glasart: ESG 8mm
Kanten umlaufend geschliffen und poliert

Für Anwendung mit Beschlag: 8332ZN

Dichtprofil an Beschlagseite: 8845KU0

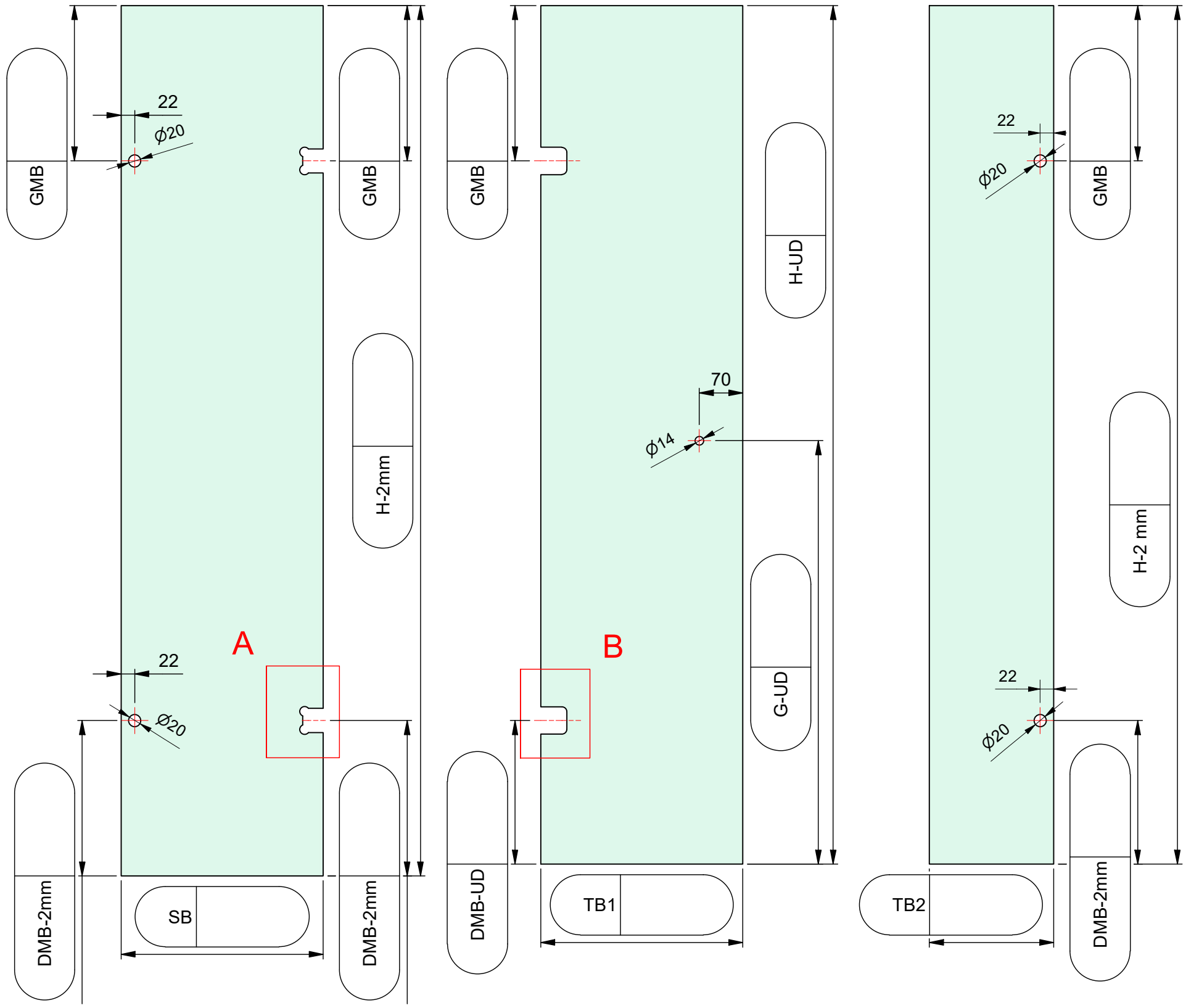

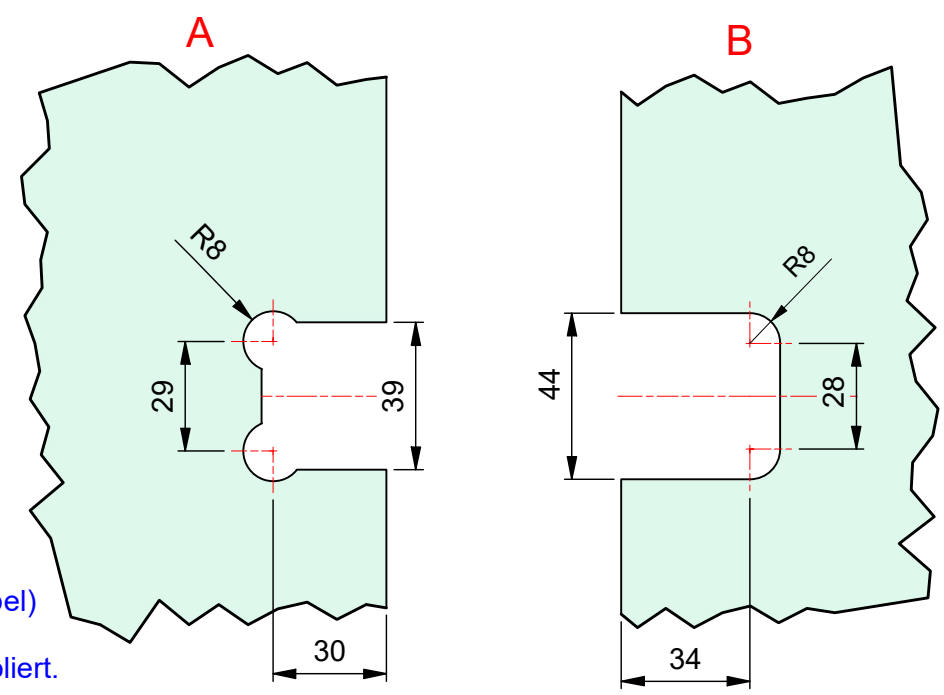

ESG 8mm klar gefertigt nach
DIN EN14428 (Duschenglas).
Ein entsprechender Nachweis(Stempel)
ist erforderlich.
Kanten umlaufend geschliffen und poliert.
Alle Ecken stoßen oder leicht runden.