

Pauli + Sohn GmbH
Beste Verbindungen

Duschenwelt

Gesamtprogramm

Pauli + Sohn GmbH
Alle Bilder, technischen Zeichnungen und deren Beschreibungen sind urheberrechtlich geschütztes Eigentum der Pauli + Sohn GmbH. Technische Maßangaben innerhalb des Kataloges sind unverbindlich. Konstruktionsänderungen sind vorbehalten. Bitte beachten Sie unsere Schutzrechte.
Für Druckfehler und Irrtümer, die bei der Herstellung unterlaufen sind, ist jede Haftung ausgeschlossen.

www.pauli.de **Stand:** Juli 2026

Pauli + Sohn

Duschenwelt

Gesamtprogramm

Inhalt

Allgemein

Einleitung . . . 6
Unsere Produkte im Vergleich . . . 8
Farben / Oberflächen . . . 12
RAL Gütezeichen . . . 16
Ausstellungen und Schulungen . . . 674
Duschenkonfigurator . . . 672

Beschlagsets/Einbausituationen

Nischenduschen . . . 20
Eckduschen . . . 22
Fünfeck-Duschen und Rundduschen . . . 26
U-Duschen . . . 28
Badewannenlösungen . . . 30

Pendeltürbänder

PONTERE+ . . . 38
PONTERE+ Winkelverbinder . . . 72
FLAMEA pro . . . 82
FLAMEA+ . . . 100
FLAMEA+ Winkelverbinder . . . 126
FARDELLO . . . 138
FLAMEA pro mini . . . 156
FLAMEA . . . 170
PAVONE flächenbündig mit Hebe-Senk-Funktion . . . 178
PAVONE Winkelverbinder . . . 200
TURA pro Schwerlastband . . . 204

Anschlagtürbänder

TURA Schwerlastband . . . 226
TURA Winkelverbinder . . . 246
FARFALLA . . . 250
FARFALLA Winkelverbinder . . . 260
FLINTER pro (passende Winkelverbinder PONTERE+ S. 72) . . . 264
FLINTER . . . 288
NIVELLO+ flächenbündig mit Hebe-Senk-Funktion . . . 302
NIVELLO+ Winkelverbinder . . . 316
NIVELLO mit Gegenplatte mit Hebe-Senk-Funktion . . . 320
FLUTURE überlappend . . . 338
Winkelverbinder für FLAMEA, FARDELLO, FLINTER, NIVELLO und FLUTURE . . . 346

Saunatürbänder

PONTERE+ Sauna-Beschläge und Winkelverbinder . . . 362
FLAMEA pro Sauna-Beschläge und Winkelverbinder . . . 380
FLAMEA+ Sauna-Beschläge und Winkelverbinder . . . 392
TURA Sauna-Beschläge und Winkelverbinder . . . 406

Schiebetür Duschsystem EVERYSPACE

EVERYSPACE - technische Details 424
EVERYSPACE - Einbausituationen 430
EVERYSPACE - Sets (104/209) 434
EVERYSPACE - Zubehör 446

Edelstahl-Schiebetür Duschsystem

VIVERE II 456
VIVERE II Einbausituationen 460
VIVERE II Sets 462
VIVERE II Einzelteile 469

Profile

Profil für Trockenverglasung 485
U-Profile 488
Klemmprofil 494

WALK-IN

WALK-IN Übersicht Produkte 496
WALK-IN Einbausituationen 500
WALK-IN Systemprofil 502
WALK-IN mit Sprossen 510
WALK-IN Boden-Decken-Spanner 516

Zubehör

Griffe 520
Handtuchhalter 552
Stabilisierung 564
Überdrückungsschutz/ Türstopper 622
Dichtprofile 630
Glastürriegel/ Bodenanker 654
Glasscheiben 658
Sonstiges 662



Duschbeschläge von **Pauli + Sohn Manufaktur** in Deutschland





Pauli + Sohn ist ein inhabergeführtes Familienunternehmen in zweiter Generation – verwurzelt im Oberbergischen Land. Wir sind spezialisiert auf die Entwicklung und Fertigung hochwertiger Beschläge für Glaskonstruktionen. Mit Leidenschaft, Präzision und einem Sinn für hochwertiges Design entstehen hier Lösungen, die Funktionalität und Ästhetik perfekt verbinden.

Im Mittelpunkt unseres Handelns stehen Fortschritt und Kundennähe. Durch kontinuierliche Weiterentwicklung, modernste Fertigungstechnologien und höchste Qualitätsstandards schaffen wir Produkte, die in jeder Hinsicht überzeugen.

Unsere Duschbeschläge stehen für Langlebigkeit und Nachhaltigkeit – gefertigt aus exklusiven Materialien, mit besonderer Sorgfalt verarbeitet und von Hand montiert. So entsteht Qualität, die man nicht nur sieht, sondern spürt.

Auch in Sachen Umweltbewusstsein setzen wir Maßstäbe:
Produktionsabfälle werden recycelt, das Prozesswasser in einer eigenen Filteranlage aufbereitet und wiederverwendet. Die entstehende Wärme nutzen wir zur Temperierung unserer Produktionshallen, während Photovoltaik-Module auf den Dächern Öko-Strom für unsere Fertigung liefern. So verbinden wir ökonomisches Handeln mit ökologischem Verantwortungsbewusstsein – für eine nachhaltige Zukunft „Made in Germany".



- höchste Ansprüche an Qualität
- modernste Fertigungstechniken
- innovative Entwicklungsabteilung
- Lösungen für jede Anforderung
- nachhaltige Unternehmensphilosophie



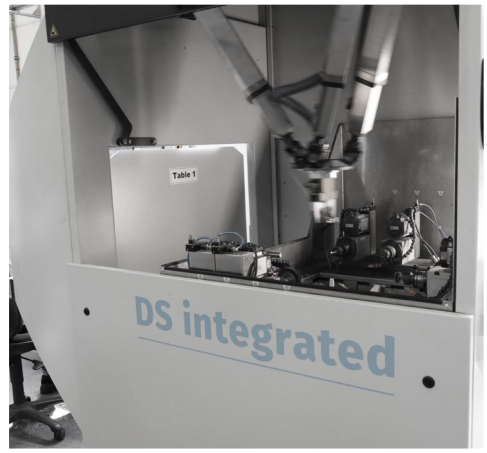

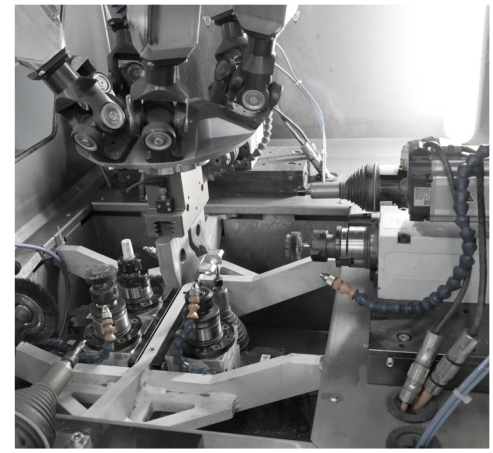

Duschtürbänder im Vergleich

Planungs- und Anwendungs-Hinweise:

Die Beschläge dürfen nicht in Räumen mit hohem Chlor- und Alkaligehalt eingesetzt werden – dadurch werden die Oberflächen und die Mechanik nachhaltig geschädigt.
Bei Planungen im Schwimmbad-, Sauna-, Wellness-Bereichen oder im Bereich von Solebecken, Dampfduschen etc. bitten wir Sie, unsere Anwendungstechnik vor der Umsetzung zu kontaktieren.

	NEU	NEU			NEU	
						
	PONTERE+ Seite 38	**FLAMEA** pro Seite 82	**FLAMEA+** Seite 100	**FARDELLO** Seite 138	**FLAMEA** pro mini Seite 156	**FLAMEA** Seite 170
Basismaterial	ZAMAK®	ZAMAK®	ZAMAK®	ZAMAK®	ZAMAK®	ZAMAK®
Tragkraft von zwei Bändern	50 kg *2	47 kg	45 kg *3	42 kg	38 kg	36 kg
maximale Türbreite *1	1000 mm	1000 mm	1000 mm	1000 mm	900 mm	900 mm
Hebe-Senk-Funktion						
Pendeltür	✓	✓	✓	✓	✓	✓
Anschlagtür						
Duschtürband überlappend						
Schiebetür						
für Saunabereich geeignet						
durchgehende Dichtung im Bandbereich						
ohne Dichtungen montierbar	✓	✓	✓	✓	✓	✓
einstellbare Nulllage	✓	✓	✓	✓	✓	✓
auf den letzten Zentimetern selbstschließend	✓	✓	✓	✓	✓	✓
verdeckte Wandbefestigung	✓	✓	✓	✓	✓	✓
verdeckte Verschraubung am Glas	✓	✓	✓	✓	✓	
flächenbündige Verschraubung						
Wandbefestigung mit Langlöchern	✓	✓	✓	✓	✓	✓
verstellbare Winkelverbinder	✓	✓	✓	✓	✓	✓
mit gebogenen Türflügeln möglich						

*1 = bei einer Türhöhe von 2000 mm bei 8 mm Glas

*2 = außer 8307MS (35kg bei 2 Bändern / max. TF-Breite: 700mm)

*3 = außer 8133ZN (40kg bei 2 Bändern / max. TF-Breite: 900 mm)

	NEU			NEU				
								
PAVONE Seite 178	**TURA** pro Seite <?>	**TURA** Seite 226	**FARFALLA** Seite 250	**FLINTER** pro Seite 264	**FLINTER** Seite 288	**NIVELLO⁺** Seite 302	**NIVELLO** Seite 320	**FLUTURE** Seite 338
ZAMAK®	ZAMAK®	ZAMAK®	ZAMAK®	ZAMAK®	ZAMAK®	ZAMAK®	ZAMAK®	ZAMAK®
36 kg *4	70 kg	70 kg	40 kg	38 kg	36 kg	36 kg	36 kg	36 kg
900 mm	1200 mm	1200 mm	1000 mm	900 mm	900 mm	900 mm	900 mm	900 mm
✓						✓	✓	
✓	✓							
		✓	✓	✓	✓	✓	✓	✓
								✓
		✓	✓	✓ *5	✓	✓	✓	
✓	✓							✓ *6
✓	✓	✓		✓		✓	✓	✓
✓	✓	✓		✓	✓	✓	✓	✓
✓	✓	✓	✓	✓	✓	✓	✓	
✓	✓	✓	✓	✓	✓	✓	✓	
✓						✓		
✓	✓	✓	✓	✓	✓	✓	✓	
				✓	✓		✓	✓
	✓	✓	✓	✓	✓	✓	✓	✓

*4 = außer 8393ZN-L/R (30 kg bei 2 Bändern/max. TF-Breite: 750 mm)
*5 = außer 8350ZN
*6 = mit Anschlag

Die Haltbarkeit der Beschläge wurde durch werksinterne Versuche nach DIN EN 14428:2015/A1:2018 5.5 und TR24 geprüft.

Saunabänder im Vergleich

Die Beschläge dürfen nicht in Räumen mit hohem Chlor- und Alkaligehalt eingesetzt werden – dadurch werden die Oberflächen und die Mechanik nachhaltig geschädigt. Bei Anwendungen mit unseren Duschbeschlägen im Schwimmbad- und Saunabereich oder im Bereich von Solebecken und Dampfsaunen bitten wir Sie, unsere Anwendungstechnik vor der Montage zu kontaktieren.

	NEU	NEU		
				
	PONTERE⁺ SN Seite 362	**FLAMEA** pro **SN** Seite 380	**FLAMEA⁺ SN** Seite 392	**TURA SN** Seite 406
Basismaterial	ZAMAK®	ZAMAK®	ZAMAK®	ZAMAK®
Tragkraft von zwei Bändern	36 kg	34 kg	30–36 kg	50 kg
maximale Türbreite *1	900 mm	850 mm	750-900 mm	1000 mm
Hebe-Senk-Funktion				
Pendeltür	✓	✓	✓	
Anschlagtür				✓
Duschtürband überlappend				
Schiebetür				
für Saunabereich geeignet	✓	✓	✓	✓
durchgehende Dichtung im Bandbereich				✓
ohne Dichtungen montierbar	✓	✓	✓	
einstellbare Nulllage	✓	✓	✓	
auf den letzten Zentimetern selbstschließend	✓	✓	✓	✓
verdeckte Wandbefestigung	✓	✓	✓	✓
verdeckte Verschraubung am Glas	✓	✓	✓	✓
flächenbündige Verschraubung				
Wandbefestigung mit Langlöchern	✓	✓	✓	✓
verstellbare Winkelverbinder				
mit gebogenen Türflügeln möglich				✓

*1 = bei einer Türhöhe von 2000 mm bei 8 mm Glas

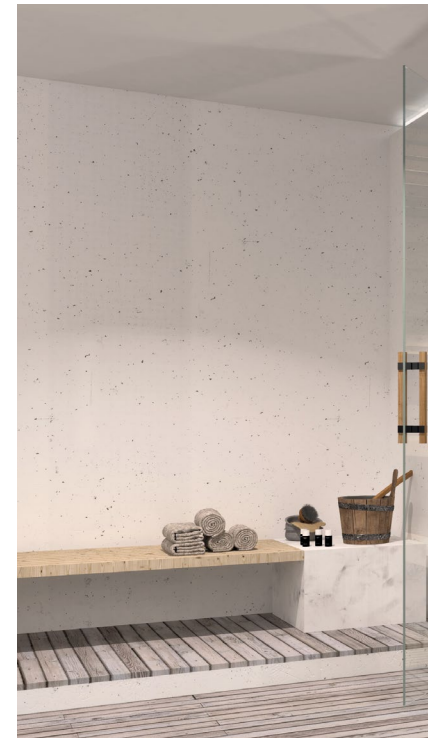







	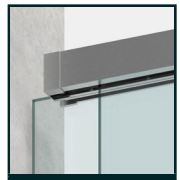 EVERYSPACE Seite 424	 VIVERE Seite 456
Basismaterial	ZAMAK® / Aluminium	Edelstahl
Tragkraft von zwei Bändern	32/60 kg	40 kg
maximale Türbreite *1	1000 mm	1000 mm
Hebe-Senk-Funktion		
Pendeltür		
Anschlagtür		
Duschtürband überlappend		
Schiebetür	✓	✓
für Saunabereich geeignet		
durchgehende Dichtung im Bandbereich		
ohne Dichtungen montierbar	✓	
einstellbare Nulllage		
auf den letzten Zentimetern selbstschließend	✓	
verdeckte Wandbefestigung	✓	
verdeckte Verschraubung am Glas	✓	
flächenbündige Verschraubung		✓ *7
Wandbefestigung mit Langlöchern		✓
verstellbare Winkelverbinder	✓	
mit gebogenen Türflügeln möglich		✓

*1= bei einer Türhöhe von 2000 mm bei 8 mm Glas

*7 = nur Wandhalter

Wie es Ihnen gefällt – Edle Oberflächen und Farben

MADE IN GERMANY

Darf's ein bisschen anders sein? Neben klassischem Edelstahl und Chrom bieten wir Ihnen eine Auswahl an stilvollen Trendfarben und edlen Oberflächen für unsere Beschläge: Goldoptik, Goldbronze, Kupferoptik, Graphitmetall-Optik sowie Weiß oder Schwarz matt.

Die Flamea+ Linea Serie überzeugt durch außergewöhnliche Funktionalität und zeitloses Design. Und wer das Besondere sucht, findet in unseren Sonderfarben – etwa Kupfer, Bronze oder Roségold – das gewisse Etwas. Unser Geheimtipp für alle, die mehr wollen als Einheitschrom.

Standardfarben



ZN5
glanzverchromt



ZN1
mattverchromt



ZN10
glanzvernickelt

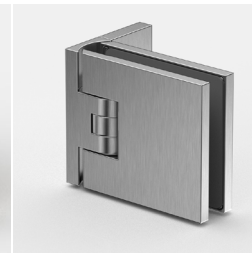

ZNPVD22
Edelstahloptik



ZNPVD20
Goldoptik



ZNPVD35
schwarz matt



ZN135
tiefschwarz matt

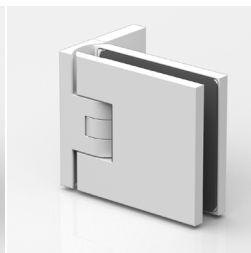

ZN134
weiß matt

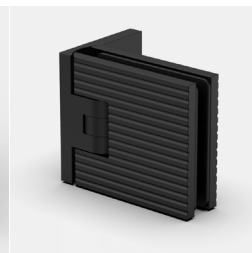

ZN135M1
tiefschwarz matt
(FLAMEA+ LINEA)



ZN5M1
glanzverchromt
(FLAMEA+ LINEA)

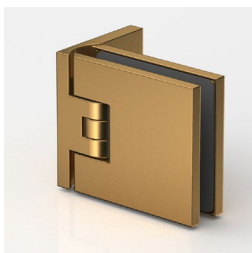

ZNPVD39
Goldbronze
gebürstet



ZNPVD40
Goldoptik
gebürstet

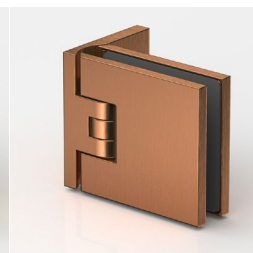

ZNPVD41
Kupferoptik
gebürstet



ZNPVD42
Graphitmetall-
Optik gebürstet

Wie es Ihnen gefällt – Edle Oberflächen und Farben

MADE IN GERMANY

Spezialfarben auf Anfrage



Roségold glänzend



Bronze glänzend

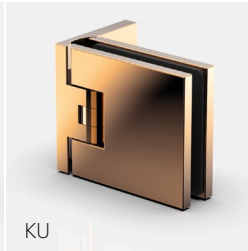

Kupfer glänzend



Roségold matt



Bronze matt



Kupfer matt



C114 Muster-Platte mit Standard-Oberflächen



C113 Muster-Fächer beidseitig mit allen Standard-Oberflächen

Oberflächen Farbentsprechungen

	Pauli & Sohn		RAL	Dornbracht	Gessi	Vola
	ZN10	Glanzvernickelt		SN / platin Dornbracht 08 / Jado		
	ZNPVD20	Goldoptik				
	ZNPVD22	Edelstahloptik		SNM / platin matt Dornbracht 06		
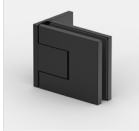	ZNPVD35	Schwarz matt				
	ZNPVD39	Goldbronze gebürstet		MM / messing-matt gebürstet Dornbracht 28**		
	ZNPVD40	Goldoptik gebürstet				
	ZNPVD41	Kupferoptik gebürstet			GKG Kupfer gebürstet Gessi 708**	VBC/brushed copper Vola 64**
	ZNPVD42	Graphitmetall-Optik gebürstet				
	ZN134	weiß matt	weiß matt lackiert (RAL 9016)	DW / weiß-matt Dornbracht 10		
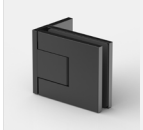	ZN135	tiefschwarz matt	schwarz matt lackiert (RAL 9011 matt)	DS / schwarz-matt Dornbracht		DS / schwarz-matt, Vola

produktionsbedingt können leichte Farbabweichungen beim PVD-Beschichten entstehen

Oberflächen Farbentsprechungen

	Jado	R&R	Grohe	Hansgrohe	Axor	FSB	Christina
				PN / polished nickel Hansgrohe 830			
			Cool Sunrise**	HGO / polished gold optic Hansgrohe 990		FSB 42 Messing poliert lackiert FSB 6210 Edelstahl messingfarbig	
	BN / matt-nickel Jado	SL / steel/ Edelstahl-matt	MTN / brushed nickel Grohe EN SSL / supersteel Grohe DC	MN / brushed nickel Hansgrohe 820	stainless steel optic 800	6204 / Edelstahl feinmatt	
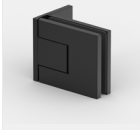		antique Roos&Roos					
		BCS / brushed cool sunrise Grohe GN					
		BR / bronziert** HBR	Grohe BRUSHED COOL SUNRISE	HBR / brushed brass Hansgrohe 950 HBO / brushed gold optic Hansgrohe 250	brushed brass 950		
		BWS / brushed warm sunset Grohe DL VBC**	Grohe Brushed Warm Sunset	BZ / brushed bronze Hansgrohe 140	brushed bronze 140**		
		BC	Grohe Brushed Hard Graphite	BC / brushed black chrome Hansgrohe 340			CBC / Chrom schwarz gebürstet**
					Matt White 700	8220 / weiß, ähnlich RAL 9016	
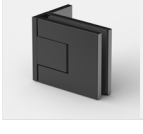					Matt Black 670**		

Hinweis: mit ** Wir empfehlen eine Farbbemusterung vor Projektausführung.
Produktionsbedingt können leichte Farbabweichungen bei PVD-beschichteten Teilen entstehen.

RAL-GÜTEZEICHEN – Produkt-Auszeichnung für deutsche Spitzenqualität

MADE IN GERMANY

RAL GÜTEZEICHEN

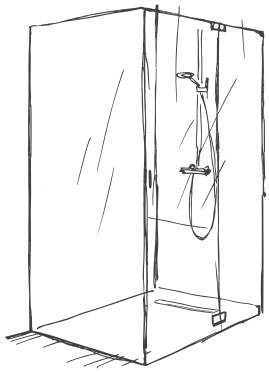

GANZGLASDUSCHEN

Komponenten

RAL -GZ 657

Das RAL Gütezeichen ist ein sichtbares Versprechen für geprüfte Spitzenqualität. Nur Produkte und Dienstleistungen, die strenge Kriterien erfüllen und höchsten Ansprüchen genügen, tragen dieses Zeichen.

RAL-GÜTESICHERUNG: unabhängig und transparent geprüfte Qualität

Die Gütesicherung des RAL Gütezeichens für Ganzglasduschen steht für unabhängige, transparente und öffentlich anerkannte Qualitätskontrolle. Anders als rein industrieseitig definierte Standards garantiert dieses Gütezeichen eine freiwillige und neutrale Prüfung – für Qualität, auf die Verbraucher und Partner gleichermaßen vertrauen können.

RAL-GÜTEGEMEINSCHAFT: für herausragende Sicherheit und Verlässlichkeit über dem Markt-Durchschnitt

Bauen und Renovieren in Deutschland bedeutet, zahlreiche Vorschriften und DIN-Normen einzuhalten. Diese Regeln schaffen zwar wichtige Grundlagen, doch wahre Qualität beginnt darüber hinaus – und genau hier setzt die Gütegemeinschaft an: Das RAL Gütezeichen steht für höhere Standards, Sicherheit und geprüfte Verlässlichkeit weit über den gesetzlichen Rahmen hinaus.

Weitere Informationen zu RAL GZ657 „Ganzglasdusche“ auf www.ral-duschen.de



RAL-GÜTEZEICHEN

MADE IN GERMANY

RAL-GÜTESICHERUNG: Produkt-Auszeichnung für deutsche Spitzenqualität

Wer sich für das RAL Gütezeichen entscheidet, setzt auf Vertrauen, Sicherheit und eine Qualität, die weit über Standards hinausgeht.

PAULI CLOUD

PONTERE+



FLAMEA pro



FLAMEA+



FARDELLO



FLAMEA pro mini



FLAMEA



PAVONE



TURA



FARFALLA



FLINTER pro



FLINTER



NIVELLO+



NIVELLO



FLUTURE



EVERYSPACE



VIVERE





Übersicht **Einbausituationen**

Die Entscheidung für das optimale Beschlagsystem für die jeweilige Einbausituation ist ein wichtige Grundlage für die Zufriedenheit Ihrer Kunden. Die folgende Übersicht erleichtert Ihnen die Auswahl. Darüber hinaus stehen Ihnen unsere Experten für Duschbeschlagsysteme jederzeit gerne mit Rat und Tat zur Verfügung. Viele Set-Zusammenstellungen finden Sie auch unter www.duschenplaner.de.



allgemeine **Hinweise**

MADE IN GERMANY

Unsere Einbausituationen dienen zur Orientierung und Planung und sind nicht als vollständige Sets zu verstehen. Sie können hier jeden Typen individuell gestalten und für Ihre Vorgaben konzeptionieren.

Beachten Sie bitte bei der Planung und Wahl der Einbausituationen die baulichen Voraussetzungen und beurteilen Sie die Räumlichkeiten genau. Je nach Anwendungsbeispiel können die Anzahl und die Anordnung der Stabilisationsstangen und eines Überdrückungsschutzes unterschiedlich sein.
Genaue Informationen entnehmen Sie bitte unseren Aufmaßblättern aus dem Internet. Gerne hilft Ihnen auch unsere Anwendungstechnik unter der Telefonnummer:
+49 22 91 92 06 0

Wichtig:

1. Duschabtrennungen müssen sicher und stabil verbaut werden.
2. Die Aussteifung richtet sich nach der baulichen Situation und der Aufteilung der Duschabtrennung.
3. Seitenteile, an denen Türen montiert werden, müssen prinzipiell ausgesteift werden.

Standard-Duschgrößen:

Unsere Situationen passen in alle gängigen Standardgrößen – z. B. 900 x 900 x 2000 mm

Einbausituationen Legende

(A)	nach außen hin öffnend
(P)	Pendeltür
(F)	Faltanlage
(LA)	Beschlag links montiert, nach außen hin öffnend
(RA)	Beschlag rechts montiert, nach außen hin öffnend
	Kombination FLAMEA pro / FLINTER
	Kombination FLAMEA^{+} / FLINTER
	Kombination PONTERE^{+} / FLINTER pro
	Kombination FLAMEA / FLINTER
	Kombination FARDELLO / FLINTER
	Kombination FLAMEA pro mini / FLINTER

Typ **Nischenduschen**

MADE IN GERMANY

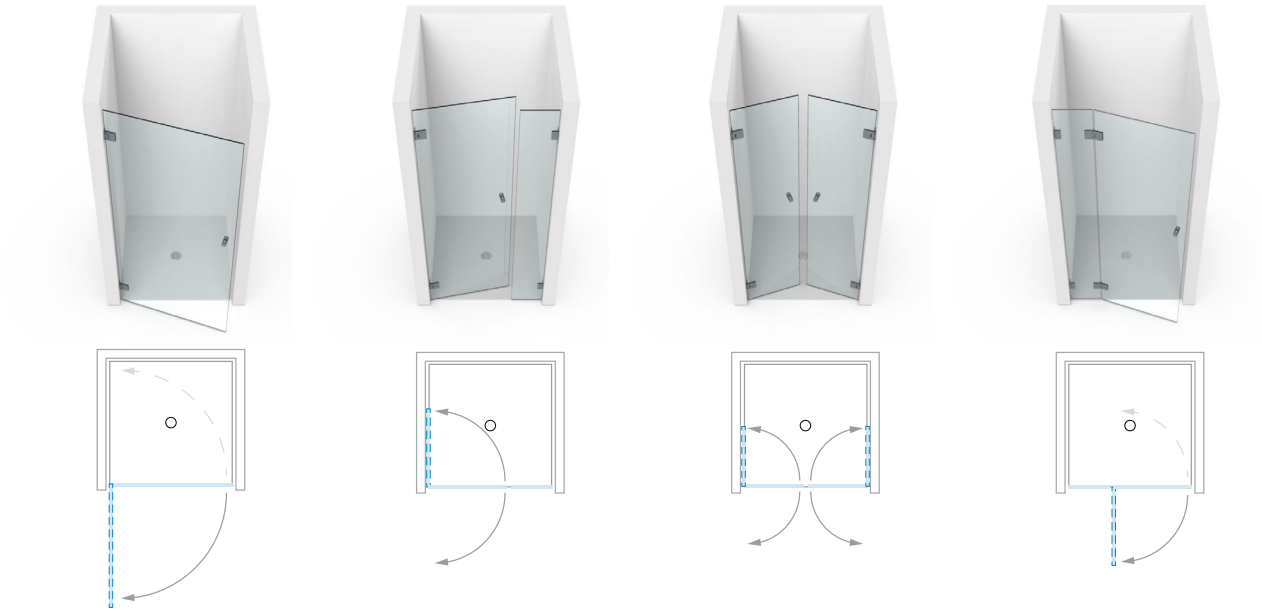

PONTERE+	101 (P)	102 (P)	103 (P)	104 (P)
FLAMEA pro	101 (P)	102 (P)	103 (P)	104 (P)
FLAMEA+	101 (P)	102 (P)	103 (P)	104 (P)
FARDELLO	101 (P)	102 (P)	103 (P)	104 (P)
FLAMEA pro mini	101 (P)	102 (P)	103 (P)	104 (P)
FLAMEA	101 (P)	102 (P)	103 (P)	104 (P)
PAVONE	101 (P)	102 (P)	103 (P)	104 (P)
TURA	101 (A)	–	–	104 (A)
FARFALLA	101 (A)	–	–	104 (A)
FLINTER pro	101 (A)	–	–	104 (A)
FLINTER	101 (A)	–	–	104 (A)
NIVELLO+	101 (LA) 101 (RA)	–	–	104 (LA) 104 (RA)
NIVELLO	101 (LA) 101 (RA)	–	–	104 (LA) 104 (RA)
FLUTURE	–	–	–	104 (A)

(A) = nach außen hin öffnend – (P) = Pendeltür - (FP) = Pendel-Faltanlagen in Kombination – (F) = Faltanlagen –
(LA) = links montiert, nach außen hin öffnend – (RA) = rechts montiert, nach außen hin öffnend

Typ **Nischenduschen**

MADE IN GERMANY







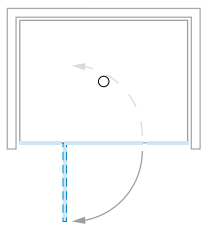
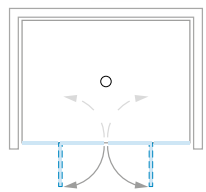
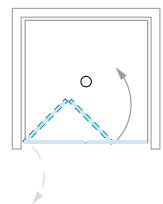
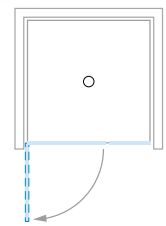
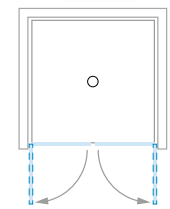

105 (P)	106 (P)	107 (FP)	102 (P)	103 (P)
105 (P)	106 (P)	107 (FP)	102 (P)	103 (P)
105 (P)	106 (P)	107 (FP)	102 (P)	103 (P)
105 (P)	106 (P)	107 (FP)	102 (P)	103 (P)
105 (P)	106 (P)	107 (FP)	102 (P)	103 (P)
105 (P)	106 (P)	107 (FP)	102 (P)	103 (P)
105 (P)	106 (P)	-	102 (P)	103 (P)
105 (A)	106 (A)	107 (F)	108 (A)	109 (A)
105 (A)	106 (A)	-	108 (A)	109 (A)
105 (A)	106 (A)	107 (F)	108 (A)	109 (A)
105 (A)	106 (A)	-	108 (A)	109 (A)
105 (LA) 105 (RA)	106 (A)	-	108 (LA) 108 (RA)	109 (A)
105 (LA) 105 (RA)	106 (A)	-	108 (LA) 108 (RA)	109 (A)
105 (A)	106 (A)	-	–	–

Je nach Anwendungsbeispiel können die Anzahl und die Anordnung von Stabilisationsstangen, Türanschlägen und Winkelverbindern unterschiedlich bzw. erforderlich sein. Genaue Informationen entnehmen Sie bitte unseren Aufmaßblättern oder fragen unsere Anwendungstechnik. Infos zu den Standardabmessungen von Duschen und zu Abkürzungen finden Sie auf Seite 19.

Typ **Eckduschen**

MADE IN GERMANY

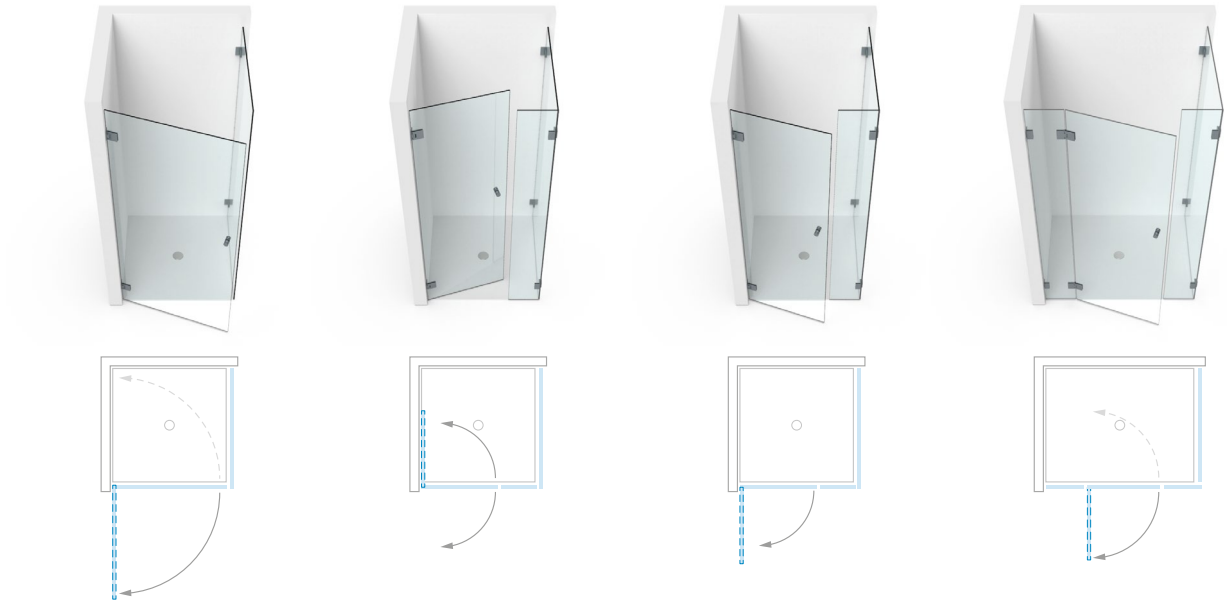

PONTERE+	201 (P)	202 (P)	202 (P)	204 (P)
FLAMEA pro	201 (P)	202 (P)	203 (P)	204 (P)
FLAMEA+	201 (P)	202 (P)	202 (P)	204 (P)
FARDELLO	201 (P)	202 (P)	202 (P)	204 (P)
FLAMEA pro mini	201 (P)	202 (P)	202 (P)	204 (P)
FLAMEA	201 (P)	202 (P)	202 (P)	204 (P)
PAVONE	201 (P)	202 (P)	202 (P)	204 (P)
TURA	201 (A)	–	203 (A)	204 (A)
FARFALLA	201 (A)	–	203 (A)	204 (A)
FLINTER pro	201 (A)	–	203 (A)	204 (A)
FLINTER	201 (A)	–	203 (A)	204 (A)
NIVELLO+	201 (LA) 201 (RA)	–	203 (LA) 203 (RA)	204 (LA) 204 (RA)
NIVELLO	201 (LA) 201 (RA)	–	203 (LA) 203 (RA)	204 (LA) 204 (RA)
FLUTURE	–	–	–	204 (A)

(A) = nach außen hin öffnend – (P) = Pendeltür - (FP) = Pendel-Faltanlagen in Kombination – (F) = Faltanlagen -
(LA) = links montiert, nach außen hin öffnend - (RA) = rechts montiert, nach außen hin öffnend

Typ **Eckduschen**

MADE IN GERMANY

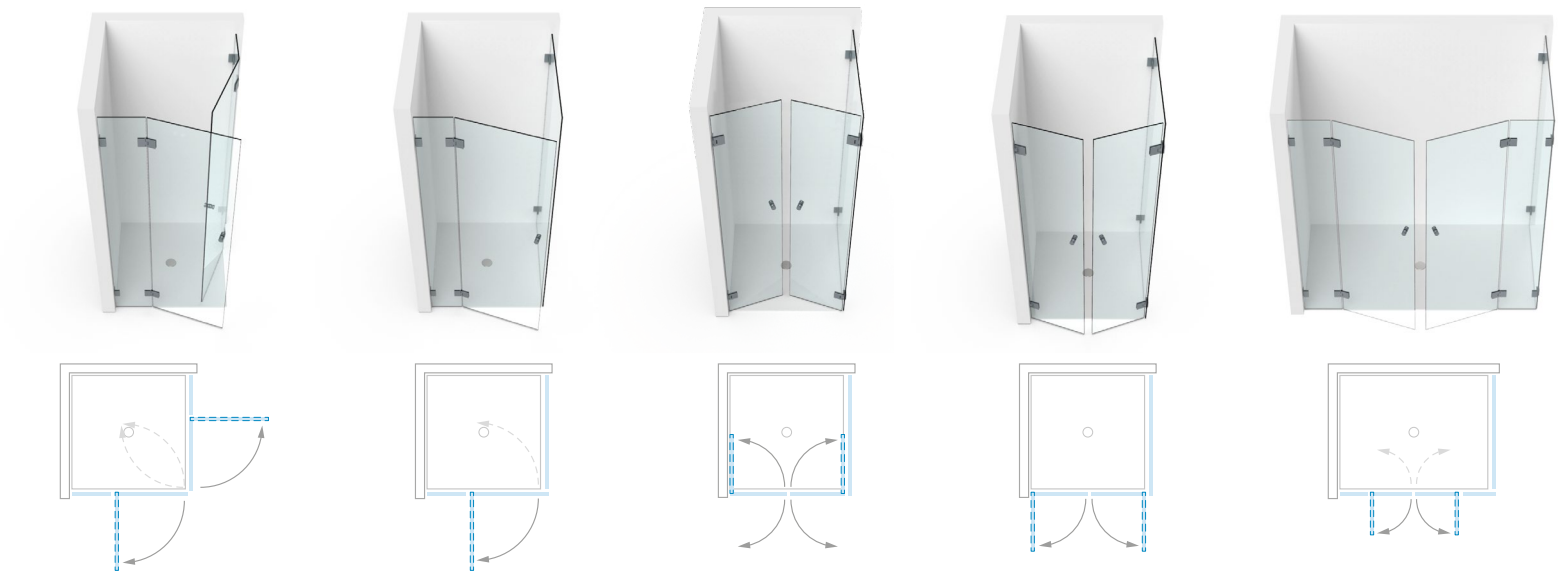

	209 (P)	210 (P)	211 (P)	211 (P)	213 (P)
	209 (P)	210 (P)	211 (P)	211 (P)	213 (P)
	209 (P)	210 (P)	211 (P)	211 (P)	213 (P)
	209 (P)	210 (P)	211 (P)	211 (P)	213 (P)
	209 (P)	210 (P)	211 (P)	211 (P)	213 (P)
	209 (P)	210 (P)	–	–	213 (P)
	209 (P)	210 (P)	211 (P)	211 (P)	213 (P)
	209 (A)	210 (A)	–	–	213 (A)
	209 (A)	210 (A)	–	–	213 (A)
	209 (A)	210 (A)	–	212 (A)	213 (A)
	209 (A)	210 (A)	–	212 (A)	213 (A)
	209 (A)	210 (LA) 210 (RA)	–	–	213 (LA) 213 (RA)
	209 (A)	210 (LA) 210 (RA)	–	212 (LA) 212 (RA)	213 (LA) 213 (RA)
	209 (A)	210 (A)	–	212 (A)	213 (A)

Je nach Anwendungsbeispiel können die Anzahl und die Anordnung von Stabilisationsstangen, Türanschlägen und Winkelverbindern unterschiedlich bzw. erforderlich sein. Genaue Informationen entnehmen Sie bitte unseren Aufmaßblättern oder fragen unsere Anwendungstechnik. Infos zu den Standardabmessungen von Duschen und zu Abkürzungen finden Sie auf Seite 19.

Typ **Eckduschen**

MADE IN GERMANY

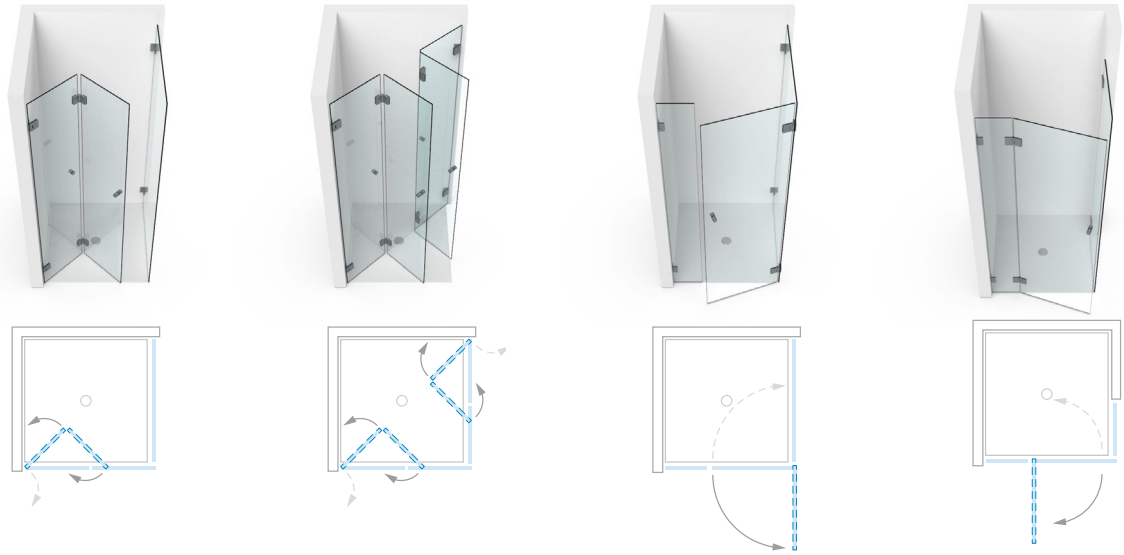

PONTERE+	215 (FP)	216 (FP)	217 (P)	218 (P)
FLAMEA pro	215 (P)	216 (P)	217 (P)	218 (P)
FLAMEA+	215 (FP)	216 (FP)	217 (P)	218 (P)
FARDELLO	215 (FP)	216 (FP)	217 (P)	218 (P)
FLAMEA pro mini	215 (FP)	216 (FP)	217 (P)	218 (P)
FLAMEA	215 (FP)	216 (FP)	–	218 (P)
PAVONE	-	-	217 (P)	-
TURA	215 (F)	216 (F)	–	–
FARFALLA	–	–	–	218 (A)
FLINTER pro	215 (F)	216 (F)	217 (A)	218 (A)
FLINTER	–	–	217 (A)	218 (A)
NIVELLO+	–	–	–	–
NIVELLO	–	–	–	218 (LA) 218 (RA)
FLUTURE	–	–	–	218 (A)

(A) = nach außen hin öffnend – (P) = Pendeltür - (FP) = Pendel-Faltanlagen in Kombination – (F) = Faltanlagen - (LA) = links montiert, nach außen hin öffnend - (RA) = rechts montiert, nach außen hin öffnend

Typ **Eckduschen**

MADE IN GERMANY





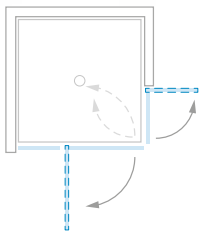

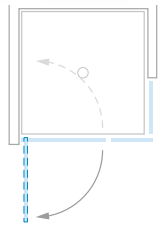

219 (P)	221 (P)
–	221 (P)
219 (P)	221 (P)
–	221 (P)
–	221 (P)
–	221 (P)
–	-
–	–
–	221 (A)
–	221 (A)
–	221 (A)
–	–
–	221 (LA) 221 (RA)
–	221 (A)



Je nach Anwendungsbeispiel können die Anzahl und die Anordnung von Stabilisationsstangen, Türanschlägen und Winkelverbindern unterschiedlich bzw. erforderlich sein. Genaue Informationen entnehmen Sie bitte unseren Aufmaßblättern oder fragen unsere Anwendungstechnik. Infos zu den Standardabmessungen von Duschen und zu Abkürzungen finden Sie auf Seite 19.

Typ **5-Eckduschen**

MADE IN GERMANY

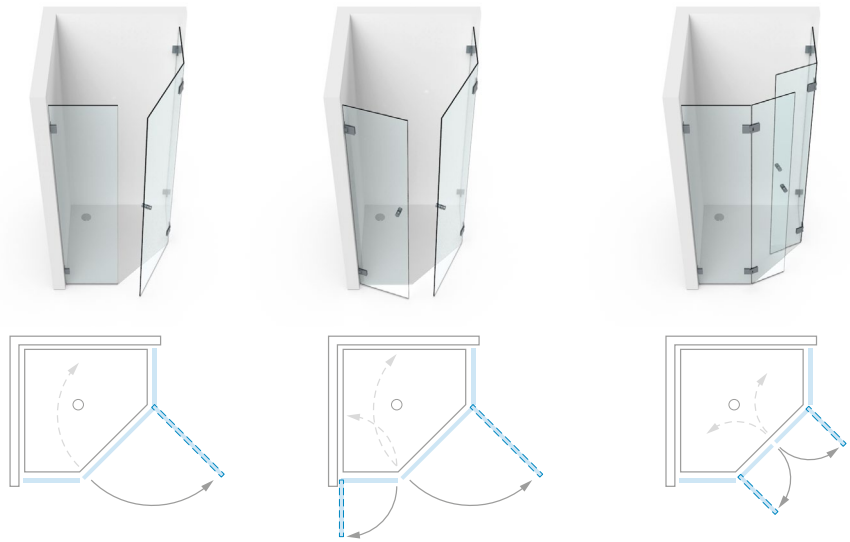

PONTERE+	301 (P)	302 (P)	303 (P)
FLAMEA pro	–	–	–
FLAMEA+	301 (P)	302 (P)	303 (P)
FARDELLO	–	–	–
FLAMEA pro mini	–	–	–
FLAMEA	–	–	–
PAVONE	–	–	–
TURA	–	–	–
FARFALLA	301 (A)	–	303 (A)
FLINTER pro	–	–	–
FLINTER	301 (A)	302 (A)	303 (A)
NIVELLO+	301 (LA) 301 (RA)	–	303 (A)
NIVELLO	301 (LA) 301 (RA)	–	303 (A)
FLUTURE	–	–	–

(A) = nach außen hin öffnend – (P) = Pendeltür - (FP) = Pendel-Faltanlagen in Kombination – (F) = Faltanlagen -
(LA) = links montiert, nach außen hin öffnend - (RA) = rechts montiert, nach außen hin öffnend

Typ **Rundduschen**

MADE IN GERMANY

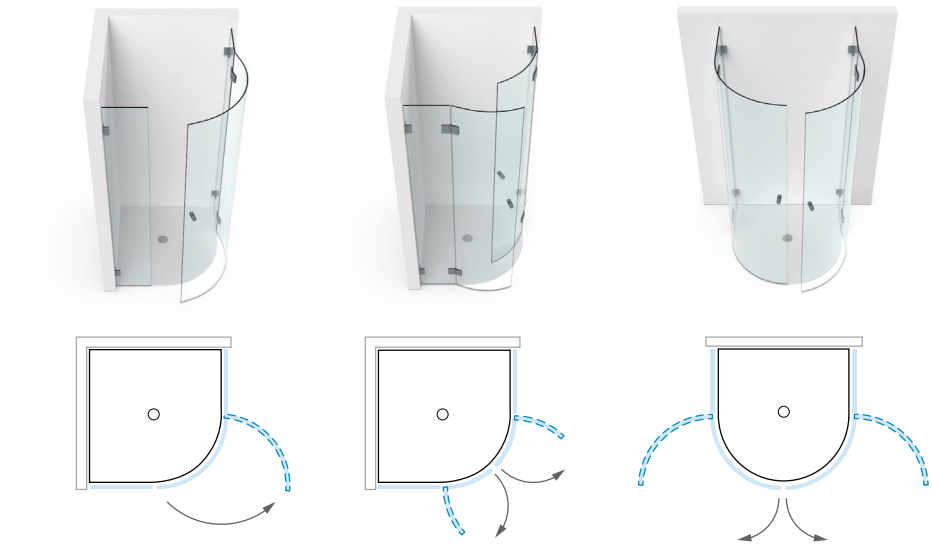

PONTERE+	–	–	–
FLAMEA pro			
FLAMEA+	–	–	–
FARDELLO	–	–	–
FLAMEA pro mini	–	–	–
FLAMEA	–	–	–
PAVONE	–	–	–
TURA	501 (A)	502 (A)	503 (A)
FARFALLA	501 (A)	502 (A)	503 (A)
FLINTER pro	–	502 (A)	–
FLINTER	–	502 (A)	–
NIVELLO+	–	–	–
NIVELLO	–	502 (A)	–
FLUTURE	–	502 (A)	–

Je nach Anwendungsbeispiel können die Anzahl und die Anordnung von Stabilisationsstangen, Türanschlägen und Winkelverbindern unterschiedlich bzw. erforderlich sein. Genaue Informationen entnehmen Sie bitte unseren Aufmaßblättern oder fragen unsere Anwendungstechnik. Infos zu den Standardabmessungen von Duschen und zu Abkürzungen finden Sie auf Seite 19.

Typ **U-Duschen**

MADE IN GERMANY

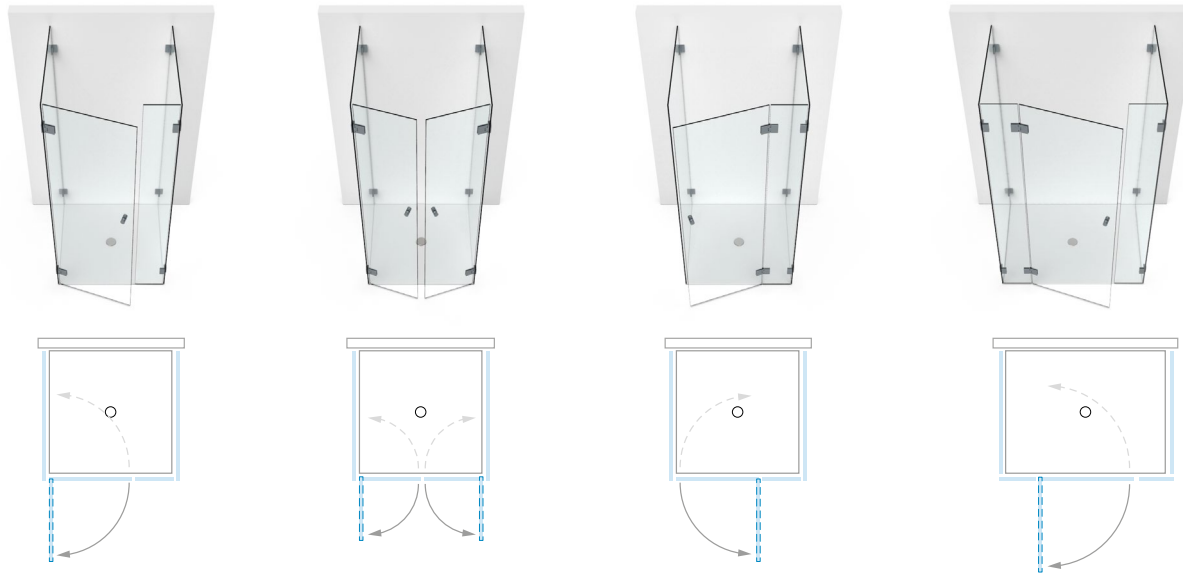

PONTERE+	401 (P)	402 (P)	403 (P)	404 (P)
FLAMEA pro	401 (P)	402 (P)	403 (P)	404 (P)
FLAMEA+	401 (P)	402 (P)	403 (P)	404 (P)
FARDELLO	401 (P)	402 (P)	403 (P)	404 (P)
FLAMEA pro mini	401 (P)	402 (P)	403 (P)	404 (P)
FLAMEA	-	-	403 (P)	404 (P)
PAVONE	401 (P)	402 (P)	403 (P)	404 (P)
TURA	–	–	403 (A)	404 (A)
FARFALLA	–	–	403 (A)	404 (A)
FLINTER pro	401 (A)	402 (A)	403 (A)	404 (A)
FLINTER	401 (A)	402 (A)	403 (A)	404 (A)
NIVELLO+	–	–	403 (LA) 403 (RA)	404 (LA) 404 (RA)
NIVELLO	–	–	403 (LA) 403 (RA)	404 (LA) 404 (RA)
FLUTURE	–	–	403 (A)	404 (A)

(A) = nach außen hin öffnend – (P) = Pendeltür - (FP) = Pendel-Faltanlagen in Kombination – (F) = Faltanlagen - (LA) = links montiert, nach außen hin öffnend - (RA) = rechts montiert, nach außen hin öffnend

Typ **U-Duschen**

MADE IN GERMANY



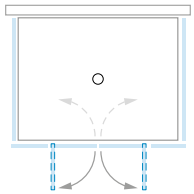



406 (P)
406 (P)
406 (P)
406 (P)
406 (P)
406 (P)
406 (P)
406 (A)
406 (A)
406 (A)
406 (A)
406 (A)
406 (A)
406 (A)

Je nach Anwendungsbeispiel können die Anzahl und die Anordnung von Stabilisationsstangen, Türanschlägen und Winkelverbindern unterschiedlich bzw. erforderlich sein. Genaue Informationen entnehmen Sie bitte unseren Aufmaßblättern oder fragen unsere Anwendungstechnik. Infos zu den Standardabmessungen von Duschen und zu Abkürzungen finden Sie auf Seite 19.

Typ **Badewannenlösungen**

MADE IN GERMANY

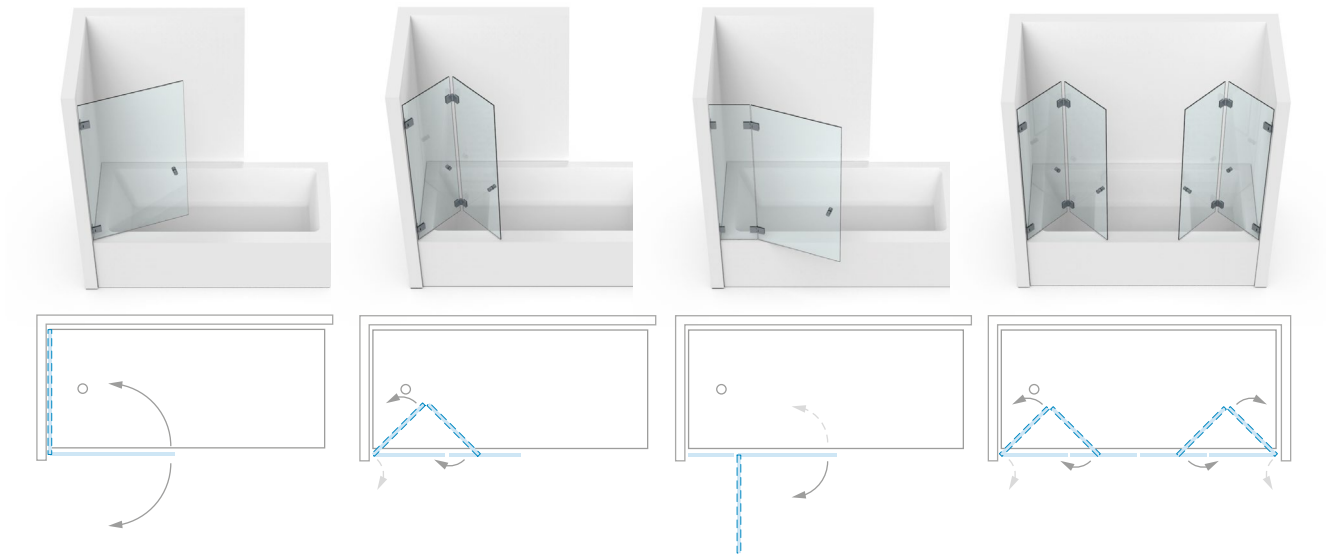

PONTERE+	601 (P)	602 (FP)	603 (P)	604 (FP)
FLAMEA pro	601 (P)	602 (FP)	603 (P)	604 (FP)
FLAMEA+	601 (P)	602 (FP)	603 (P)	604 (FP)
FARDELLO	601 (P)	602 (FP)	603 (P)	604 (FP)
FLAMEA pro mini	601 (P)	602 (FP)	603 (P)	604 (FP)
FLAMEA	601 (P)	602 (FP)	603 (P)	604 (FP)
PAVONE	601 (P)	–	603 (P)	–
TURA	–	602 (F)	603 (A)	604 (F)
FARFALLA	–	–	603 (A)	–
FLINTER pro	–	602 (F)	603 (A)	604 (F)
FLINTER	–	–	603 (A)	–
NIVELLO+	–	–	603 (LA) 603 (RA)	–
NIVELLO	–	–	603 (LA) 603 (RA)	–
FLUTURE	–	–	603 (A)	–

(A) = nach außen hin öffnend – (P) = Pendeltür - (FP) = Pendel-Faltanlagen in Kombination – (F) = Faltanlagen - (LA) = links montiert, nach außen hin öffnend - (RA) = rechts montiert, nach außen hin öffnend

Typ **Badewannenlösungen**

MADE IN GERMANY



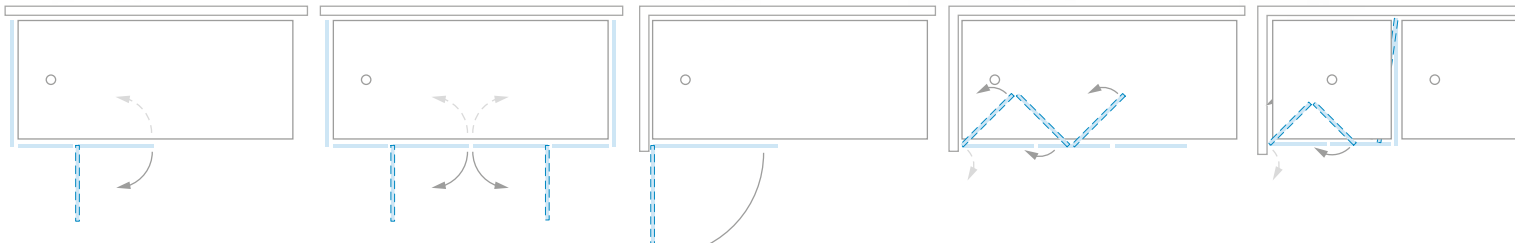

	605 (P)	606 (P)	601 (P)	608 (FP)	609 (FP)
	605 (P)	606 (P)	601 (P)	608 (FP)	609 (FP)
	605 (P)	606 (P)	601 (P)	608 (FP)	609 (FP)
	605 (P)	606 (P)	601 (P)	608 (FP)	609 (FP)
	605 (P)	606 (P)	601 (P)	608 (FP)	609 (FP)
	605 (P)	606 (P)	601 (P)	608 (FP)	609 (FP)
	605 (P)	606 (P)	601 (P)	–	–
	605 (A)	606 (A)	607 (A)	608 (F)	609 (F)
	605 (A)	606 (A)	607 (A)	–	–
	605 (A)	606 (A)	607 (A)	608 (F)	609 (F)
	605 (A)	606 (A)	607 (A)	–	–
	605 (LA) 605 (RA)	606 (A)	607 (LA) 607 (RA)	–	–
	605 (LA) 605 (RA)	606 (A)	607 (LA) 607 (RA)	–	–
	–	606 (A)	–	–	–

Je nach Anwendungsbeispiel können die Anzahl und die Anordnung von Stabilisationsstangen, Türanschlägen und Winkelverbindern unterschiedlich bzw. erforderlich sein. Genaue Informationen entnehmen Sie bitte unseren Aufmaßblättern oder fragen unsere Anwendungstechnik. Infos zu den Standardabmessungen von Duschen und zu Abkürzungen finden Sie auf Seite 19.

Typ **Badewannenlösungen**

MADE IN GERMANY

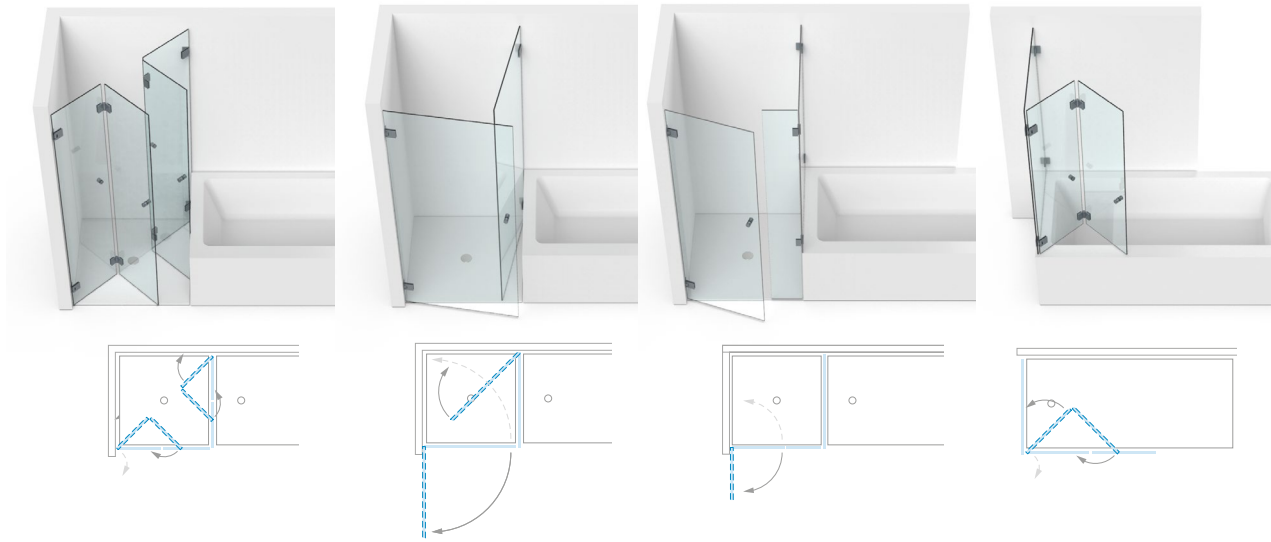

PONTERE+	610 (FP)	611 (P)	612 (P)	613 (FP)
FLAMEA pro	610 (FP)	611 (P)	612 (P)	613 (FP)
FLAMEA+	610 (FP)	611 (P)	612 (P)	613 (FP)
FARDELLO	610 (FP)	611 (P)	612 (P)	613 (FP)
FLAMEA pro mini	610 (FP)	611 (P)	612 (P)	613 (FP)
FLAMEA	610 (FP)	611 (P)	612 (P)	613 (FP)
PAVONE	–	611 (P)	612 (P)	–
TURA	610 (F)	611 (A)	612 (A)	613 (F)
FARFALLA	–	611 (A)	612 (A)	–
FLINTER pro	610 (F)	611 (A)	612 (A)	613 (F)
FLINTER	–	611 (A)	612 (A)	–
NIVELLO+	–	–	612 (LA) 612 (RA)	–
NIVELLO	–	611 (LA) 611 (RA)	612 (LA) 612 (RA)	–
FLUTURE	–	–	–	–

(A) = nach außen hin öffnend – (P) = Pendeltür - (FP) = Pendel-Faltanlagen in Kombination – (F) = Faltanlagen - (LA) = links montiert, nach außen hin öffnend - (RA) = rechts montiert, nach außen hin öffnend

Typ **Badewannenlösungen**

MADE IN GERMANY

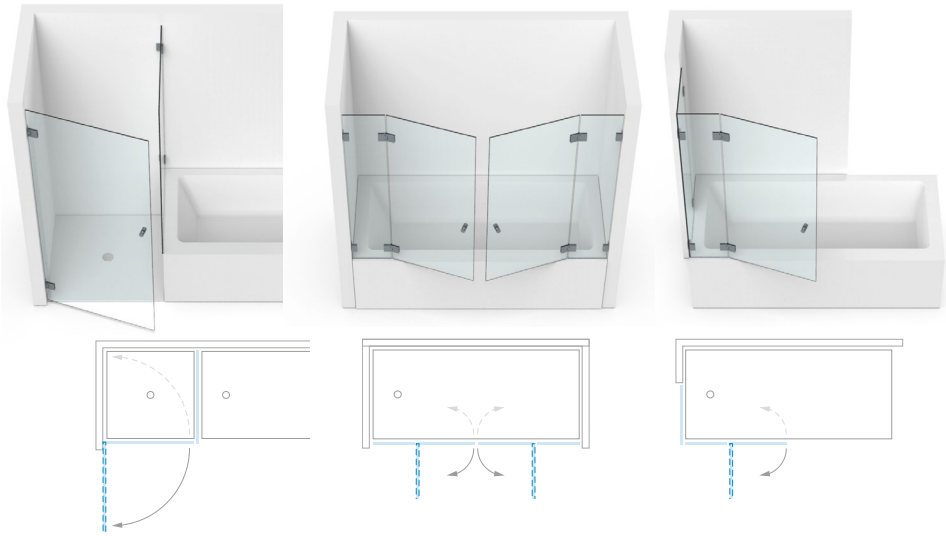

	615 (P)	616 (P)	617 (P)
	615 (P)	616 (P)	617 (P)
	615 (P)	616 (P)	617 (P)
	615 (P)	616 (P)	617 (P)
	615 (P)	616 (P)	617 (P)
	615 (P)	616 (P)	617 (P)
	615 (P)	616 (P)	–
	615 (A)	616 (A)	–
	615 (A)	616 (A)	617 (A)
	615 (A)	616 (A)	617 (A)
	615 (A)	616 (A)	617 (A)
	615 (LA) 615 (RA)	616 (A)	–
	615 (LA) 615 (RA)	616 (A)	617 (LA) 617 (RA)
	–	616 (A)	617 (A)

Je nach Anwendungsbeispiel können die Anzahl und die Anordnung von Stabilisationsstangen, Türanschlägen und Winkelverbindern unterschiedlich bzw. erforderlich sein. Genaue Informationen entnehmen Sie bitte unseren Aufmaßblättern oder fragen unsere Anwendungstechnik. Infos zu den Standardabmessungen von Duschen und zu Abkürzungen finden Sie auf Seite 19.

Stabilisierung und **Überdrückungsschutz**

MADE IN GERMANY

Nachhaltigkeit ist uns wichtig. Daher legen wir sehr großen Wert auf Sicherheit, intelligente Technik und gute Qualität des Materials. Um Ihre Dusche zu stabilisieren und vor falschem Gebrauch, wie z.B. überdrückte Türen zu schützen, gibt es verschiedene sinnvolle Möglichkeiten. Ihr Duschenexperte berät Sie gerne.

mit Stabilisierungswinkel









8439ZN_L/R-180/8439ZN_L/R-280/8438ZN5 -150/8438ZN5 -250
ab Seite 617

mit Reling







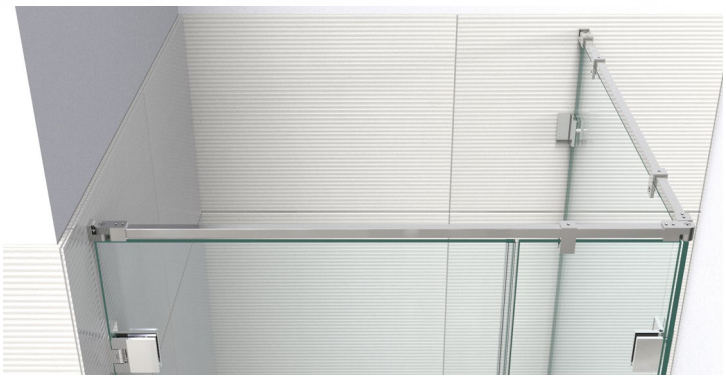

8744ZN_/8794ZN_
ab Seite 593

mit Stabilisationsstangen





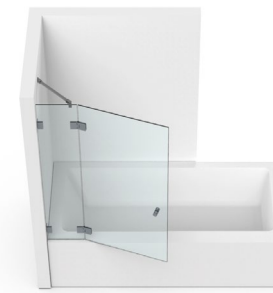



8474MS_
Seite 587

Überdruckschutz (Anwendungsbeispiele)





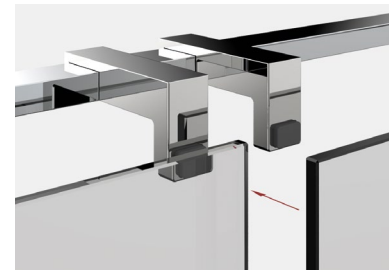

8491 MS7
Seite 568





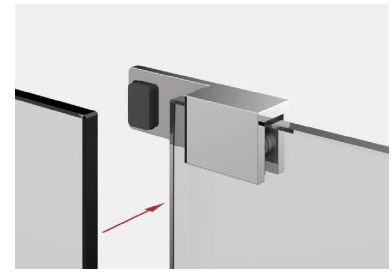

8490MS7-R/L
Seite 622





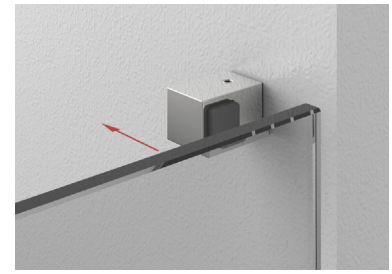

8274ZN_-WR
Seite 625





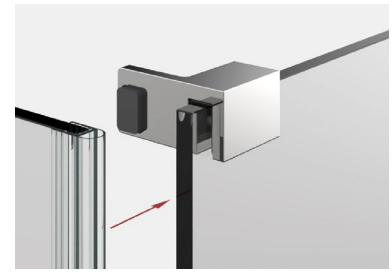

8489MS_-R/L
Seite 623

Montage mit **Pendeltürbändern**

MADE IN GERMANY

Der Drehpunkt bei Pendeltürbändern erwirkt das Auskragen der Glasscheibe. Dadurch entsteht weiter außen eine Abtropfkante, die unbedingt bei der Planung mit berücksichtigt werden muss. Bei vielen Pendeltürbändern finden Sie das Maß der Auskragung in der Tabelle auf Seite 37.

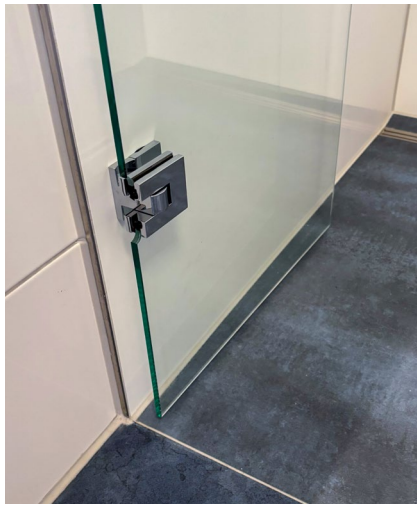

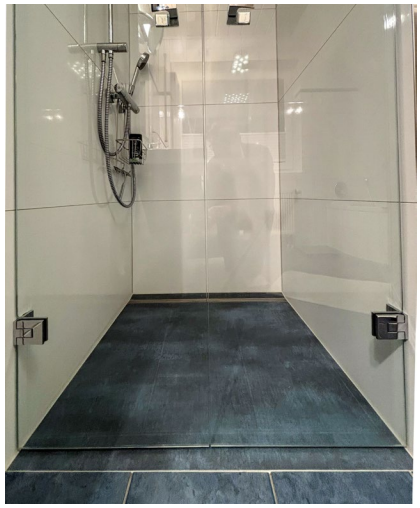

Beispiel Flamaea Pro Mini

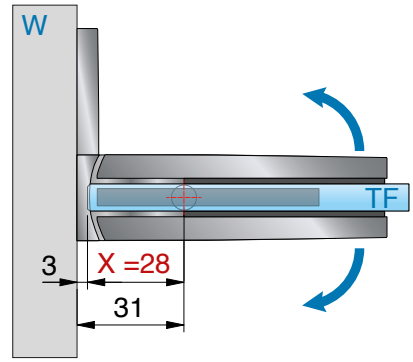

Beispiel PONTERE+ 8314ZN
ohne Dichtung

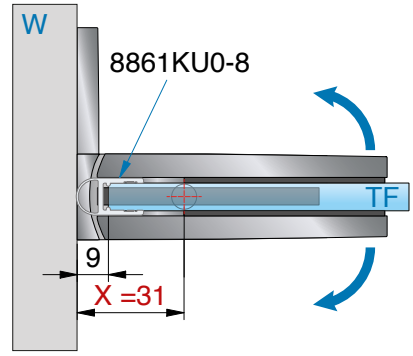

Beispiel PONTERE+ 8314ZN
mit Dichtung

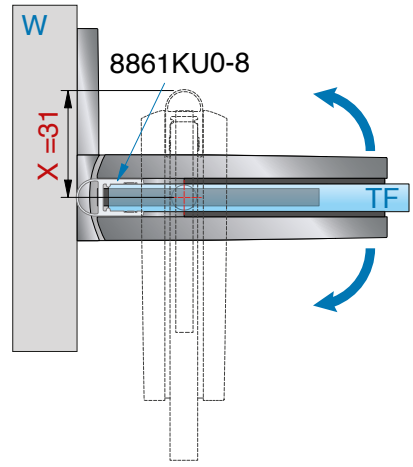

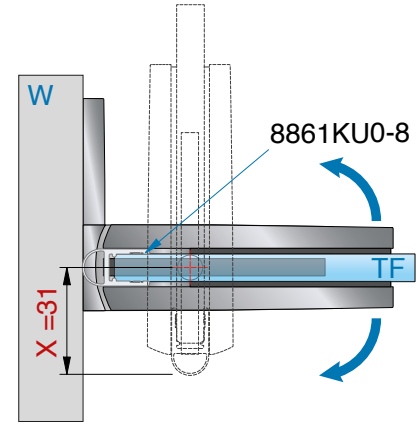

Montage mit **Pendeltürbändern**

MADE IN GERMANY

Bandserie	Art.-Nr.	Merkmal	mit DP = X	ohne DP = X
PONTERE+	8312ZN	Glas-Glas 180°	mit 8861KU0-8 - 28 mm	25 mm
			mit 8845KU0-8K - 28 mm	
			mit 8857KU0-8 - 37 mm	
	8313ZN	Glas-Wand 90°	31 mm	28 mm
	8314ZN	Glas-Wand 90°	31 mm	28 mm
	8315ZN	Glas-Glas 90°	32 mm	29 mm
FLAMEA pro	8340ZN	Glas-Wand 90°	mit 8861KU0-8 - 33 mm	31 mm
	8346ZN	Glas-Wand 90°	mit 8861KU0-8 - 33 mm	31 mm
	8342ZN	Glas-Glas 180°	mit 8861KU0-8 - 28 mm	25 mm
			mit 8845KU0-8K - 28 mm	
			mit 8857KU0-8 - 28 mm	
	8315ZN	Glas-Glas 90°	34 mm	31 mm
FLAMEA+	8130ZN	Glas-Wand 90°	mit 8861KU0-8 - 19 mm	16 mm
	8134ZN	Glas-Wand 90°	mit 8861KU0-8 - 19 mm	16 mm
	8133ZN	Glas-Wand 180°	mit 8861KU0-8 - 19 mm	16 mm
			mit 8862KU0-8 - 19 mm	
	8132ZN	Glas-Glas 180°	mit 8861KU0-8 - 16 mm	13 mm
			mit 8857KU0-8 - 16 mm	
	8131ZN	Glas-Glas 135°	mit 8861KU0-8 - 15 mm	12 mm
			mit 8860KU0-8 - 15 mm	
	8136ZN	Glas-Glas 90°	20 mm	17 mm
FARDELLO	8900ZN	Glas-Wand 90°	19 mm	16 mm
	8901ZN	Glas-Glas 180°	15,5 mm	12,5 mm
	8902ZN	Glas-Glas 90°	20 mm	17 mm
FLAMEA pro mini	8330ZN	Glas-Wand 90°	33 mm	31 mm
	8332ZN	Glas-Glas 180°	mit 8861KU0-8 - 28 mm	25 mm
			mit 8857KU0-8 - 28 mm	
			mit 8845KU0-8 - 28 mm	
	8334ZN	Glas-Glas 90°	mit 8861KU0-8 - 34 mm	31 mm
FLAMEA	8180ZN	Glas-Wand 90°	15,5 mm	15,5 mm
	8182ZN	Glas-Glas 180°	14,5 mm	11,5 mm
PAVONE	8390ZN	Glas-Wand 90°	19 mm	16 mm
	8391ZN	Glas-Wand 90°	19 mm	16 mm
	8392ZN	Glas-Glas 180°	mit 8857KU0-8 - 28 mm	16 mm
			mit 8845KU0-8 - 16 mm	

erhältliche **Oberflächen**

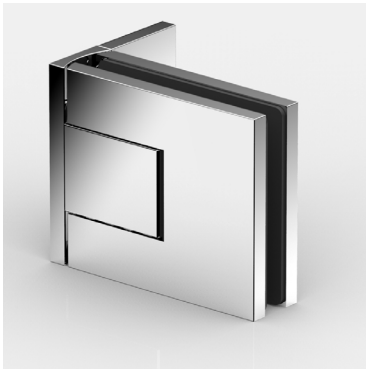

ZN5
glanzverchromt

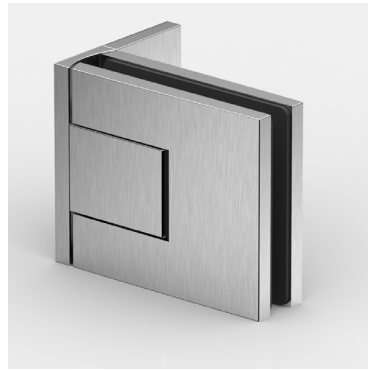

ZNPVD22
Edelstahloptik

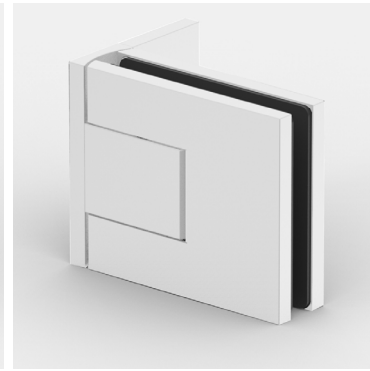

ZN134
weiß matt

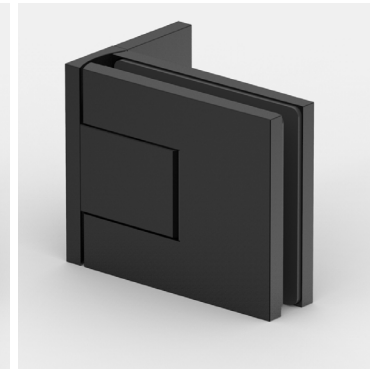

ZN135
tiefschwarz matt



ZNPVD39
Goldbronze
gebürstet

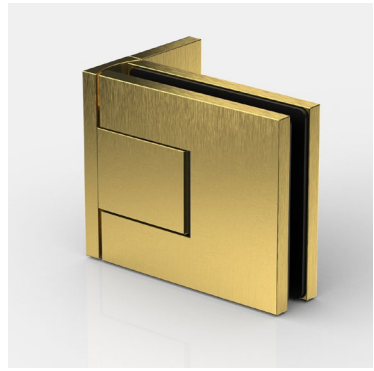

ZNPVD40
Goldoptik
gebürstet



ZNPVD41
Kupferoptik
gebürstet



ZNPVD42
Graphitmetall-Optik
gebürstet

Eine Kompatibilitätstabelle zu den Armaturenherstellern und deren Farben finden Sie auf Seite 14



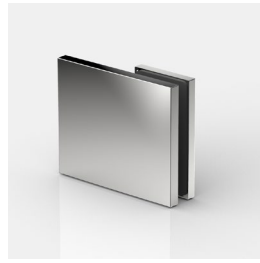

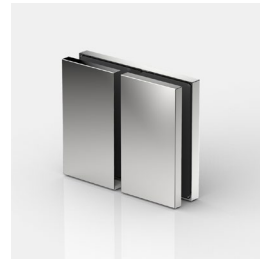



passende **Winkelverbinder**

für PONTERE+ (und FLINTER-pro) finden Sie ab Seite 72.

MADE
IN
GERMANY



PS SERVICE

PONTERE+
Duschpendeltürband

Unser Service für Sie!

Auf **www.pauli.de** finden Sie viele verschiedene Aufmaßblätter für alle Standard-Einbausituationen.



PONTERE+ – stilvolles Design, mühelose Montage

MADE IN GERMANY

Das neue PONTERE+ ist die zweite Generation unseres bewährten Klassikers. Es zeichnet sich durch zahlreiche Innovationen und Detailverbesserungen aus. Bei der Entwicklung der neuen Duschtürband-Serie stand eine effektive, schnelle und fachgerechte Montage im Fokus. Deshalb wird die Nullposition von außen präzise eingestellt. Die neue Kappentechnik ermöglicht eine werkzeuglose Montage und Demontage (z.B. im Servicefall). Neue, zeitgemäße Oberflächen, passend zu den Trends namhafter Badarmaturenhersteller, runden die hohe Qualität des Systems ab. Damit bietet PONTERE+ ein Höchstmaß an Wirtschaftlichkeit und Servicefreundlichkeit für den Einsatz im Privat- oder Hotelbereich.

- **Tragfähigkeit (2 Bänder)**: max. zulässiges Gewicht: 50 kg, max. Türflügelbreite: 1000 mm
- Glasdicke: 6/8/10 mm
- **Öffnungswinkel des Bandes beidseitig 115° möglich**
- Pendeltürband: Glas–Wand / Glas–Glas
- Dichtprofil beschlagseitig im Bandbereich unterbrochen
- optimiert für die Montage ohne Dichtprofile
- minimierte Spaltmaße
- **Nulllage von außen** stufenlos verstellbar
  - **bessere Erkennung** der exakten Nulllage von außen
  - wiederholtes Eintreten in die Dusche entfällt
- **weitere Vorteile:**
  - Abdeckkappen überdecken alle Montageteile für eine leichte Pflege u. Reinigung
  - durch **großen Öffnungswinkel von bis zu 115°** sehr gut geeignet für den **barrierefreien Bereich**
- auf den letzten Zentimetern selbstschliessend
- **komfortable Montage durch innovative Kappentechnik**
- Anwendungsbereiche:
  barrierefreie Bäder, Objektbereiche/Wellnessbereich*
  (*nicht für Schwimmbad Umgebung)

Vielfalt an Beschlägen – Vielfalt an Möglichkeiten

MADE IN GERMANY



8314ZN Glas-Wand 90°



8307ZN Glas-Wand 90°



8310ZN Glas-Wand 180°



8308ZN Glas-Wand 135°



8312ZN Glas-Glas 180°



8315ZN Glas-Glas 90°



8311ZN Glas-Glas 135°



8316ZN Glas-Wand 90°



8303ZN verstellbare Winkel-verbinder 100-140°

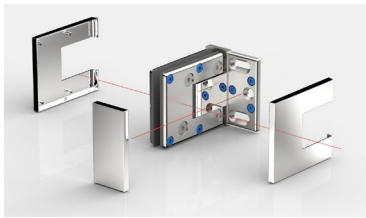

innovative Kappentechnik

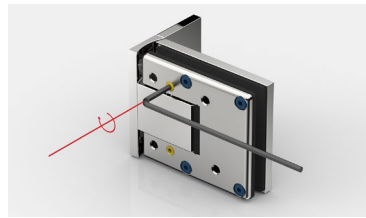

Nulllageneinstellung

- **montagefreundlich - effektiv, schnell und professionell:**
  - abnehmbare Abdeckkappen einfach wieder aufsteckbar
  - Schrauben mit TX 30
  - Nulllage einfach und von außen einstellbar (siehe auch Seite 45)





- auch als **Sauna-Beschlag lieferbar** (siehe Seite 362)

Multifunktion - Duschtürband - Serie

MADE IN GERMANY





8314ZN Glas-Wand 90°



8352ZN Glas-Glas 180°

- **Faltanlagen** in Kombination mit **FLINTER-pro** moglich

In der Kombination mit **FLINTER pro**, einem einseitig öffnenden Duschtürband mit Nulllageneinstellung, können auch Faltanlagen realisiert werden (z.B. für beengte Raumverhältnisse im Bad, zum leichteren Putzen der Dusche etc.)

Multifunktion - Duschtürband - Serie

MADE IN GERMANY



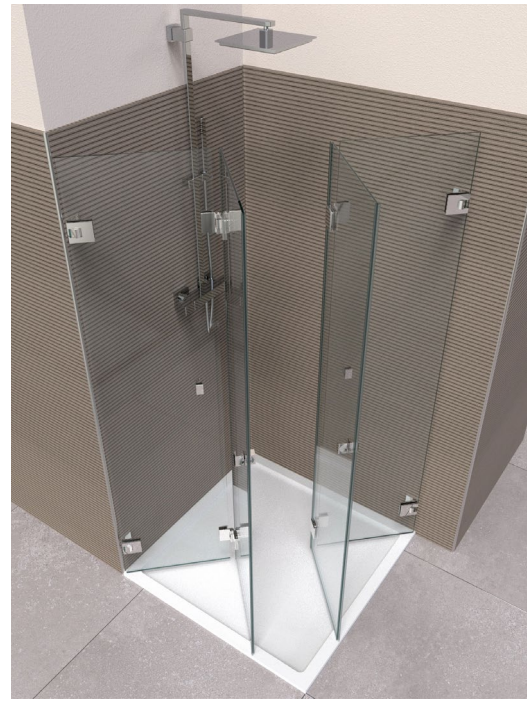

- **Faltanlagen** in Kombination mit **FLINTER-pro** möglich



technische Details

MADE IN GERMANY





- **vergrösserter Öffnungswinkel:**
  Die Bandserie kann beidseitig bis 115° geöffnet werden und ist damit sehr gut für den barrierefreien Bereich geeignet.

technische Details

MADE IN GERMANY





- **Nulllageneinstellung**
  - präzise **von außen** einstellbar und bessere Erkennung der exakten Nulllage
  - Türflügel/Seitenteil - **Flucht von außen schneller erkennbar**
  - wiederholtes Eintreten in die Dusche entfällt

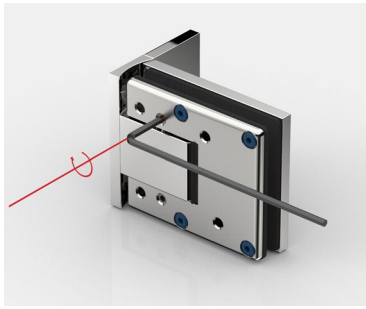

8314ZN

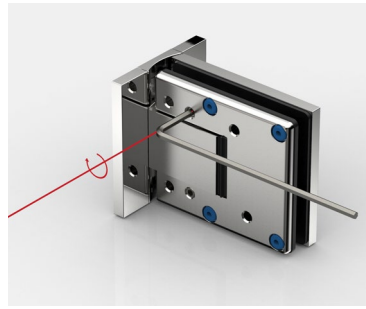

8313ZN

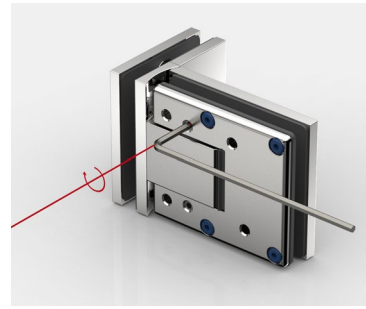

8315ZN

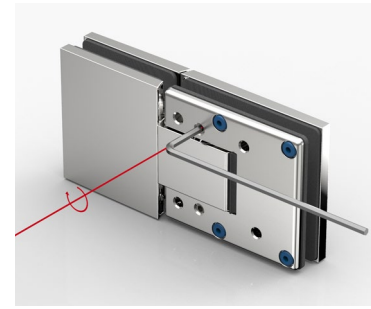

8312ZN

- **Nulllageneinstellung**
  - Nulllage einstellbar bei augerichtetem Türflügel und aufgesteckten Dichtprofilen
  - Einstellung des Schließpunktes auch bei nicht rechtwinkligen Wänden

8314ZN Glas-Wand 90°

MADE IN GERMANY



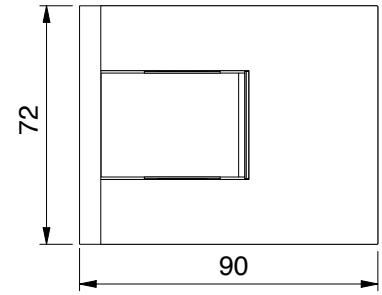

Merkmale

beidseitig max. 115° öffnend, einseitige Befestigungslasche, Langlochverstellung mit Abdeckkappe, stufenlose Nulllageneinstellung, auf den letzten Zentimetern selbstschliessend, Dichtprofil beschlagseitig im Bandbereich unterbrochen,
Tragfähigkeit (2 Bänder) 50 kg (max. Türflügelbreite 1000 mm)

Art.-Nr.	Glasdicke
8314__	6*/8/10* mm



Oberfläche

	ZN5	glanzverchromt
	ZNPVD22	Edelstahloptik
	ZN134	weiß matt
	ZN135	tiefschwarz matt
	ZNPVD39	Goldbronze gebürstet
	ZNPVD40	Goldoptik gebürstet
	ZNPVD41	Kupferoptik gebürstet
	ZNPVD42	Graphitmetall-Optik gebürstet

***Wichtig**

Bei Verwendung der Beschläge für 6 oder 10 mm Glasdicke bitte das Einlagenset Art. Nr. HZ-SET12 pro Beschlag kostenlos mitbestellen.
*Die Glasbearbeitung für 6 oder 10 mm Glas können Sie bei unserer Anwendungstechnik anfordern.

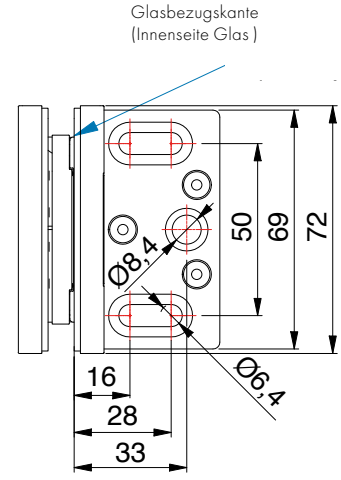

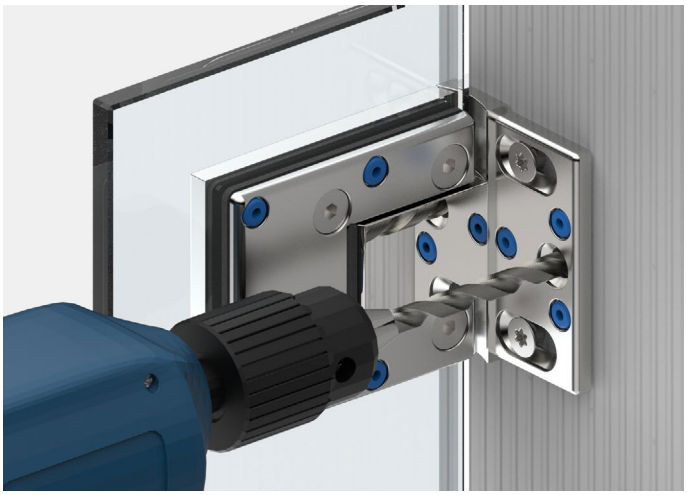

Die 3. Befestigungsbohrung verhindert das Verdrehen der Beschläge auf der Wand.
Das Duschband ist so konstruiert, dass diese Bohrung mit einem 8mm Bohrer im montierten Zustand ausgeführt werden kann

8314ZN Glas-Wand 90°

MADE IN GERMANY



ohne Dichtprofil, *Glasbearbeitung für 8 mm

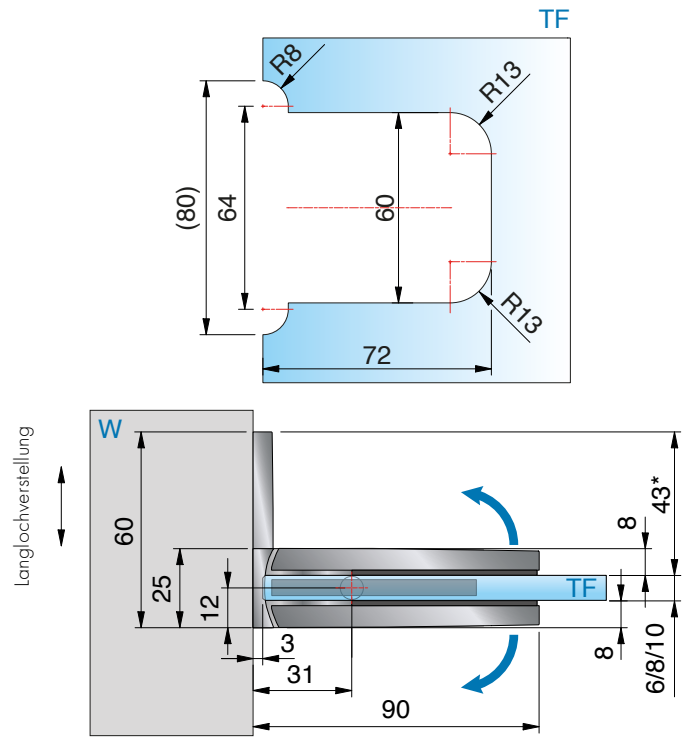



mit Dichtprofil 8861KU0-8-2010 (2500), *Glasbearbeitung für 8 mm

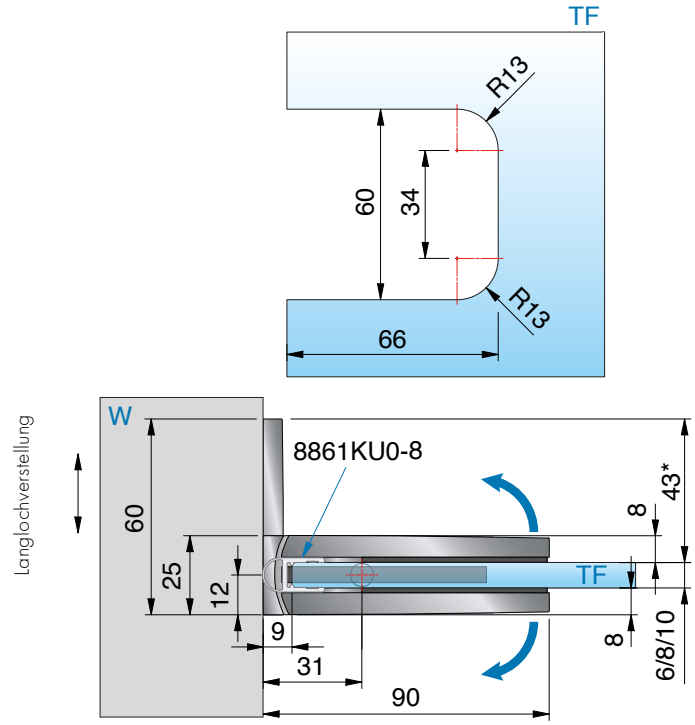

ST = Seitenteil | TF = Türflügel | W = Wand

8313ZN Glas-Wand 90°

MADE IN GERMANY



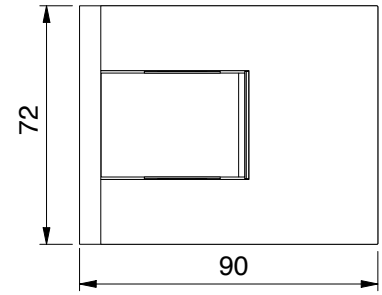

Merkmale

beidseitig max. 110° öffnend, beidseitige Befestigungslasche, Langlochverstellung mit Abdeckkappe, stufenlose Nulllageneinstellung, auf den letzten Zentimetern selbstschliessend, Dichtprofil beschlagseitig im Bandbereich unterbrochen,
Tragfähigkeit (2 Bänder) 50 kg (max. Türflügelbreite 1000 mm)

Art.-Nr.	Glasdicke
8313__	6*/8/10* mm



Oberfläche

	ZN5	glanzverchromt
	ZNPVD22	Edelstahloptik
	ZN134	weiß matt
	ZN135	tiefschwarz matt
	ZNPVD39	Goldbronze gebürstet
	ZNPVD40	Goldoptik gebürstet
	ZNPVD41	Kupferoptik gebürstet
	ZNPVD42	Graphitmetall-Optik gebürstet

***Wichtig**

Bei Verwendung der Beschläge für 6 oder 10 mm Glasdicke bitte das Einlagenset Art. Nr. HZ-SET12 pro Beschlag kostenlos mitbestellen.
*Die Glasbearbeitung für 6 oder 10 mm Glas können Sie bei unserer Anwendungstechnik anfordern.



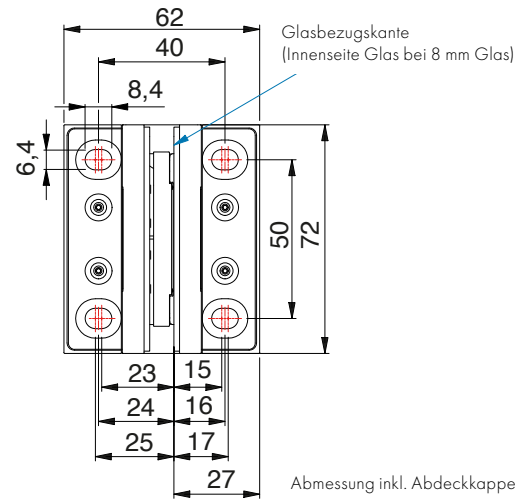

8313ZN Glas-Wand 90°

MADE IN GERMANY



ohne Dichtprofil, *Glasbearbeitung für 8 mm

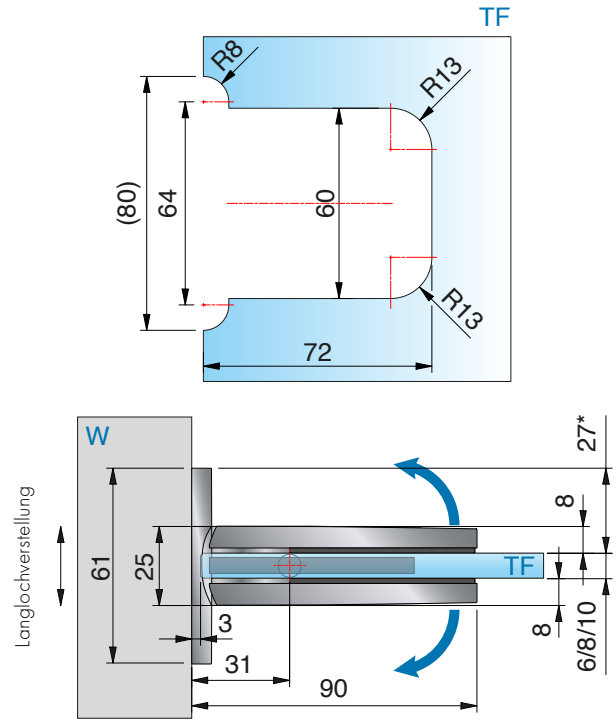



mit Dichtprofil 8861KU0-8-2010 (2500), * Glasbearbeitung für 8 mm

ST = Seitenteil | TF = Türflügel | W = Wand

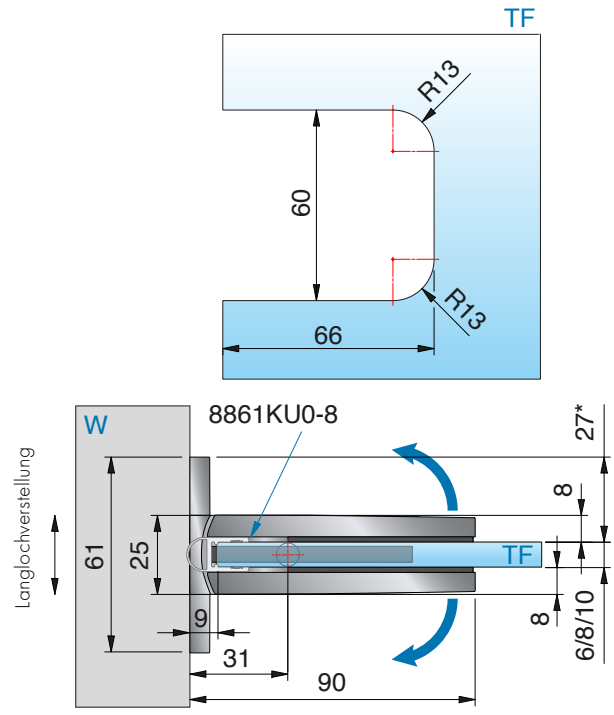

8307ZN Glas-Wand 90°

MADE IN GERMANY



PONTERE+ 8307ZN Für schmale Wände.
Überall, wo eine Befestigung
mit einer Befestigungslasche nicht möglich ist.
(Türflügel max. 35 kg und Breite max. 700mm)

8307ZN Glas-Wand 90°

MADE IN GERMANY



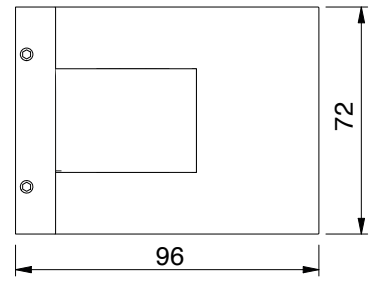

Merkmale

beidseitig max. 115° öffnend, ohne Befestigungslasche, 3 mm höhenverstellbar, stufenlose Nulllageneinstellung, auf den letzten Zentimetern selbstschliessend, Dichtprofil beschlagseitig im Bandbereich unterbrochen, Tragfähigkeit (2 Bänder) 35 kg (max. Türflügelbreite 700 mm)

***Wichtig**

Bei Verwendung der Beschläge für 6 oder 10 mm Glasdicke bitte das Einlagenset Art. Nr. HZ-SET12 pro Beschlag kostenlos mitbestellen.
*Die Glasbearbeitung für 6 oder 10 mm Glas können Sie bei unserer Anwendungstechnik anfordern.

Art.-Nr.		Glasdicke
8307__		6*/8/10* mm
Oberfläche		
	ZN5	glanzverchromt
	ZNPVD22	Edelstahloptik
	ZN134	weiß matt
	ZN135	tiefschwarz matt
	ZNPVD39	Goldbronze gebürstet
	ZNPVD40	Goldoptik gebürstet
	ZNPVD41	Kupferoptik gebürstet
	ZNPVD42	Graphitmetall-Optik gebürstet

IN VORBEREITUNG

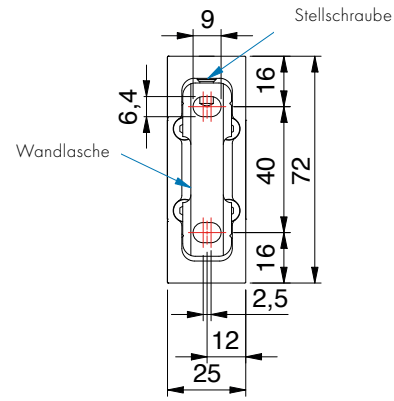

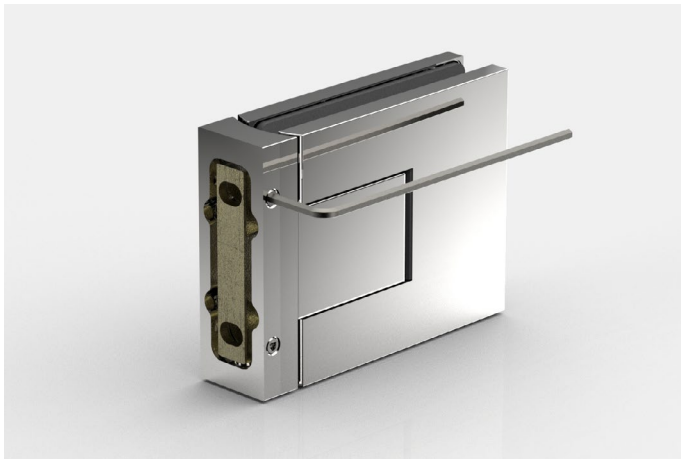

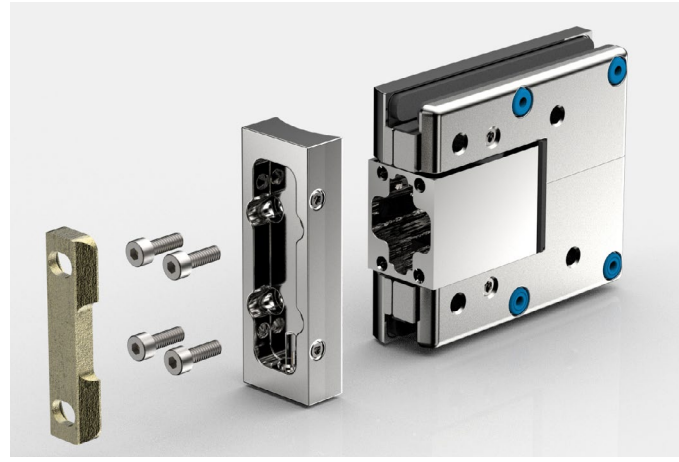

8307ZN Glas-Wand 90°

MADE IN GERMANY





Das Duschtürband muss unbedingt beim Öffnen gegen **Überdrücken** geschützt werden

8307ZN Glas-Wand 90°

MADE IN GERMANY



ohne Dichtprofil, *Glasbearbeitung für 8 mm

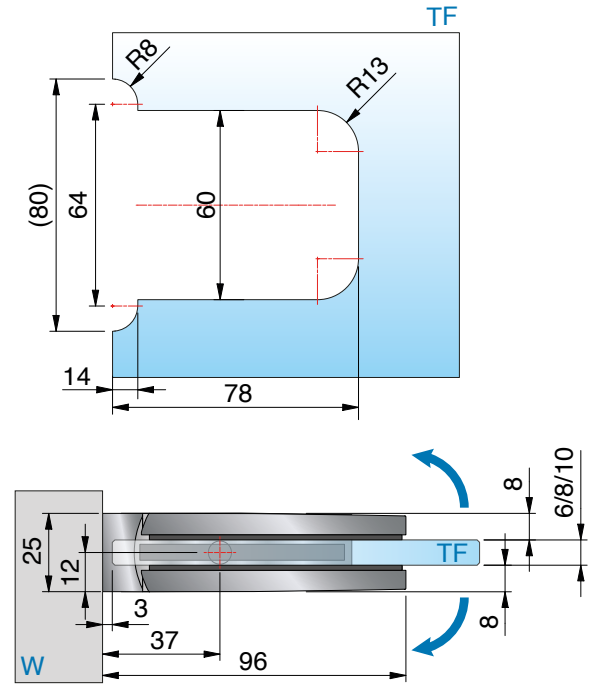



mit Dichtprofil 8861KU0-8-2010 (2500), *Glasbearbeitung für 8 mm

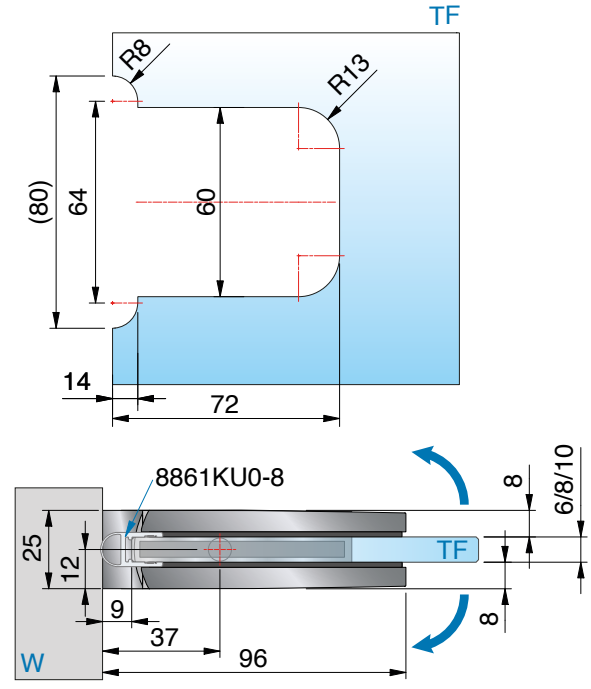

ST = Seitenteil | TF = Türflügel | W = Wand

8308ZN Glas-Wand 135°

MADE IN GERMANY



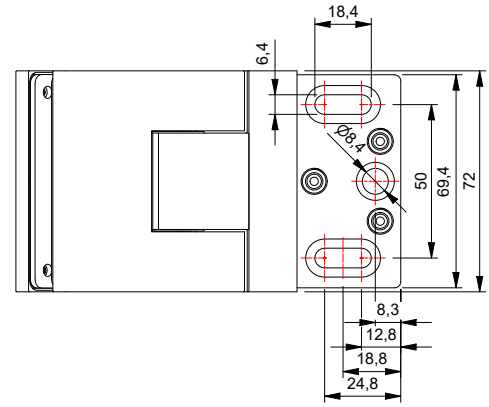

Art.-Nr.		Glasdicke
8308__		6*/8/10* mm
Oberfläche		
ZN5	glanzverchromt	
ZNPVD22	Edelstahloptik	
ZN134	weiß matt	
ZN135	tiefschwarz matt	
ZNPVD39	Goldbronze gebürstet	
ZNPVD40	Goldoptik gebürstet	
ZNPVD41	Kupferoptik gebürstet	
ZNPVD42	Graphitmetall-Optik gebürstet	

IN VORBEREITUNG

Merkmale

beidseitig max. 115° öffnend, ohne Befestigungslasche, stufenlose Nulllageneinstellung, auf den letzten Zentimetern selbstschliessend, Dichtprofil beschlagseitig im Bandbereich unterbrochen, Tragfähigkeit (2 Bänder) 50 kg (max. Türflügelbreite 1000 mm)

***Wichtig**

Bei Verwendung der Beschläge für 6 oder 10 mm Glasdicke bitte das Einlagenset Art. Nr. HZ-SET12 pro Beschlag kostenlos mitbestellen.
*Die Glasbearbeitung für 6 oder 10 mm Glas können Sie bei unserer Anwendungstechnik anfordern.





8308ZN Glas-Wand 135°

MADE IN GERMANY



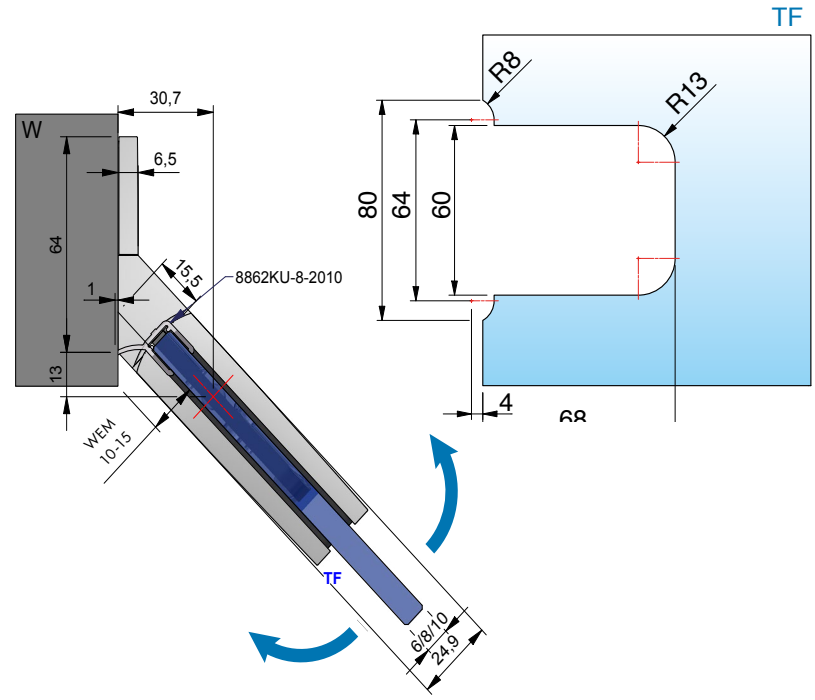

mit Dichtprofil 8862KU0-8-2010 (2500), *Glasbearbeitung für 8 mm

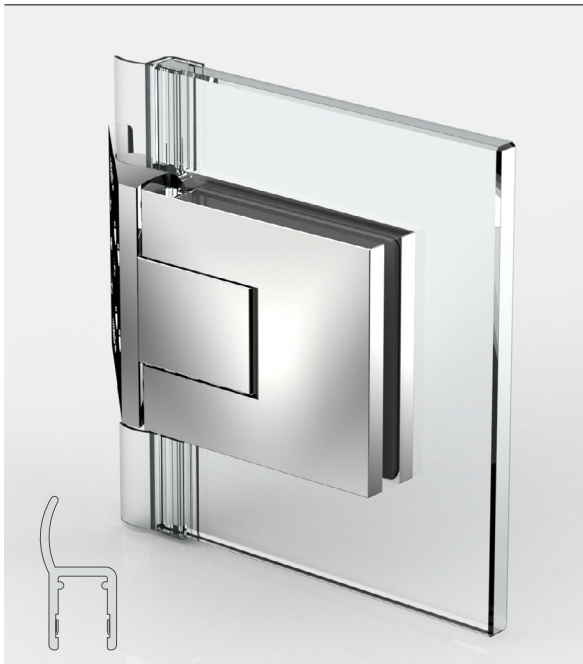

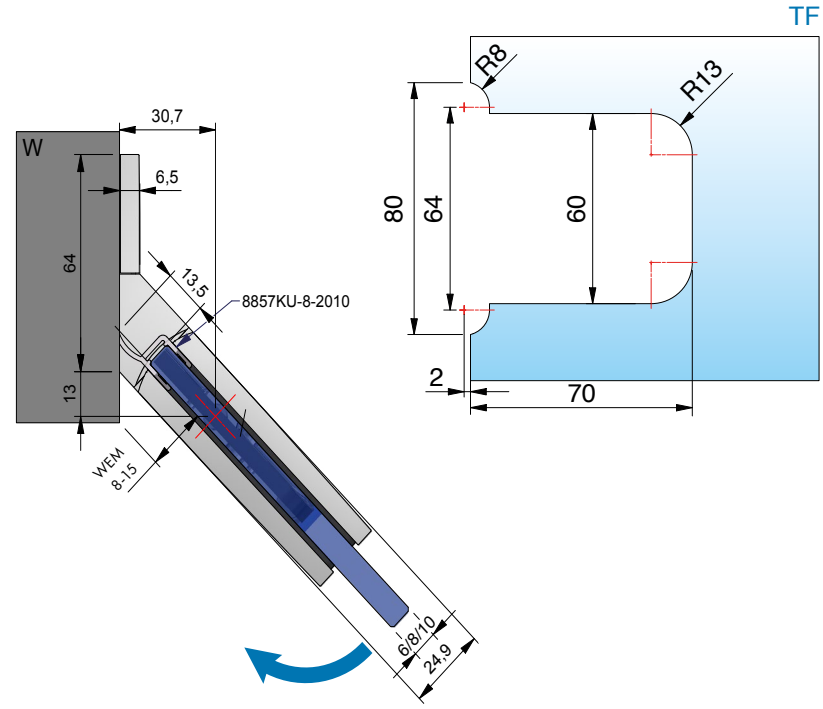

mit Dichtprofil 8857KU0-8-2010 (2500), *Glasbearbeitung für 8 mm, einseitig min. 45° öffnend

ST = Seitenteil | TF = Türflügel | W = Wand | WEM = Wanneneinrückmaß

8310ZN Glas-Wand 180°

MADE IN GERMANY



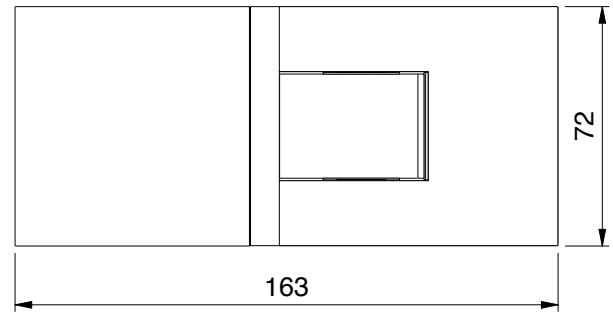

Art.-Nr.	Glasdicke
8310__	6*/8/10* mm

Oberfläche

	ZN5	glanzverchromt
	ZNPVD22	Edelstahloptik
	ZN134	weiß matt
	ZN135	tiefschwarz matt
	ZNPVD39	Goldbronze gebürstet
	ZNPVD40	Goldoptik gebürstet
	ZNPVD41	Kupferoptik gebürstet
	ZNPVD42	Graphitmetall-Optik gebürstet

IN VORBEREITUNG

Merkmale
beidseitig max. 115° öffnend, einseitige Befestigungslasche, Langlochverstellung mit Abdeckkappe, stufenlose Nulllageneinstellung, auf den letzten Zentimetern selbstschliessend, Dichtprofil beschlagseitig im Bandbereich unterbrochen,
Tragfähigkeit (2 Bänder) 50 kg (max. Türflügelbreite 1000 mm)

***Wichtig**
Bei Verwendung der Beschläge für 6 oder 10 mm Glasdicke bitte das Einlagenset Art. Nr. HZ-SET12 pro Beschlag kostenlos mitbestellen.
*Die Glasbearbeitung für 6 oder 10 mm Glas können Sie bei unserer Anwendungstechnik anfordern.

Achtung:
Auch mit gedrehter Wandlasche für vorgesetzte Montage erhältlich **(8310-V)**

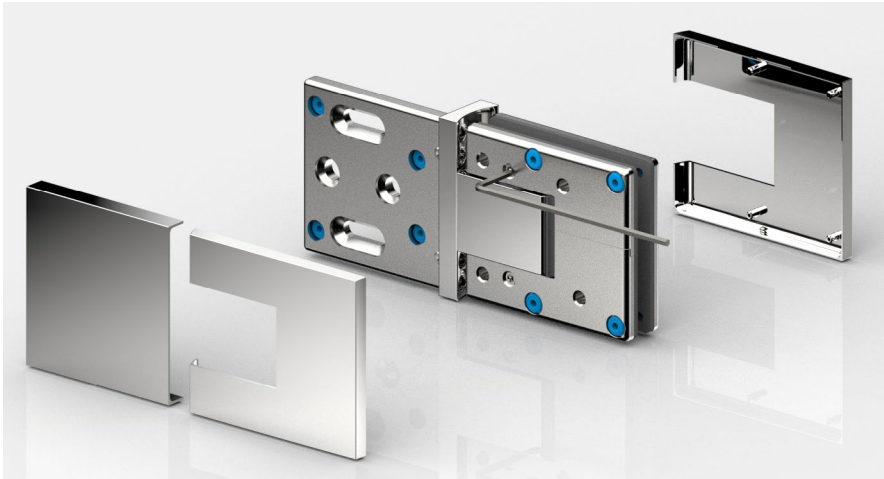

8310ZN Glas-Wand 180°

MADE IN GERMANY



ohne Dichtprofil, *Glasbearbeitung für 8 mm

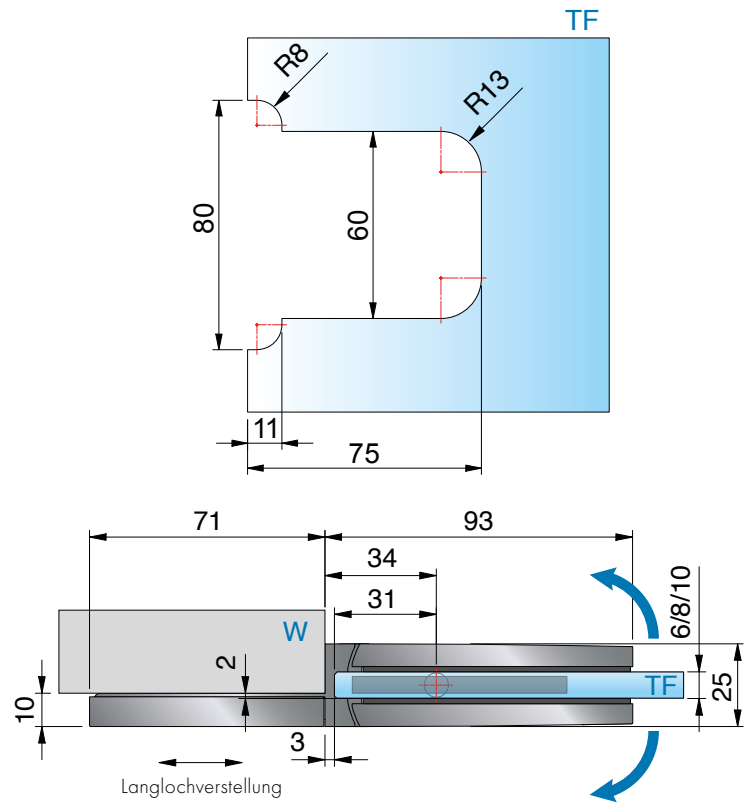

Langlochverstellung

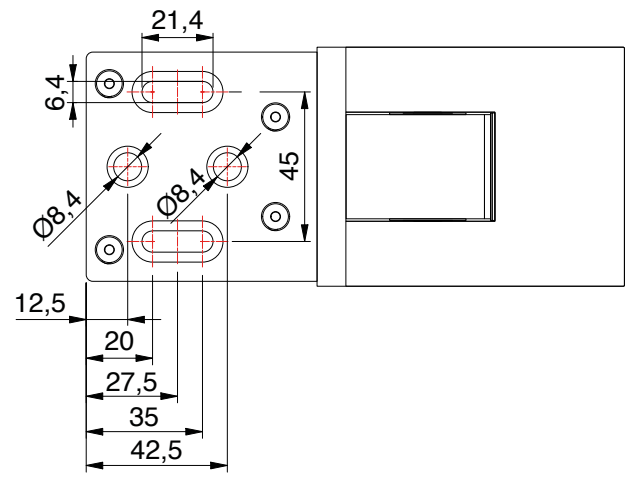

ST = Seitenteil | TF = Türflügel | W = Wand

8310ZN Glas-Wand 180°

MADE IN GERMANY



mit Dichtprofil 8861KU0-8-2010 (2500), * Glasbearbeitung für 8 mm

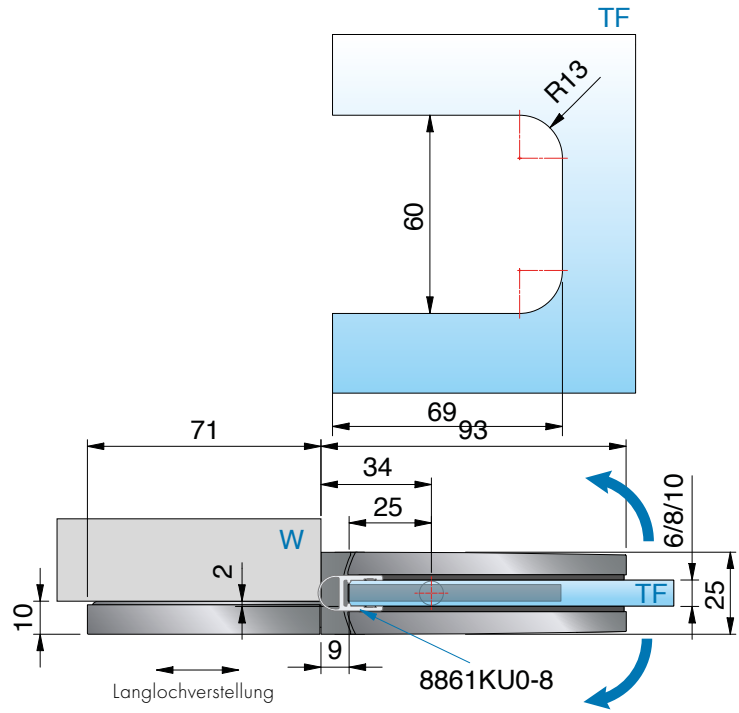



mit Dichtprofil 8862KU0-8-2010 (2500), * Glasbearbeitung für 8 mm

ST = Seitenteil | TF = Türflügel | W = Wand

Achtung:
Auch mit gedrehter Wandlasche
für vorgesetzte Montage erhältlich
(8310-V)

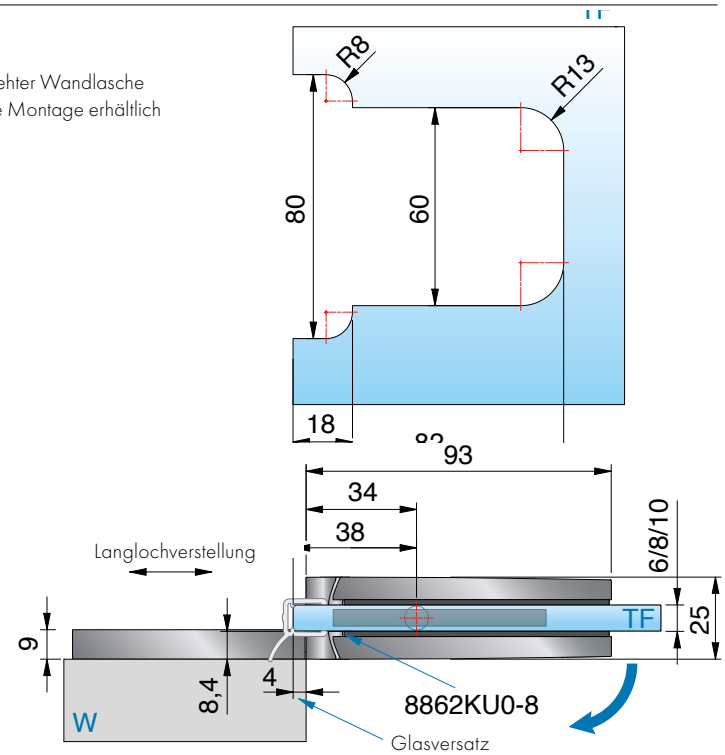

8310ZN Glas-Wand 180°

MADE IN GERMANY



vergrösserter Öffnungswinkel: Das Band kann beidseitig bis max. 115° geöffnet werden und ist damit sehr gut für den barrierefreien Bereich geeignet.

8312ZN Glas-Glas 180°

MADE IN GERMANY



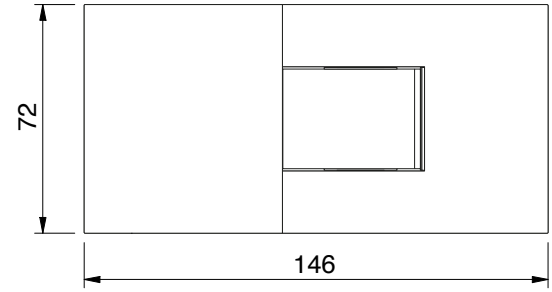

Merkmale
beidseitig max. 115° öffnend, stufenlose Nulllagen-Einstellung, auf den letzten Zentimetern selbstschliessend, Dichtprofil beschlagseitig im Bandbereich unterbrochen, Tragfähigkeit (2 Bänder) 50 kg (max. Türflügelbreite 1000 mm)

Art.-Nr.	Glasdicke
8312__	6*/8/10* mm



Oberfläche

	ZN5	glanzverchromt
	ZNPVD22	Edelstahloptik
	ZN134	weiß matt
	ZN135	tiefschwarz matt
	ZNPVD39	Goldbronze gebürstet
	ZNPVD40	Goldoptik gebürstet
	ZNPVD41	Kupferoptik gebürstet
	ZNPVD42	Graphitmetall-Optik gebürstet

***Wichtig**
Bei Verwendung der Beschläge für 6 oder 10 mm Glasdicke bitte das Einlagenset Art. Nr. HZ-SET11 pro Beschlag kostenlos mitbestellen.
*Die Glasbearbeitung für 6 oder 10 mm Glas können Sie bei unserer Anwendungstechnik anfordern.



vergrösserter Öffnungswinkel:
Das Band kann beidseitig bis max. 115° geöffnet werden und ist damit sehr gut für den barrierefreien Bereich geeignet.

8312ZN Glas-Glas 180°

MADE IN GERMANY



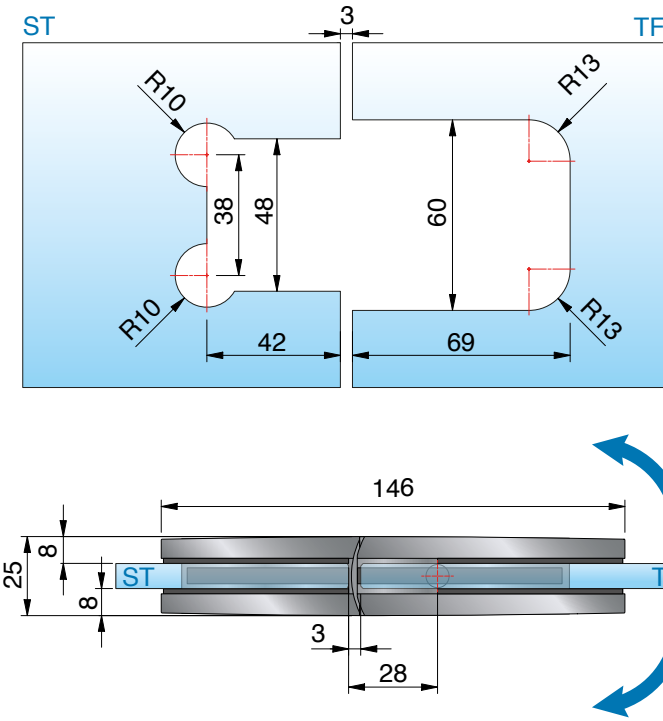

ohne Dichtprofil, *Glasbearbeitung für 8 mm



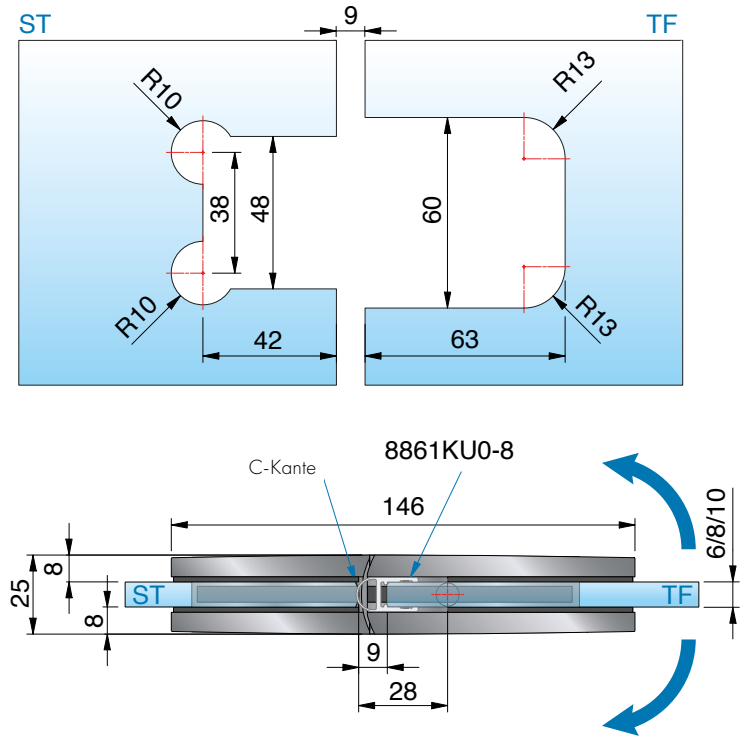

mit Dichtprofil 8861KU0-8-2010 (2500), *Glasbearbeitung für 8 mm

ST = Seitenteil | TF = Türflügel | W = Wand

8312ZN Glas-Glas 180°

MADE IN GERMANY



mit Dichtprofil 8857KU0-8-2010(2500), *Glasbearbeitung für 8 mm

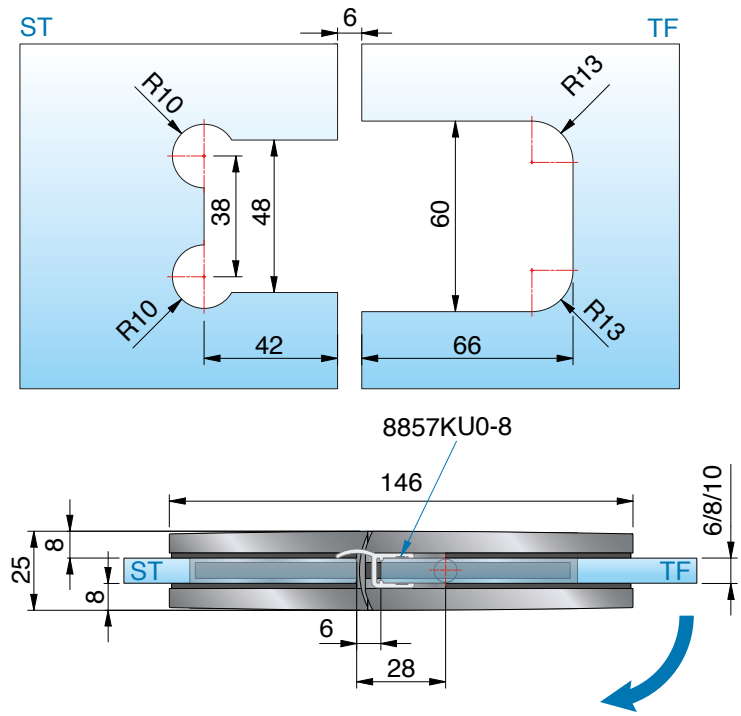



mit Dichtprofil 8845KU0-8K-2500*(kurzer Glaseinstand),
*Glasbearbeitung für 8 mm

ST = Seitenteil | TF = Türflügel | W = Wand

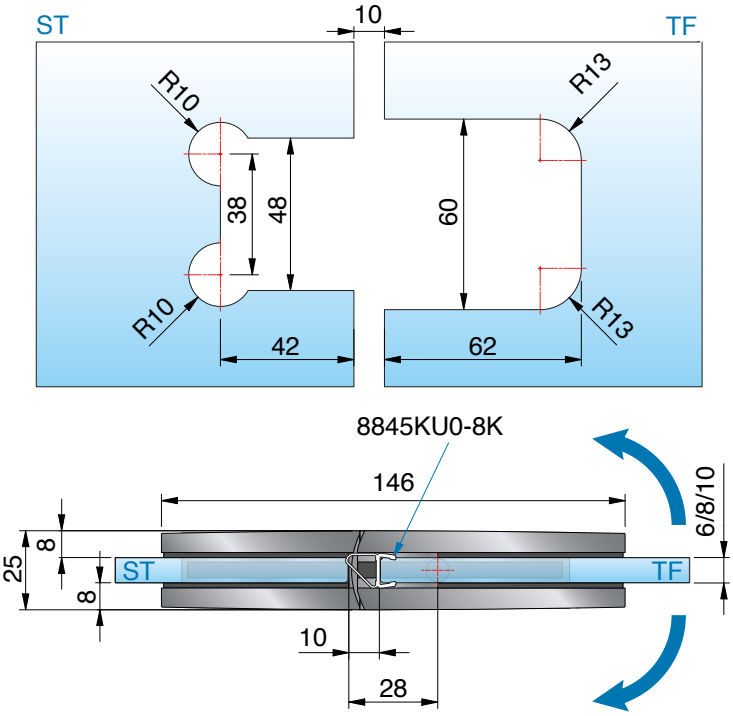

8312ZN Glas-Glas 180°

MADE IN GERMANY



8315ZN Glas-Glas 90°

MADE IN GERMANY



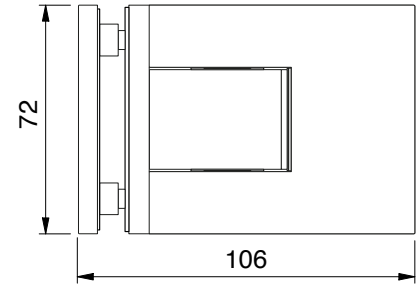

Merkmale

beidseitig max. 115° öffnend, mit Abdeckkappe, stufenlose Nulllageneinstellung, auf den letzten Zentimetern selbstschliessend, Dichtprofil beschlagseitig im Bandbereich unterbrochen, Tragfähigkeit (2 Bänder) 50 kg (max. Türflügelbreite 1000 mm)

Art.-Nr.	Glasdicke
8315__	6*/8/10* mm



Oberfläche:

	ZN5	glanzverchromt
	ZNPVD22	Edelstahloptik
	ZN134	weiß matt
	ZN135	tiefschwarz matt
	ZNPVD39	Goldbronze gebürstet
	ZNPVD40	Goldoptik gebürstet
	ZNPVD41	Kupferoptik gebürstet
	ZNPVD42	Graphitmetall-Optik gebürstet

***Wichtig**

Bei Verwendung der Beschläge für 6 oder 10 mm Glasdicke bitte das Einlagenset Art. Nr. HZ-SET12 pro Beschlag kostenlos mitbestellen.
*Die Glasbearbeitung für 6 oder 10 mm Glas können Sie bei unserer Anwendungstechnik anfordern.



8315ZN Glas-Glas 90°

MADE IN GERMANY



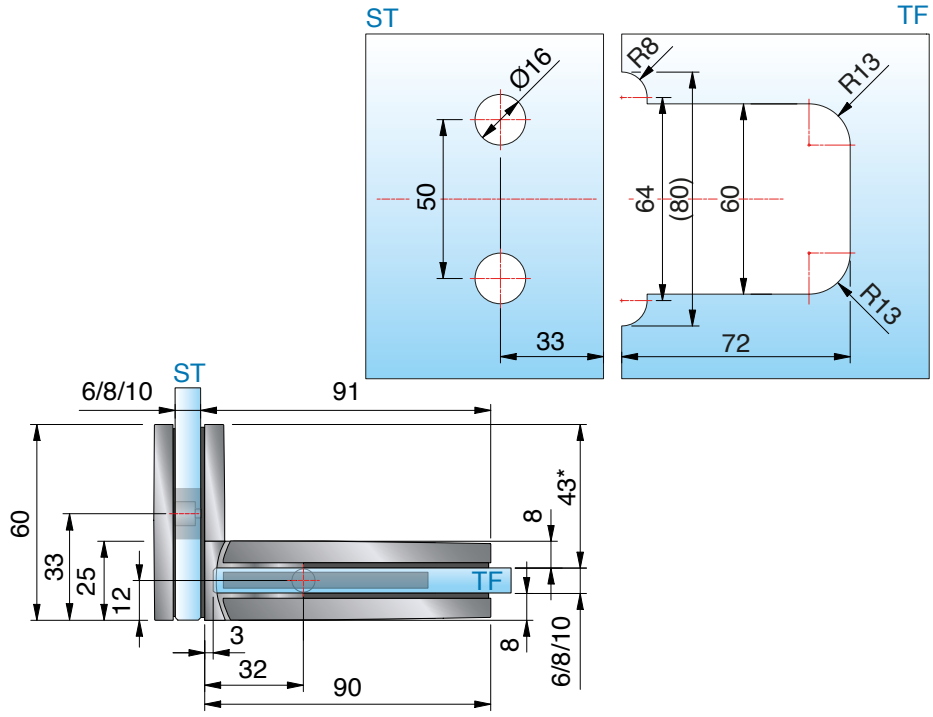

ohne Dichtprofil, *Glasbearbeitung für 8 mm

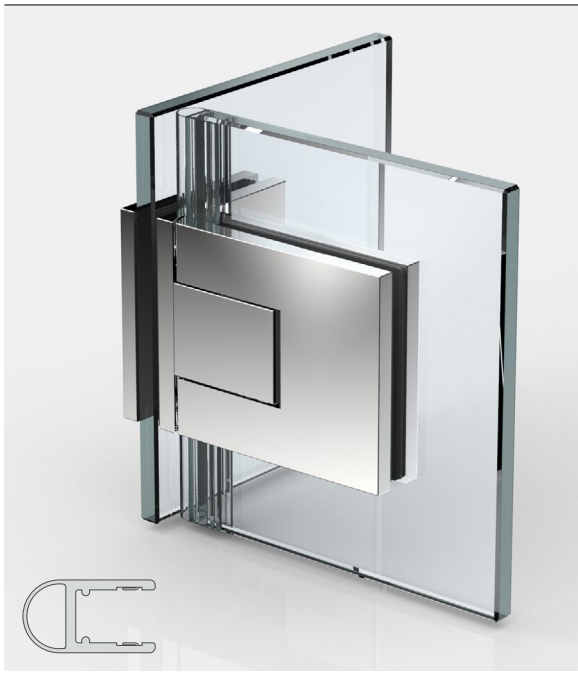

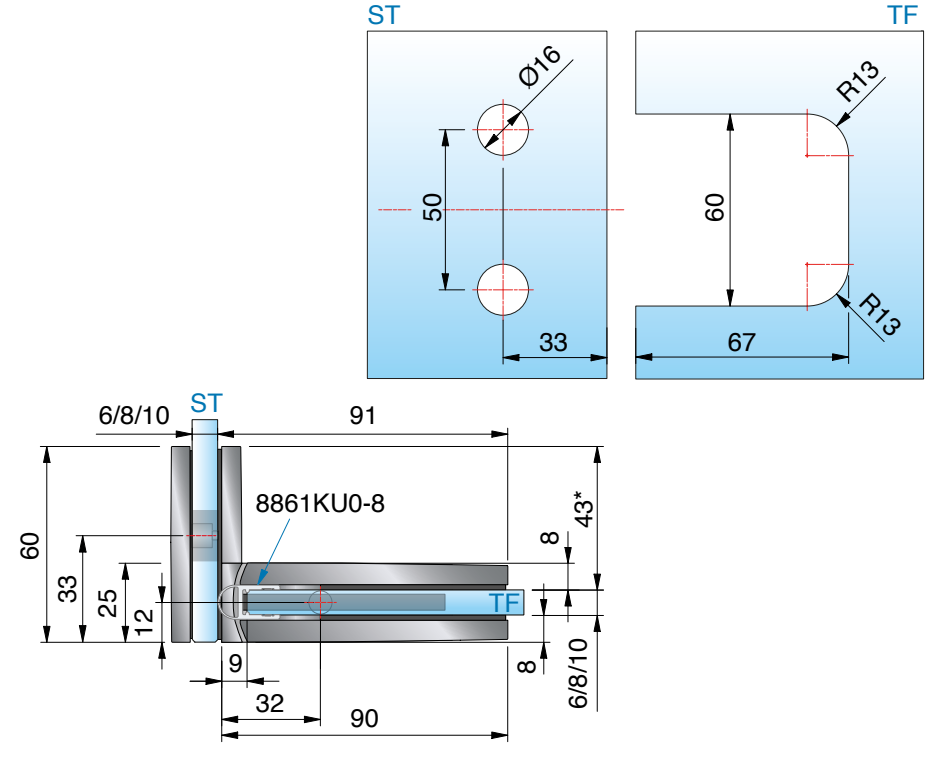

mit Dichtprofil 8861KU0-8-2010 (2500), *Glasbearbeitung für 8 mm

ST = Seitenteil | TF = Türflügel | W = Wand

8315ZN Glas-Glas 90°

MADE IN GERMANY



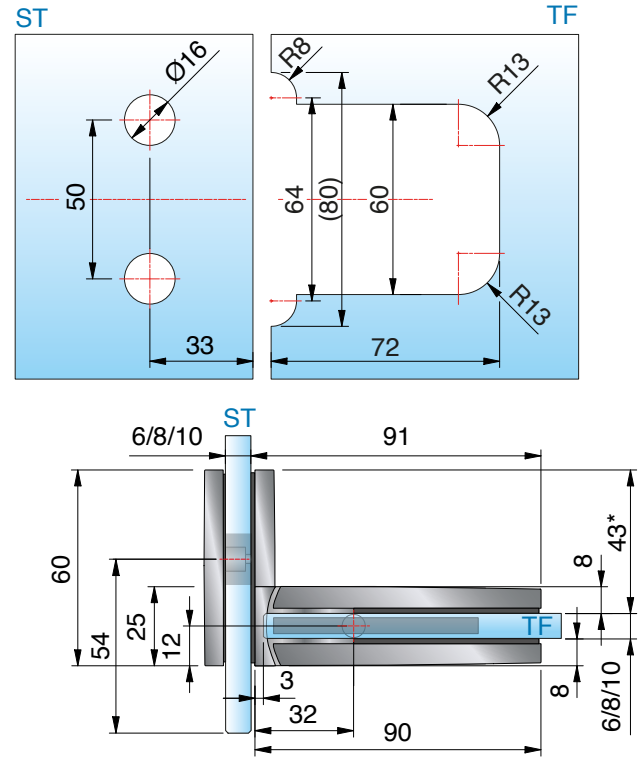

ohne Dichtprofil, *Glasbearbeitung für 8 mm,
30 mm eingerückt

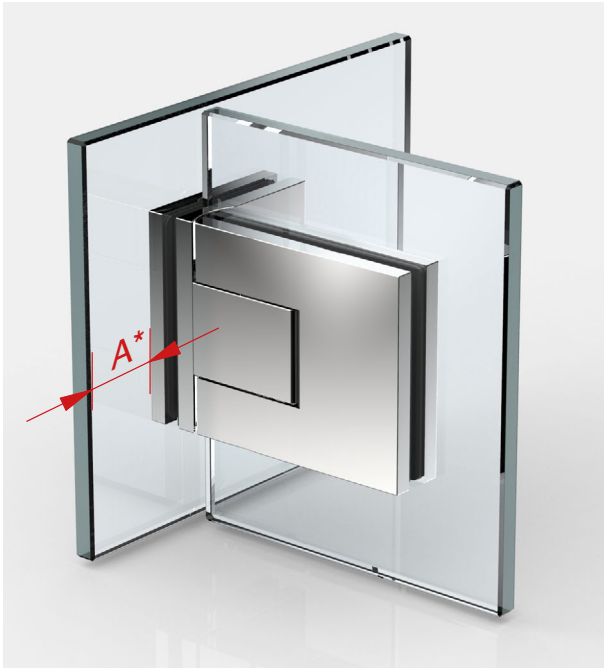



Beim Beschlag Glas-Glas 90° werden nur Glasbohrungen im Seitenteil benötigt. Dadurch ist ein Einrücken des Glastürflügels nach innen möglich und der Überstand (A) kann selbst bestimmt werden.

8315ZN Glas-Glas 90°

MADE IN GERMANY



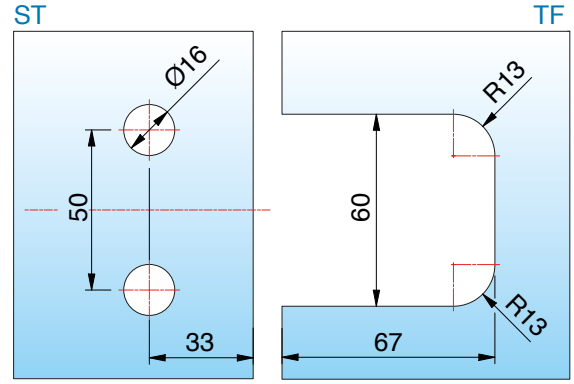

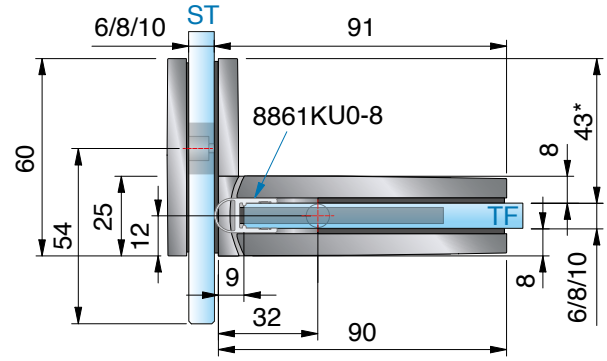

mit Dichtprofil 8861KU0-8-2010 (2500), *Glasbearbeitung für 8 mm, 30 mm eingerückt

ST = Seitenteil | TF = Türflügel | W = Wand

8311ZN Glas-Glas 135°

MADE IN GERMANY



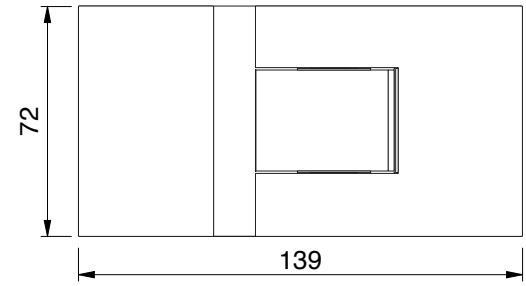

Art.-Nr.	Glasdicke
8311__	6*/8/10* mm

Oberfläche:

	ZN5	glanzverchromt
	ZNPVD22	Edelstahloptik
	ZN134	weiß matt
	ZN135	tiefschwarz matt
	ZNPVD39	Goldbronze gebürstet
	ZNPVD40	Goldoptik gebürstet
	ZNPVD41	Kupferoptik gebürstet
	ZNPVD42	Graphitmetall-Optik gebürstet

IN VORBEREITUNG

Merkmale
beidseitig max. 115° öffnend, mit Abdeckkappe, stufenlose Nulllageneinstellung, auf den letzten Zentimetern selbstschliessend, Dichtprofil beschlagseitig im Bandbereich unterbrochen, Tragfähigkeit (2 Bänder) 50 kg (max. Türflügelbreite 1000 mm)

***Wichtig**
Bei Verwendung der Beschläge für 6 oder 10 mm Glasdicke bitte das Einlagenset Art. Nr. HZ-SET11 pro Beschlag kostenlos mitbestellen.
*Die Glasbearbeitung für 6 oder 10 mm Glas können Sie bei unserer Anwendungstechnik anfordern.

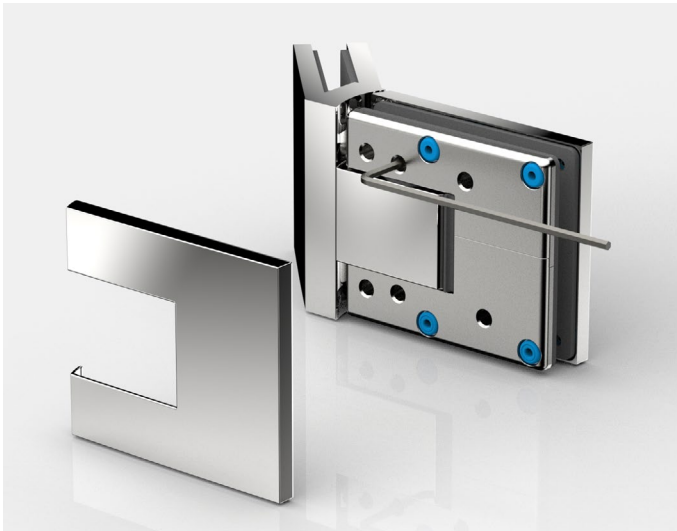

8311ZN Glas-Glas 135°

MADE IN GERMANY



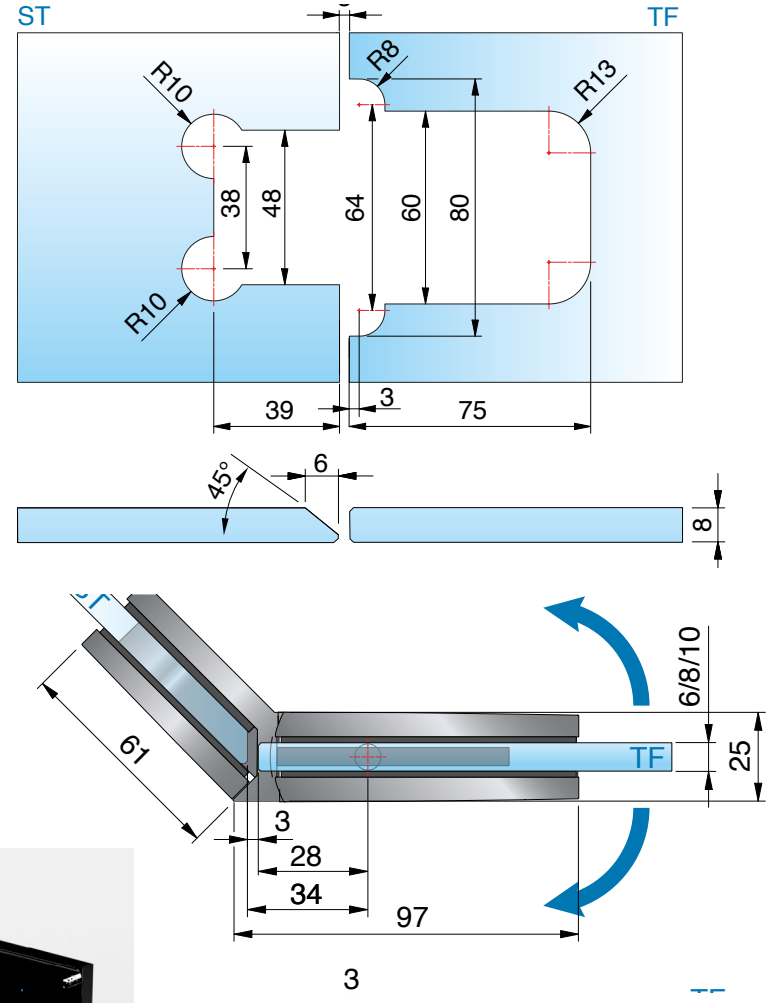

ohne Dichtprofil, *Glasbearbeitung für 8 mm



ST = Seitenteil | TF = Türflügel | W = Wand

8311ZN Glas-Glas 135°

MADE IN GERMANY



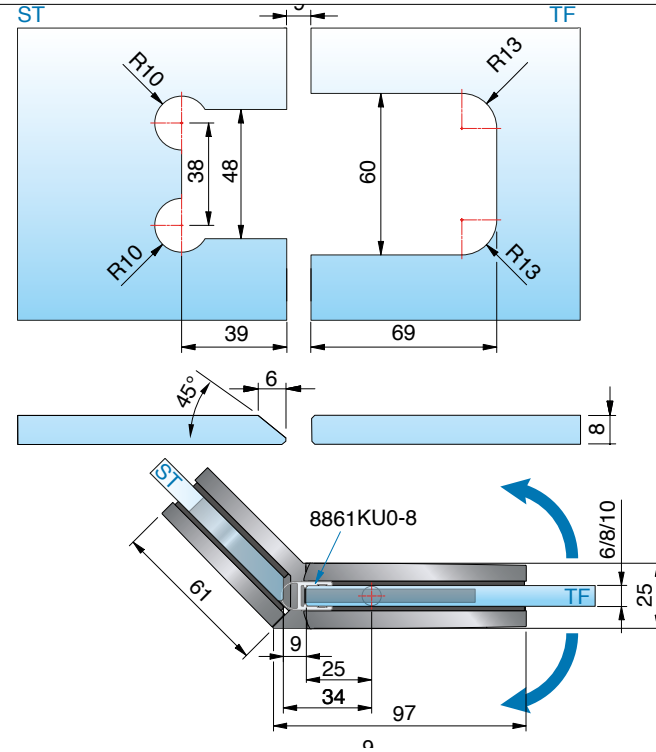

mit Dichtprofil 8861KU0-8-2010 (2500), *Glasbearbeitung für 8 mm



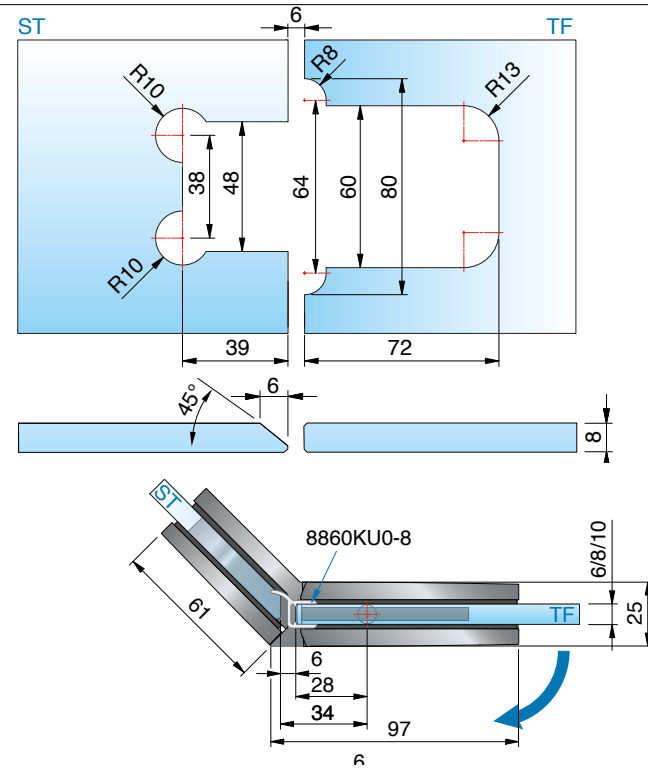

mit Dichtprofil 8860KU0-8-2010 (2500), *Glasbearbeitung für 8 mm

ST = Seitenteil | TF = Türflügel | W = Wand

8311ZN Glas-Glas 135°

MADE IN GERMANY



8302ZN Glas-Wand 90° - verstellbar

MADE IN GERMANY



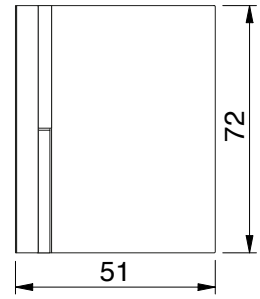

Merkmale
Wandbefestigung mit Langlochverstellung, mit Abdeckkappe, Winkelgradzahl stufenlos verstellbar von 60° – 100°
*Die Glasbearbeitung für 6 oder 10 mm Glas können Sie bei unserer Anwendungstechnik anfordern.

Art.-Nr.	Glasdicke
8302__	6/8/10 mm

Oberfläche:

	ZN5	glanzverchromt
	ZNPVD22	Edelstahloptik
	ZN134	weiß matt
	ZN135	tiefschwarz matt
	ZNPVD39	Goldbronze gebürstet
	ZNPVD40	Goldoptik gebürstet
	ZNPVD41	Kupferoptik gebürstet
	ZNPVD42	Graphitmetall-Optik gebürstet

IN VORBEREITUNG

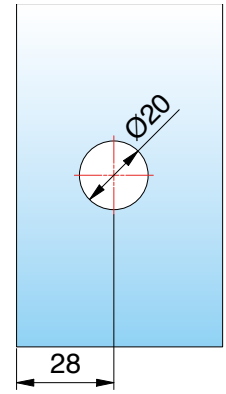

Bohrungen Ø 20 mm
*Glasbearbeitung für 8 mm
Bei unterschiedlichen Gradzahlen ändert sich der Gehrungswinkel oder der Bohrungsabstand entsprechend der Tabelle auf S. 73.

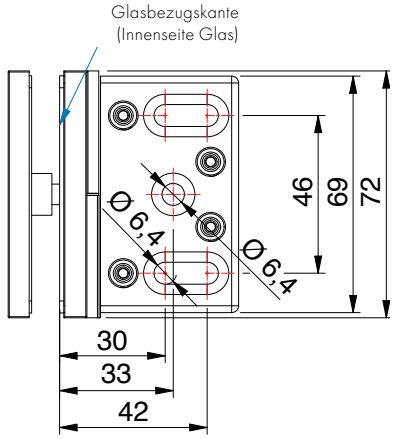

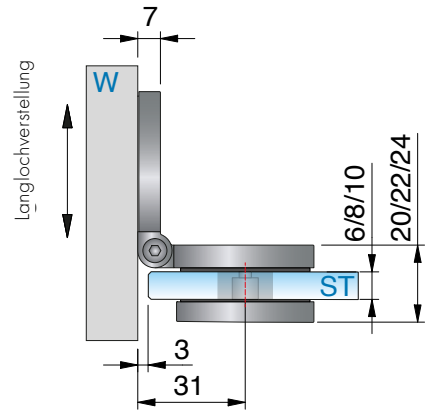

ST = Seitenteil | TF = Türflügel | W = Wand

8302ZN Glas-Wand 90° - verstellbar

MADE IN GERMANY





Ausgleich von schrägen Wänden von 60° – 100° mit dem verstellbaren Winkelverbinder



Gehrungswinkel und Bohrlochmaße für 8302ZN

Winkel	Bohrlochmaß von Glaskante	Gehrungswinkel am Glas	Bemerkung
60°	37 mm	30°	-
65°	35 mm	25°	-
70°	34 mm	20°	-
75°	32 mm	15°	-
80°	31 mm	10°	-
85°	29 mm	5°	-
90°	28 mm	ohne Gehrung	Bohrung geschlitzt
95°	28 mm	5°	Bohrung geschlitzt
100°	27 mm	10°	Bohrung geschlitzt

8316ZN Glas-Wand 90° - starr

MADE IN GERMANY



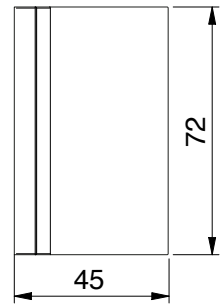

Merkmale
Wandbefestigung mit Langlochverstellung, mit Abdeckkappe

Art.-Nr.	Glasdicke
8316__	6/8/10 mm

Oberfläche:

	ZN5	glanzverchromt
	ZNPVD22	Edelstahloptik
	ZN134	weiß matt
	ZN135	tiefschwarz matt
	ZNPVD39	Goldbronze gebürstet
	ZNPVD40	Goldoptik gebürstet
	ZNPVD41	Kupferoptik gebürstet
	ZNPVD42	Graphitmetall-Optik gebürstet

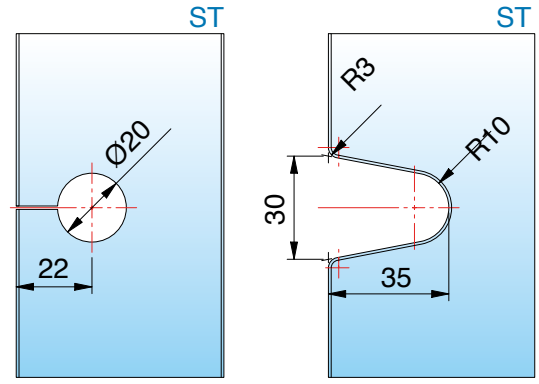

Bohrung Ø 20 mm oder Randausschnitt R35
Glasbearbeitung für 6/8/10 mm



ST = Seitenteil | TF = Türflügel | W = Wand

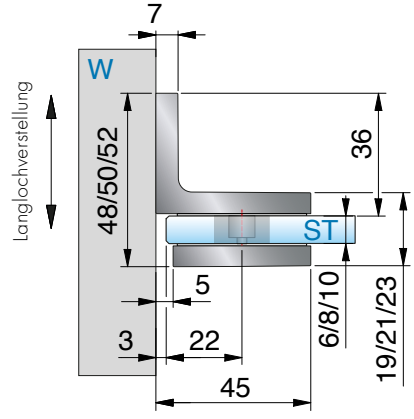

Glasbezugskante
(Innenseite Glas)

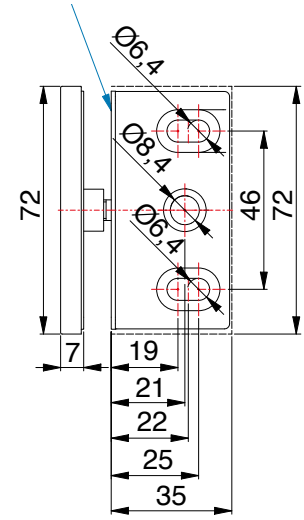

8318ZN Glas-Wand 180° - starr

MADE IN GERMANY



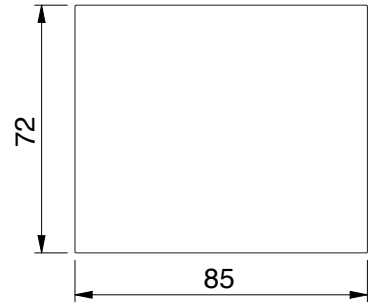

Merkmale
Wandbefestigung mit Langlochverstellung, mit Abdeckkappe

Art.-Nr.		Glasdicke
8318__		6/8/10 mm
Oberfläche:		
	ZN5	glanzverchromt
	ZNPVD22	Edelstahloptik
	ZN134	weiß matt
	ZN135	tiefschwarz matt
	ZNPVD39	Goldbronze gebürstet
	ZNPVD40	Goldoptik gebürstet
	ZNPVD41	Kupferoptik gebürstet
	ZNPVD42	Graphitmetall-Optik gebürstet

ST

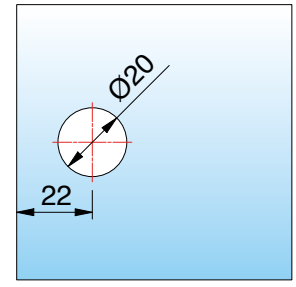

Bohrung Ø 20 mm
Glasbearbeitung für 6/8/10 mm

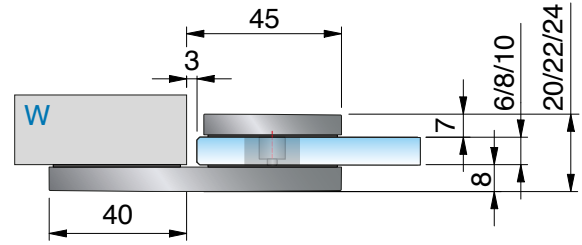



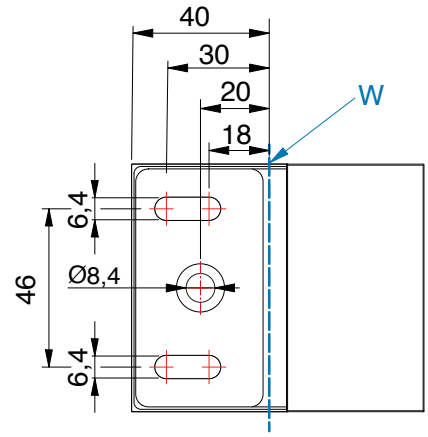

ST = Seitenteil | TF = Türflügel | W = Wand

8303ZN Glas-Wand 135° - verstellbar

MADE IN GERMANY



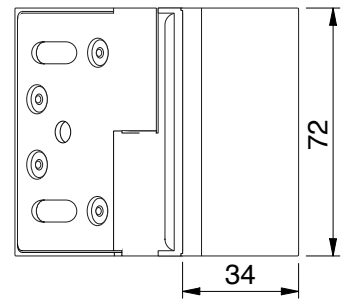

Merkmale

Wandbefestigung mit Langlochverstellung, mit Abdeckkappe, Winkelgradzahl stufenlos verstellbar von 100° – 140°

*Die Glasbearbeitung für 6 oder 10 mm Glas können Sie bei unserer Anwendungstechnik anfordern.

Art.-Nr.	Glasdicke
8303__	6/8/10 mm

Oberfläche:

ZN5	glanzverchromt
ZNPVD22	Edelstahloptik
ZN134	weiß matt
ZN135	tiefschwarz matt
ZNPVD39	Goldoptik gebürstet
ZNPVD40	Goldoptik gebürstet
ZNPVD41	Kupferoptik gebürstet
ZNPVD42	Graphitmetall-Optik gebürstet

IN VORBEREITUNG

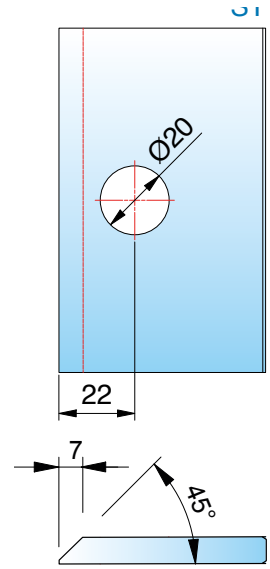

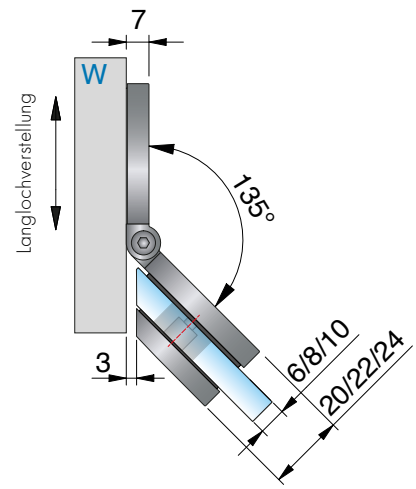

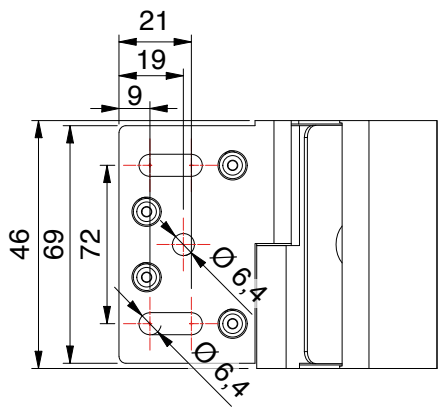

Bohrungen Ø 20 mm

*Glasbearbeitung für 8 mm

Bei unterschiedlichen Gradzahlen ändert sich der Gehrungswinkel oder der Bohrungsabstand entsprechend der Tabelle auf S. 77.

ST = Seitenteil | TF = Türflügel | W = Wand

8303ZN Glas-Wand 135° - verstellbar

MADE IN GERMANY





Ausgleich von schrägen Wänden von 100° – 140° mit dem verstellbaren Winkelverbinder



Gehrungswinkel und Bohrlochmaße für 8303ZN

Winkel	Bohrlochmaß von Glaskante	Gehrungswinkel am Glas	Bemerkung
100°	27 mm	10°	-
105°	26 mm	15°	-
110°	26 mm	20°	-
115°	25 mm	25°	Bohrung geschlitzt
120°	24 mm	30°	Bohrung geschlitzt
125°	24 mm	35°	Bohrung geschlitzt
130°	23 mm	40°	Bohrung geschlitzt
135°	22 mm	45°	Bohrung geschlitzt
140°	20 mm	50°	Bohrung geschlitzt

8317ZN Glas-Glas 90° - starr

MADE IN GERMANY



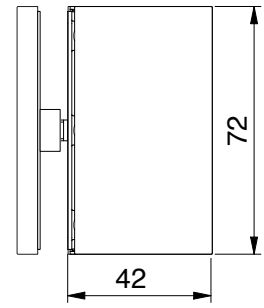

Merkmale

verdeckte Verschraubung mit Abdeckkappe

*Die Glasbearbeitung für 6 oder 10 mm Glas können Sie bei unserer Anwendungstechnik anfordern.

Art.-Nr.		Glasdicke
8317__		6*/8/10* mm
Oberfläche:		
ZN5	glanzverchromt	
ZNPVD22	Edelstahloptik	
ZN134	weiß matt	
ZN135	tiefschwarz matt	
ZNPVD39	Goldbronze gebürstet	
ZNPVD40	Goldoptik gebürstet	
ZNPVD41	Kupferoptik gebürstet	
ZNPVD42	Graphitmetall-Optik gebürstet	

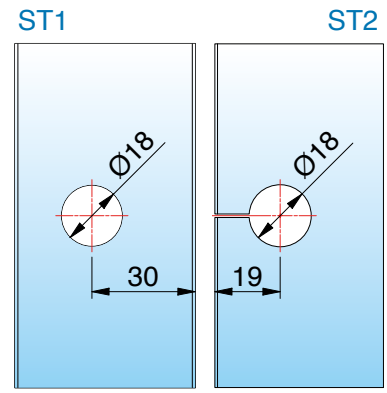

Glasbearbeitung für 6/8/10 mm

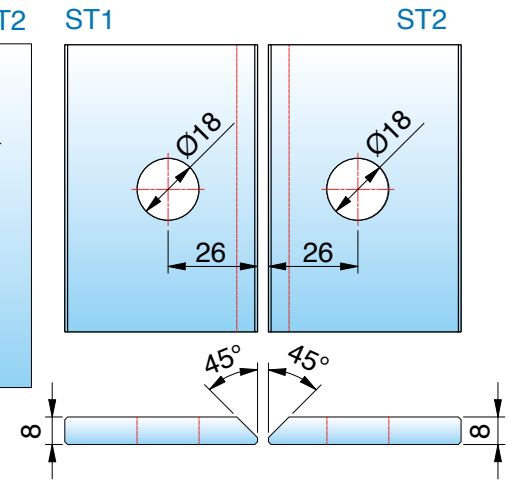



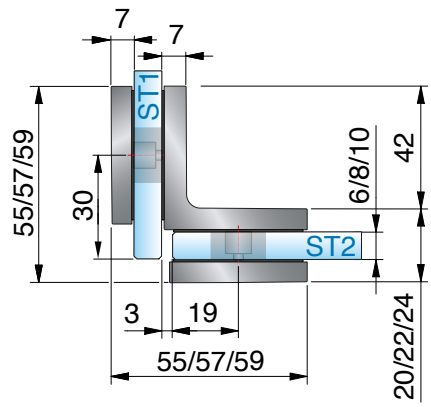

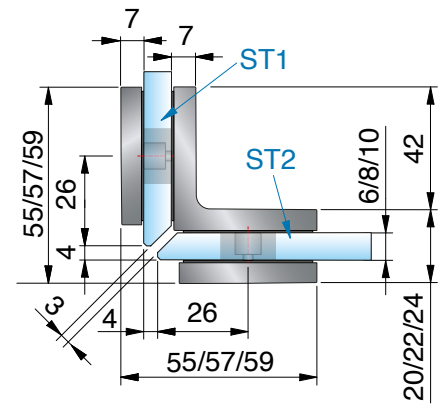

ST = Seitenteil | TF = Türflügel | W = Wand

8319ZN Glas-Glas 180° - starr

MADE IN GERMANY



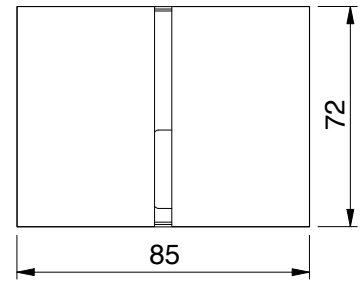

Merkmale

verdeckte Verschraubung mit Abdeckkappe

*Die Glasbearbeitung für 6 oder 10 mm Glas können Sie bei unserer Anwendungstechnik anfordern.

Art.-Nr.		Glasdicke
8319__		6*/8/10* mm
Oberfläche:		
	ZN5	glanzverchromt
	ZNPVD22	Edelstahloptik
	ZN134	weiß matt
	ZN135	tiefschwarz matt
	ZNPVD39	Goldbronze gebürstet
	ZNPVD40	Goldoptik gebürstet
	ZNPVD41	Kupferoptik gebürstet
	ZNPVD42	Graphitmetall-Optik gebürstet

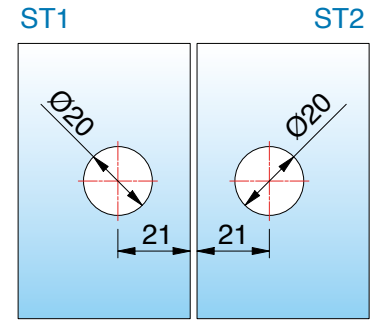

Bohrung Ø 20 mm

Glasbearbeitung für 6/8/10 mm



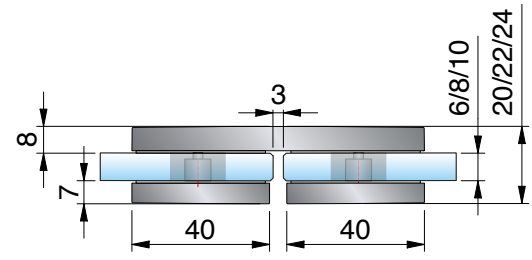

ST = Seitenteil | TF = Türflügel | W = Wand

8301ZN Glas-Glas 180° - beweglich

MADE IN GERMANY



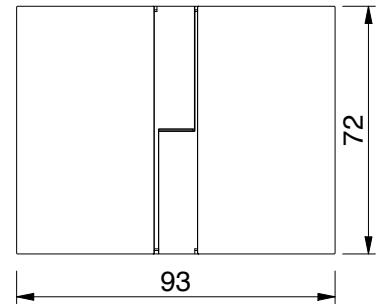

Merkmale

Stufenlos von 80°-180° verstellbar, verdeckte Verschraubung mit Abdeckkappe
*Die Glasbearbeitung für 6 oder 10 mm Glas können Sie bei unserer Anwendungstechnik anfordern.

Art.-Nr.		Glasdicke
8301__		6*/8/10* mm
Oberfläche:		
	ZN5	glanzverchromt
	ZNPVD22	Edelstahloptik
	ZN134	weiß matt
	ZN135	tiefschwarz matt
	ZNPVD39	Goldbronze gebürstet
	ZNPVD40	Goldoptik gebürstet
	ZNPVD41	Kupferoptik gebürstet
	ZNPVD42	Graphitmetall-Optik gebürstet

IN VORBEREITUNG

ST = Seitenteil | TF = Türflügel | W = Wand

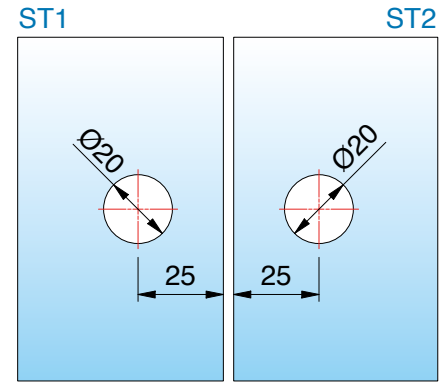

Bohrungen Ø 20 mm
Glasbearbeitung für 8 mm

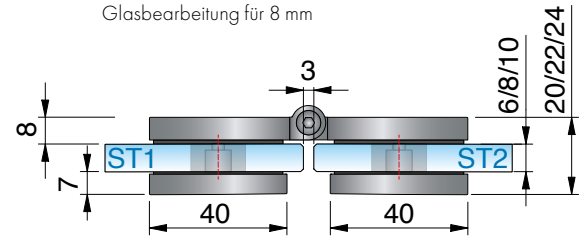

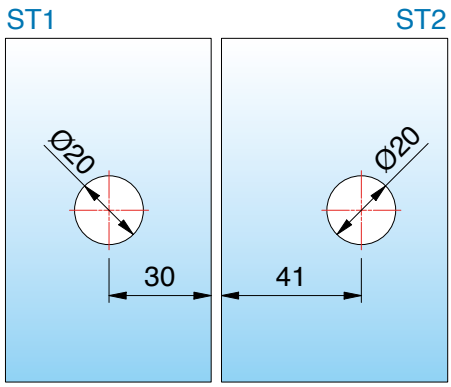

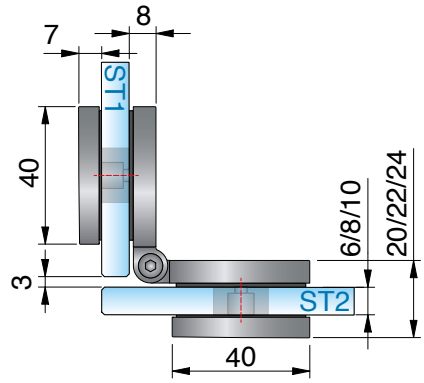

8301ZN Glas-Glas 180° - beweglich

MADE IN GERMANY





Ausgleich von schrägen Gläsern von 80° – 180° mit dem verstellbaren Winkelverbinder

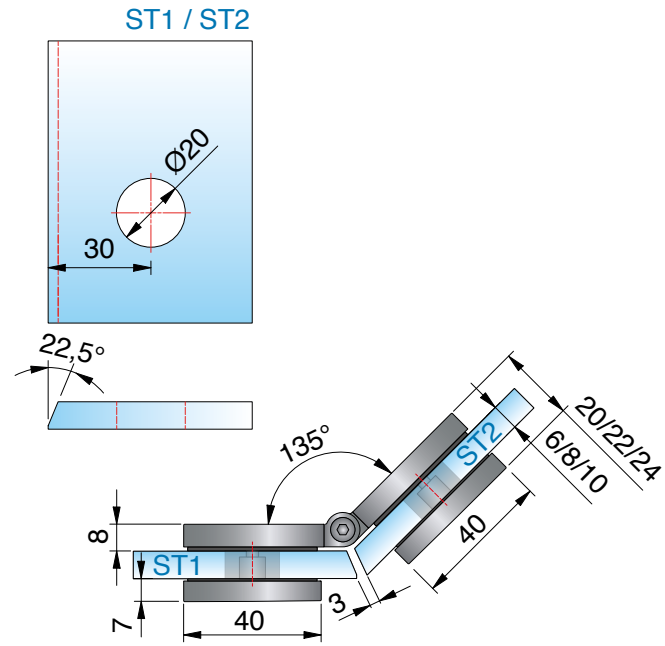

Gehrungswinkel und Bohrlochmaße für 8301ZN

Winkel	Bohrlochmaß von Glaskante	Gehrungswinkel am Glas	Bemerkung
80°	40 mm	50°	-
85°	38 mm	47,5°	-
90°	37 mm	45°	-
95°	36 mm	42,5°	-
100°	35 mm	40°	-
105°	35 mm	37,5°	-
110°	34 mm	35°	-
115°	33 mm	32,5°	-
120°	32 mm	30°	-
125°	31 mm	27,5	-
130°	31 mm	25°	-
135°	30 mm	22,5°	-
140°	30 mm	20°	-
145°	29 mm	17,5°	-
150°	28 mm	15°	-
155°	28 mm	12,5°	-
160°	27 mm	10°	-
165°	27 mm	7,5°	-
170°	26 mm	5°	-
175v	25 mm	0°	Bohrung geschlitzt
180°	25 mm	0°	Bohrung geschlitzt

erhältliche **Oberflächen**



ZN5
glanzverchromt

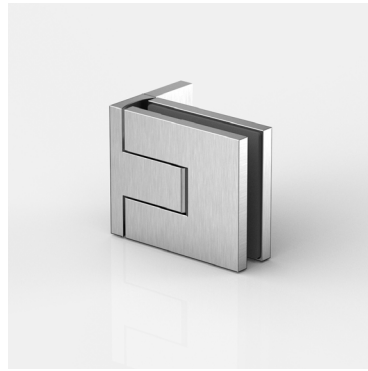

ZNPVD22
Edelstahloptik

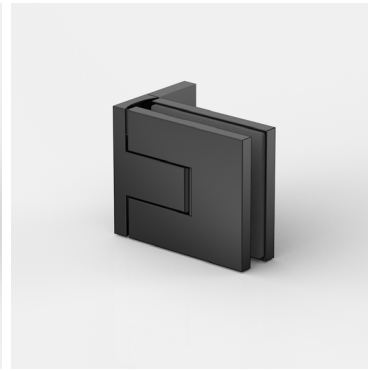

ZN135
tiefschwarz matt

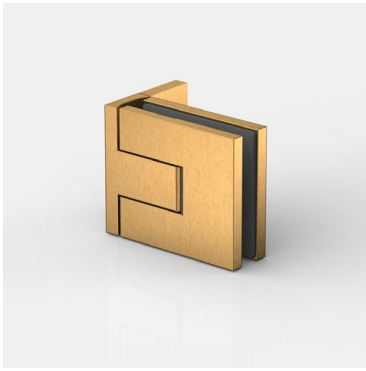

ZNPVD39
Goldbronze
gebürstet

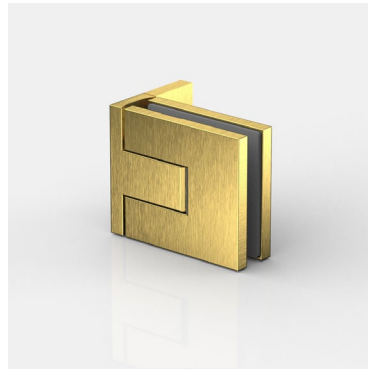

ZNPVD40
Goldoptik
gebürstet

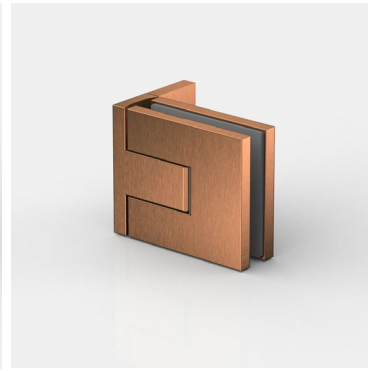

ZNPVD41
Kupferoptik
gebürstet

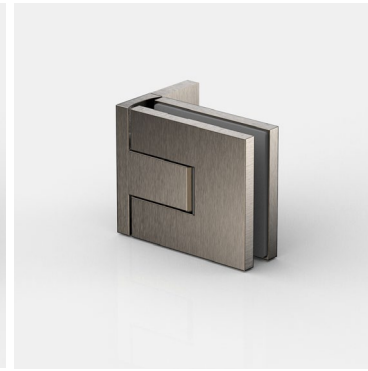

ZNPVD42
Graphitmetall-Optik
gebürstet

Eine Kompatibilitätstabelle zu den Armaturenherstellern und deren Farben finden Sie auf Seite 14













passende **Winkelverbinder**

für FLAMEA pro finden Sie ab Seite 126.

MADE
IN
GERMANY



FLAMEA pro

Duschpendeltürband



FLAMEA pro – the next generation of our classic

MADE IN GERMANY

Flamea pro repräsentiert die nächste Generation unseres renommierten Duschtür Bandes Flamea+.
Durch konsequente Weiterentwicklung und die Implementierung unserer umfassenden Erfahrungen als führender Duschbeschlagshersteller gewährleisten wir höchste technische Standards.
Das Ergebnis ist ein Produkt, das sich durch noch mehr Zuverlässigkeit, Robustheit und Langlebigkeit auszeichnet. Der Montagekomfort wurde in vielen Details weiter optimiert, um eine noch einfachere, zuverlässigere und kosteneffizientere Installation zu ermöglichen.

Das zeitlose, puristische Design vereint höchste ästhetische Ansprüche mit maximaler Benutzerfreundlichkeit und setzt neue Maßstäbe in der Dusch- und Saunabereichgestaltung.

- Tragfähigkeit (2 Bänder): max. zulässiges Gewicht: 47 kg, max. Türflügelbreite: 1000 mm
- Glasdicke: 8/10 mm
- Pendeltürband: Glas–Wand / Glas–Glas
- passende Winkelverbinder
- Dichtprofil beschlagseitig im Bandbereich unterbrochen
- optimiert für die Verbauung auch ohne Dichtprofile
- beidseitig 97° Öffnungswinkel für mehr Komfort
- minimierte Spaltmaße
- auf den letzten Zentimetern selbstschliessend
- komfortable Montage durch innovative Kappentechnik
- verdeckte Nulllageneinstellung
- Anwendungsbereiche:
  Einsatz im privaten Haus-/Wohnbau, Objekt- und Hotelbereich
- Haltbarkeit der Beschläge durch werksinterne Versuche nach DIN EN 14428:2015/A1:2018 5.5 und TR24 geprüft

innovative Techniken

MADE IN GERMANY

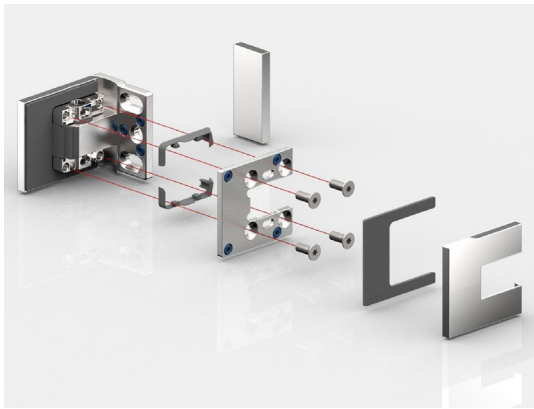

- **Beschlagskorpus und Gegenplatte**
  formschlüssiges Ineinandergreifen im Beschlagkorpus und 4-fache Verschraubung mit TX 30 Antrieb für maximalen Anpressdruck

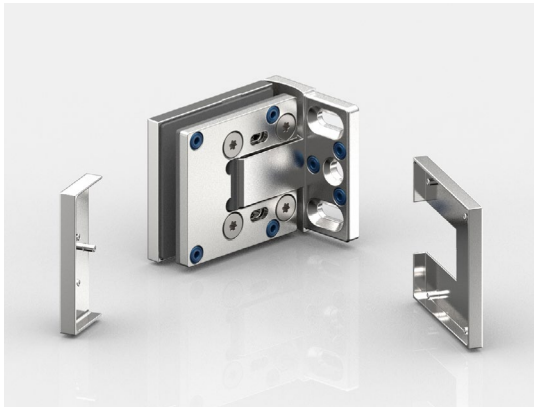

- **montagefreundliche Abdeckung:**
  Zum Fixieren der Abdeckkappen können diese mit den Zapfen schnell und sehr einfach in die vormontierten EPDM-Formteile gesteckt und andrückt werden. Um die Kappen gegen Diebstahl zu schützen, gibt es auch weiterhin Klebepunkte, um sie zu fixieren. Die Kappen überdecken alle Montageelemente für leichte Pflege und Reinigung. Dank der reinigungsbeständigen Arretierung bleiben die Kappen selbst bei intensivem Druck während der täglichen Pflege im Hotelbereich sicher fixiert.



- **neue Nulllagen-Technik:**
  Durch das Aufspreizen der Achse wird die Nulllage im Band fixiert, und ist beliebig oft justierbar

Bitte beachten Sie unseren Montagehinweise-Flyer auf www.pauli.de.



- auch als **Sauna-Beschlag lieferbar** (siehe Seite 380)

innovative Techniken

MADE IN GERMANY



- **vergrösserter Öffnungswinkel:**
  Das Band kann beidseitig bis 97° geöffnet werden.

innovative Techniken

MADE IN GERMANY

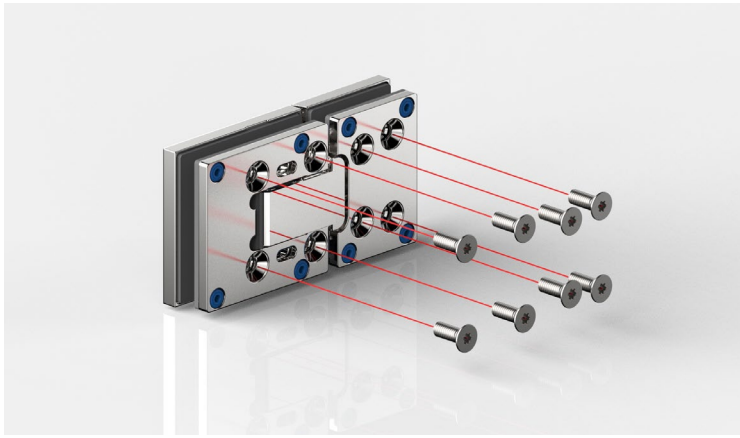

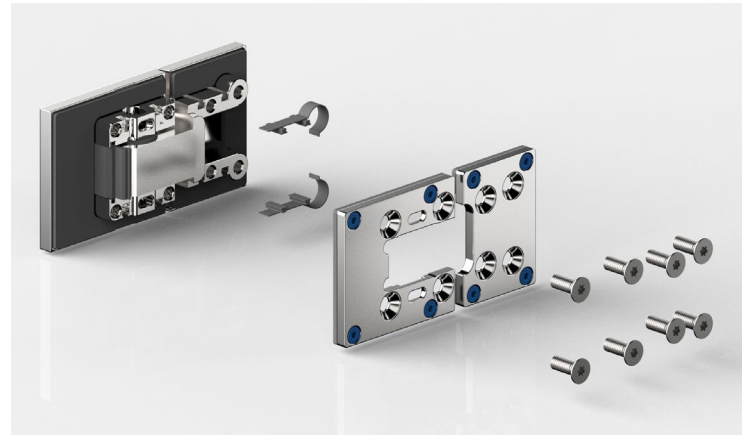

- Beschlagskorpus und Gegenplatte
  formschlüssiges Ineinander greifen im Beschlagkorpus und **8-fache Verschraubung** mit TX 30 Antrieb für maximalen Anpressdruck



- **vergrösserter Öffnungswinkel:**
  - das Band kann beidseitig bis 97° geöffnet werden
  - sehr gut für den barrierefreien Bereich geeignet
  - leichterer Zutritt auch in engen Bädern
  - Sicherheitsreserven gegen Fehlbedienung
  - Vermeidung von Überdrückung der Türen

8340ZN Glas-Wand 90°

MADE IN GERMANY



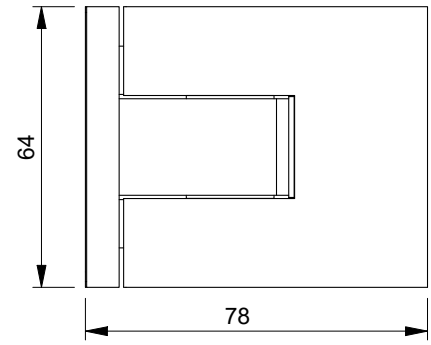

Art.-Nr.	Glasdicke
8340__	8/10* mm



Oberfläche:

	ZN5	glanzverchromt
	ZNPVD22	Edelstahloptik
	ZN135	tiefschwarz matt
	ZNPVD39	Goldbronze gebürstet
	ZNPVD40	Goldoptik gebürstet
	ZNPVD41	Kupferoptik gebürstet
	ZNPVD42	Graphitmetall-Optik gebürstet

Merkmale
beidseitig 97° öffnend, einseitige Befestigungslasche, Langlochverstellung mit Abdeckkappe, stufenlose Nulllageneinstellung, auf den letzten Zentimetern selbstschliessend, Dichtprofil beschlagseitig im Bandbereich unterbrochen,
Tragfähigkeit (2 Bänder) 47 kg (max. Türflügelbreite 1000 mm)

*Wichtig
Bei Verwendung der Beschläge für 10 mm Glasdicke bitte das Einlagenset **Art. Nr. HX-SET24** pro Beschlag kostenlos mitbestellen.
Die Glasbearbeitung für 10 mm Glas können Sie bei unserer Anwendungstechnik anfordern.

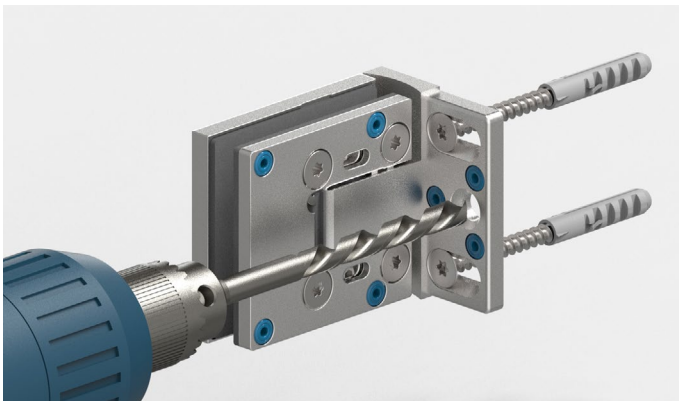

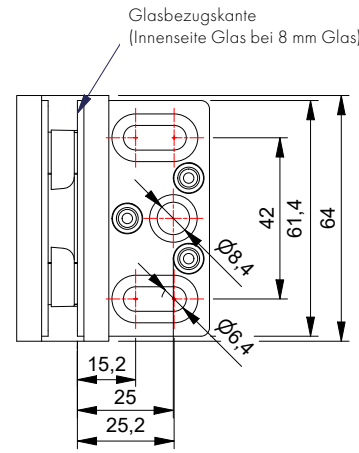

Die 3. Befestigungsbohrung verhindert das Verdrehen der Beschläge auf der Wand. Das Duschband ist so konstruiert, dass diese Bohrung mit einem 8 mm Bohrer im montierten Zustand ausgeführt werden kann.

8340ZN Glas-Wand 90°

MADE IN GERMANY



ohne Dichtprofil

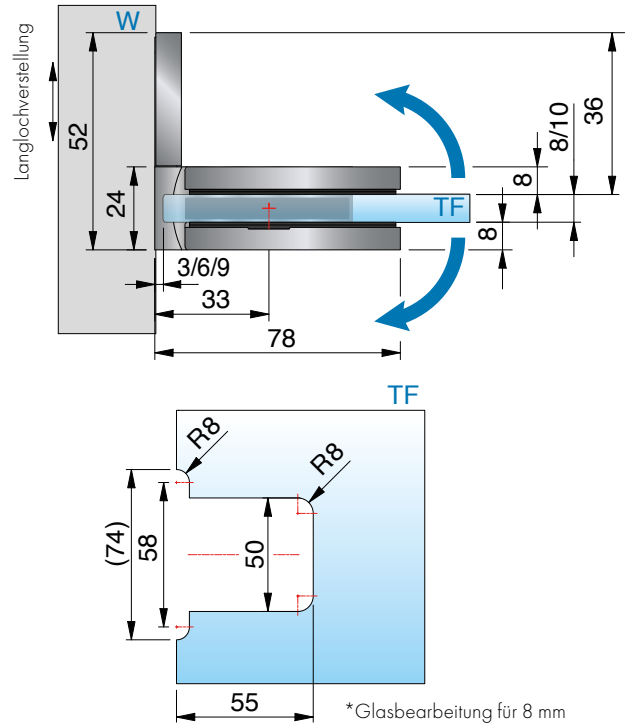

*Glasbearbeitung für 8 mm



mit Dichtprofil 8861KU0-8-2010 (2500)

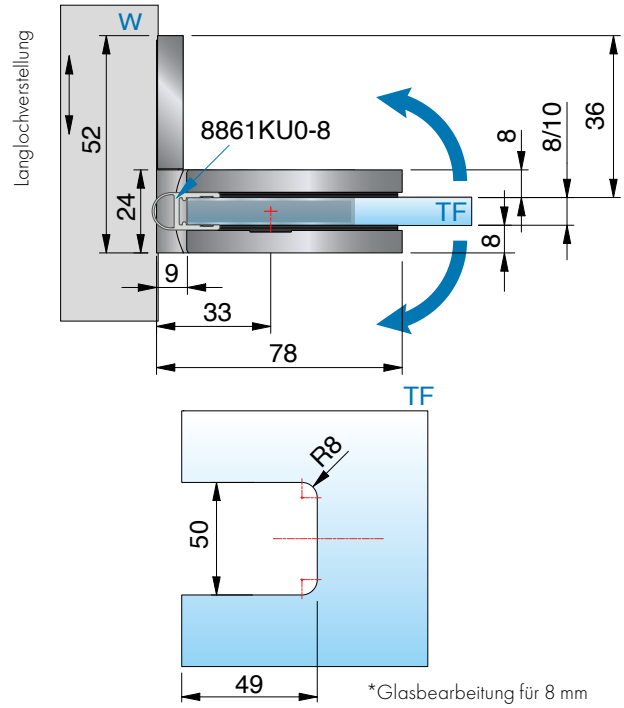

*Glasbearbeitung für 8 mm

ST = Seitenteil | TF = Türflügel | W = Wand

8346ZN Glas-Wand 90°

MADE IN GERMANY



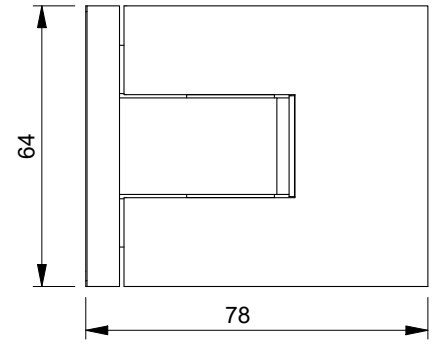

Merkmale
beidseitig 97° öffnend, beidseitige Befestigungslasche, Langlochverstellung mit Abdeckkappe, stufenlose Nulllageneinstellung, auf den letzten Zentimetern selbstschliessend, Dichtprofil beschlagseitig im Bandbereich unterbrochen,
Tragfähigkeit (2 Bänder) 47 kg (max. Türflügelbreite 1000 mm)

Art.-Nr.	Glasdicke
8346__	8/10* mm



*Wichtig
Bei Verwendung der Beschläge für 10 mm Glasdicke bitte das Einlagenset **Art. Nr. HX-SET24** pro Beschlag kostenlos mitbestellen.
Die Glasbearbeitung für 10 mm Glas können Sie bei unserer Anwendungstechnik anfordern.

Oberfläche:

	ZN5	glanzverchromt
	ZNPVD22	Edelstahloptik
	ZN135	tiefschwarz matt
	ZNPVD39	Goldbronze gebürstet
	ZNPVD40	Goldoptik gebürstet
	ZNPVD41	Kupferoptik gebürstet
	ZNPVD42	Graphitmetall-Optik gebürstet

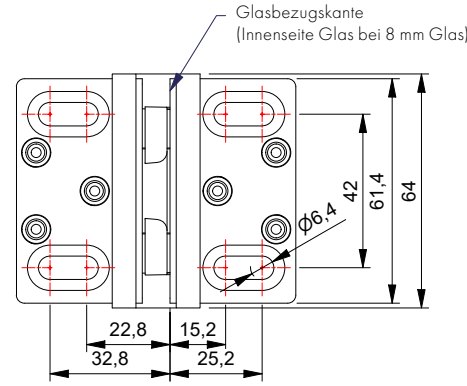

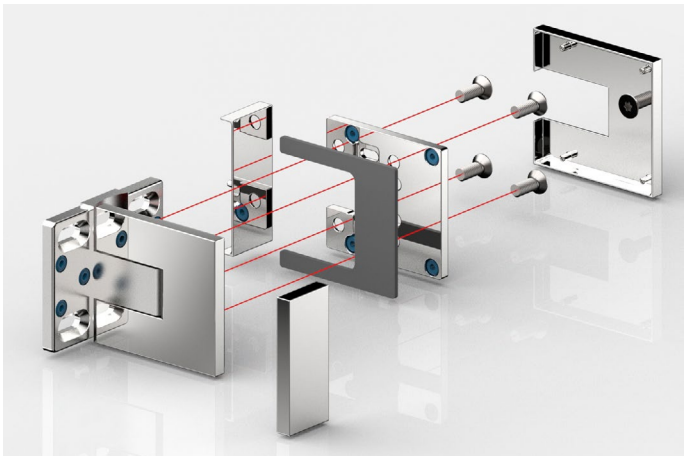

Beschlagskorpus und Gegenplatte
formschlüssiges Ineinander greifen im Beschlagkorpus und
8-fache Verschraubung mit TX 25 Antrieb für maximalen Anpressdruck

8346ZN Glas-Wand 90°

MADE IN GERMANY



ohne Dichtprofil

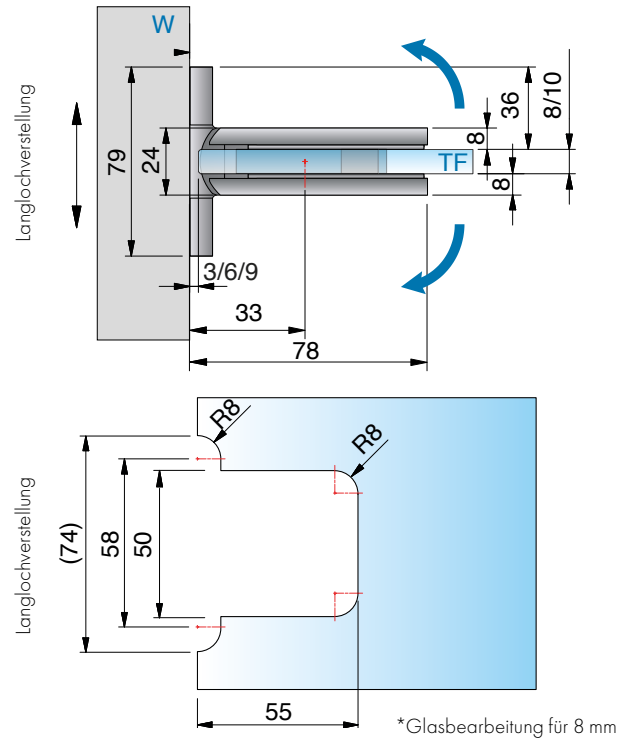

*Glasbearbeitung für 8 mm



mit Dichtprofil 8861KU0-8-2010 (2500)

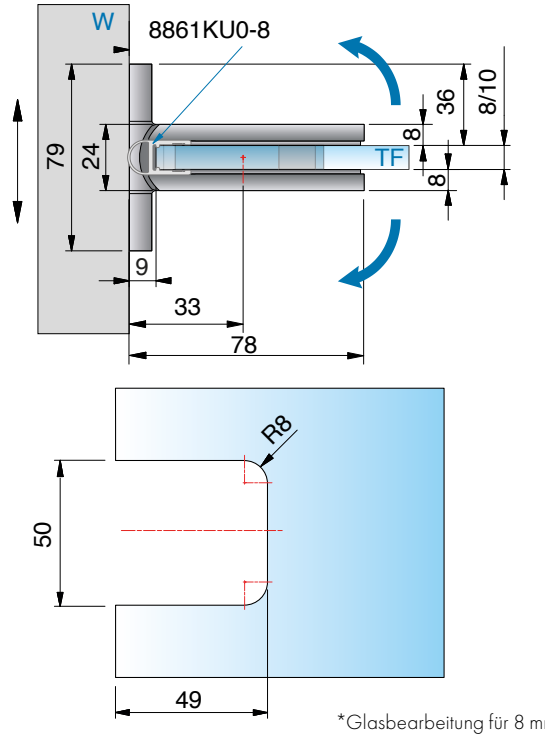

*Glasbearbeitung für 8 mm

ST = Seitenteil | TF = Türflügel | W = Wand

8342ZN Glas-Glas 180°

MADE IN GERMANY



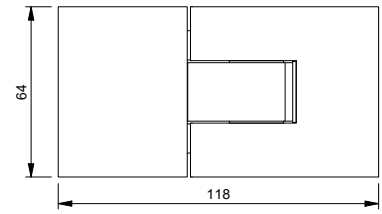

Art.-Nr.	Glasdicke
8342__	8/10* mm

Oberfläche:

	ZN5	glanzverchromt
	ZNPVD22	Edelstahloptik
	ZN135	tiefschwarz matt
	ZNPVD39	Goldbronze gebürstet
	ZNPVD40	Goldoptik gebürstet
	ZNPVD41	Kupferoptik gebürstet
	ZNPVD42	Graphitmetall-Optik gebürstet

Merkmale
je nach Dichtung beidseitig max. 97° öffnend, mit Abdeckkappen, stufenlose Nulllageneinstellung, auf den letzten Zentimetern selbstschließend, Dichtprofil beschlagseitig im Bandbereich unterbrochen,
Tragfähigkeit (2 Bänder) 47 kg (max. Türflügelbreite 1000 mm)

*Wichtig
Bei Verwendung der Beschläge für 10 mm Glasdicke bitte das Einlagenset
Art. Nr. HX-SET25 pro Beschlag kostenlos mitbestellen.
Die Glasbearbeitung für 10 mm Glas können Sie bei unserer Anwendungstechnik anfordern.



8342ZN Glas-Glas 180°

MADE IN GERMANY



ohne Dichtprofil

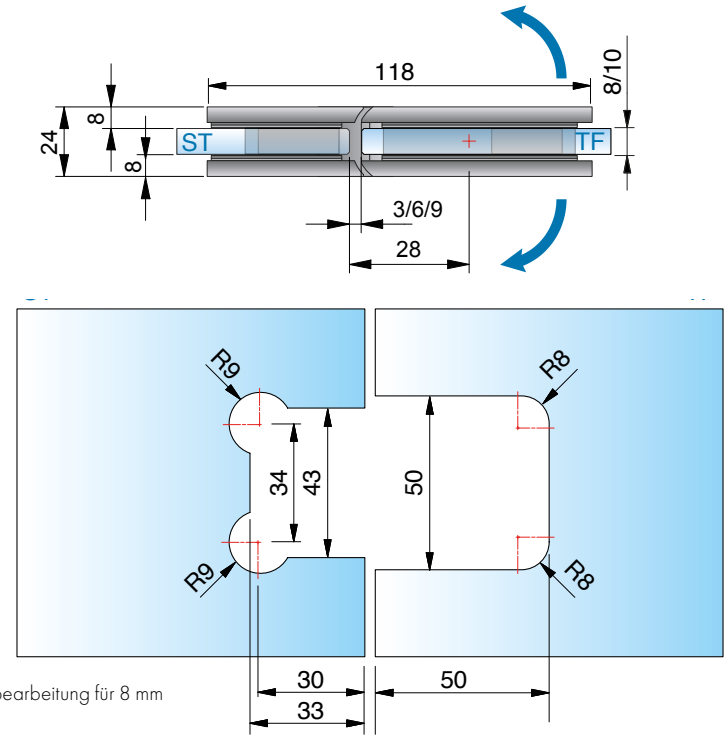

*Glasbearbeitung für 8 mm



mit Dichtprofil 8861KU0-8-2010 (2500)

ST = Seitenteil | TF = Türflügel | W = Wand

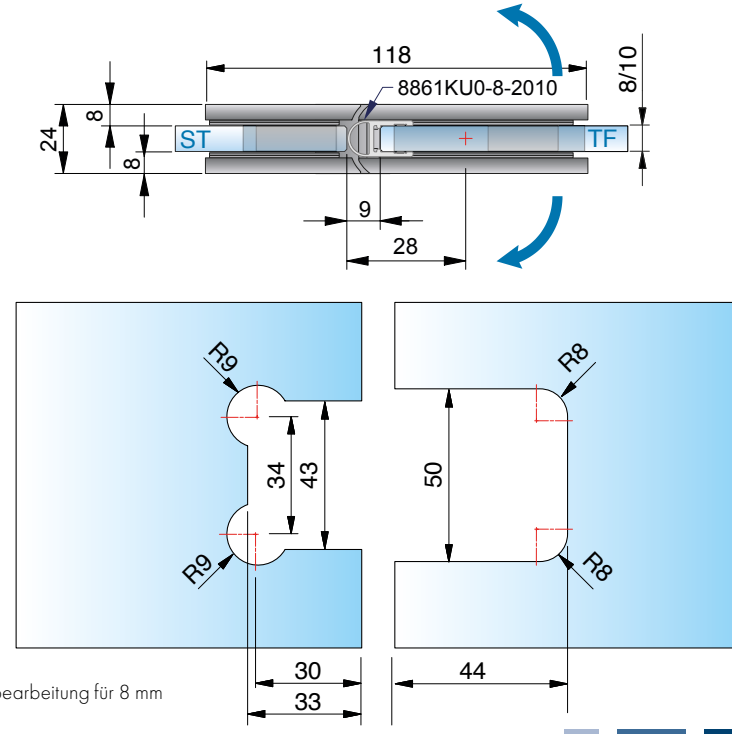

*Glasbearbeitung für 8 mm

8342ZN Glas-Glas 180°

MADE IN GERMANY



8342ZN Glas-Glas 180°

MADE IN GERMANY



mit Dichtprofil 8857KU0-8-2010 (2500)

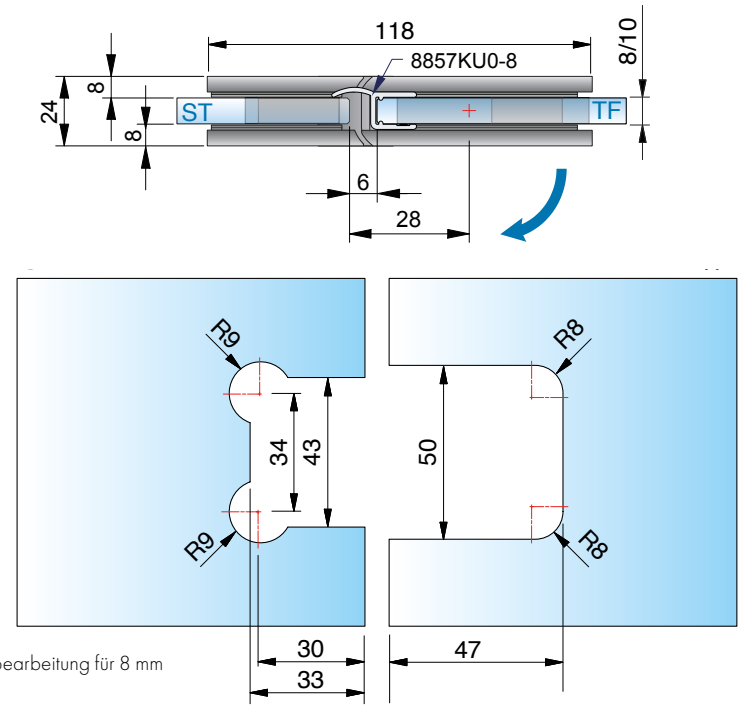

*Glasbearbeitung für 8 mm



mit Dichtprofil 8845KU0-8K-2500

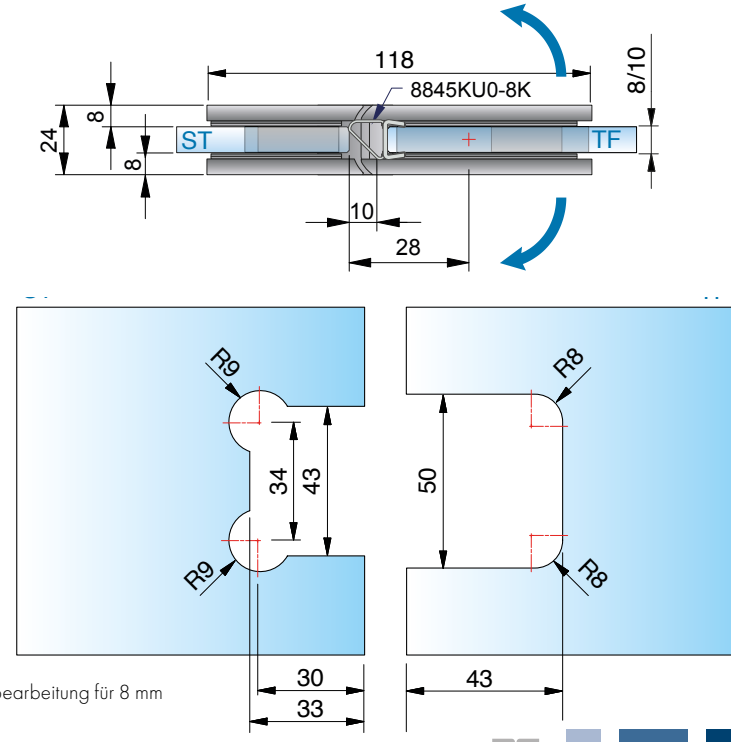

*Glasbearbeitung für 8 mm

ST = Seitenteil | TF = Türflügel | W = Wand

8344ZN Glas-Glas 90°

MADE IN GERMANY



8344ZN Glas-Glas 90°

MADE IN GERMANY



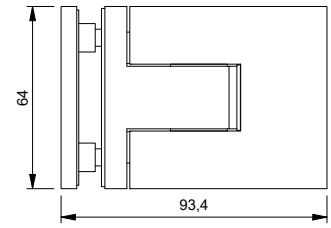

Merkmale
beidseitig max. 97° öffnend, mit Abdeckkappen, stufenlose Nulllageneinstellung, auf den letzten Zentimetern selbstschließend, Dichtprofil beschlagseitig im Bandbereich unterbrochen, Tragfähigkeit (2 Bänder) 47 kg (max. Türflügelbreite 1000 mm)

Art.-Nr.		Glasdicke
8344__		8/10* mm
Oberfläche:		
	ZN5	glanzverchromt
	ZNPVD22	Edelstahloptik
	ZN135	tiefschwarz matt
	ZNPVD39	Goldbronze gebürstet
	ZNPVD40	Goldoptik gebürstet
	ZNPVD41	Kupferoptik gebürstet
	ZNPVD42	Graphitmetall-Optik gebürstet

*Wichtig
Bei Verwendung der Beschläge für 10 mm Glasdicke bitte das Einlagenset **Art. Nr. HX-SET24** pro Beschlag kostenlos mitbestellen.
Die Glasbearbeitung für 10 mm Glas können Sie bei unserer Anwendungstechnik anfordern.



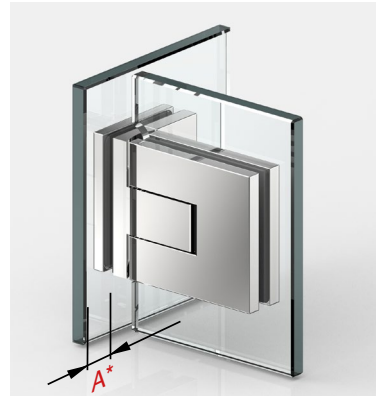

Beim Beschlag Glas-Glas 90° sind nur Glasbohrungen im Seitenteil vorgesehen, dadurch ist ein Einrücken des Glastürflügels nach innen möglich und der Überstand (A) kann selbst bestimmt werden.

8344ZN Glas-Glas 90°

MADE IN GERMANY



ohne Dichtprofil

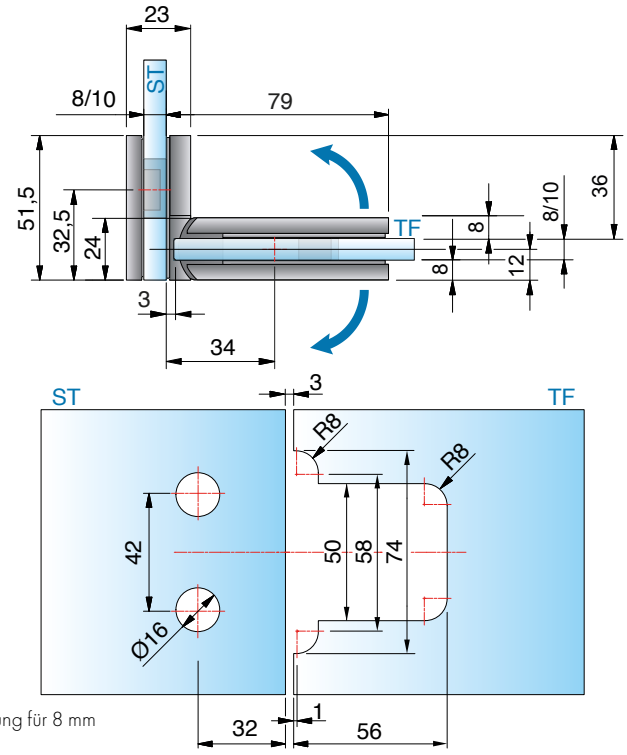

*Glasbearbeitung für 8 mm



mit Dichtprofil 8861KU0-8-2010 (2500)

ST = Seitenteil | TF = Türflügel | W = Wand

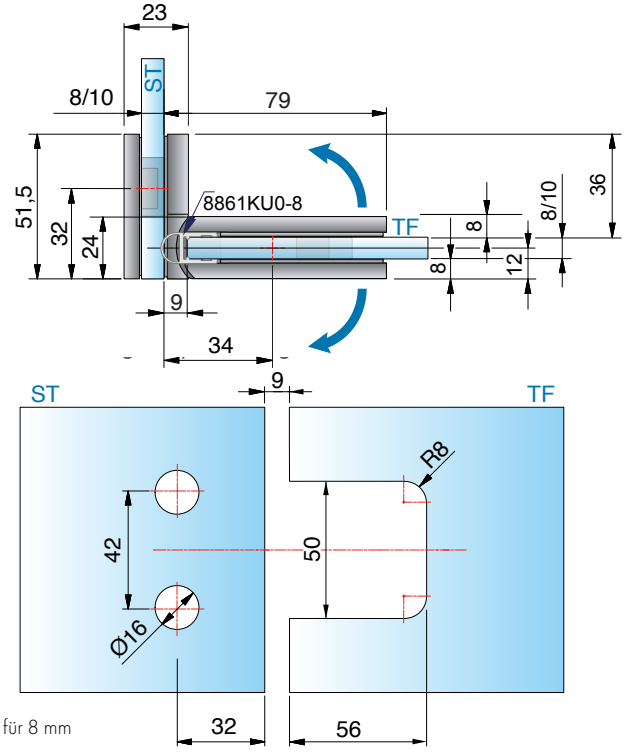

*Glasbearbeitung für 8 mm

8344ZN Glas-Glas 90°

MADE IN GERMANY



ohne Dichtprofil
Beispiel: 30 mm eingerückt

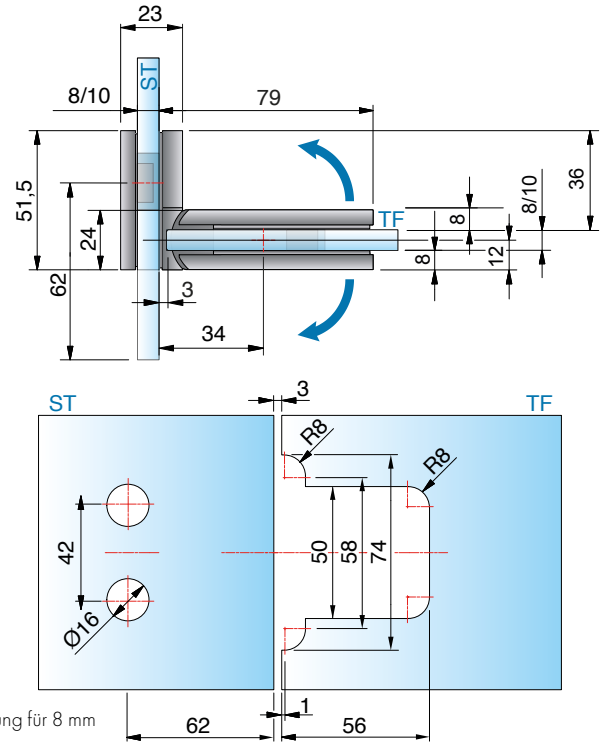

*Glasbearbeitung für 8 mm



mit Dichtprofil 8861KU0-8-2010 (2500)
Beispiel: 30 mm eingerückt

ST = Seitenteil | TF = Türflügel | W = Wand

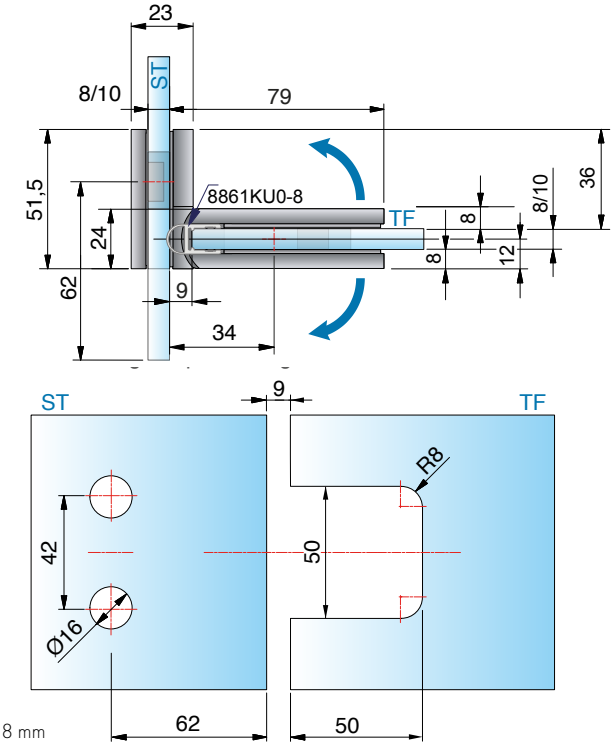

*Glasbearbeitung für 8 mm

erhältliche **Oberflächen**



ZN5
glanzverchromt



ZN1
mattverchromt



ZN10
glanzvernickelt



ZNPVD22
Edelstahloptik



ZNPVD20
Goldoptik



ZNPVD35
schwarz matt



ZN135
tiefschwarz matt

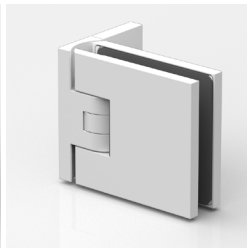

ZN134
weiß matt

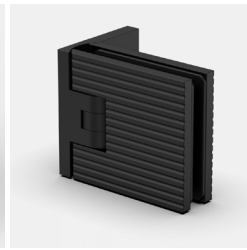

ZN135M1
tiefschwarz matt



ZN5M1
glanzverchromt

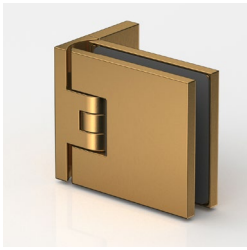

ZNPVD39
Goldbronze
gebürstet



ZNPVD40
Goldoptik
gebürstet

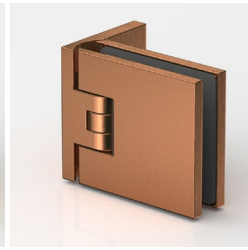

ZNPVD41
Kupferoptik
gebürstet



ZNPVD42
Graphitmetall-Optik
gebürstet

Eine Kompatibilitätstabelle zu den Armaturenherstellern und deren Farben finden Sie auf Seite 14









passende **Winkelverbinder**

für FLAMEA+ finden Sie ab Seite 126.

MADE
IN
GERMANY



FLAMEA+

Duschpendeltürband

PS SERVICE

Unser Service für Sie!

Auf **www.pauli.de** finden Sie viele verschiedene Aufmaßblätter für alle Standard-Einbausituationen.



FLAMEA+ – für Glücksmomente XL

MADE IN GERMANY

Die Serie FLAMEA+ wurde für Duschen der Top-Klasse entwickelt. Die optimale Einbausituation: Ganzglasduschen in XL-Formaten. FLAMEA+ erfüllt alle ästhetischen und funktionalen Ansprüche für den Objekt- und Privatbereich.

- beidseitig 90° öffnendes Duschpendeltürband
- auf den letzten Zentimetern selbstschließend
- mittig liegender Drehpunkt und daher als Pendeltür nutzbar
- stufenlose Nulllageneinstellung
- Tragfähigkeit (2 Bänder): 45 kg
  entsprechen einer maximalen Türflügelgröße von 900 x 2000 mm bei 10 mm Glasdicke.
- optimiert für die Verbauung ohne Dichtprofil
- keine sichtbare Verschraubung
- minimierte Spaltmaße und daher dichter
- Haltbarkeit der Beschläge durch werksinterne Versuche nach DIN EN 14428:2015/A1:2018 5.5 und TR24 geprüft

intelligente Konstruktion

MADE IN GERMANY

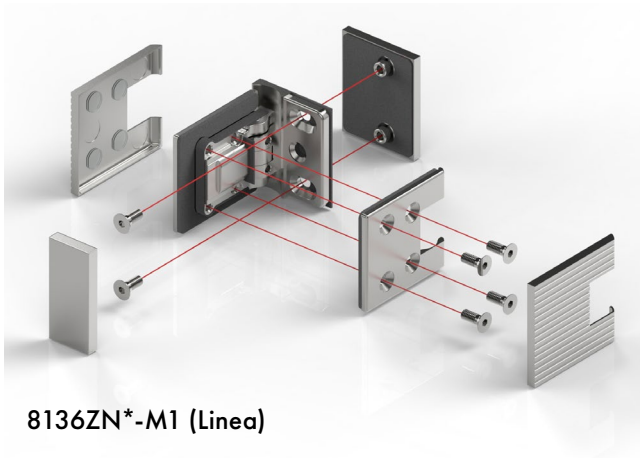

8136ZN*-M1 (Linea)

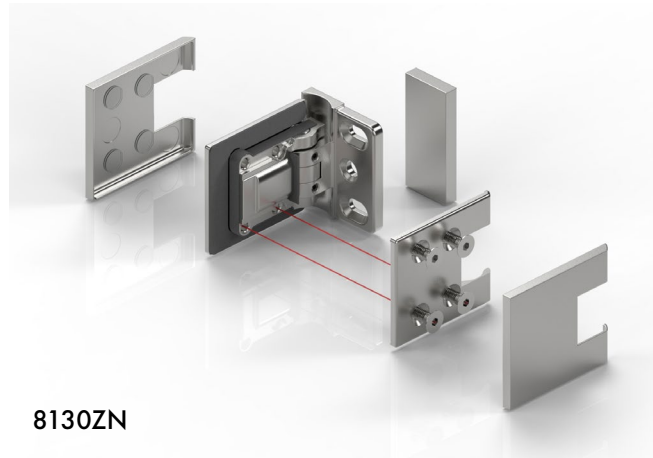

8130ZN

- **intelligent konstruiert:**
  Beschlagskorpus und Gegenplatte greifen formschlüssig ineinander und werden 4-fach fest verschraubt.



- Durch die Glasbohrungen im Seitenteil beim 90° Glas-Glas-Beschlag wird die Montage vereinfacht und ermöglicht es, den Glastürflügel nach innen zu versetzen. Dadurch kann man den Überstand (A) flexibel anpassen.

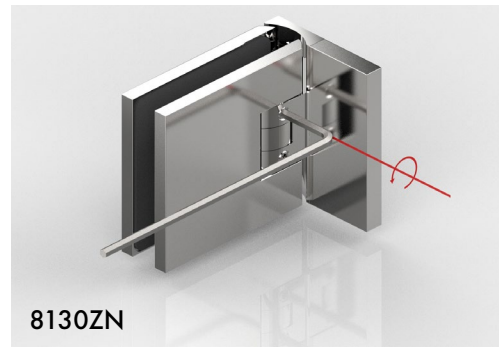

8130ZN

- **stufenlose** Nulllageneinstellung
- **stabile** Wandanschraubplatte
- keine sichtbare Befestigungsverschraubung





FLAMEA+ SN

- auch als **Sauna-Beschlag lieferbar** (siehe Seite 392)

Bitte beachten Sie unseren Montagehinweise-Flyer auf www.pauli.de.

FLAMEA+ LINEA

MADE IN GERMANY



Die neue Version mit edler Reliefsruktur verleiht diesem Band zeitlose lineare Ästhetik und vollendete Eleganz.





Passende Griffe zu Flamea+ Linea auf Seite 536



8130ZN5M1



8130ZN135M1



8134ZN5M1



8134ZN135M1



8132ZN5M1



8132ZN135M1



8131ZN5M1



8131ZN135M1

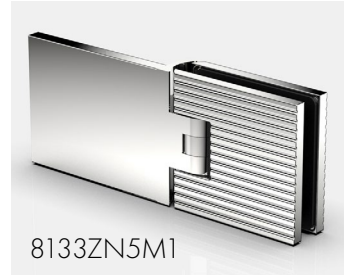

8133ZN5M1



8133ZN135M1

FLAMEA+ LINEA

MADE IN GERMANY



Wir bieten auch Zubehör mit der neuen Reliefstruktur passend zu den Bändern an!

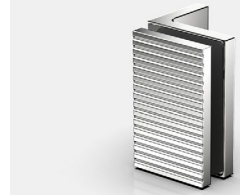

8194ZN5M1



8194ZN135M1

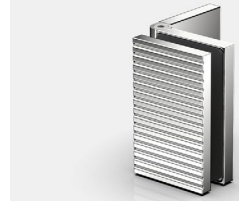

8199ZN5M1



8199ZN135M1



8199ZN5M1



8199ZN135M1



8692ZN5M1



8692ZN135M1



8196ZN5M1



8196ZN135M1



8691ZN5M1

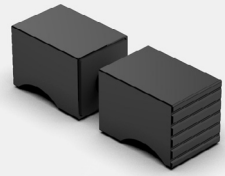

8692ZN135M1



8198ZN5M1



8198ZN135M1

8130ZN Glas-Wand 90°

MADE IN GERMANY



Art.-Nr. FLAMEA+		Glasdicke
8130__		6*/8/10* mm
Oberfläche		
	ZN5	glanzverchromt
	ZN1	mattverchromt
	ZN10	glanzvernickelt
	ZNPVD20	Goldoptik
	ZNPVD22	Edelstahloptik
	ZNPVD35	schwarz matt
	ZN134	weiß matt
	ZN135	tiefschwarz matt
	ZNPVD39	Goldbronze gebürstet
	ZNPVD40	Goldoptik gebürstet
	ZNPVD41	Kupferoptik gebürstet
	ZNPVD42	Graphitmetall-Optik gebürstet



Art.-Nr. FLAMEA+ LINEA		Glasdicke
8130__M1		6*/8/10* mm
Oberfläche		
	ZN5	glanzverchromt
	ZN135	tiefschwarz matt

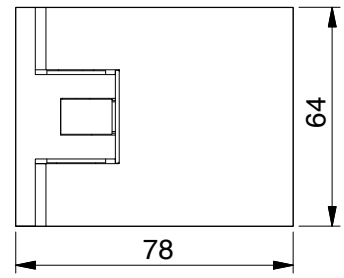

Merkmale
beidseitig 90° öffnend, mit verstellbarer Nulllageneinstellung, Langlochverstellung, einseitige Befestigungslasche, verdeckte Verschraubung mit Abdeckkappe
Ausgleichplatten in den Stärken 2/3/5/10 mm finden Sie auf Seite 663

*Wichtig
Bei Verwendung der Beschläge für 6 oder 10 mm Glasdicke bitte das Einlagenset Art. Nr. HZ-SET3 pro Beschlag kostenlos mitbestellen.

Glasbezugskante
(Innenseite Glas bei 8 mm Glas)

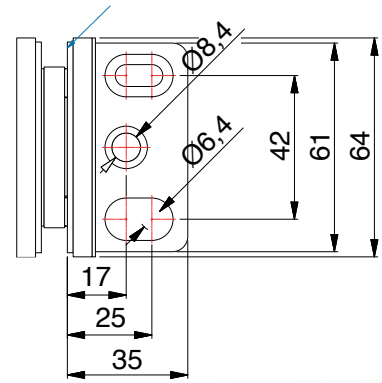

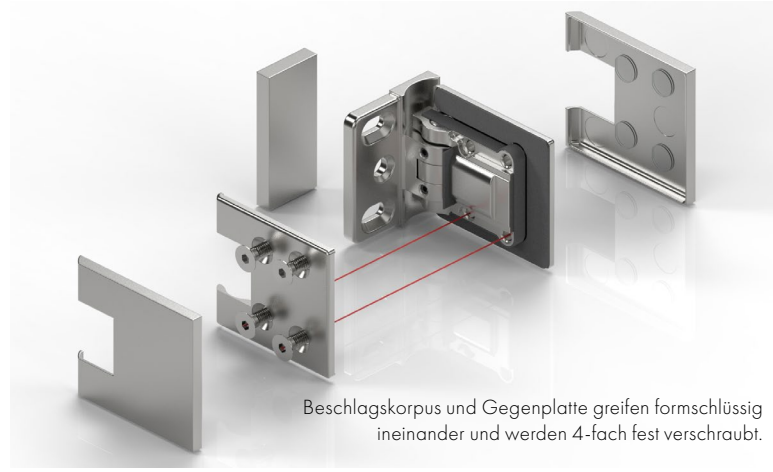

Beschlagskorpus und Gegenplatte greifen formschlüssig ineinander und werden 4-fach fest verschraubt.

8130ZN Glas-Wand 90°

MADE IN GERMANY

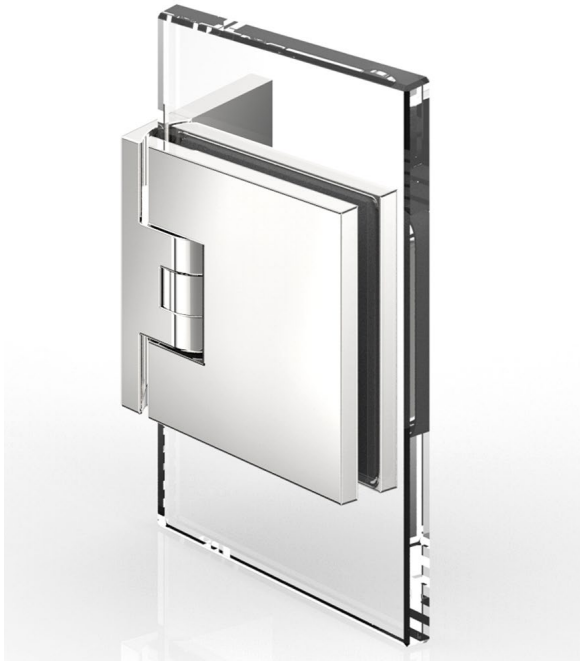

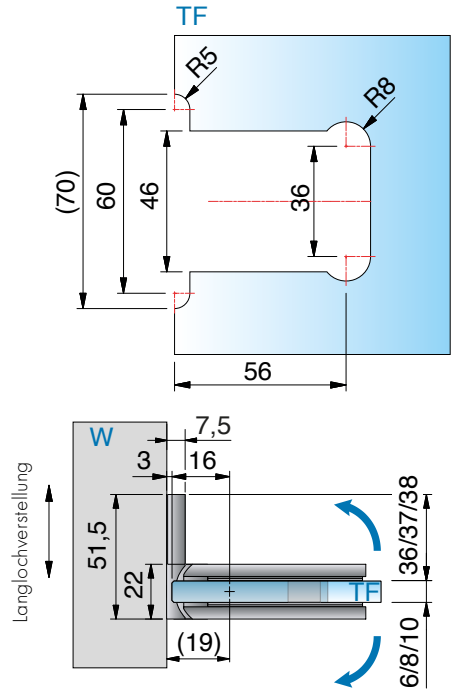

ohne Dichtprofil, *Glasbearbeitung für 6/8/10 mm



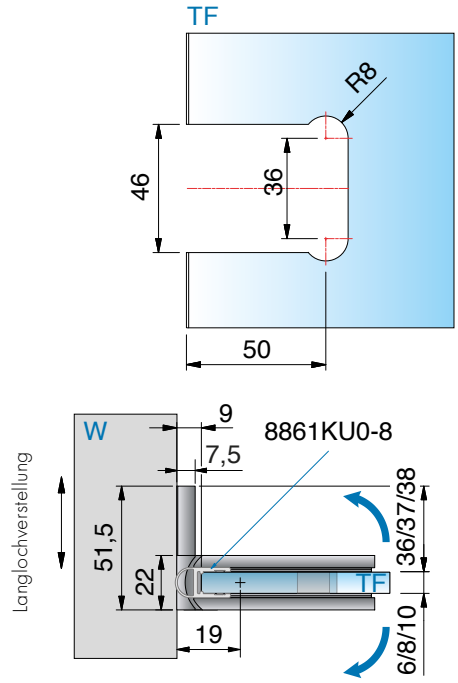

mit Dichtprofil 8861KU0-8-2010 (2500), *Glasbearbeitung für 6/8/10 mm

ST = Seitenteil | TF = Türflügel | W = Wand

8134ZN Glas-Wand 90°

MADE IN GERMANY



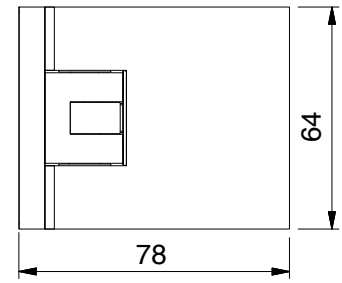

Art.-Nr. FLAMEA+		Glasdicke
8134__		6*/8/10* mm
Oberfläche		
	ZN5	glanzverchromt
	ZN1	mattverchromt
	ZN10	glanzvernickelt
	ZNPVD20	Goldoptik
	ZNPVD22	Edelstahloptik
	ZNPVD35	schwarz matt
	ZN134	weiß matt
	ZN135	tiefschwarz matt
	ZNPVD39	Goldbronze gebürstet
	ZNPVD40	Goldoptik gebürstet
	ZNPVD41	Kupferoptik gebürstet
	ZNPVD42	Graphitmetall-Optik gebürstet

Merkmale
beidseitig 90° öffnend, mit verstellbarer Nulllageneinstellung, Langlochverstellung, beidseitige Befestigungslasche, verdeckte Verschraubung mit Abdeckkappe
Ausgleichplatten in den Stärken 2/3/5/10 mm finden Sie auf Seite 663

*Wichtig
Bei Verwendung der Beschläge für 6 oder 10 mm Glasdicke bitte das Einlagenset Art. Nr. HZ-SET3 pro Beschlag kostenlos mitbestellen.

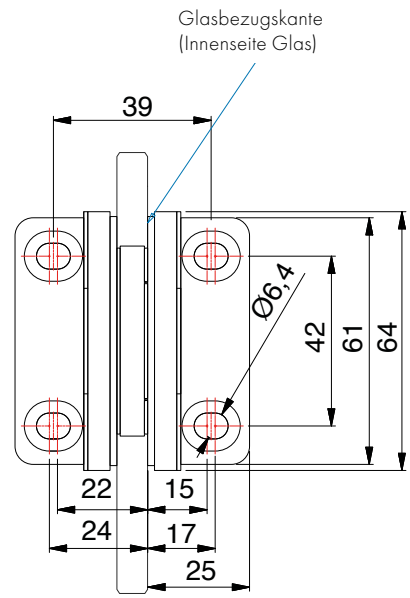



Art.-Nr. FLAMEA+ LINEA		Glasdicke
8134__M1		6*/8/10* mm
Oberfläche		
	ZN5	glanzverchromt
	ZN135	tiefschwarz matt

8134ZN Glas-Wand 90°

MADE IN GERMANY

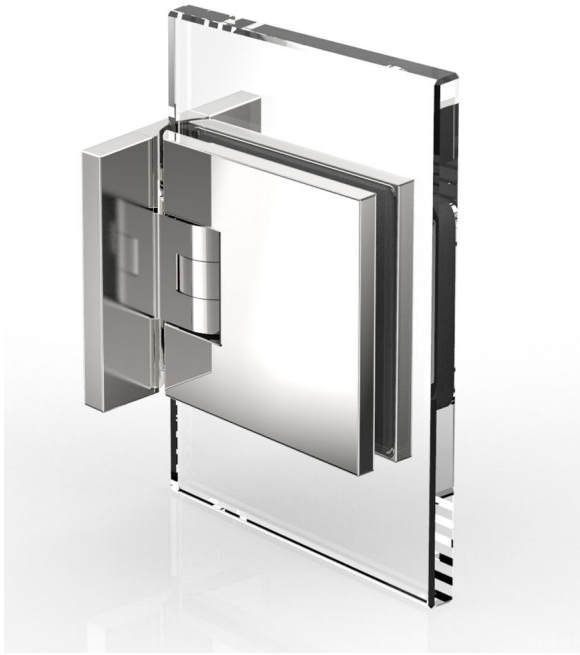

ohne Dichtprofil, *Glasbearbeitung für 6/8/10 mm

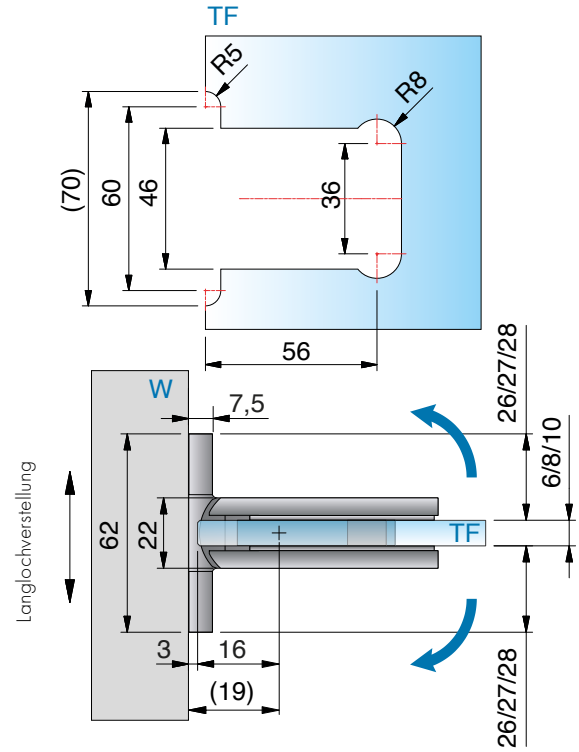



mit Dichtprofil 8861KU0-8-2010 (2500), *Glasbearbeitung für 6/8/10 mm

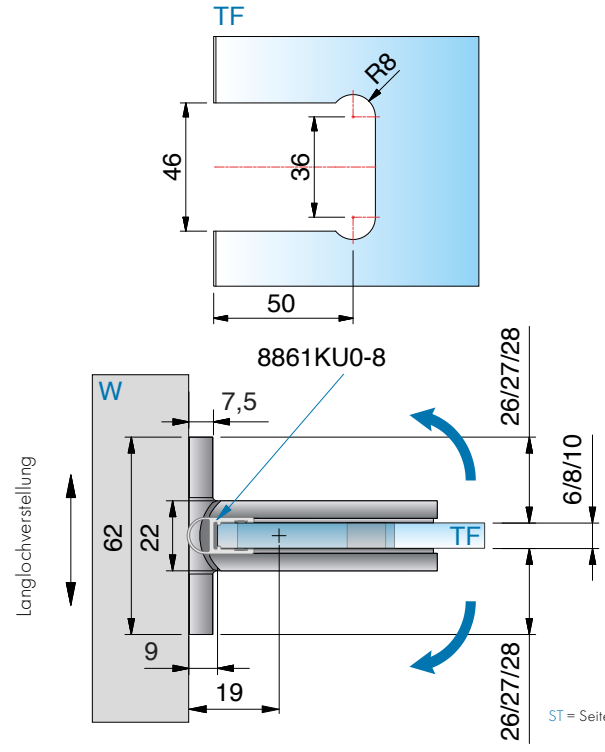

ST = Seitenteil | TF = Türflügel | W = Wand

8133ZN Glas-Wand 180°

MADE IN GERMANY



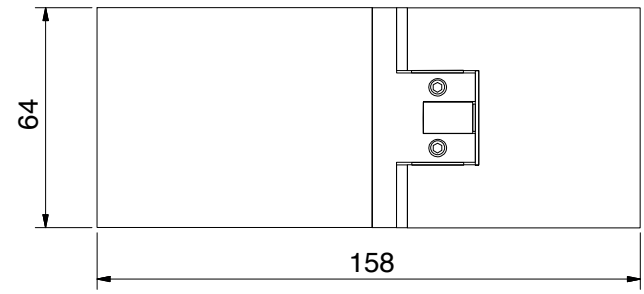

Art.-Nr. FLAMEA+		Glasdicke
8133__		6*/8/10* mm
Oberfläche		
	ZN5	glanzverchromt
	ZN1	mattverchromt
	ZN10	glanzvernickelt
	ZNPVD20	Goldoptik
	ZNPVD22	Edelstahloptik
	ZNPVD35	schwarz matt
	ZN134	weiß matt
	ZN135	tiefschwarz matt
	ZNPVD39	Goldbronze gebürstet
	ZNPVD40	Goldoptik gebürstet
	ZNPVD41	Kupferoptik gebürstet
	ZNPVD42	Graphitmetall-Optik gebürstet

Merkmale
je nach Dichtung beidseitig 90° öffnend, Langlochverstellung, mit verstellbarer Nulllageneinstellung
verdeckte Verschraubung mit Abdeckkappe
max. Türbreite 900 mm, Tragfähigkeit (2 Bänder):
40 kg bei max. 900 x 2200 x 8 mm

*Wichtig
Bei Verwendung der Beschläge für 6 oder 10 mm Glasdicke bitte das Einlagenset
Art. Nr. HZ-SET3 pro Beschlag kostenlos mitbestellen.
*Die Glasbearbeitung für 6 oder 10 mm Glas können Sie bei unserer Anwendungstechnik anfordern.

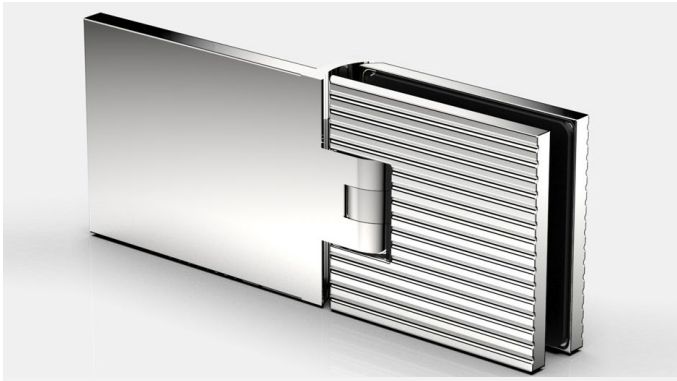

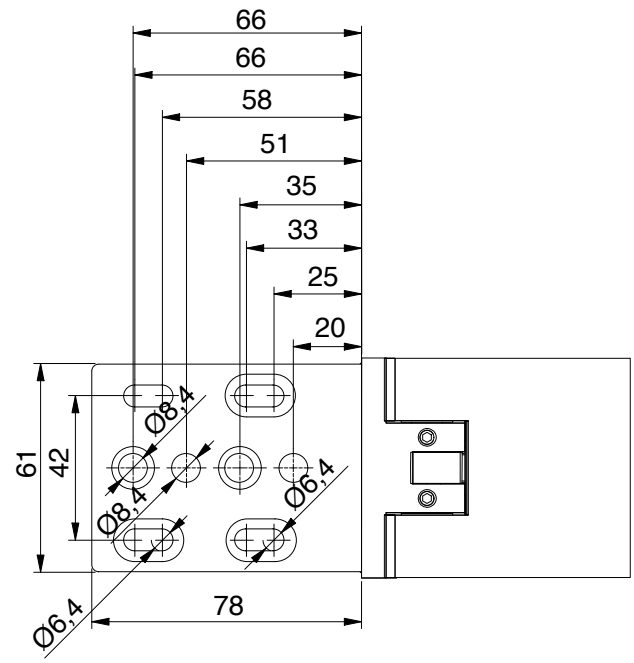

Art.-Nr. FLAMEA+ LINEA		Glasdicke
8133__M1		6*/8/10* mm
Oberfläche		
	ZN5	glanzverchromt
	ZN135	tiefschwarz matt

8133ZN Glas-Wand 180°

MADE IN GERMANY



ohne Dichtprofil, *Glasbearbeitung für 8 mm

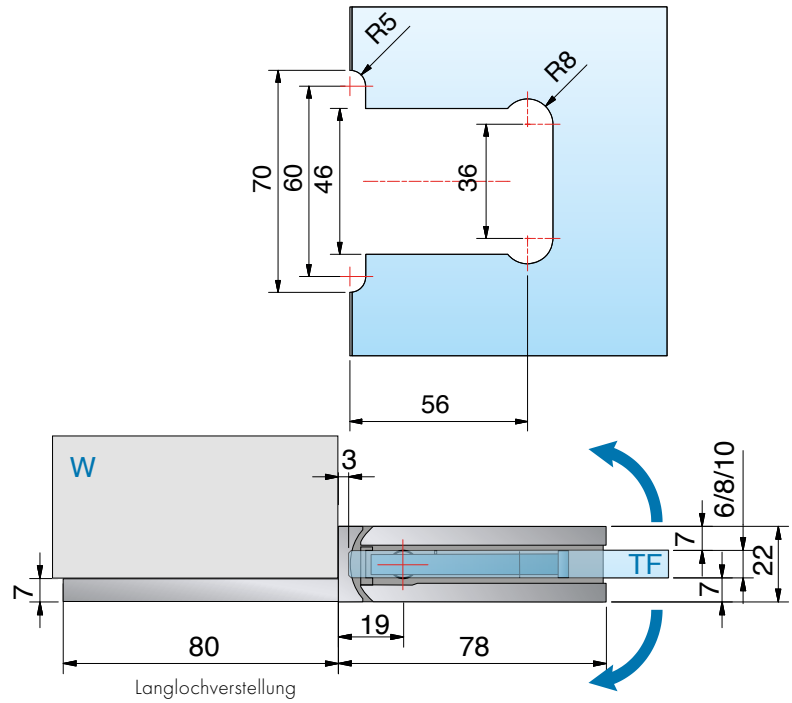

Langlochverstellung



mit Dichtprofil 8861KU0-8-2010 (2500), *Glasbearbeitung für 8 mm

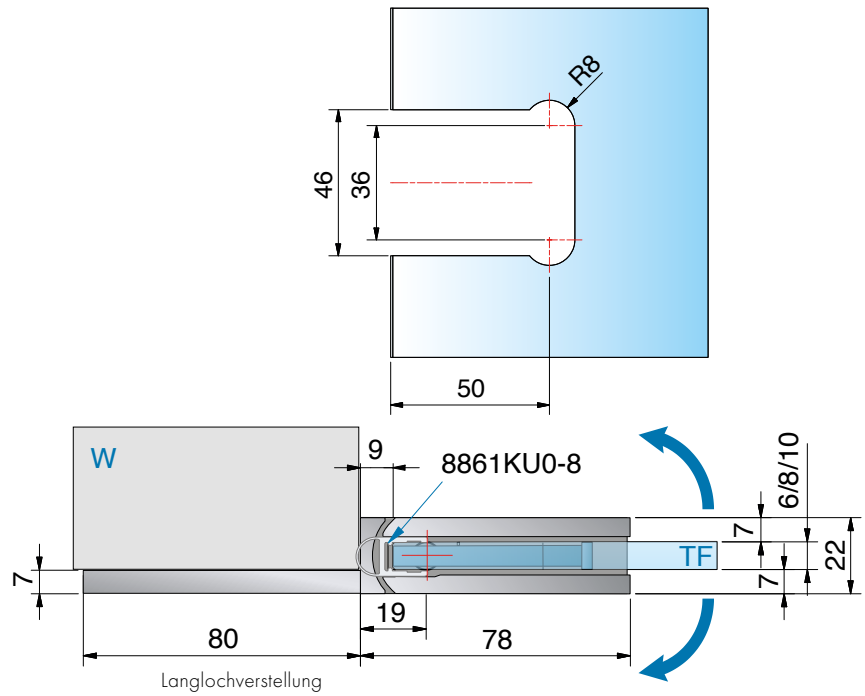

Langlochverstellung

ST = Seitenteil | TF = Türflügel | W = Wand

8133ZN Glas-Wand 180°

MADE IN GERMANY



mit Dichtprofil 8862KU0-8-2010 (2500), *Glasbearbeitung für 8 mm

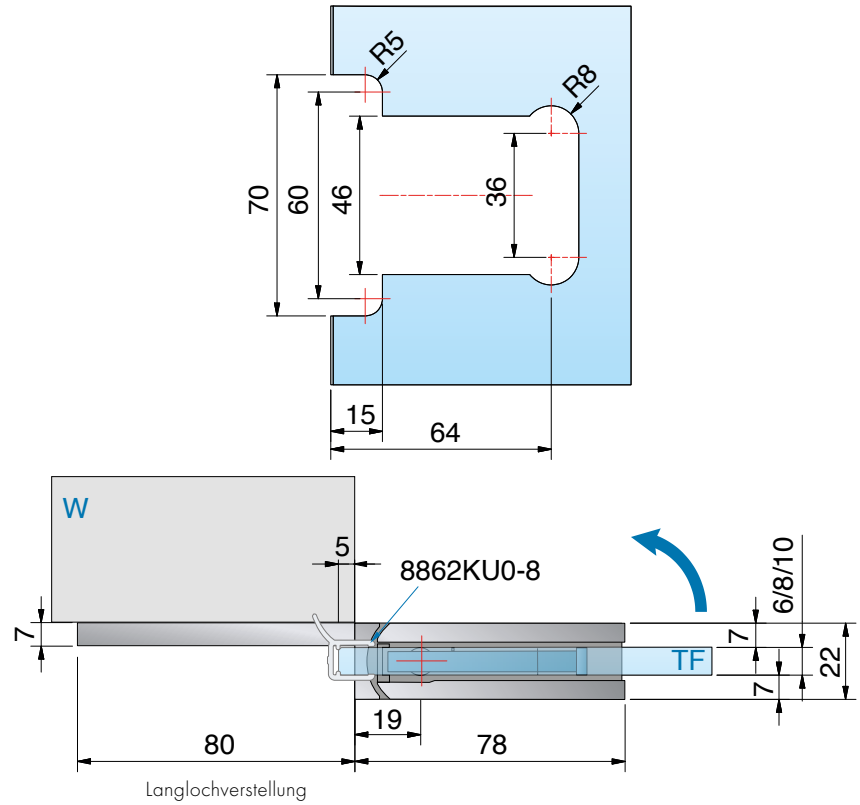

Langlochverstellung

ST = Seitenteil | TF = Türflügel | W = Wand

8133ZN Glas-Wand 180°

MADE IN GERMANY



8136ZN Glas-Glas 90°

MADE IN GERMANY



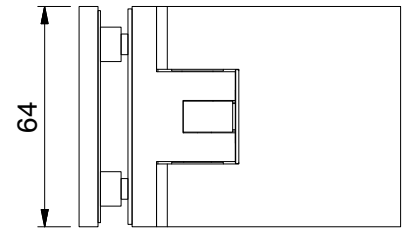

Art.-Nr. FLAMEA+		Glasdicke
8136__		6*/8/10* mm
Oberfläche		
	ZN5	glanzverchromt
	ZN1	mattverchromt
	ZN10	glanzvernickelt
	ZNPVD20	Goldoptik
	ZNPVD22	Edelstahloptik
	ZNPVD35	schwarz matt
	ZN134	weiß matt
	ZN135	tiefschwarz matt
	ZNPVD39	Goldbronze gebürstet
	ZNPVD40	Goldoptik gebürstet
	ZNPVD41	Kupferoptik gebürstet
	ZNPVD42	Graphitmetall-Optik gebürstet

Merkmale
beidseitig 90° öffnend, mit verstellbarer Nulllageneinstellung,
verdeckte Verschraubung mit Abdeckkappe
*Einrückmaß **(A)** am Seitenteil kann selbst bestimmt werden.

*Wichtig
Bei Verwendung der Beschläge für 6 oder 10 mm Glasdicke bitte das Einlagenset
Art. Nr. HZ-SET3 pro Beschlag kostenlos mitbestellen.
Die Glasbearbeitung für 6 oder 10 mm Glas können Sie bei unserer Anwendungstechnik anfordern.



Art.-Nr. FLAMEA+ LINEA		Glasdicke
8136__M1		6*/8/10* mm
Oberfläche		
	ZN5	glanzverchromt
	ZN135	tiefschwarz matt

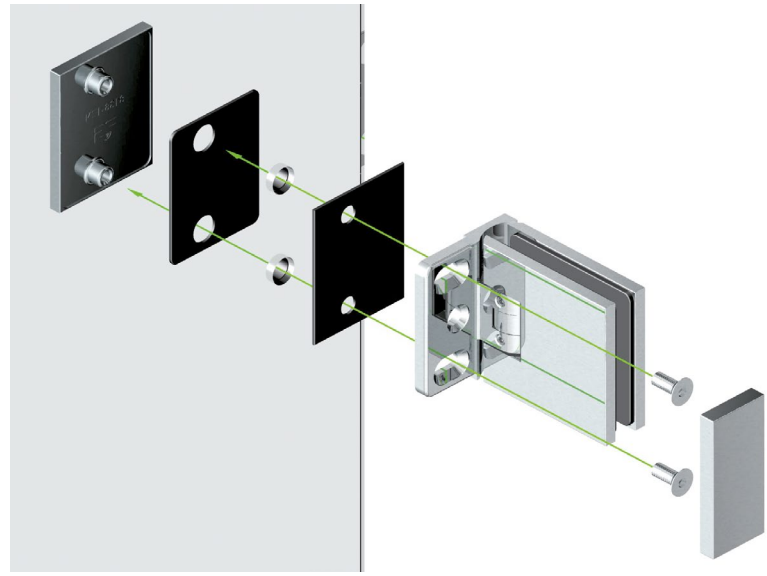

8136ZN Glas-Glas 90°

MADE IN GERMANY



- Durch die Glasbohrungen im Seitenteil beim 90° Glas-Glas-Beschlag wird die Montage vereinfacht und ermöglicht es, den Glastürflügel nach innen zu versetzen. Dadurch kann man den Überstand (A) flexibel anpassen.



8136ZN Glas-Glas 90°

MADE IN GERMANY

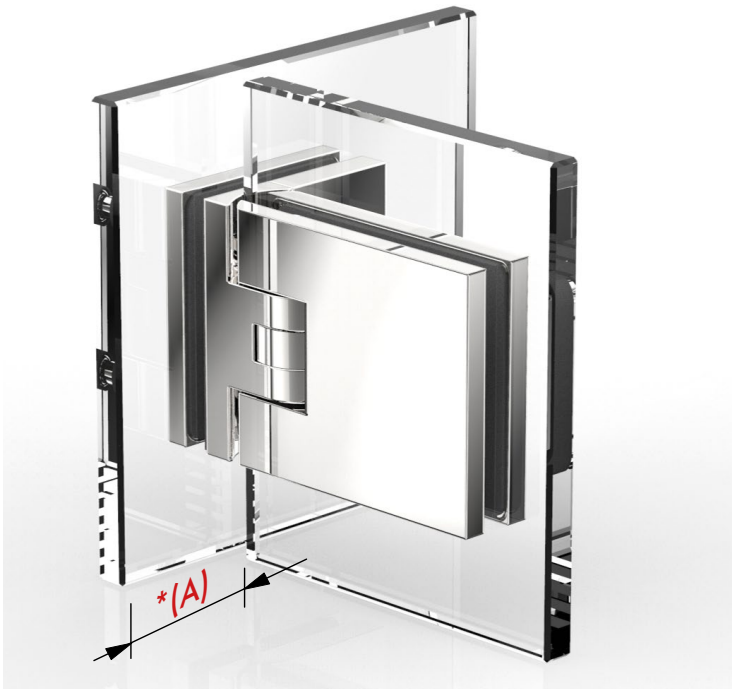

ohne Dichtprofil, *Glasbearbeitung für 8 mm
*Die Glasbearbeitung für 6 oder 10 mm Glas können Sie bei unserer Anwendungstechnik anfordern.

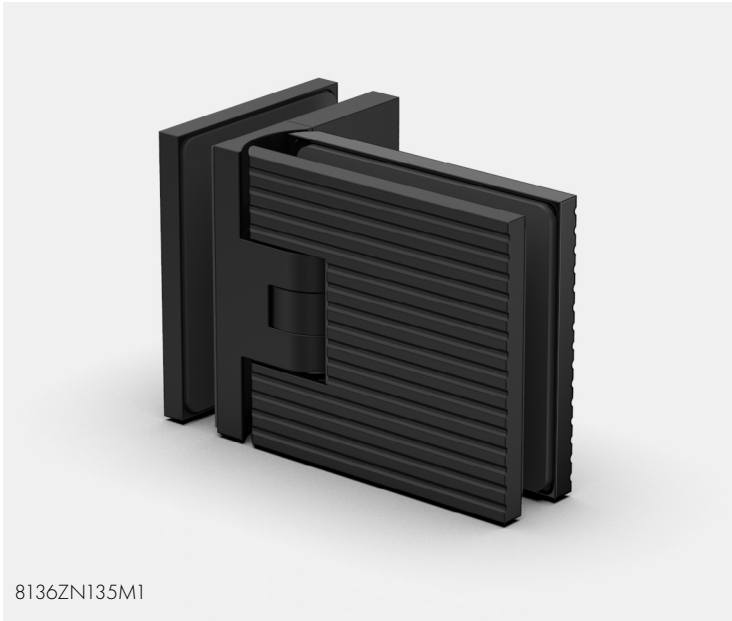

8136ZN135M1

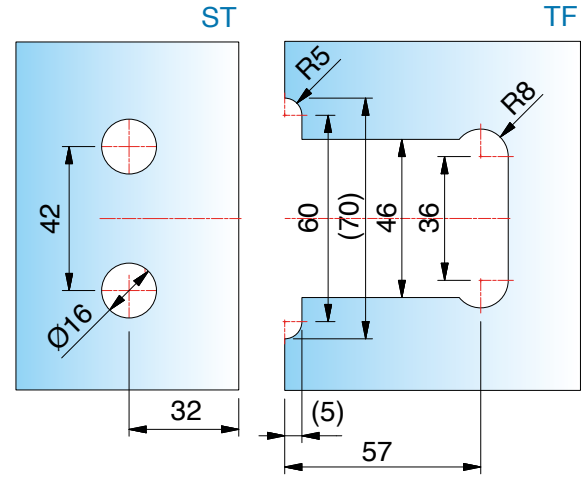

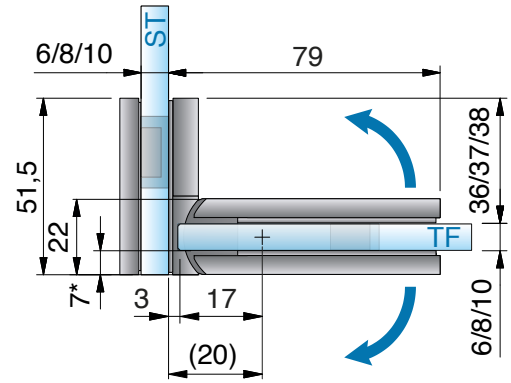

8136ZN Glas-Glas 90°

MADE IN GERMANY



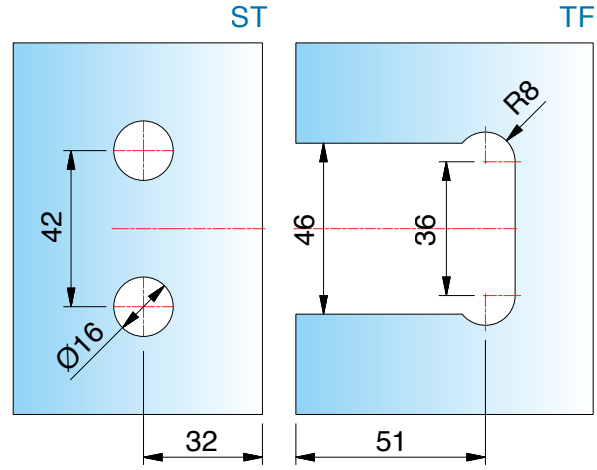

mit Dichtprofil 8861KU0-8-2010 (2500), *Glasbearbeitung für 8 mm
*Die Glasbearbeitung für 6 oder 10 mm Glas können Sie bei unserer Anwendungstechnik anforden.

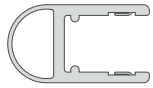

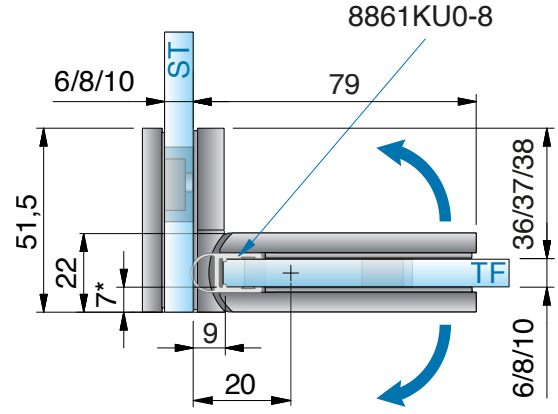

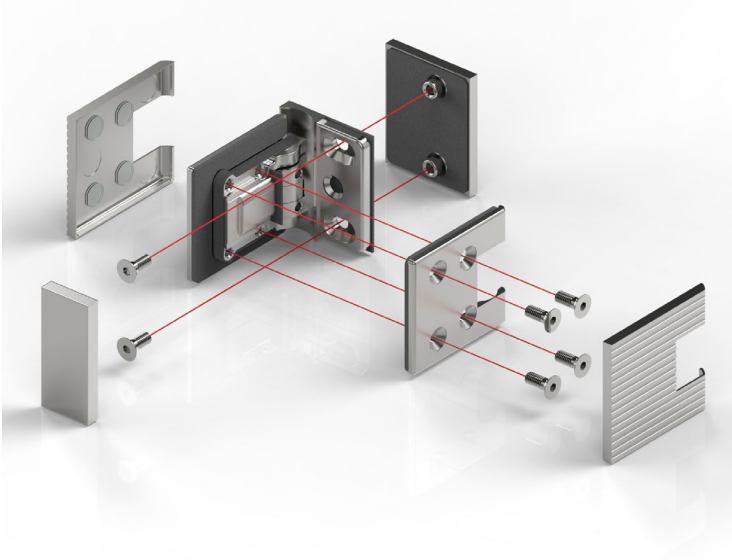

ST = Seitenteil | TF = Türflügel | W = Wand

8131ZN Glas-Glas 135°

MADE IN GERMANY



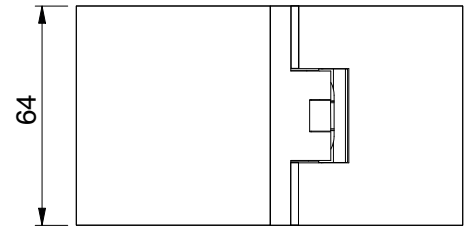

Art.-Nr. FLAMEA+		Glasdicke
8131__		6*/8/10* mm
Oberfläche		
ZN5	glanzverchromt	
ZN1	mattverchromt	
ZN10	glanzvernickelt	
ZNPVD20	Goldoptik	
ZNPVD22	Edelstahloptik	
ZNPVD35	schwarz matt	
ZN134	weiß matt	
ZN135	tiefschwarz matt	
ZNPVD39	Goldbronze gebürstet	
ZNPVD40	Goldoptik gebürstet	
ZNPVD41	Kupferoptik gebürstet	
ZNPVD42	Graphitmetall-Optik gebürstet	

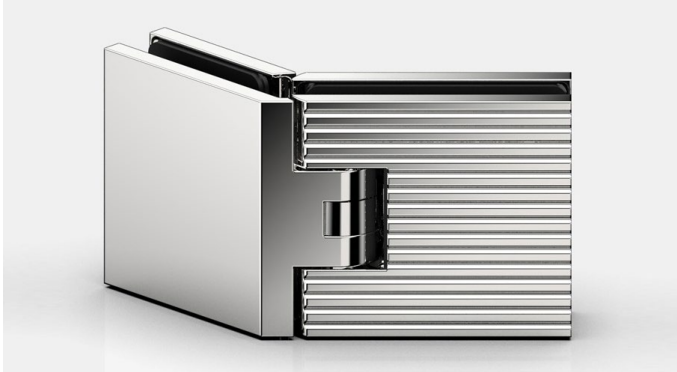

Art.-Nr. FLAMEA+ LINEA		Glasdicke
8131__M1		6*/8/10* mm
Oberfläche		
ZN5	glanzverchromt	
ZN135	tiefschwarz matt	

Merkmale
je nach Dichtung beidseitig 90° öffnend, mit verstellbarer Nulllageneinstellung, verdeckte Verschraubung mit Abdeckkappe

*Wichtig
Bei Verwendung der Beschläge für 6 oder 10 mm Glasdicke bitte das Einlagenset Art. Nr. HZ-SET4 pro Beschlag kostenlos mitbestellen.
*Die Glasbearbeitung für 6 oder 10 mm Glas können Sie bei unserer Anwendungstechnik anfordern.



8131ZN Glas-Glas 135°

MADE IN GERMANY



ohne Dichtprofil, *Glasbearbeitung für 6/8/10 mm

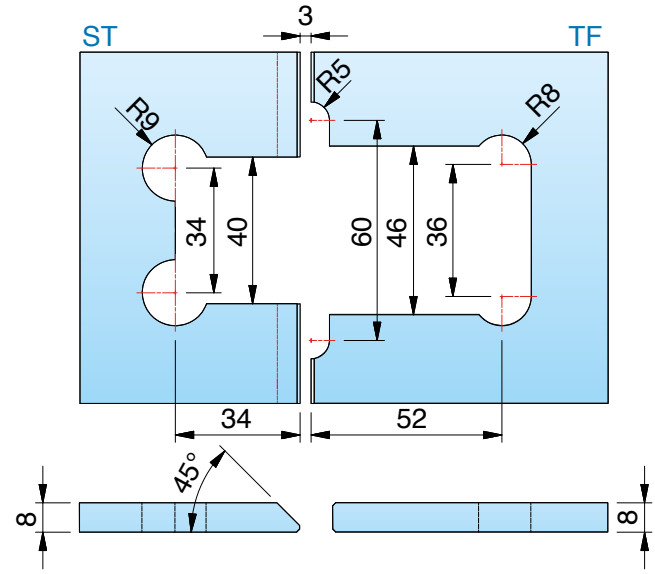

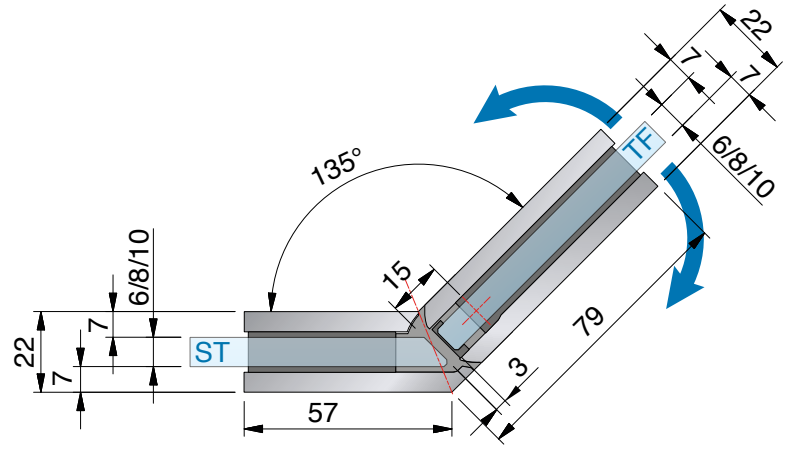

ST = Seitenteil | TF = Türflügel | W = Wand

8131ZN Glas-Glas 135°

MADE IN GERMANY



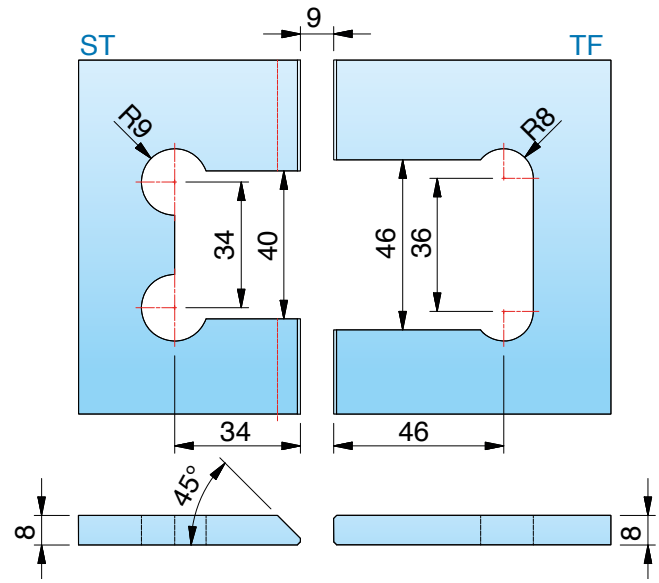

mit Dichtprofil 8861KU0-8-2010 (2500), *Glasbearbeitung für 8 mm
Die Glasbearbeitung für 6 oder 10 mm Glas können Sie bei unserer Anwendungstechnik anfordern.



8131ZN135-M1

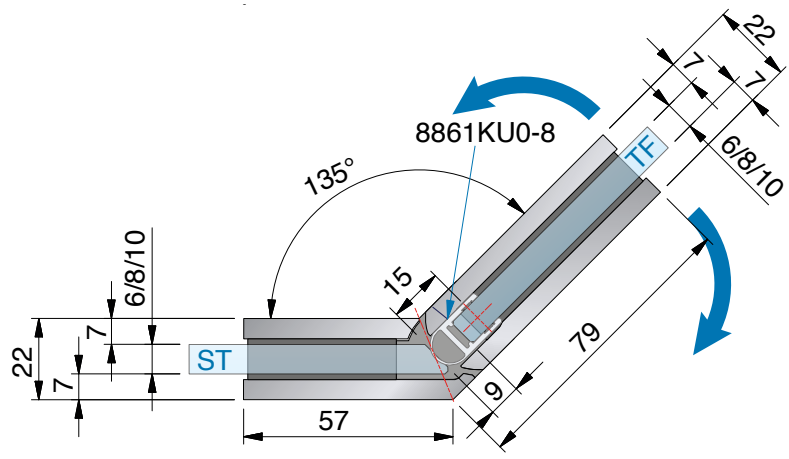

8131ZN Glas-Glas 135°

MADE IN GERMANY



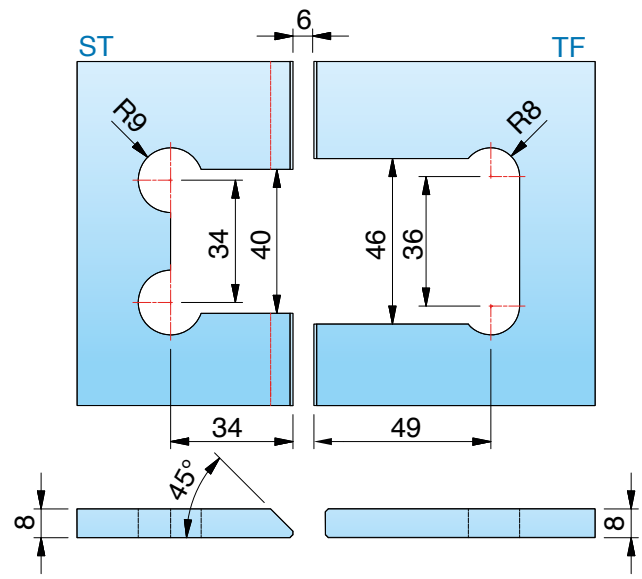

mit Dichtprofil 8860KU0-8-2010 (2500), *Glasbearbeitung für 8 mm
Die Glasbearbeitung für 6 oder 10 mm Glas können Sie bei unserer Anwendungstechnik anfordern.

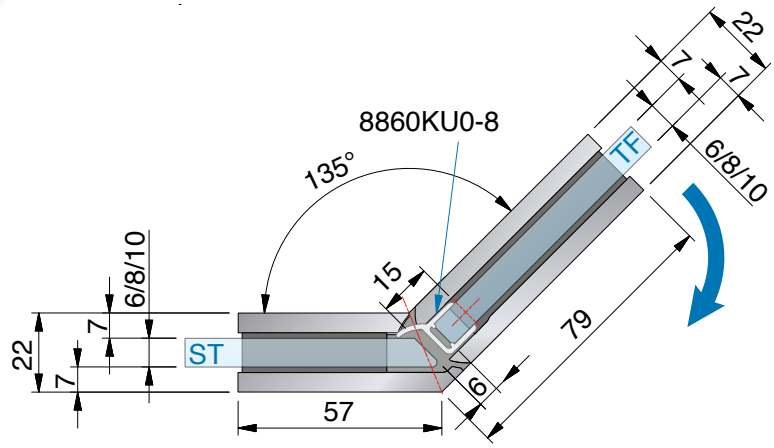

ST = Seitenteil | TF = Türflügel | W = Wand

8132ZN Glas-Glas 180°

MADE IN GERMANY



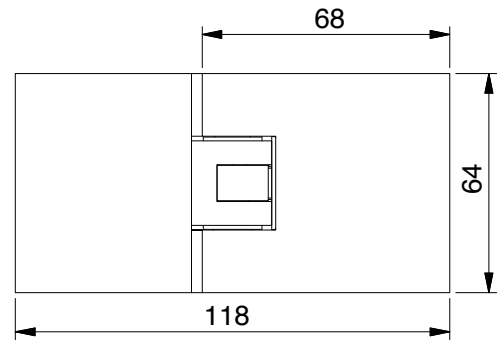

Art.-Nr. FLAMEA+		Glasdicke
8132__		6*/8/10* mm
Oberfläche		
	ZN5	glanzverchromt
	ZN1	mattverchromt
	ZN10	glanzvernickelt
	ZNPVD20	Goldoptik
	ZNPVD22	Edelstahloptik
	ZNPVD35	schwarz matt
	ZN134	weiß matt
	ZN135	tiefschwarz matt
	ZNPVD39	Goldbronze gebürstet
	ZNPVD40	Goldoptik gebürstet
	ZNPVD41	Kupferoptik gebürstet
	ZNPVD42	Graphitmetall-Optik gebürstet



Art.-Nr. FLAMEA+ LINEA		Glasdicke
8132__M1		6*/8/10* mm
Oberfläche		
	ZN5	glanzverchromt
	ZN135	tiefschwarz matt

Merkmale
je nach Dichtung beidseitig 90° öffnend, mit verstellbarer Nulllageneinstellung, verdeckte Verschraubung mit Abdeckkappe

*Wichtig
Bei Verwendung der Beschläge für 6 oder 10 mm Glasdicke bitte das Einlagenset Art. Nr. HZ-SET4 pro Beschlag kostenlos mitbestellen.
*Die Glasbearbeitung für 6 oder 10 mm Glas können Sie bei unserer Anwendungstechnik anfordern.



8132ZN Glas-Glas 180°

MADE IN GERMANY



ohne Dichtprofil, *Glasbearbeitung für 6/8/10 mm

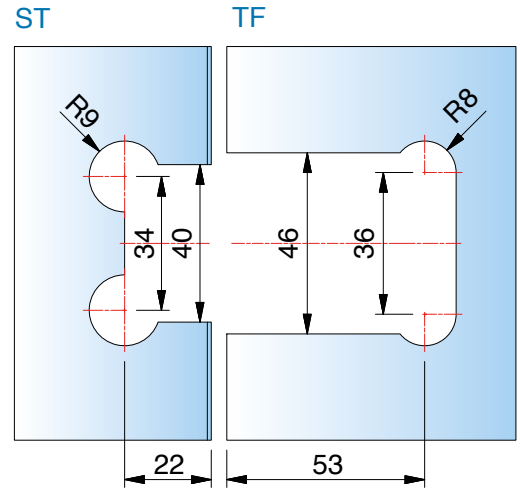

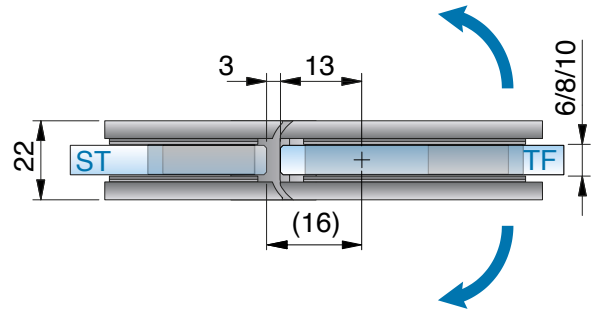

ST = Seitenteil | TF = Türflügel | W = Wand

8132ZN Glas-Glas 180°

MADE IN GERMANY



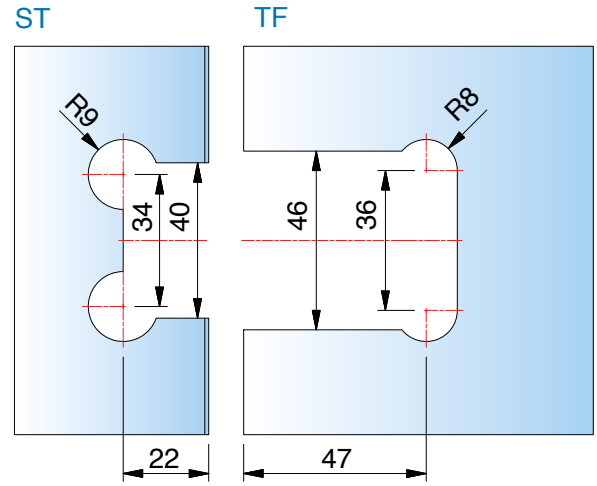

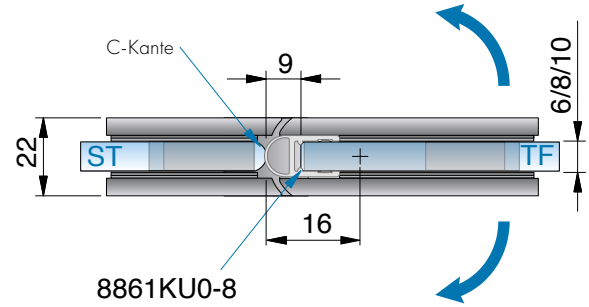

mit Dichtprofil 8861KU0-8-2010 (2500), Glasbearbeitung für 8 mm
Die Glasbearbeitung für 6 oder 10 mm Glas können Sie bei unserer Anwendungstechnik anfordern.



8132ZN135-M1

8132ZN Glas-Glas 180°

MADE IN GERMANY



mit Dichtprofil 8857KU0-8-2010 (2500), Glasbearbeitung für 6/8/10 mm



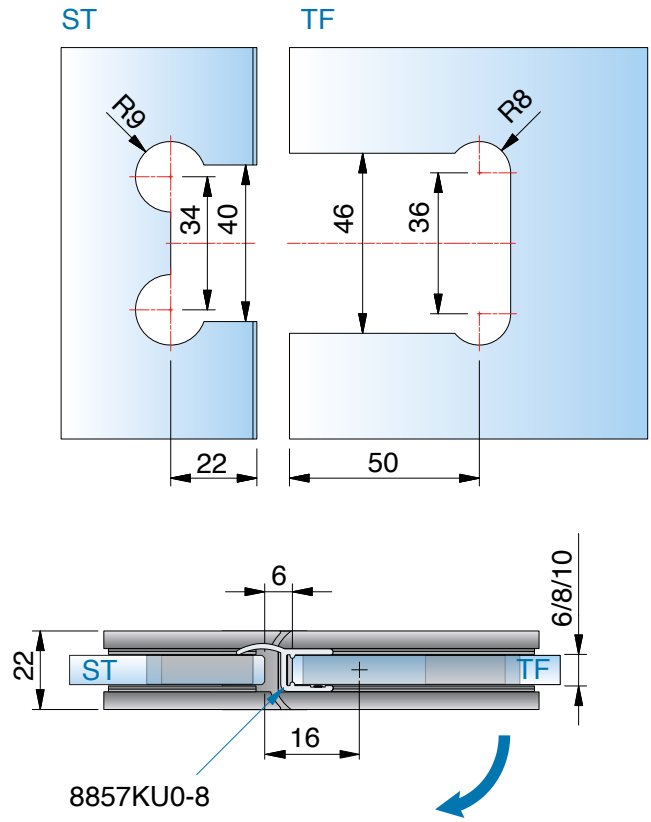

ST = Seitenteil | TF = Türflügel | W = Wand

8194ZN Glas-Wand 90° - starr

MADE IN GERMANY



Art.-Nr. FLAMEA+		Glasdicke
8194__		6/8/10 mm
Oberfläche		
	ZN5	glanzverchromt
	ZN1	mattverchromt
	ZN10	glanzvernickelt
	ZNPVD20	Goldoptik
	ZNPVD22	Edelstahloptik
	ZNPVD35	schwarz matt
	ZN134	weiß matt
	ZN135	tiefschwarz matt
	ZNPVD39	Goldbronze gebürstet
	ZNPVD40	Goldoptik gebürstet
	ZNPVD41	Kupferoptik gebürstet
	ZNPVD42	Graphitmetall-Optik gebürstet

Merkmale
Wandbefestigung mit Langlochverstellung, verdeckte Verschraubung mit Abdeckkappe



Art.-Nr. FLAMEA+ LINEA		Glasdicke
8194__M1		6/8/10 mm
Oberfläche		
	ZN5	glanzverchromt
	ZN135	tiefschwarz matt

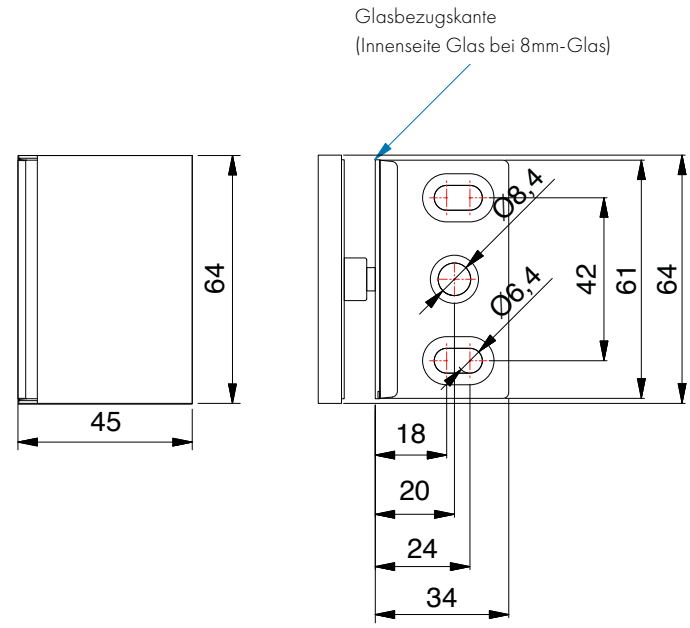

Bohrung Ø 20 mm oder Randausschnitt R35

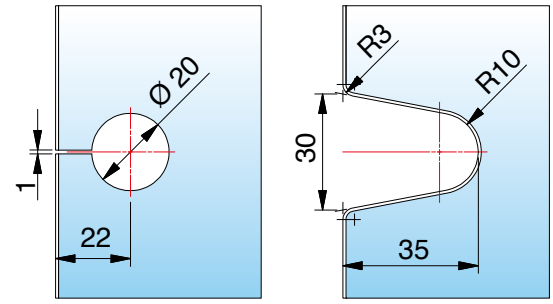

Glasbearbeitung für 6/8/10 mm

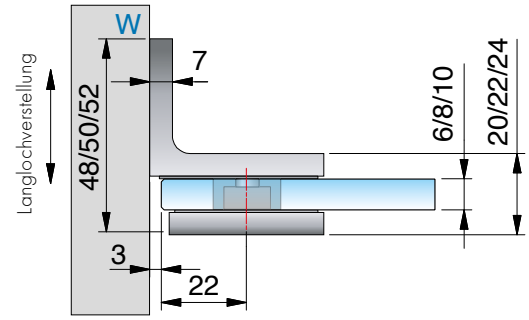

8193ZN Glas-Wand 180°

MADE IN GERMANY

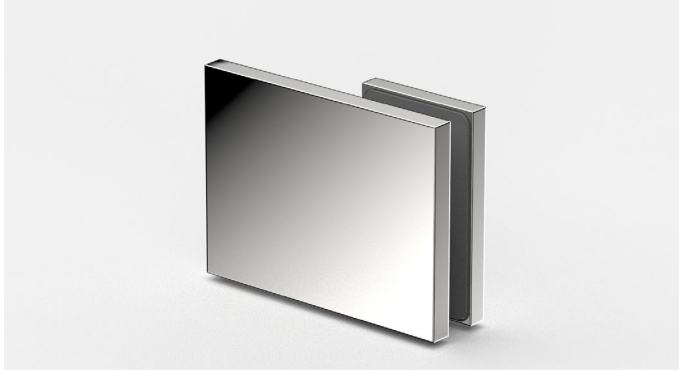

Art.-Nr. FLAMEA+		Glasdicke
8193__		6/8/10 mm
Oberfläche		
	ZN5	glanzverchromt
	ZN1	mattverchromt
	ZN10	glanzvernickelt
	ZNPVD20	Goldoptik
	ZNPVD22	Edelstahloptik
	ZNPVD35	schwarz matt
	ZN134	weiß matt
	ZN135	tiefschwarz matt
	ZNPVD39**	Goldbronze gebürstet
	ZNPVD40**	Goldoptik gebürstet
	ZNPVD41**	Kupferoptik gebürstet
	ZNPVD42**	Graphitmetall-Optik gebürstet

** Auf Anfrage

Merkmale:
Wandbefestigung mit Langlochverstellung, verdeckte Verschraubung mit Abdeckkappe



Art.-Nr. FLAMEA+ LINEA		Glasdicke
8193__M1		6/8/10 mm
Oberfläche		
	ZN5	glanzverchromt
	ZN135	tiefschwarz matt

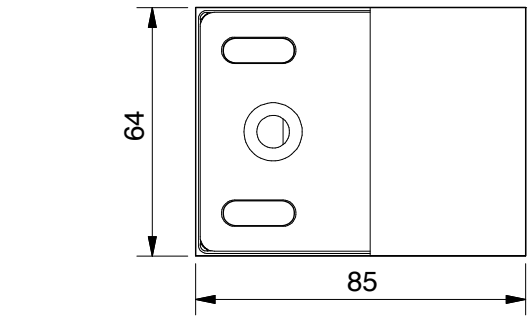

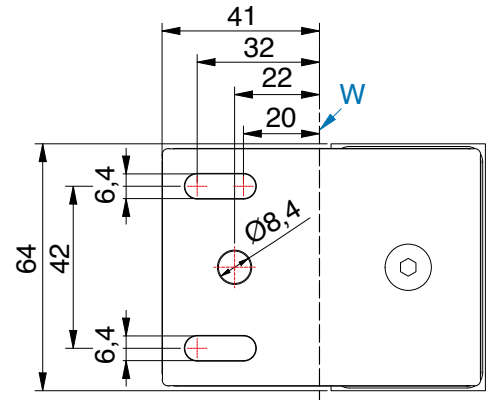

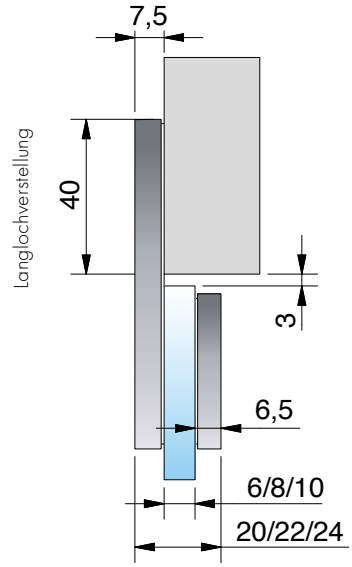

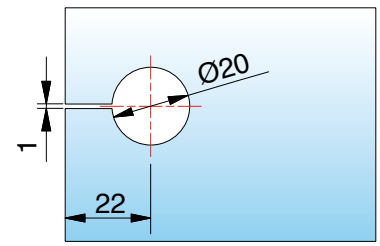

Glasbearbeitung für 6/8/10 mm

8196ZN Glas-Glas 90° - starr

MADE IN GERMANY



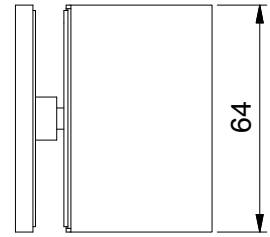

Art.-Nr. FLAMEA+		Glasdicke
8196__		6/8/10 mm
Oberfläche		
	ZN5	glanzverchromt
	ZN1	mattverchromt
	ZN10	glanzvernickelt
	ZNPVD20	Goldoptik
	ZNPVD22	Edelstahloptik
	ZNPVD35	schwarz matt
	ZN134	weiß matt
	ZN135	tiefschwarz matt
	ZNPVD39**	Goldbronze gebürstet
	ZNPVD40**	Goldoptik gebürstet
	ZNPVD41**	Kupferoptik gebürstet
	ZNPVD42**	Graphitmetall-Optik gebürstet

** Auf Anfrage

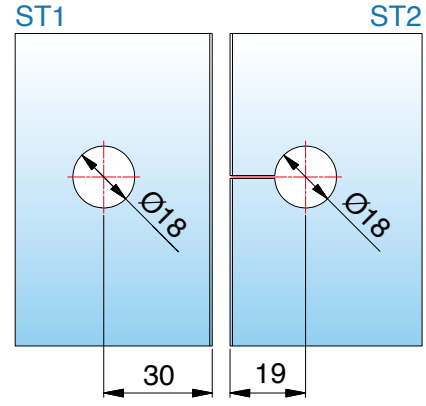

*Glasbearbeitung für 8 mm

Merkmale: verdeckte Verschraubung mit Abdeckkappe



Art.-Nr. FLAMEA+ LINEA		Glasdicke
8196__M1		6/8/10 mm
Oberfläche		
	ZN5	glanzverchromt
	ZN135	tiefschwarz matt

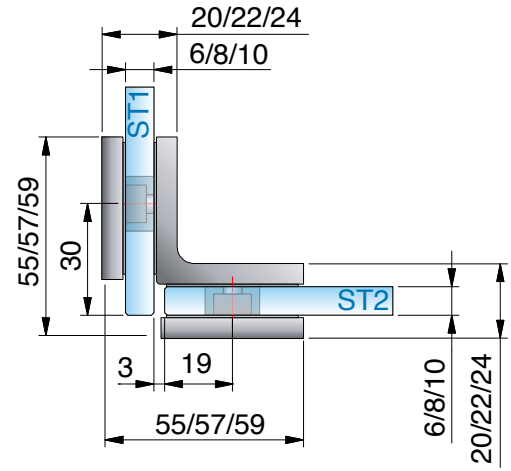

*Die Glasbearbeitung für 6 oder 10 mm Glas können Sie bei unserer Anwendungstechnik anfordern.

8191ZN Glas-Glas 180°

MADE IN GERMANY

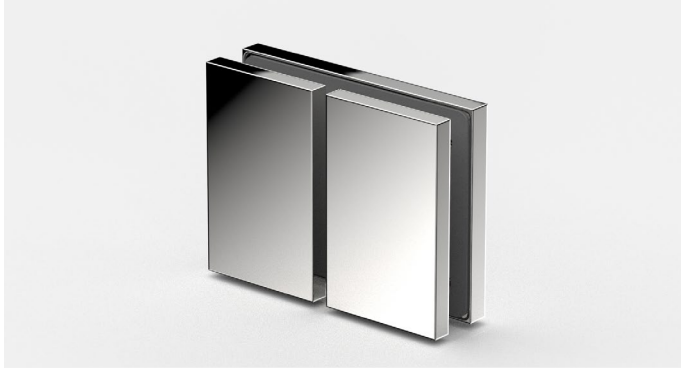

Art.-Nr. FLAMEA+		Glasdicke
8191__		6/8/10 mm
Oberfläche		
	ZN5	glanzverchromt
	ZN1	mattverchromt
	ZN10	glanzvernickelt
	ZNPVD20	Goldoptik
	ZNPVD22	Edelstahloptik
	ZNPVD35	schwarz matt
	ZN134	weiß matt
	ZN135	tiefschwarz matt
	ZNPVD39**	Goldbronze gebürstet
	ZNPVD40**	Goldoptik gebürstet
	ZNPVD41**	Kupferoptik gebürstet
	ZNPVD42**	Graphitmetall-Optik gebürstet

** Auf Anfrage

Merkmale: verdeckte Verschraubung mit Abdeckkappe



Art.-Nr. FLAMEA+ LINEA		Glasdicke
8191__M1		6/8/10 mm
Oberfläche		
	ZN5	glanzverchromt
	ZN135	tiefschwarz matt

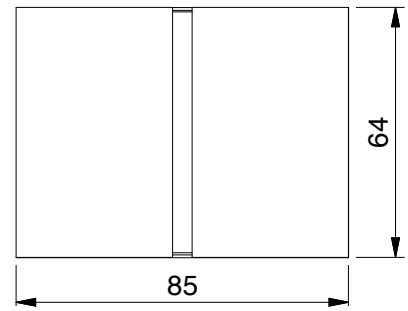

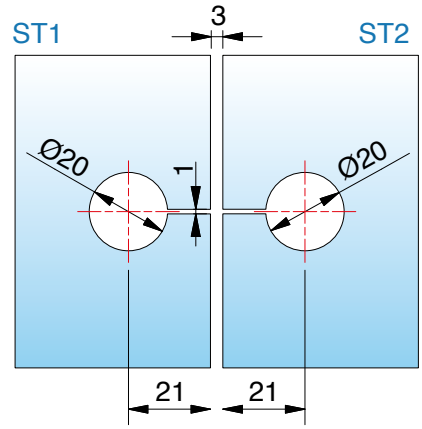

Glasbearbeitung für 6/8/10 mm

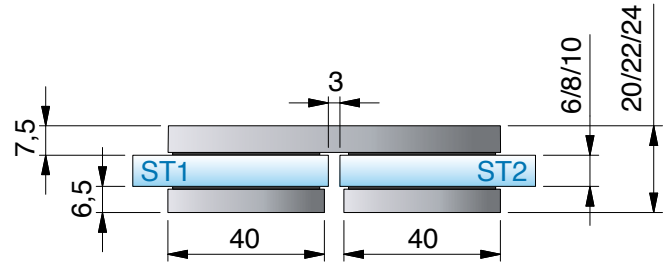

8199ZN Glas-Wand 90° - verstellbar

MADE IN GERMANY



Art.-Nr. FLAMEA+		Glasdicke
8199__		6/8/10 mm
Oberfläche		
	ZN5	glanzverchromt
	ZN1	mattverchromt
	ZN10	glanzvernickelt
	ZNPVD20	Goldoptik
	ZNPVD22	Edelstahloptik
	ZNPVD35	schwarz matt
	ZN134	weiß matt
	ZN135	tiefschwarz matt
	ZNPVD39	Goldbronze gebürstet
	ZNPVD40	Goldoptik gebürstet
	ZNPVD41	Kupferoptik gebürstet
	ZNPVD42	Graphitmetall-Optik gebürstet

Merkmale
verdeckte Verschraubung mit Abdeckkappe



Art.-Nr. FLAMEA+ LINEA		Glasdicke
8199__M1		6/8/10 mm
Oberfläche		
	ZN5	glanzverchromt
	ZN135	tiefschwarz matt

*Die Glasbearbeitung für 6 oder 10 mm Glas können Sie bei unserer Anwendungstechnik anfordern.

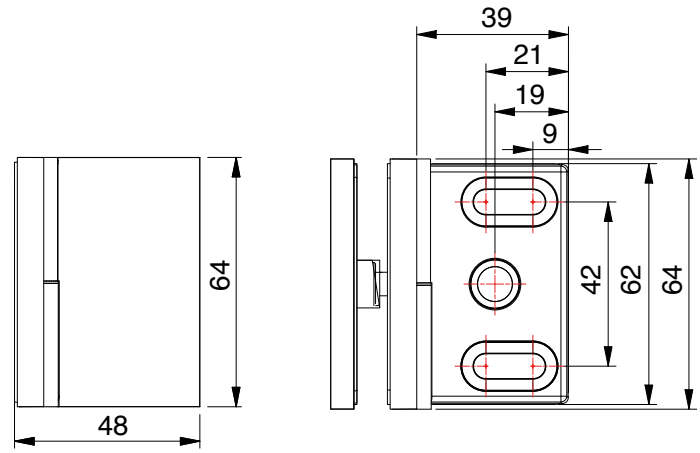

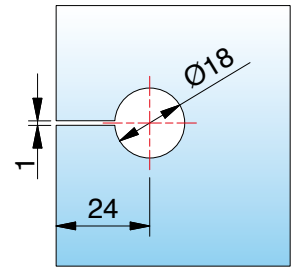

*Glasbearbeitung für 8 mm

Bei unterschiedlichen Gradzahlen ändert sich der Gehrungswinkel oder der Bohrungsabstand entsprechend der Tabelle auf Seite xx.

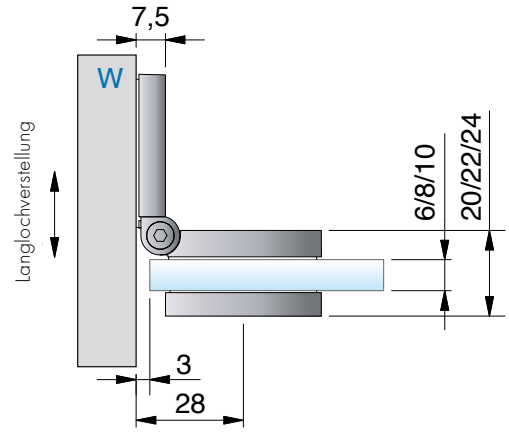

8199ZN Glas-Wand 90° - verstellbar

MADE IN GERMANY





Gehrungswinkel und Bohrlochmaße für 8199ZN

Winkel	Bohrlochmaß von Glaskante	Gehrungswinkel am Glas	Bemerkung
60°	33 mm	30°	-
65°	31 mm	25°	-
70°	30 mm	20°	-
75°	28 mm	15°	-
80°	27 mm	10°	-
85°	26 mm	5°	-
90°	24 mm	ohne Gehrung	Bohrung geschlitzt
95°	23 mm	5°	Bohrung geschlitzt
100°	22 mm	10°	Bohrung geschlitzt

8189ZN Glas-Wand 135° - verstellbar

MADE IN GERMANY



Art.-Nr. FLAMEA+		Glasdicke
8189__		6/8/10 mm
Oberfläche		
	ZN5	glanzverchromt
	ZN1	mattverchromt
	ZN10	glanzvernickelt
	ZNPVD20	Goldoptik
	ZNPVD22	Edelstahloptik
	ZNPVD35	schwarz matt
	ZN134	weiß matt
	ZN135	tiefschwarz matt
	ZNPVD39	Goldbronze gebürstet
	ZNPVD40	Goldoptik gebürstet
	ZNPVD41	Kupferoptik gebürstet
	ZNPVD42	Graphitmetall-Optik gebürstet

Merkmale
stufenlos von 100° – 135° verstellbar, verdeckte Verschraubung mit Abdeckkappe

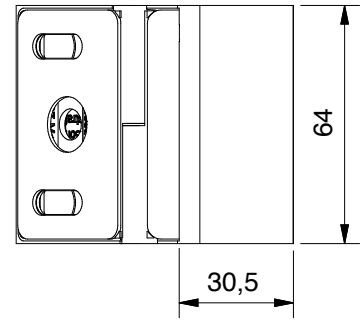

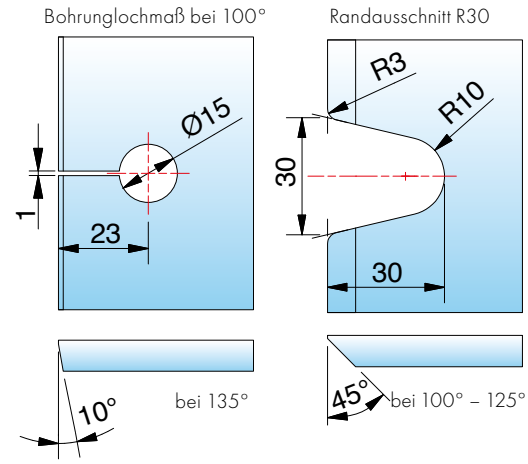

*Glasbearbeitung für 8 mm
Bei unterschiedlichen Gradzahlen ändert sich der Gehrungswinkel oder der Bohrungsabstand entsprechend der Tabelle auf S.133.

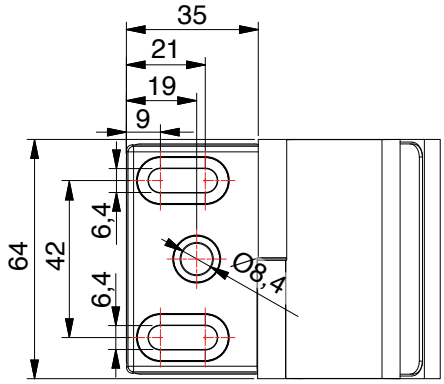

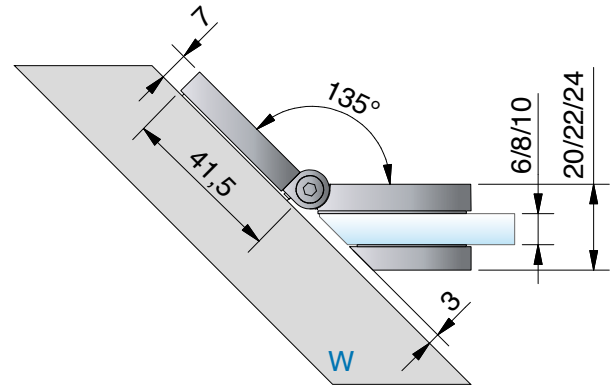

*Die Glasbearbeitung für 6 oder 10 mm Glas können Sie bei unserer Anwendungstechnik anfordern.

8189ZN Glas-Wand 135° - verstellbar

MADE IN GERMANY





Gehrungswinkel und Bohrlochmaße für 8189ZN

Winkel	Bohrlochmaß von Glaskante	Gehrungswinkel am Glas	Bemerkung
100°	23 mm	10°	Bohrung geschlitzt
105°	23 mm	15°	Bohrung geschlitzt
110°	22 mm	20°	Bohrung geschlitzt
115°	22 mm	25°	Bohrung geschlitzt
120°	21 mm	30°	Bohrung geschlitzt
125°	21 mm	35°	Bohrung geschlitzt
130°	-	40°	Randausschnitt R30
135°	-	45°	Randausschnitt R30

8198ZN Glas-Glas 90° - verstellbar

MADE IN GERMANY



Art.-Nr. FLAMEA+		Glasdicke
8198__		6/8/10 mm
Oberfläche		
	ZN5	glanzverchromt
	ZN1	mattverchromt
	ZN10	glanzvernickelt
	ZNPVD20	Goldoptik
	ZNPVD22	Edelstahloptik
	ZNPVD35	schwarz matt
	ZN134	weiß matt
	ZN135	tiefschwarz matt
	ZNPVD39	Goldbronze gebürstet
	ZNPVD40	Goldoptik gebürstet
	ZNPVD41	Kupferoptik gebürstet
	ZNPVD42	Graphitmetall-Optik gebürstet

Merkmale
stufenlos von 80° – 180° verstellbar, verdeckte Verschraubung mit Abdeckkappe



Art.-Nr. FLAMEA+ LINEA		Glasdicke
8198__M1		6/8/10 mm
Oberfläche		
	ZN5	glanzverchromt
	ZN135	tiefschwarz matt

*Die Glasbearbeitung für 6 oder 10 mm Glas können Sie bei unserer Anwendungstechnik anfordern.

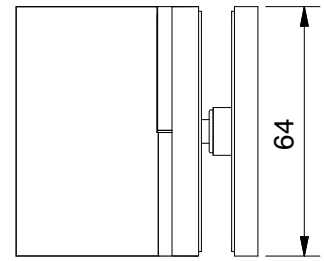

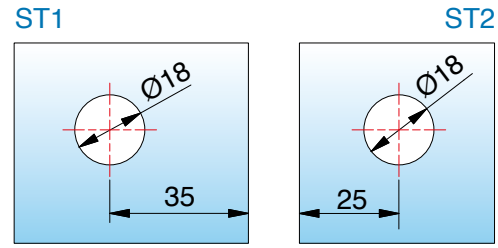

*Glasbearbeitung für 8 mm

Bei unterschiedlichen Gradzahlen ändert sich der Gehrungswinkel oder der Bohrungsabstand entsprechend der Tabelle.

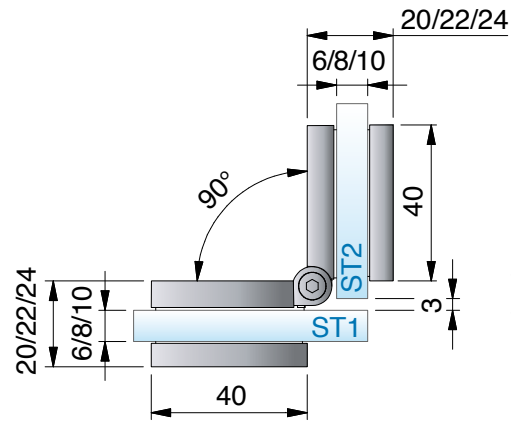

ST = Seitenteil | TF = Türflügel | W = Wand

8198ZN Glas-Glas 90° - verstellbar

MADE IN GERMANY

*Glasbearbeitung für 8 mm

Bei unterschiedlichen Gradzahlen ändert sich der Gehrungswinkel oder der Bohrungsabstand entsprechend der Tabelle.

*Die Glasbearbeitung für 6 oder 10 mm Glas können Sie bei unserer Anwendungstechnik anfordern.

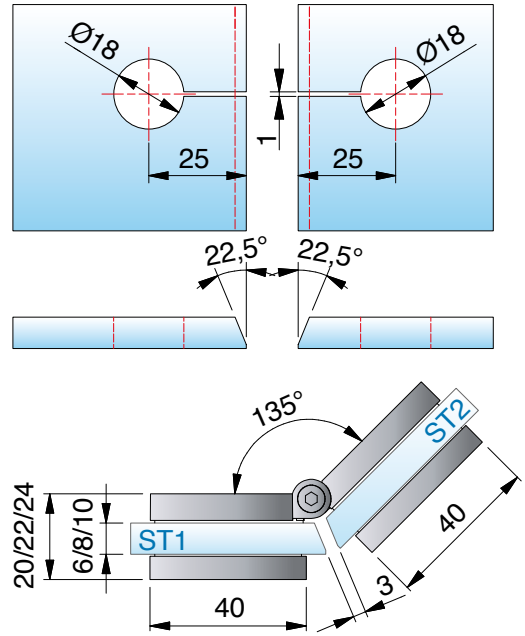

Gehrungswinkel und Bohrlochmaße für 8198ZN

Winkel	Bohrlochmaß von Glaskante	Gehrungswinkel am Glas	Bemerkung
80°	36 mm	50°	-
85°	35 mm	47,5°	-
90°	33 mm	45°	-
95°	32 mm	42,5°	-
100°	31 mm	40°	Bohrung geschlitzt
105°	30 mm	37,5°	Bohrung geschlitzt
110°	29 mm	35°	Bohrung geschlitzt
115°	28 mm	32,5°	Bohrung geschlitzt
120°	28 mm	30°	Bohrung geschlitzt
125°	27 mm	27,5°	Bohrung geschlitzt
130°	26 mm	25°	Bohrung geschlitzt
135°	25 mm	22,5°	Bohrung geschlitzt
140°	25 mm	20°	Bohrung geschlitzt
145°	24 mm	17,5°	Bohrung geschlitzt
150°	23 mm	15°	Bohrung geschlitzt
155°	23 mm	12,5°	Bohrung geschlitzt
160	22 mm	10°	Bohrung geschlitzt
165°	22 mm	7,5°	Bohrung geschlitzt
170°	21 mm	5°	Bohrung geschlitzt
175°	20 mm	0°	Bohrung geschlitzt
180°	20 mm	0°	Bohrung geschlitzt



8195ZN Wand-Glas-Wand 90°

MADE IN GERMANY



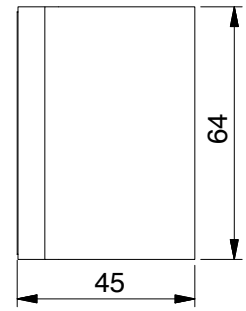

Art.-Nr. FLAMEA+		Glasdicke
8195__		6/8/10 mm
Oberfläche		
	ZN5	glanzverchromt
	ZN1	mattverchromt
	ZN10	glanzvernickelt
	ZNPVD20	Goldoptik
	ZNPVD22	Edelstahloptik
	ZNPVD35	schwarz matt
	ZN134	weiß matt
	ZN135	tiefschwarz matt
	ZNPVD39	Goldbronze gebürstet
	ZNPVD40	Goldoptik gebürstet
	ZNPVD41	Kupferoptik gebürstet
	ZNPVD42	Graphitmetall-Optik gebürstet



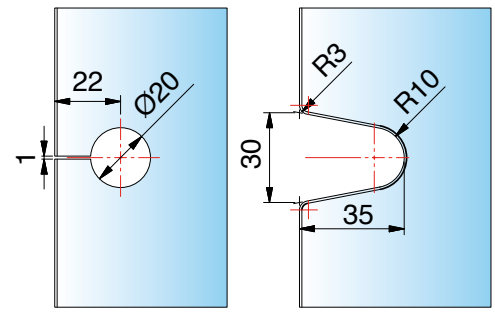

Glasbearbeitung für 6/8/10 mm

Merkmale
beidseitige Befestigungslasche, verdeckte Verschraubung mit Abdeckkappe

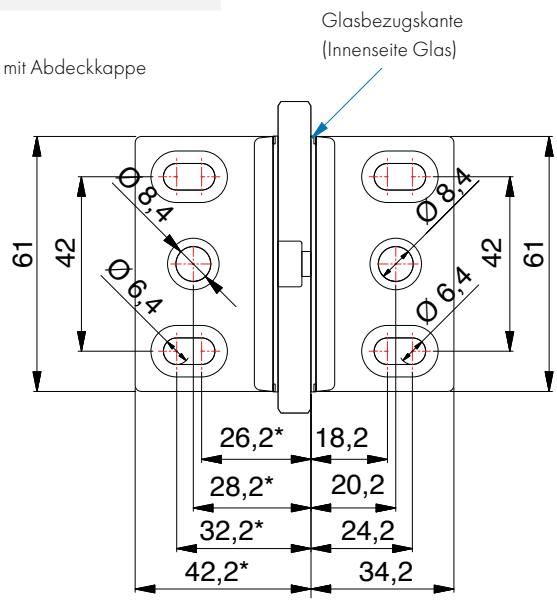

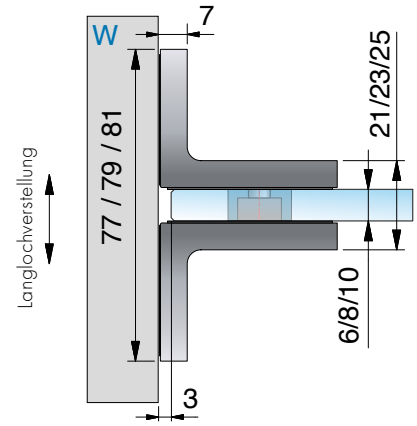

ST = Seitenteil | TF = Türflügel | W = Wand

8197ZN Glas-Glas 90°

MADE IN GERMANY



Art.-Nr. FLAMEA+		Glasdicke
8197__		6/8/10 mm
Oberfläche		
	ZN5	glanzverchromt
	ZN1	mattverchromt
	ZN10	glanzvernickelt
	ZNPVD20	Goldoptik
	ZNPVD22	Edelstahloptik
	ZNPVD35	schwarz matt
	ZN134	weiß matt
	ZN135	tiefschwarz matt
	ZNPVD39	Goldbronze gebürstet
	ZNPVD40	Goldoptik gebürstet
	ZNPVD41	Kupferoptik gebürstet
	ZNPVD42	Graphitmetall-Optik gebürstet

Merkmale
verdeckte Verschraubung mit Abdeckkappe

*Die Glasbearbeitung für 6 oder 10 mm Glas können Sie bei unserer Anwendungstechnik anfordern.

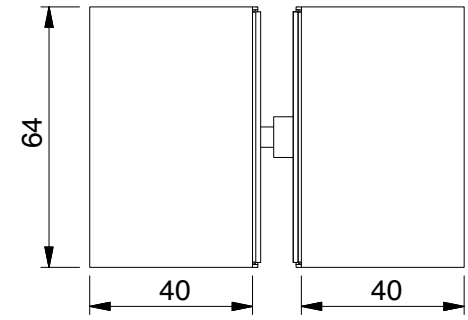

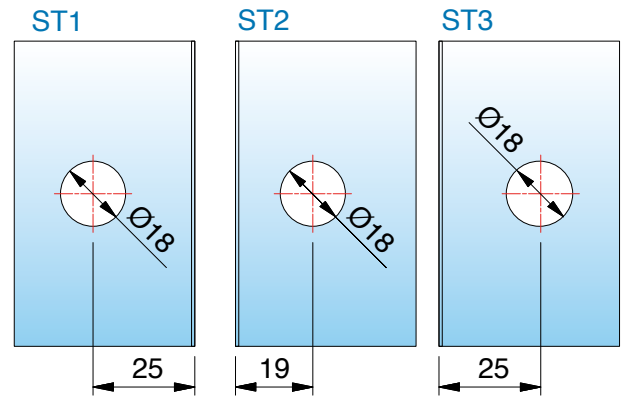

*Glasbearbeitung für 8 mm

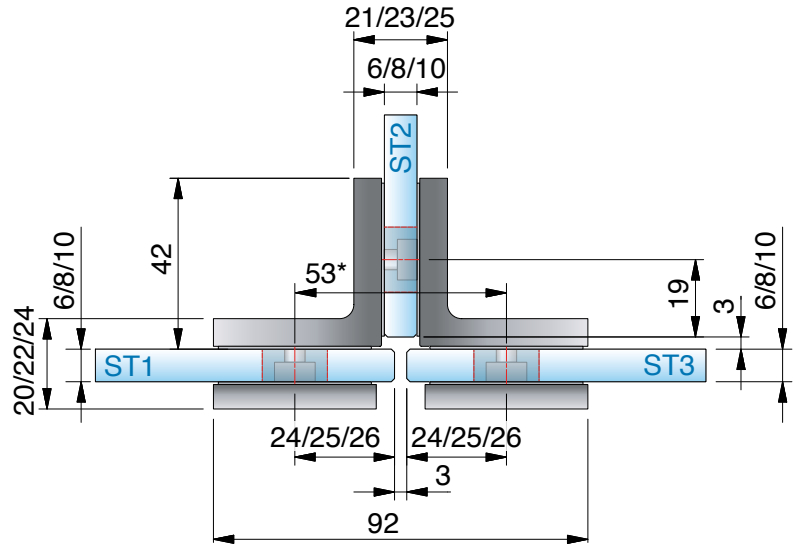

ST = Seitenteil | TF = Türflügel | W = Wand

erhältliche **Oberflächen**



ZN5
glanzverchromt

Eine Kompatibilitätstabelle zu den Armaturenherstellern und deren Farben finden Sie auf Seite 14







passende **Winkelverbinder**

für FARDELLO finden Sie auf Seite 346.

MADE
IN
GERMANY



FARDELLO

Duschpendeltürband



Faltanlage Kombination FARDELLO / FLINTER in Sonderfarbe

FARDELLO – Hohe Tragkraft für die moderne Badarchitektur

MADE IN GERMANY

Das Duschpendeltürband FARDELLO zeichnet sich durch hohe Tragkraft und kompakte Maße aus. Bei einer Höhe von nur 56 mm tragen zwei Bänder maximal 42 kg. Möglich macht's die intelligente Konstruktion des Beschlags: Gegenplatte und Beschlagskorpus greifen formschlüssig ineinander und werden fest verschraubt. Das gewährt mehr Sicherheit. In der Kombination mit FLINTER lassen sich zudem verschiedene Falttüranlagen umsetzen.

- Tragfähigkeit (2 Bänder): 42 kg
  entsprechen einer maximalen Türflügelgröße von 1000 x 2000 mm bei 8 mm Glasdicke
- max. Türflügelbreite: 1000 mm
- Glasdicke: 6/8/10 mm
- Pendeltürband: Glas–Wand / Glas–Glas
- passende Winkelverbinder
- optimiert für die Verbauung ohne Dichtprofile
- minimierte Spaltmaße
- Nulllage stufenlos verstellbar
- Beschlaghöhe: 56 mm
  (wie FLAMEA- und FLINTER-Duschtürbandserie)
- Anwendungsbereiche:
  Wellnessbereich, barrierefreie Bäder, Objektbereiche
- Die Haltbarkeit der Beschläge wurde durch werksinterne Versuche nach DIN EN 14428:2015/A1:2018 5.5 und TR24 geprüft






- **mit montagefreundlicher Abdeckung:**
  Die Abdeckkappen können schnell und einfach mit den Zapfen in die vormontierten EPDM-Formteile gesteckt und angedrückt werden. Zur Diebstahlsicherung gibt es weiterhin Klebepunkte, um die Kappen zu fixieren.



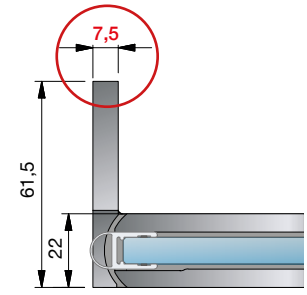

- **einfaches Einrücken am Seitenteil**
  Beim Beschlag Glas-Glas 90° sind nur Glasbohrungen im Seitenteil nötig, dadurch ist ein Einrücken des Glastürflügels nach innen möglich und der Überstand (A) kann selbst bestimmt werden.

Merkmale

- Die 7,5 mm dicke Wandanschraubplatte steht für eine bessere Lastabtragung
- Die 3. Befestigungsbohrung verhindert das Verdrehen der Beschläge auf der Wand.
- Das Duschband ist so konstruiert, dass diese Bohrung mit einem 8 mm Bohrer im montierten Zustand ausgeführt werden kann.

Bitte beachten Sie unseren Montagehinweise-Flyer auf www.pauli.de.

Faltanlagen mit FARDELLO und FLINTER

MADE IN GERMANY

Zur Hochform läuft FARDELLO in Kombination mit der Serie FLINTER auf. Der formschöne Eyecatcher mit hoher Tragkraft und das kleine Kraftpaket mit intelligenter Federtechnik entfalten ihr ganzes Können und ihre Flexibilität vor allem bei kombinierten Badewannen- und verschiedenen Falttüranlagen. Das Ganze ist einfach und unkompliziert in der Umsetzung – mit der Fachexpertise von Pauli + Sohn.



FARDELLO – 8900ZN_



FLINTER – 8160ZN_ – mit 0-3 Federn erhältlich



Federtechnik – **1 Feder**
für leichte Türen



Federtechnik – **2 Federn**
für mittelschwere Türen



Federtechnik – **3 Federn**
für schwere Türen

Die Federtechnik des Duschtürbandes FLINTER erlaubt es Ihnen, bei der Bestellung selbst zu bestimmen, wie stark die Schließkraft Ihrer Tür sein soll. In der **Tabelle auf Seite 292** finden Sie die Empfehlungen von Pauli + Sohn über die optimale Schließkraft der Bänder, bezogen auf die Türgröße. Bitte geben Sie diese bei Ihrer Bestellung immer mit an.

Übergrößen mit Faltanlagen ohne Überdrückungsgefahr

MADE IN GERMANY

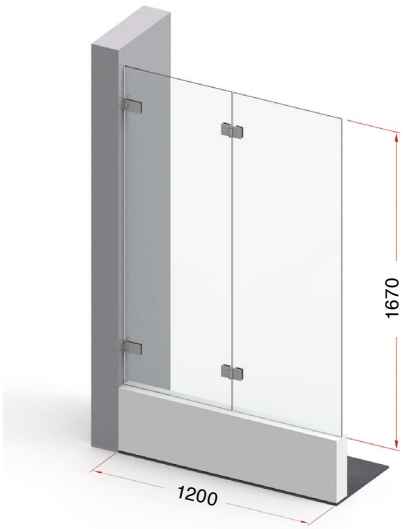

Tragfähigkeit bei Anlagenbreite 1200 mm: 40 kg

entspricht einer Türhöhe
von 1670 mm bei 8 mm Glas

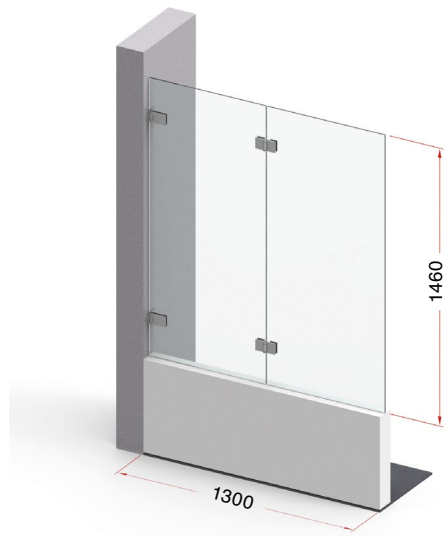

Tragfähigkeit bei Anlagenbreite 1300 mm: 38 kg

entspricht einer Türhöhe
von 1460 mm bei 8 mm Glas

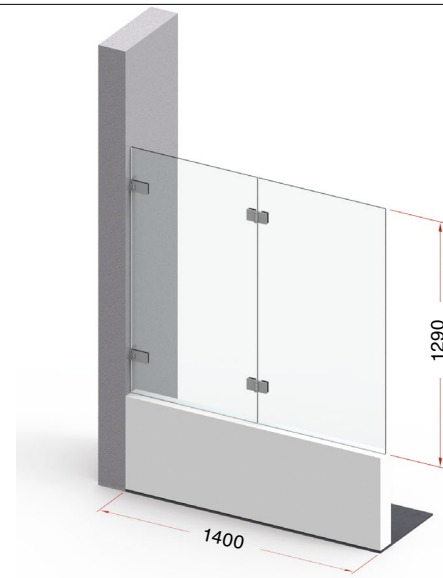

Tragfähigkeit bei Anlagenbreite 1400 mm: 36 kg

entspricht einer Türhöhe
von 1290 mm bei 8 mm Glas

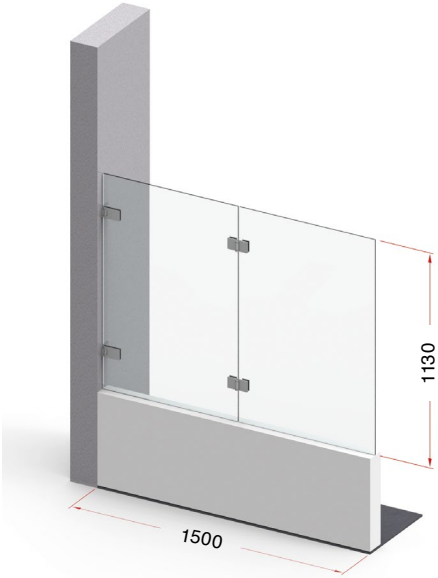

Tragfähigkeit bei Anlagenbreite 1500 mm: 34 kg

entspricht einer Türhöhe
von 1130 mm bei 8 mm Glas







Achtung: Diese Angaben gelten nur bei optimaler Wandbefestigung, sowie ohne die Gefahr der Überdrückung.
Weitere Informationen und Beispiele zu Faltanlagen finden Sie ab Seite 30

Abmessungen Faltanlagen mit FARDELLO/ FLINTER – Glas-Wand

MADE IN GERMANY

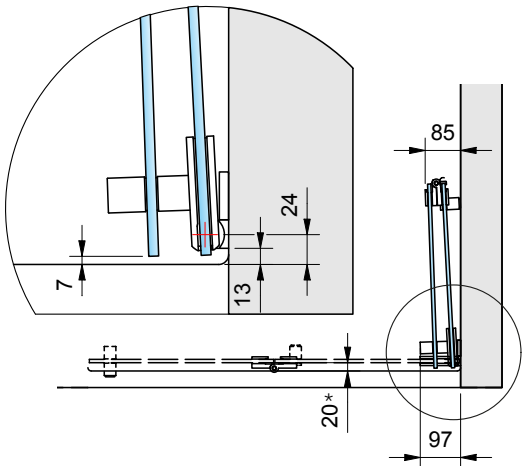

Faltanlage 1: 8900ZN ohne Dichtprofil und
8160ZN mit Dichtprofil 8865KU0

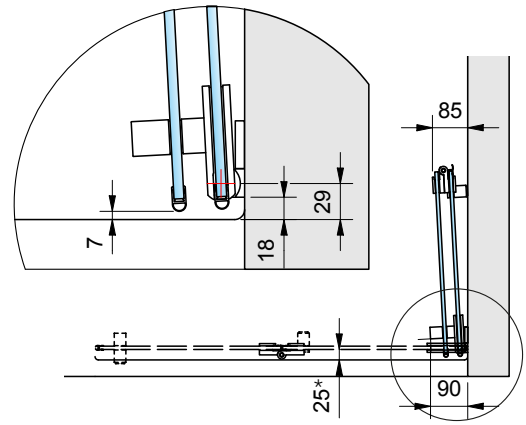

Faltanlage 2: 8900ZN mit Dichtprofil 8861KU0 und
8160ZN mit Dichtprofil 8861KU0

* Wanneneinrückmaß









Abmessungen Faltanlagen mit FARDELLO/ FLINTER – Glas-Glas

MADE IN GERMANY

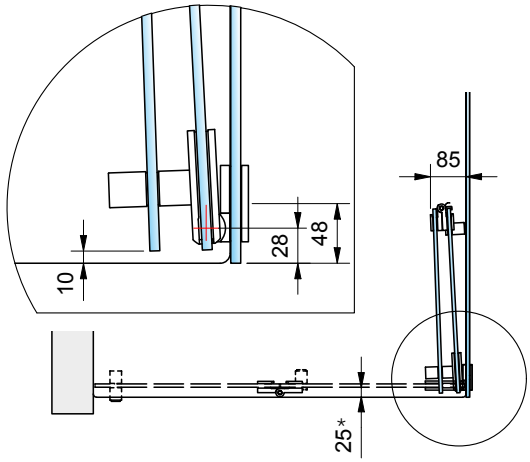

Faltanlage 3: 8902ZN ohne Dichtprofil und 8160ZN mit Dichtprofil 8865KU0

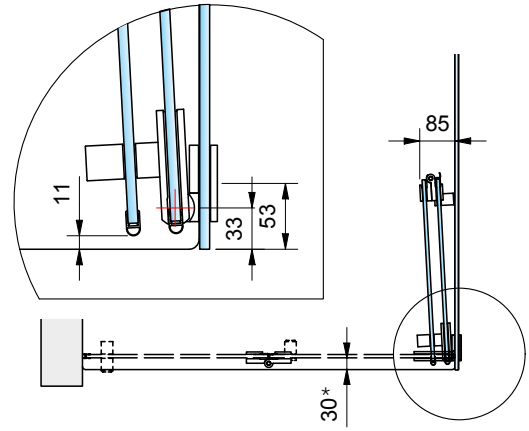

Faltanlage 4: 8902ZN mit Dichtprofil 8861KU0 und 8160ZN mit Dichtprofil 8861KU0

* Wanneneinrückmaß







■ Wir empfehlen hier das Dichtprofil 8865KU0 (KU35) für Falttüren.

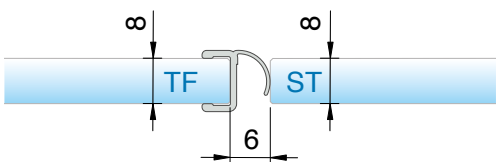

oder 8857KU0 (KU35)

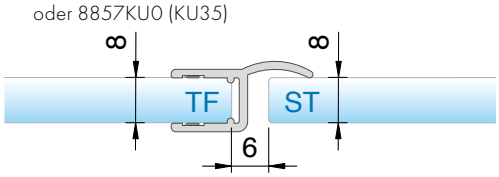

Abzugsmaß der Dichtung gilt für 8mm Glas. Bei 6 oder 10mm Glas kontaktieren Sie bitte unsere Anwendungstechnik.

Bohrlochabstände für:



8273ZN



8271ZN

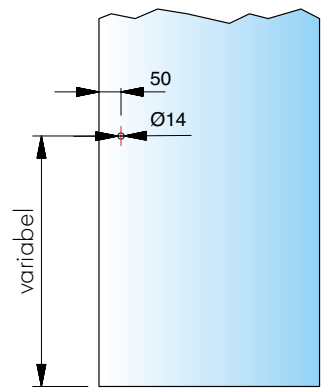

■ weitere Infos für die Griffe 8271 und 8273 finden Sie auf Seite 533.

8900ZN Glas-Wand 90°

MADE IN GERMANY



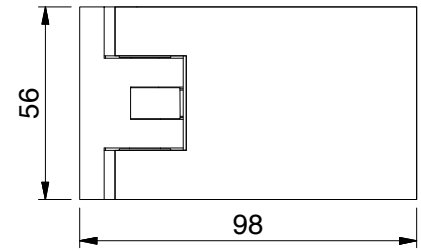

Art.-Nr.		Glasdicke
8900__		6*/8/10* mm
Oberfläche		
	ZN5	glanzverchromt



Merkmale

beidseitig 90° öffnend, mit oder ohne Dichtprofil, verdeckte Verschraubungen, Wandbefestigung innen mit Langlochverstellung, Nulllage stufenlos und beliebig oft einstellbar, ab ca.15°-20° selbstschließend, Dichtprofil im Bandbereich unterbrochen.

*Wichtig

Bei Verwendung der Beschläge für 6 oder 10 mm Glasdicke bitte das Einlagenset Art. Nr. HZ-SET5 pro Beschlag kostenlos mitbestellen.
Die Glasbearbeitung für 6 und 10 mm Glas können Sie bei unserer Anwendungstechnik anfordern.



Glasbezugskante
(Innenseite Glas bei 8 mm Glas)

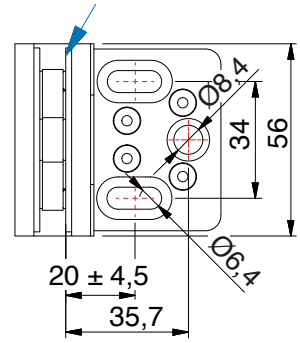



8900ZN Glas-Wand 90°

MADE IN GERMANY



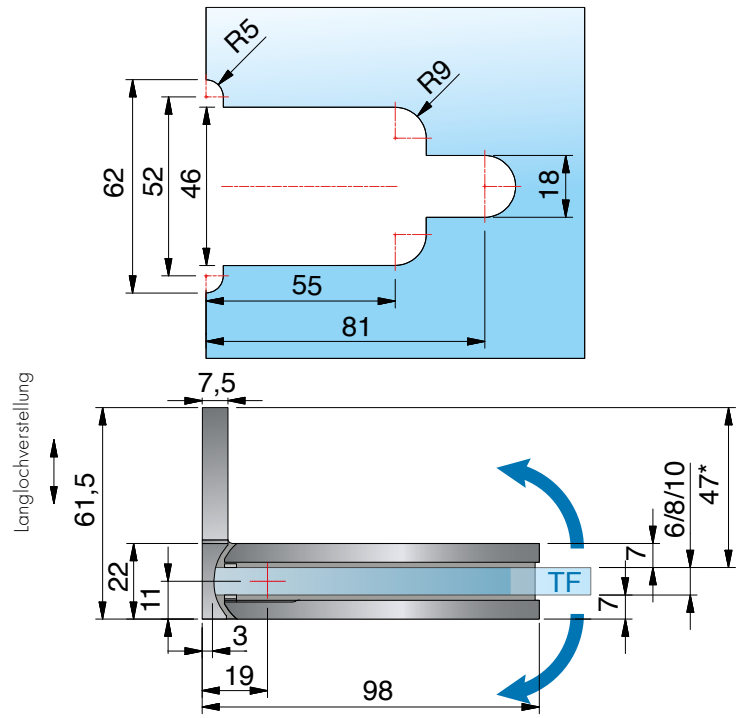

ohne Dichtprofil, *Glasbearbeitung für 8 mm

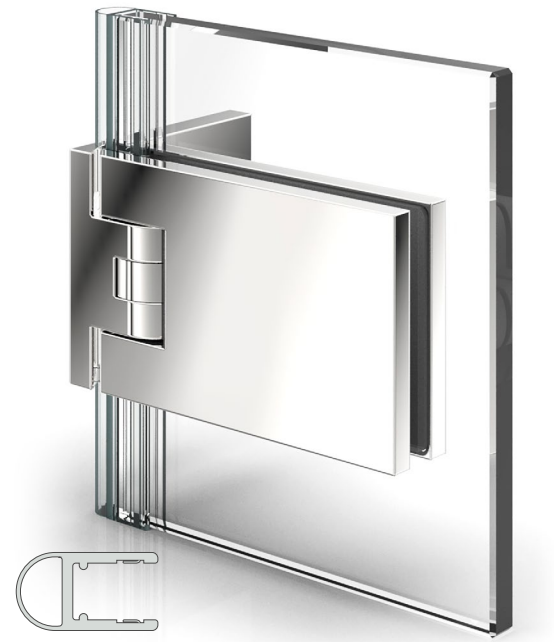

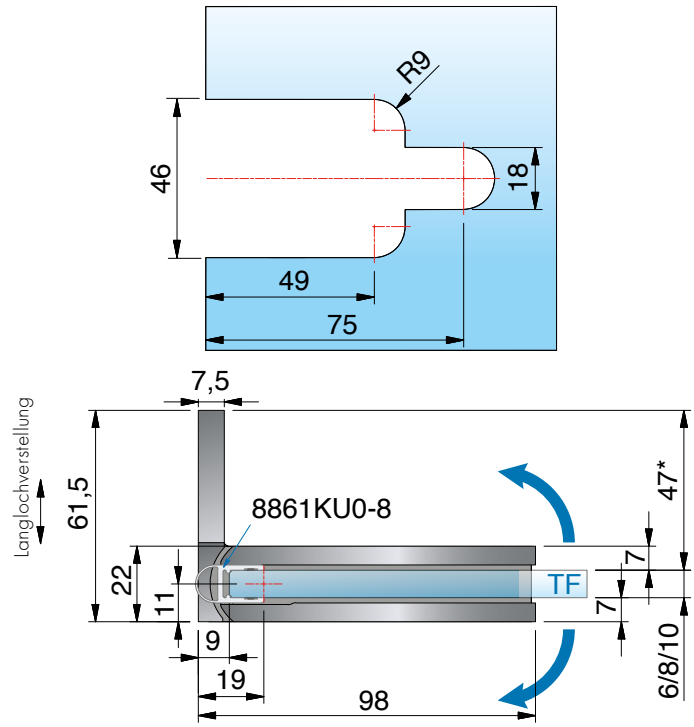

mit Dichtprofil 8861KU0-8-2010 (2500), *Glasbearbeitung für 8 mm

ST = Seitenteil | TF = Türflügel | W = Wand

8901ZN Glas-Glas 180°

MADE IN GERMANY



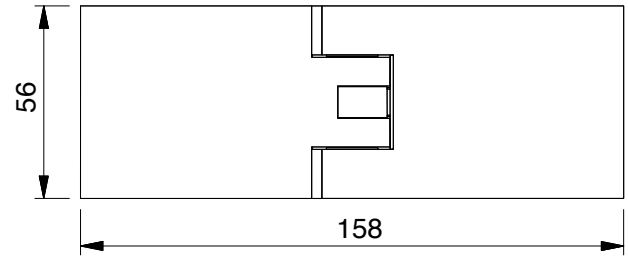

Art.-Nr.		Glasdicke
8901__		6*/8/10* mm
Oberfläche		
	ZN5	glanzverchromt



Merkmale
beidseitig 90° öffnend, mit oder ohne Dichtprofil, verdeckte Verschraubungen, Nulllage stufenlos und beliebig oft einstellbar, ab ca. 15°–20° selbstschließend, Dichtprofil im Bandbereich unterbrochen

*Wichtig
Bei Verwendung der Beschläge für 6 oder 10 mm Glasdicke bitte das Einlagenset Art. Nr. HZ-SET6 pro Beschlag kostenlos mitbestellen.
Die Glasbearbeitung für 6 und 10 mm Glas können Sie bei unserer Anwendungstechnik anfordern.

8901ZN Glas-Glas 180°

MADE IN GERMANY



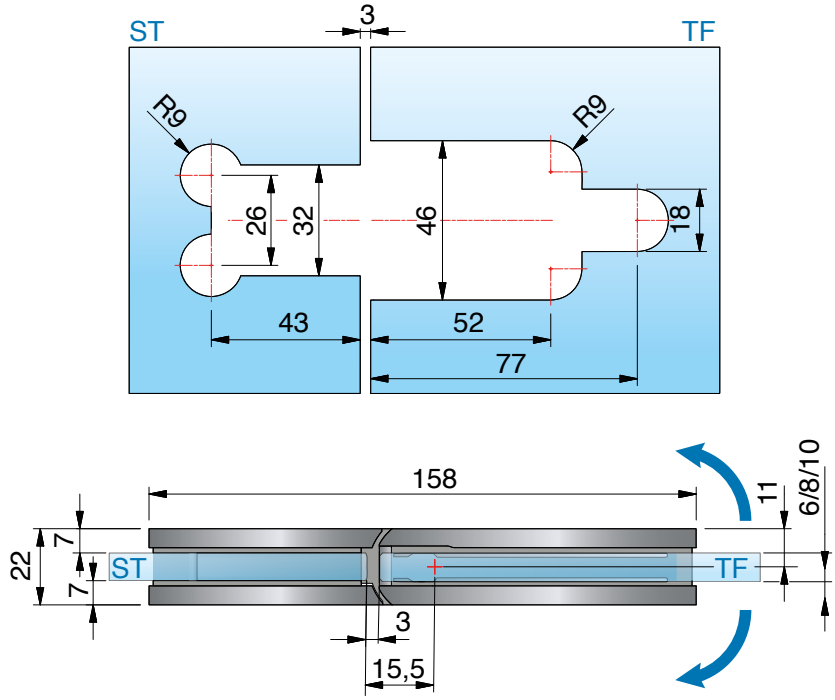

ohne Dichtprofil, *Glasbearbeitung für 8 mm



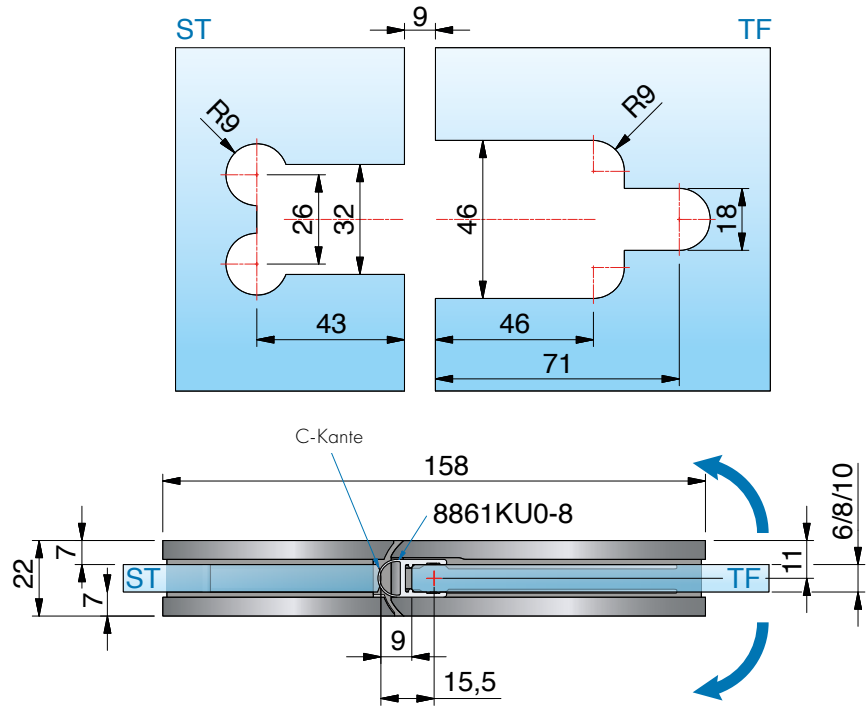

mit Dichtprofil 8861KU0-8-2010 (2500), *Glasbearbeitung für 8 mm

ST = Seitenteil | TF = Türflügel | W = Wand

8901ZN Glas-Glas 180°

MADE IN GERMANY



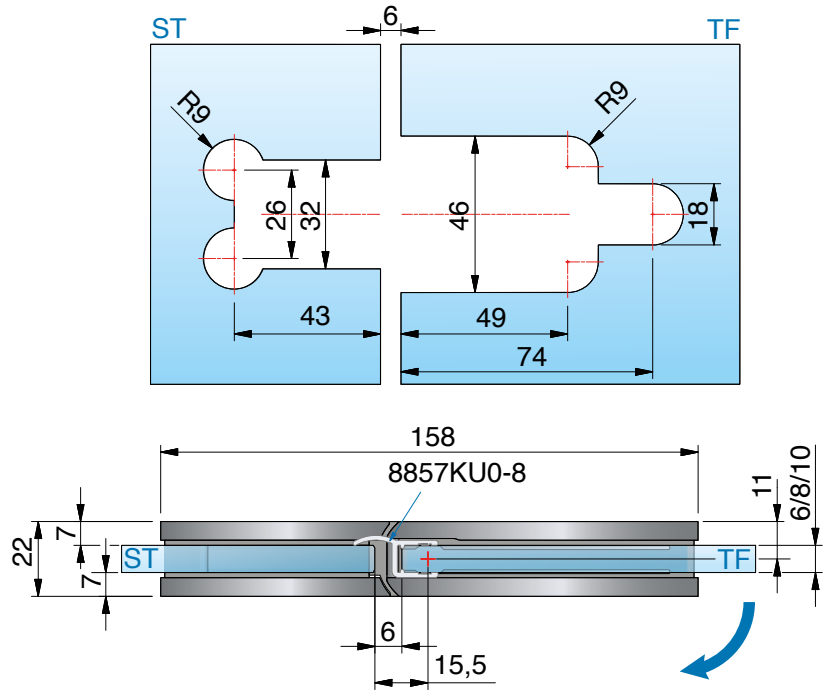

mit Dichtprofil 8857KU0-8-2010 (2500), *Glasbearbeitung für 8 mm



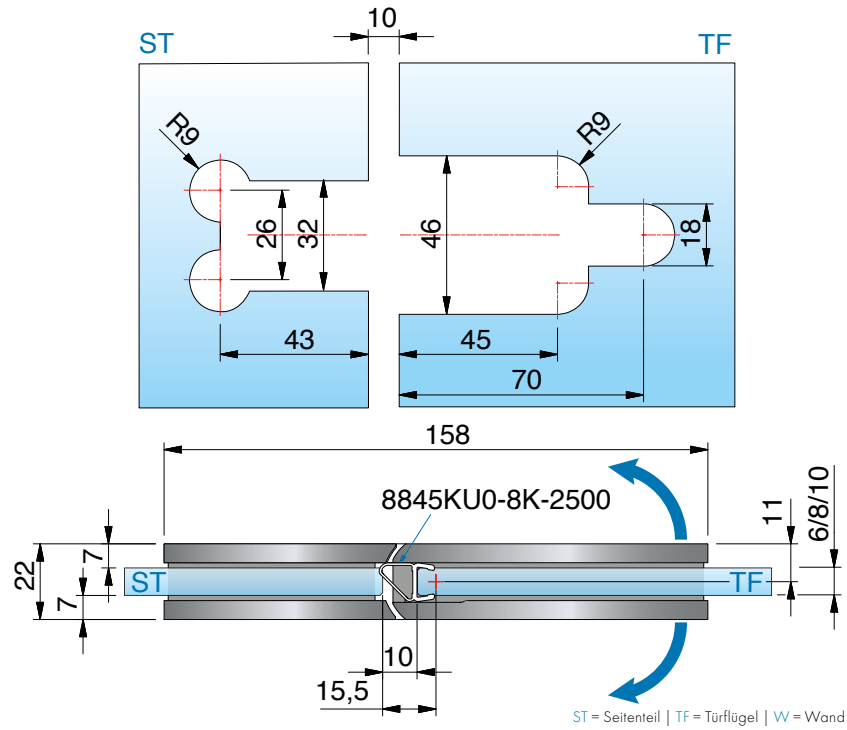

mit Dichtprofil 8845KU0-8K-2500, *Glasbearbeitung für 8 mm

ST = Seitenteil | TF = Türflügel | W = Wand

8901ZN Glas-Glas 180°

MADE IN GERMANY



8902ZN Glas-Glas 90°

MADE IN GERMANY



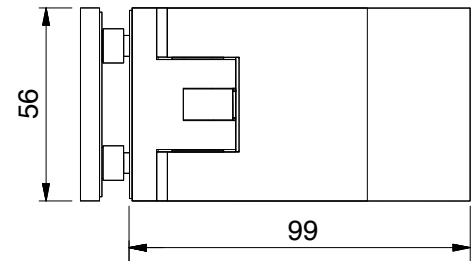

Art.-Nr.		Glasdicke
8902__		6*/8/10* mm
Oberfläche		
	ZN5	glanzverchromt



Merkmale
beidseitig 90° öffnend, mit oder ohne Dichtprofil, verdeckte Verschraubungen, Nulllage stufenlos und beliebig oft einstellbar, ab ca. 15°–20° selbstschließend, Dichtprofil im Bandbereich unterbrochen
*Einrückmaß **(A)** am Seitenteil kann selbst bestimmt werden.

*Wichtig
Bei Verwendung der Beschläge für 6 oder 10 mm Glasdicke bitte das Einlagenset Art. Nr. HZ-SET5 pro Beschlag kostenlos mitbestellen.
Die Glasbearbeitung für 6 und 10 mm Glas können Sie bei unserer Anwendungstechnik anfordern.



Ausführung in Sonderfarbe

****einfaches Einrücken am Seitenteil**
Beim Beschlag Glas-Glas 90° sind nur Glasbohrungen im Seitenteil nötig, dadurch ist ein Einrücken des Glastürflügels nach innen möglich und der Überstand (A) kann selbst bestimmt werden.

8902ZN Glas-Glas 90°

MADE IN GERMANY



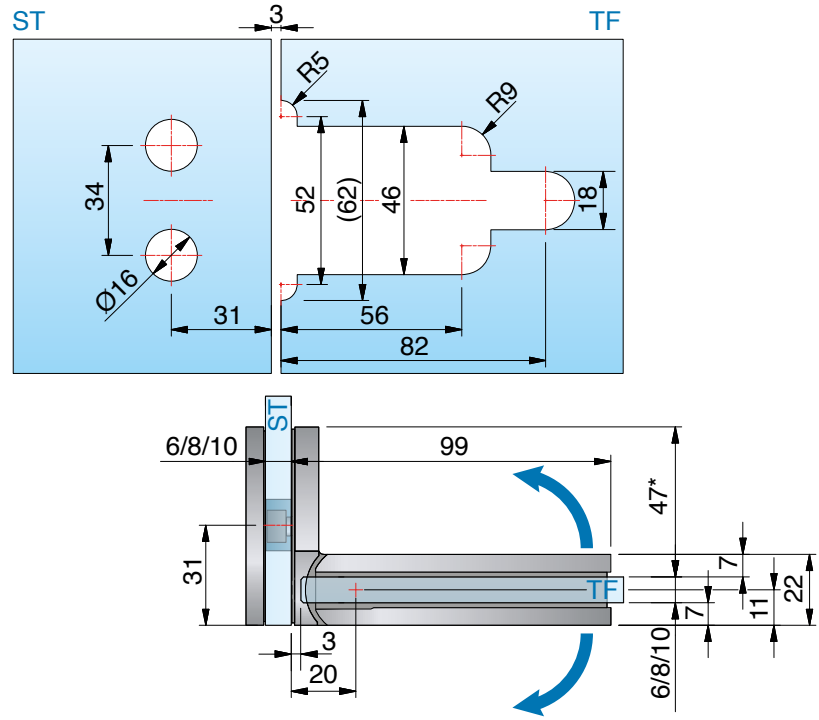

ohne Dichtprofil, *Glasbearbeitung für 8 mm,
Beispiel: 7 mm eingerückt



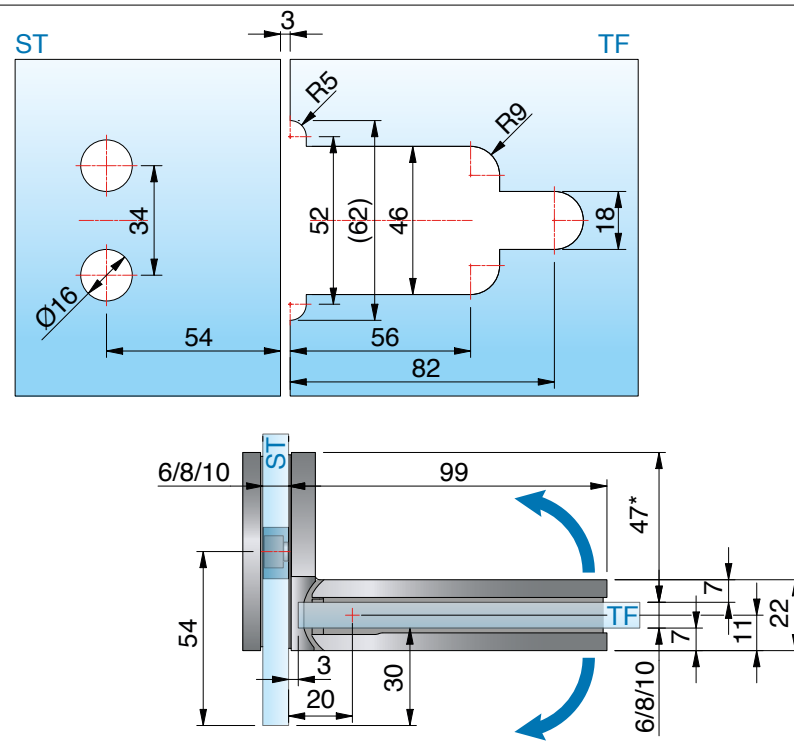

ohne Dichtprofil, *Glasbearbeitung für 8 mm,
Beispiel: 30 mm eingerückt

ST = Seitenteil | TF = Türflügel | W = Wand

8902ZN Glas-Glas 90°

MADE IN GERMANY

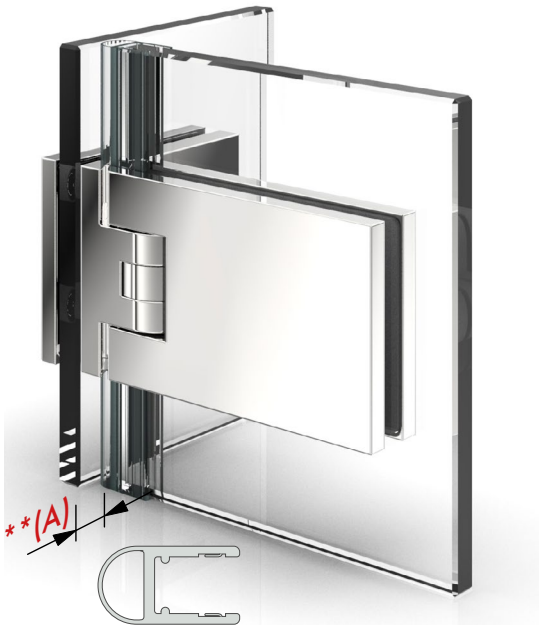

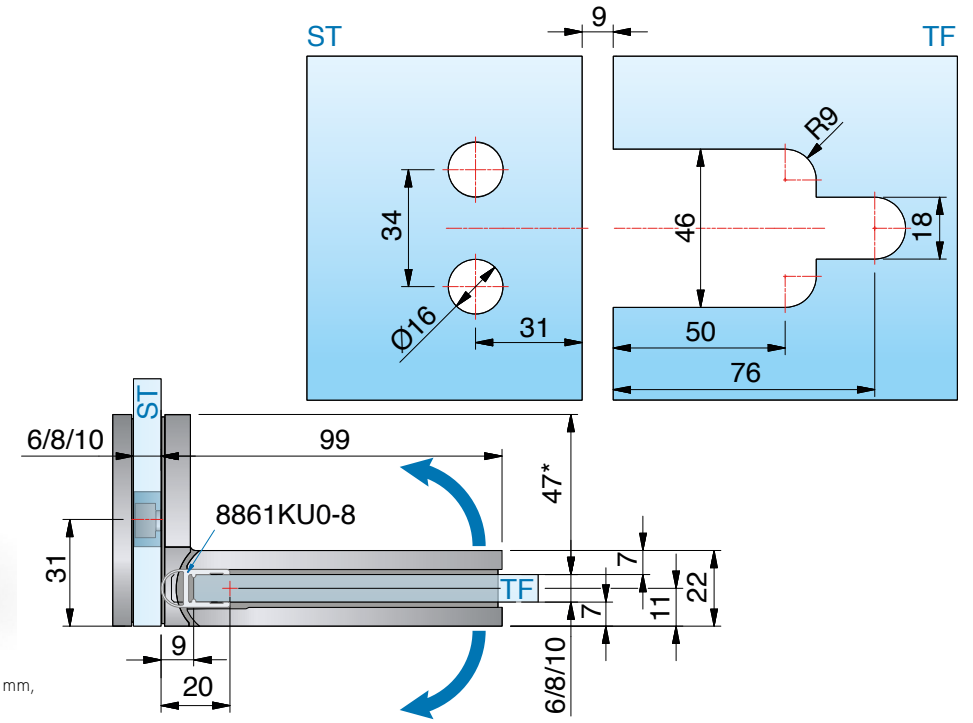

mit Dichtprofil 8861KU0-8-2010 (2500), *Glasbearbeitung für 8 mm,
Beispiel: 7 mm eingerückt

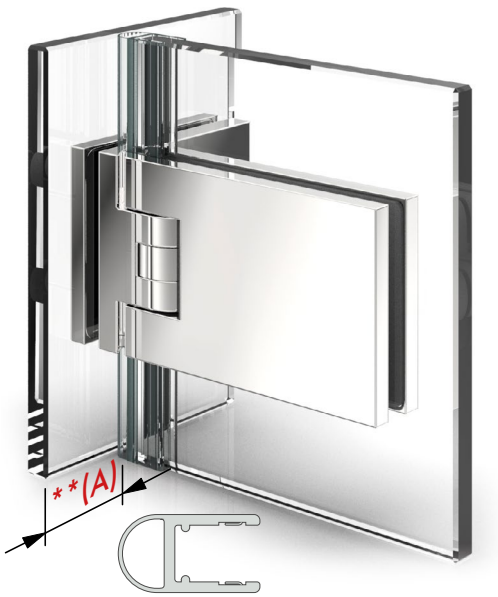

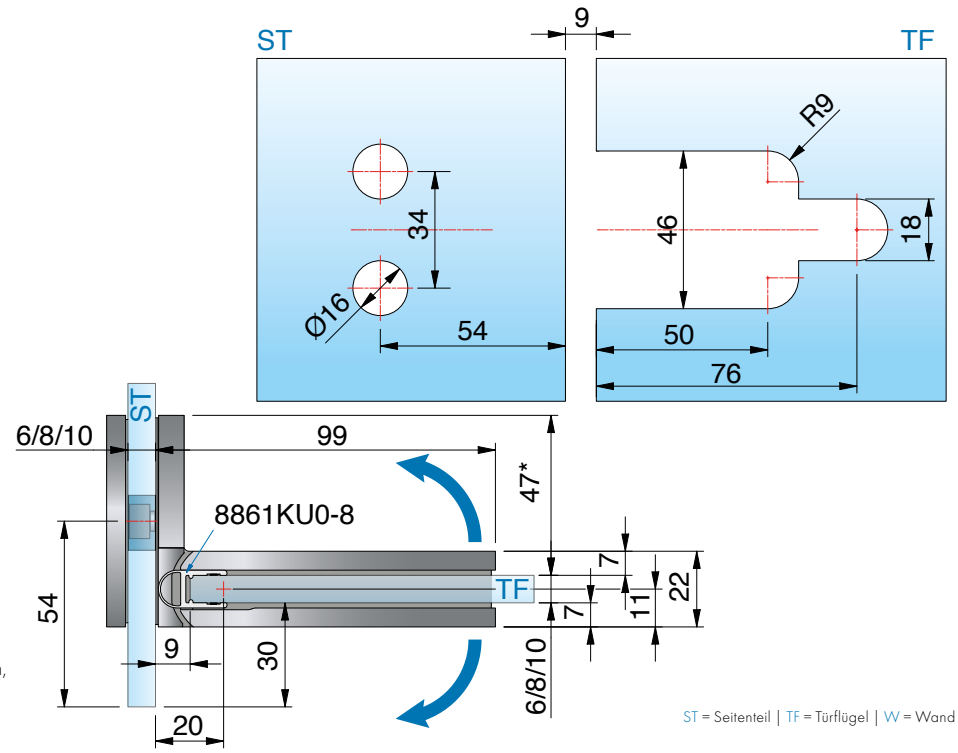

mit Dichtprofil 8861KU0-8-2010 (2500), *Glasbearbeitung für 8 mm,
Beispiel: 30 mm eingerückt

ST = Seitenteil | TF = Türflügel | W = Wand

8902ZN Glas-Glas 90°

MADE IN GERMANY

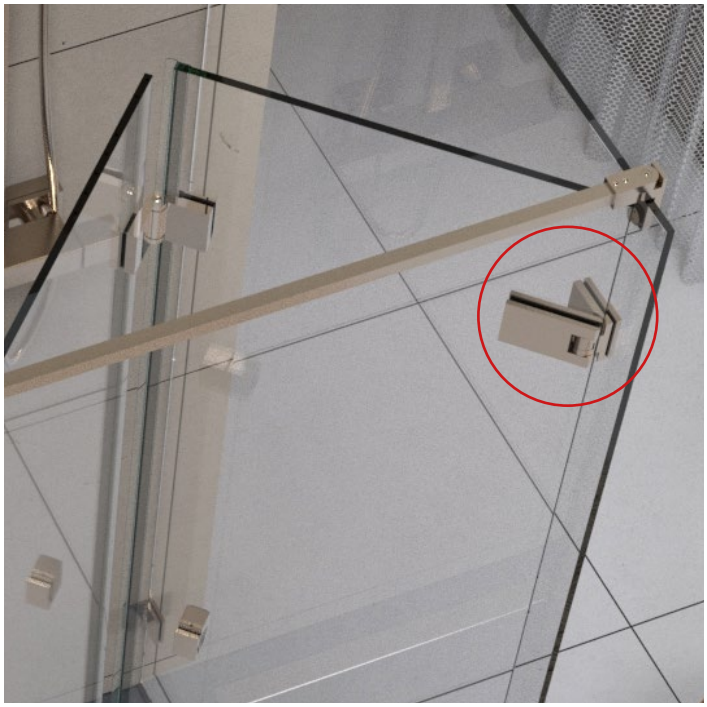



Fardello / Flinter Kombination in Sonderfarbe

erhältliche **Oberflächen**



ZN5
glanzverchromt

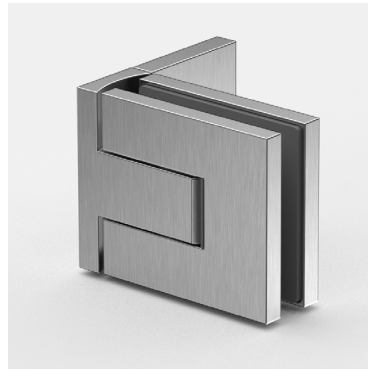

ZNPVD22
Edelstahloptik

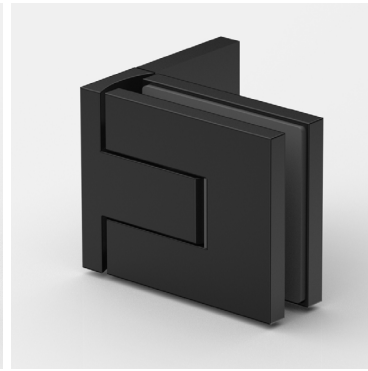

ZN135
tiefschwarz matt



ZNPVD39
Goldbronze
gebürstet



ZNPVD40
Goldoptik
gebürstet

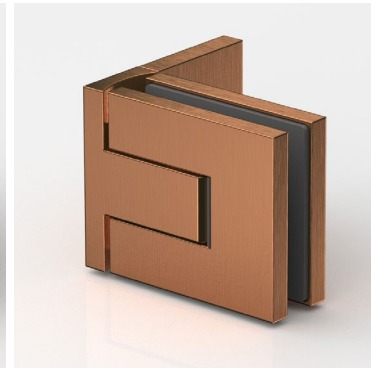

ZNPVD41
Kupferoptik
gebürstet

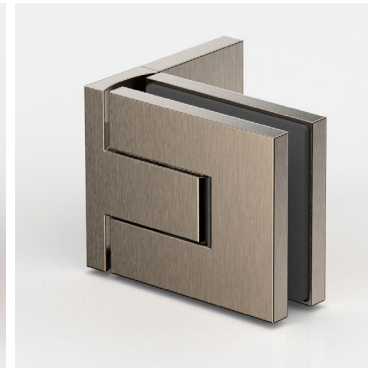

ZNPVD42
Graphitmetall-Optik
gebürstet

Eine Kompatibilitätstabelle zu den Armaturenherstellern und deren Farben finden Sie auf Seite 14



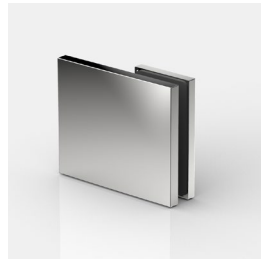

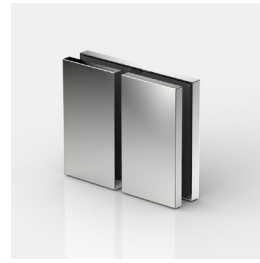



passende **Winkelverbinder**

für FLAMEA-pro mini finden Sie ab Seite 346.

MADE
IN
GERMANY



FLAMEA pro mini

Duschpendeltürband



FLAMEA pro mini – kleines Format, große Leistung

MADE IN GERMANY

Das Duschtürband vereint innovative Technik und durchdachtes Design, um den höchsten Ansprüchen im Bereich moderner Duschsysteme gerecht zu werden. Das Band ist für einen beidseitigen Öffnungswinkel von 97° ausgelegt, was eine komfortable Handhabung und Flexibilität in der Nutzung gewährleistet. Ein weiteres herausragendes Merkmal ist die optimierte Konstruktion mit minimierten Spaltmassen. Dies ermöglicht den Einsatz ohne Dichtprofile für eine verbesserte Optik und reduzierten Wartungsaufwand der Dusche.
Die innovative Kappentechnik erleichtert die Montage erheblich, während die verdeckte Nulllageneinstellung für eine präzise Justierung sorgt.

- Tragfähigkeit (2 Bänder): max. zulässiges Gewicht: 38 kg, max. Türflügelbreite: 900 mm
- Glasdicke: 6/8/10 mm
- Öffnungswinkel des Bandes beidseitig 97° möglich
- Pendeltürband: Glas–Wand / Glas–Glas
- passende Winkelverbinder
- Dichtprofil beschlagseitig im Bandbereich unterbrochen
- optimiert für die Verbauung auch ohne Dichtprofile
- minimierte Spaltmaße
- auf den letzten Zentimetern selbstschliessend
- komfortable Montage durch innovative Kappentechnik
- verdeckte Nulllageneinstellung
- Anwendungsbereiche:
  Einsatz im privaten Haus-/Wohnbau, Objekt- und Hotelbereich
- Haltbarkeit der Beschläge durch werksinterne Versuche nach DIN EN 14428:2015/A1:2018 5.5 und TR24 geprüft

innovative Techniken

MADE IN GERMANY





- **montagefreundliche Abdeckung:**
  Zum Fixieren der Abdeckkappen können diese mit den Zapfen schnell und sehr einfach in die vormontierten EPDM-Formteile gesteckt und angedrückt werden. Um die Kappen gegen Diebstahl zu schützen, gibt es auch weiterhin Klebepunkte, um sie zu fixieren. Die Kappen überdecken alle Montageelemente für leichte Pflege und Reinigung





- **passende Winkelverbinder** für viele gewünschte Situation finden Sie ab Seite 324.

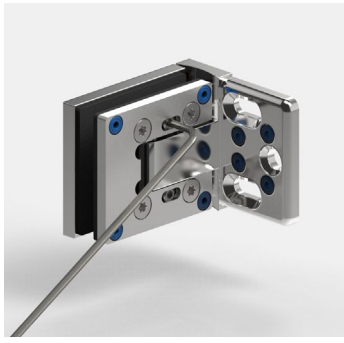
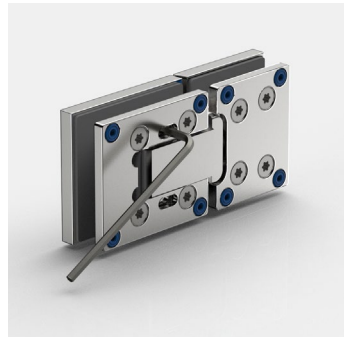
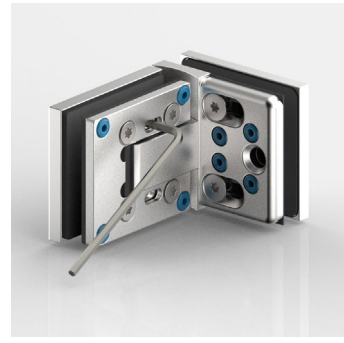


- **Innovatives, kraftschlüssiges System zur stufenlosen Nulllageneinstellung**,
  das wiederholte Justierungen ermöglicht, ohne mechanische Beschädigungen hervorzurufen.

Bitte beachten Sie unseren Montagehinweise-Flyer auf www.pauli.de.

innovative Techniken

MADE IN GERMANY





Beim Beschlag Glas-Glas 90° sind nur Glasbohrungen im Seitenteil vorgesehen, dadurch ist ein Einrücken des Glastürflügels nach innen möglich und der Überstand (A) kann selbst bestimmt werden.





- **vergrösserter Öffnungswinkel:**
  - das Band kann beidseitig bis 97° geöffnet werden
  - sehr gut für den barrierefreien Bereich geeignet
  - leichterer Zutritt auch in engen Bädern
  - Sicherheitsreserven gegen Fehlbedienung
  - Vermeidung von Überdrückung der Türen

innovative Techniken

MADE IN GERMANY

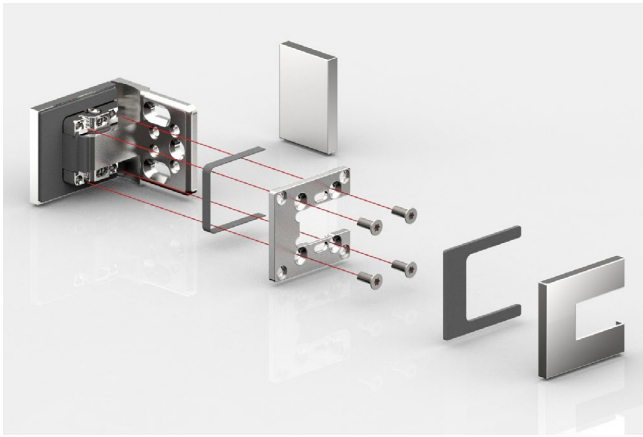

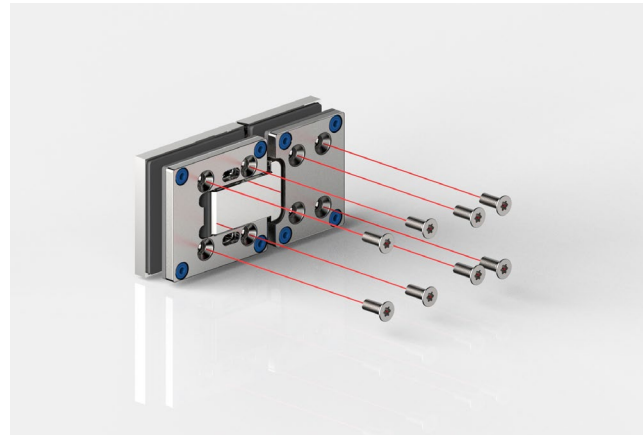

- Beschlagskorpus und Gegenplatte **formschlüssiges ineinandergreifen im Beschlagkorpus** und **4-fache Verschraubung** mit TX 25 Antrieb für maximalen Anpressdruck

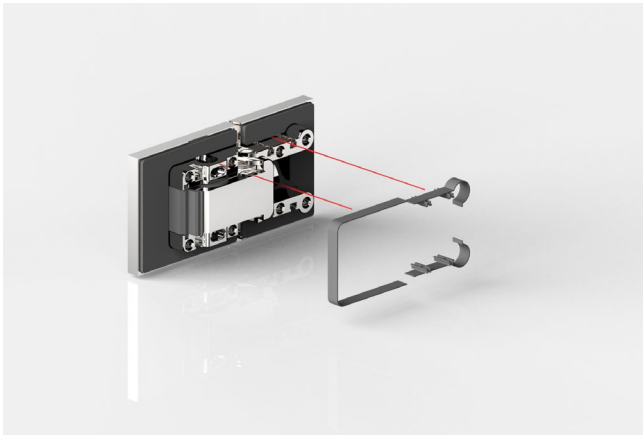

- **gesteckter Kantenschutz** für mehr Schutz innerhalb des Beschlages

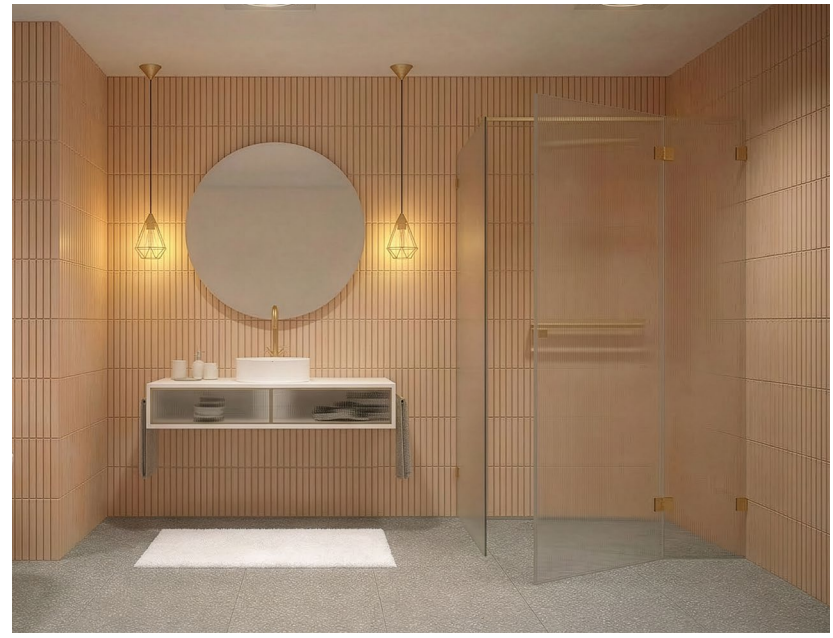



ZNPVD40

- **viele neue Oberflächen:** Beispiel Goldoptik gebürstet
- abgestimmt auf namenhafte Armaturen-Hersteller: Kompatibilitätstabelle siehe Seite 14

8330ZN Glas-Wand 90°

MADE IN GERMANY



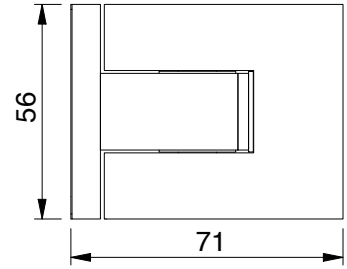

Art.-Nr.		Glasdicke
8330__		6* 8/10* mm
Oberfläche:		
ZN5	glanzverchromt	
ZNPVD22	Edelstahloptik	
ZN135	tiefschwarz matt	
ZNPVD39	Goldbronze gebürstet	
ZNPVD40	Goldoptik gebürstet	
ZNPVD41	Kupferoptik gebürstet	
ZNPVD42	Graphitmetall-Optik gebürstet	

Merkmale
beidseitig 97° öffnend, einseitige Befestigungslasche, Langlochverstellung mit Abdeckkappe, stufenlose Nulllageneinstellung, auf den letzten Zentimetern selbstschliessend, Dichtprofil beschlagseitig im Bandbereich unterbrochen,
Tragfähigkeit (2 Bänder) 38 kg (max. Türflügelbreite 900 mm)

*Wichtig
Bei Verwendung der Beschläge bitte folgende Einlagensets pro Beschlag kostenlos mitbestellen:
für **6 mm Einlagenset Art. Nr. HZ-SET20**
für **10 mm Glasdicke Einlagenset Art. Nr. HZ-SET18**
Die Glasbearbeitung für 6 oder 10 mm Glas können Sie bei unserer Anwendungstechnik anfordern.

Glasbezugskante
(Innenseite Glas bei 8 mm Glas)

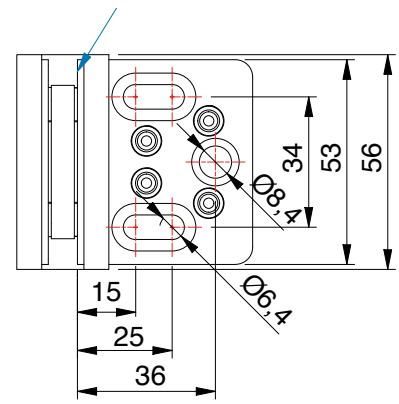

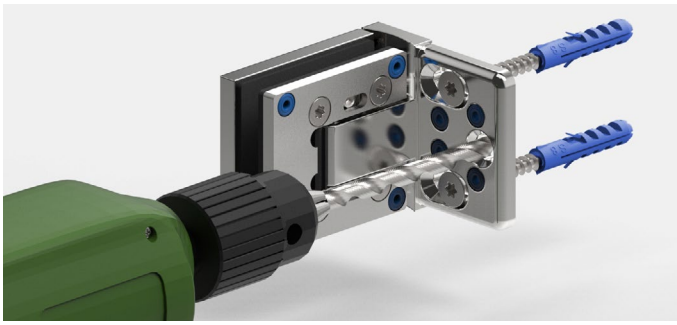

Die 3. Befestigungsbohrung verhindert das Verdrehen der Beschläge auf der Wand. Das Duschband ist so konstruiert, dass diese Bohrung mit einem 8 mm Bohrer im montierten Zustand ausgeführt werden kann.

8330ZN Glas-Wand 90°

MADE IN GERMANY



ohne Dichtprofil, *Glasbearbeitung für 8 mm

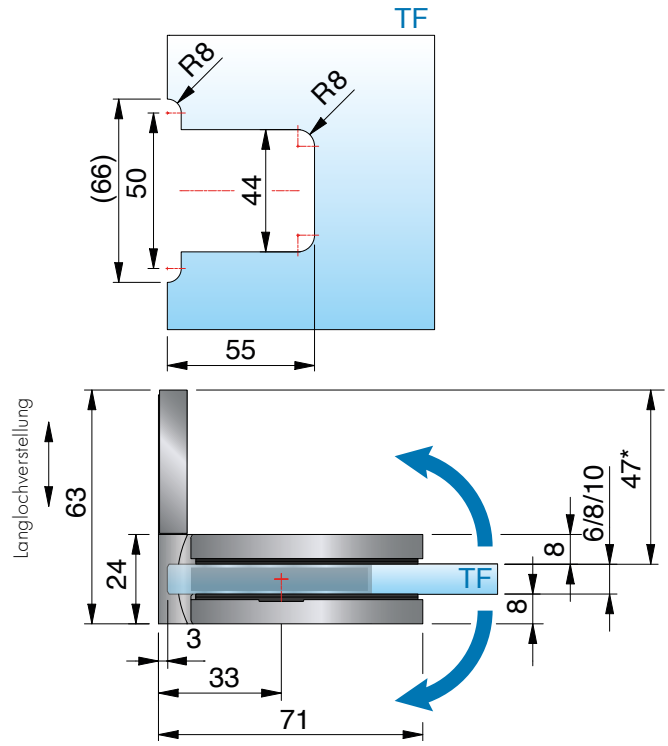



mit Dichtprofil 8861KU0-8-2010 (2500), *Glasbearbeitung für 8 mm

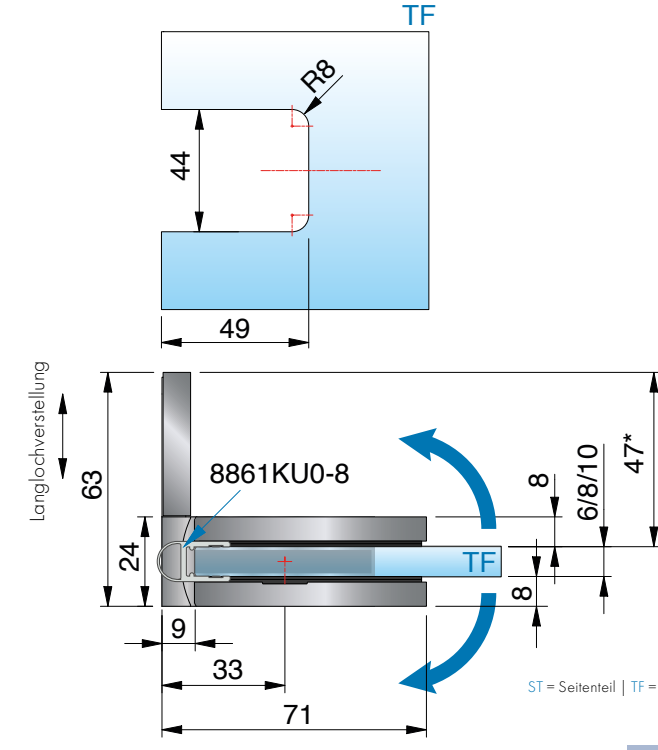

ST = Seitenteil | TF = Türflügel | W = Wand

8332ZN Glas-Glas 180°

MADE IN GERMANY



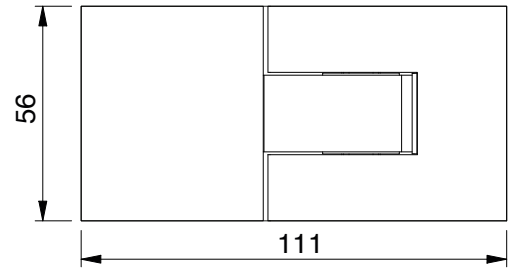

Merkmale
beidseitig 97° öffnend, stufenlose Nulllageneinstellung, auf den letzten Zentimetern selbstschliessend, Dichtprofil beschlagseitig im Bandbereich unterbrochen,
Tragfähigkeit (2 Bänder) 38 kg (max. Türflügelbreite 900 mm)

Art.-Nr.		Glasdicke
8332__		6* 8/10* mm
Oberfläche:		
	ZN5	glanzverchromt
	ZNPVD22	Edelstahloptik
	ZN135	tiefschwarz matt
	ZNPVD39	Goldbronze gebürstet
	ZNPVD40	Goldoptik gebürstet
	ZNPVD41	Kupferoptik gebürstet
	ZNPVD42	Graphitmetall-Optik gebürstet

*Wichtig
Bei Verwendung der Beschläge bitte folgende Einlagensets pro Beschlag kostenlos mitbestellen:
für **6 mm Einlagenset Art. Nr. HZ-SET21**
für **10 mm Glasdicke Einlagenset Art. Nr. HZ-SET19**
Die Glasbearbeitung für 6 oder 10 mm Glas können Sie bei unserer Anwendungstechnik anfordern.

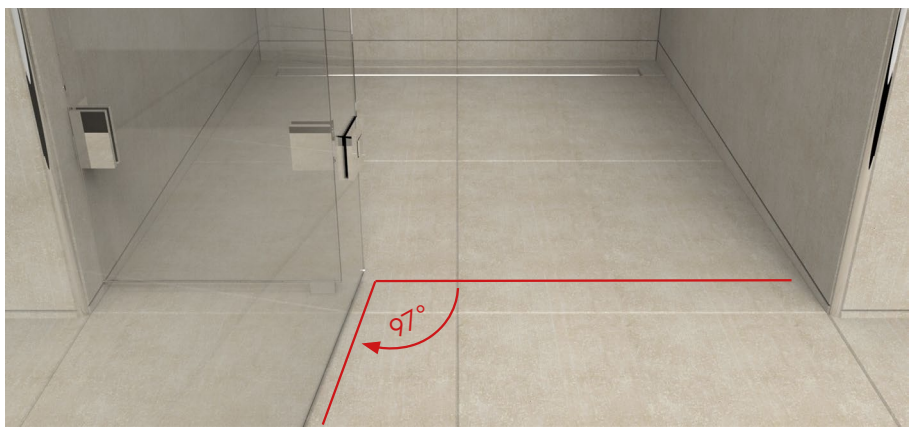

- **vergrösserter Öffnungswinkel:**
  - Das Band kann beidseitig bis 97° geöffnet werden
  - sehr gut für den barrierefreien Bereich geeignet
  - leichterer Zutritt auch in engen Bädern
  - Sicherheitsreserven gegen Fehlbedienung
  - Vermeidung von Überdrückung der Türen

8332ZN Glas-Glas 180°

MADE IN GERMANY



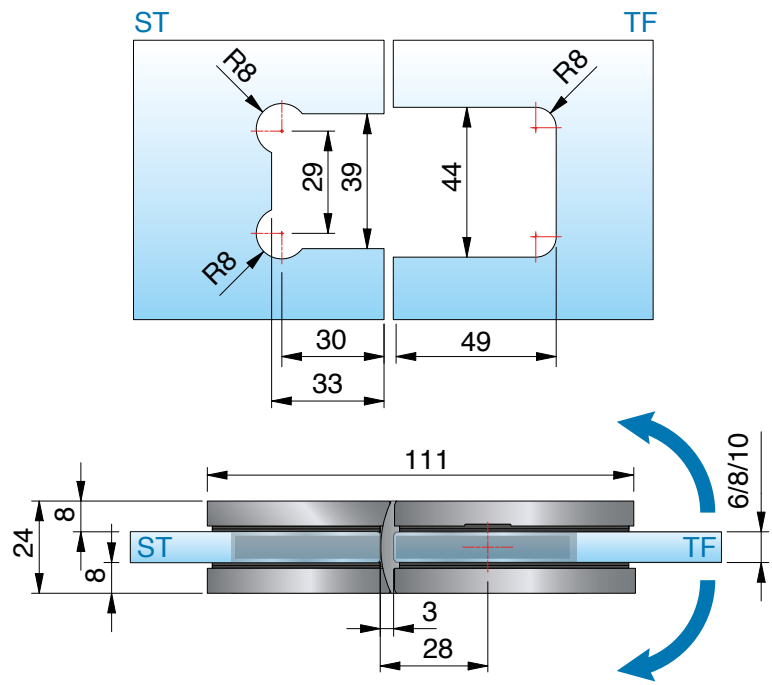

ohne Dichtprofil, *Glasbearbeitung für 8 mm



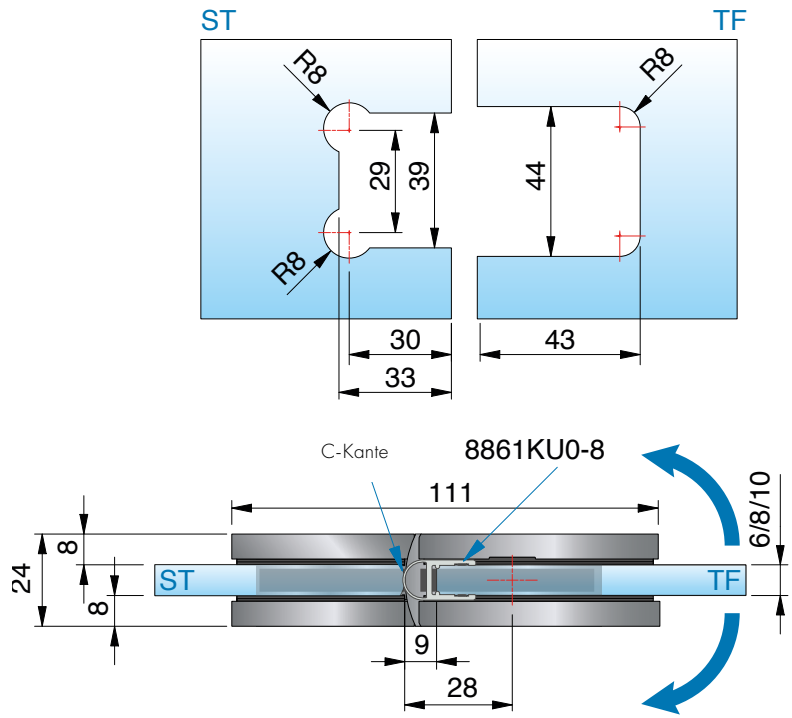

mit Dichtprofil 8861KU0-8-2010 (2500), *Glasbearbeitung für 8 mm

ST = Seitenteil | TF = Türflügel | W = Wand

8332ZN Glas-Glas 180°

MADE IN GERMANY



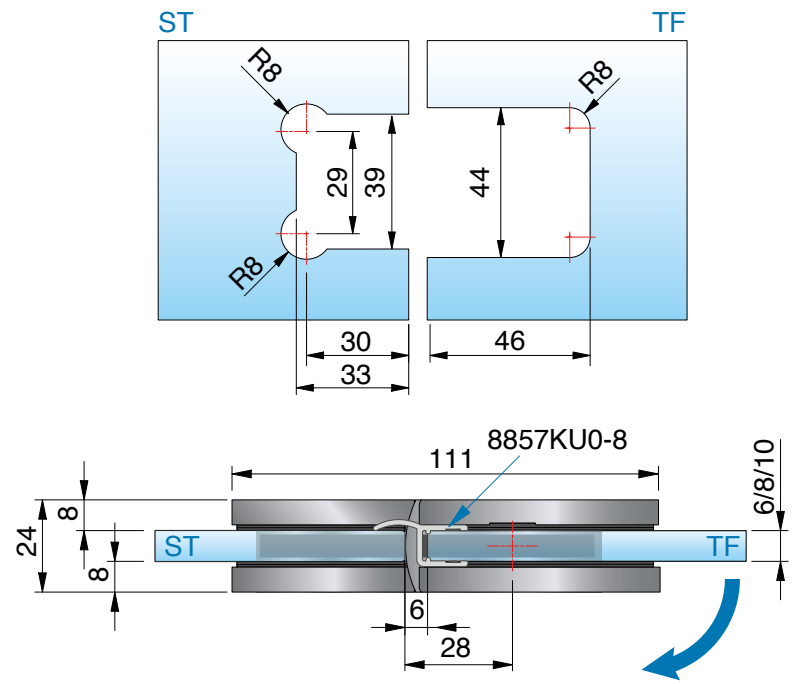

mit Dichtprofil 8857KU0-8-2010 (2500), *Glasbearbeitung für 8 mm



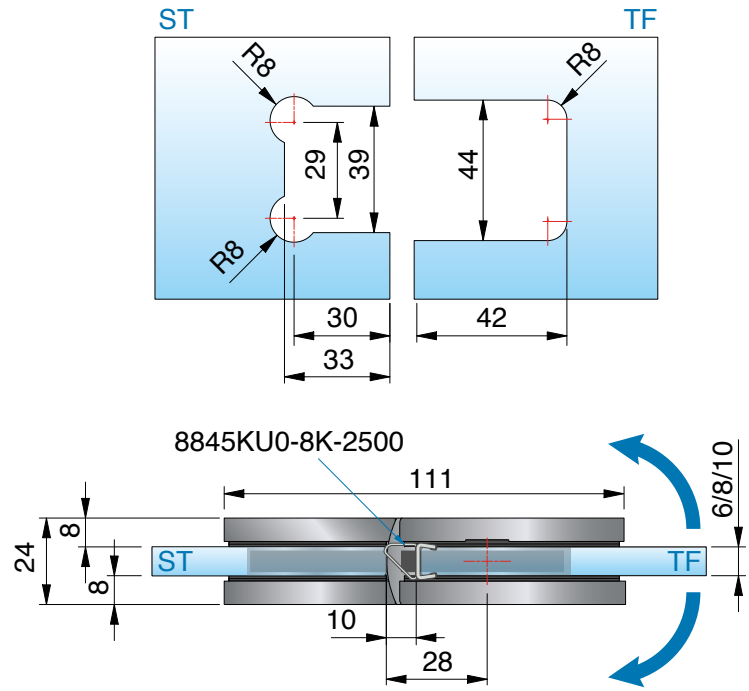

mit Dichtprofil 8845KU0-8K-2500, *Glasbearbeitung für 8 mm

ST = Seitenteil | TF = Türflügel | W = Wand



8334ZN Glas-Glas 90°

MADE IN GERMANY



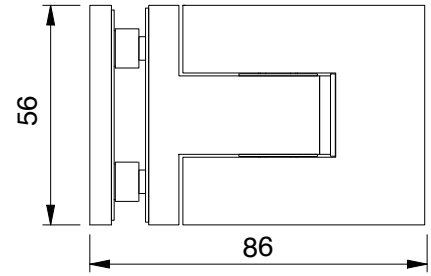

Merkmale
beidseitig 97° öffnend, mit Abdeckkappe, stufenlose Nulllageneinstellung, auf den letzten Zentimetern selbstschliessend, Dichtprofil beschlagseitig im Bandbereich unterbrochen, Tragfähigkeit (2 Bänder) 38 kg (max. Türflügelbreite 900 mm)

Art.-Nr.	Glasdicke
8334__	6* 8/10* mm



Oberfläche:

	ZN5	glanzverchromt
	ZNPVD22	Edelstahloptik
	ZN135	tiefschwarz matt
	ZNPVD39	Goldbronze gebürstet
	ZNPVD40	Goldoptik gebürstet
	ZNPVD41	Kupferoptik gebürstet
	ZNPVD42	Graphitmetall-Optik gebürstet

*Wichtig
Bei Verwendung der Beschläge bitte folgende Einlagensets pro Beschlag kostenlos mitbestellen:
für **6 mm Einlagenset Art. Nr. HZ-SET20**
für **10 mm Glasdicke Einlagenset Art. Nr. HZ-SET18**
Die Glasbearbeitung für 6 oder 10 mm Glas können Sie bei unserer Anwendungstechnik anfordern.

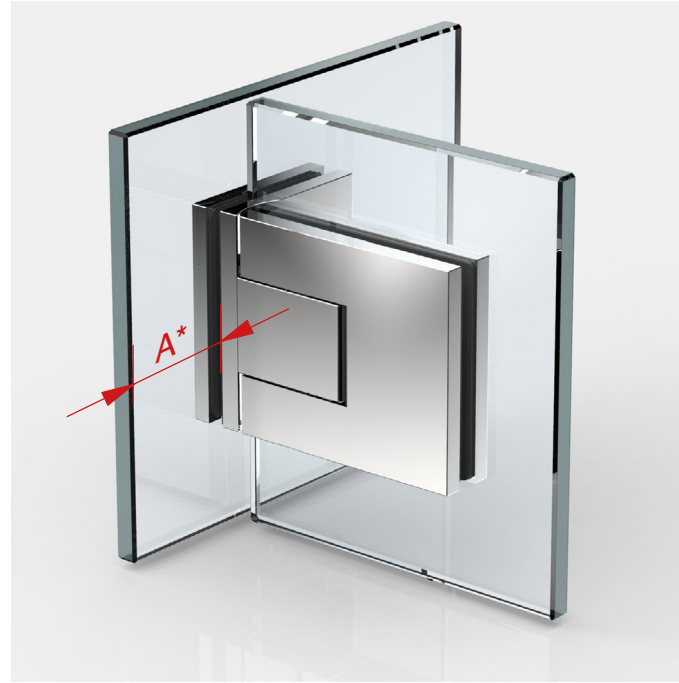

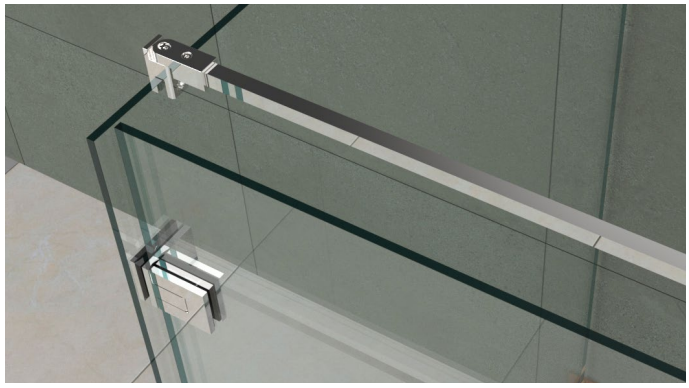

Beim Beschlag Glas-Glas 90° sind nur Glasbohrungen im Seitenteil nötig, dadurch ist ein Einrücken des Glastürflügels nach innen möglich und der Überstand (A) kann selbst bestimmt werden.

8334ZN Glas-Glas 90°

MADE IN GERMANY



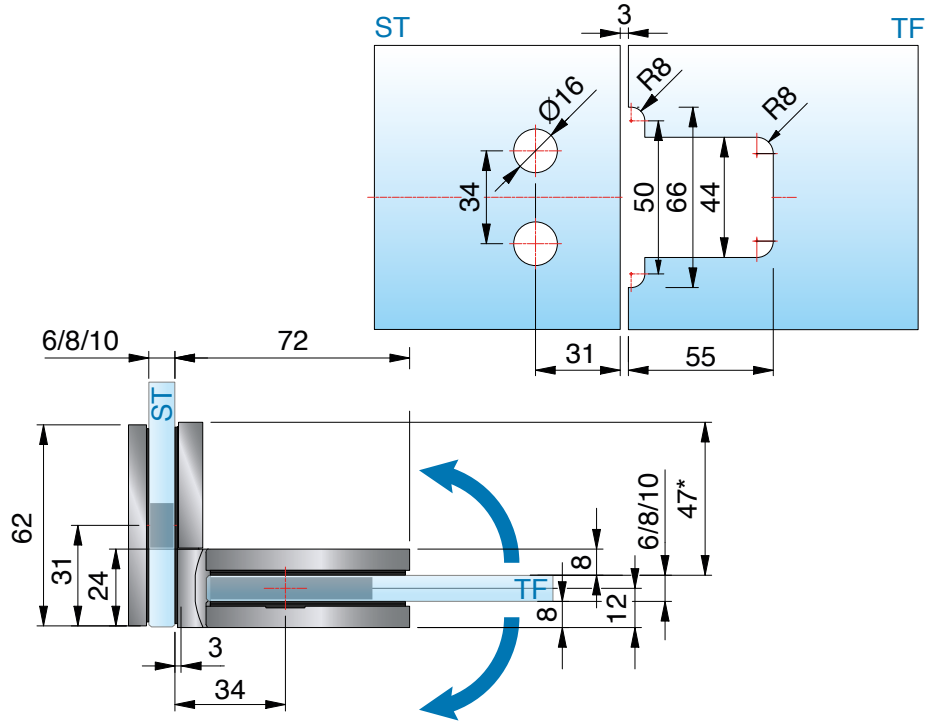

ohne Dichtprofil, *Glasbearbeitung für 8 mm



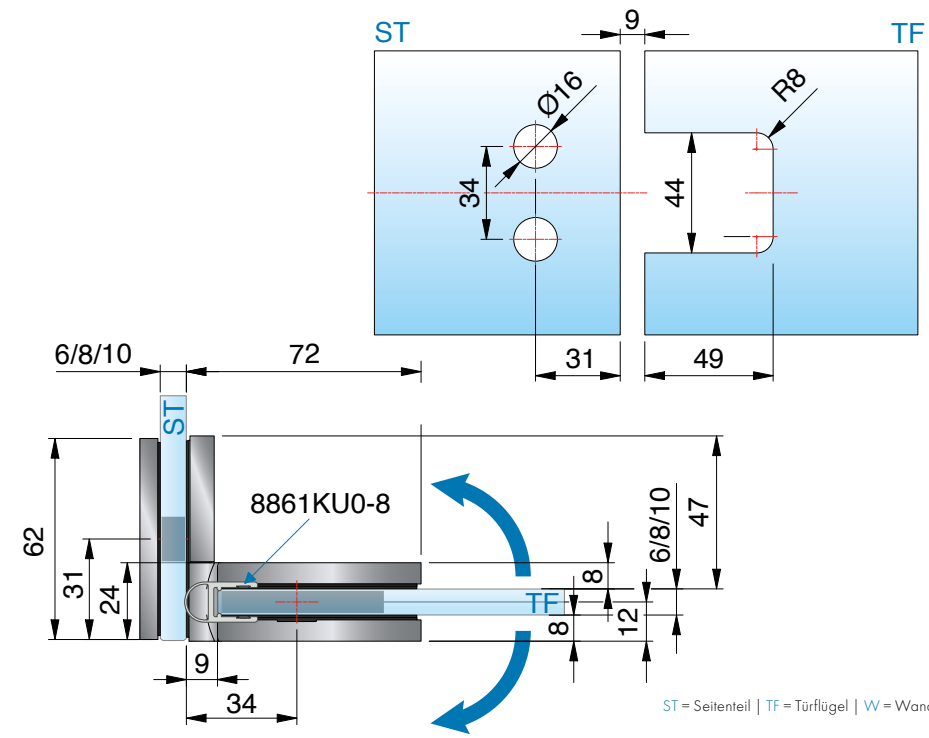

mit Dichtprofil 8861KU0-8-2010 (2500), *Glasbearbeitung für 8 mm

ST = Seitenteil | TF = Türflügel | W = Wand

erhältliche **Oberflächen**

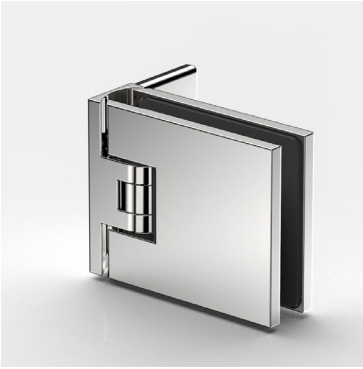

ZN5
glanzverchromt

Eine Kompatibilitätstabelle zu den Armaturenherstellern und deren Farben finden Sie auf Seite 14







passende **Winkelverbinder**

für FLAMEA finden Sie auf Seite 346.

MADE
IN
GERMANY



FLAMEA

Duschpendeltürband



FLAMEA – stilvoll und intelligent

MADE IN GERMANY

FLAMEA ist die Vollendung von Design und Funktion – die stilvolle Variante vereint intelligente Technik und Funktionalität. Die gelungene Reduktion auf das Wesentliche – für Liebhaber ein Highlight. Die stufenlos einstellbare Nulllage und die Möglichkeit, auf ein Dichtprofil zu verzichten, sorgen für die perfekte Anpassung an unterschiedlichste Einbausituationen.

- beidseitig 90° öffnendes Duschpendeltürband mit selbstständiger Schließung auf den letzten Zentimetern
- mittig liegender Drehpunkt und daher als Pendeltür nutzbar
- stufenlose Nulllageneinstellung
- Glasdicke: 6/8/10 mm
- Tragfähigkeit (2 Bänder): 36 kg
  entsprechen einer maximalen Türflügelgröße von 900 x 2000 mm bei 8 mm Glasdicke
- optimiert für die Verbauung ohne Dichtprofil
- Haltbarkeit der Beschläge durch werksinterne Versuche nach DIN EN 14428:2015/A1:2018 5.5 und TR24 geprüft



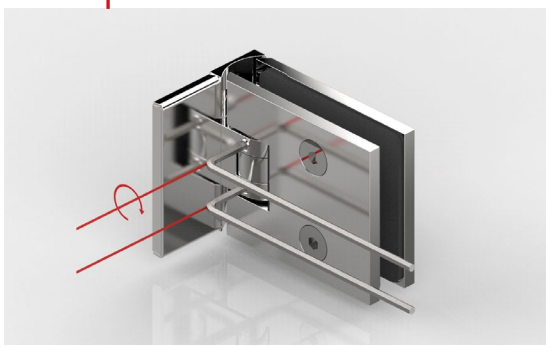

Die Nulllage ist beliebig oft und stufenlos verstellbar. Durch diese Nulllageneinstellung können die Beschläge besser montiert werden – auch bei Wänden, deren Fluchten nicht zueinander stehen.



- Durch das Einrücken des Türflügels in den Duschbereich wird ein natürlicher Spritzschutz ermöglicht.



Bitte beachten:

- Prüfung der Lastabtragung zur Wand unter Berücksichtigung der kleinen Anschraubplatte
- lotrechte Ausführung der Montage des Duschpendeltürbandes auf festem Untergrund

Bitte beachten Sie unseren Montagehinweise-Flyer auf www.pauli.de.

8180ZN Glas-Wand 90°

MADE IN GERMANY



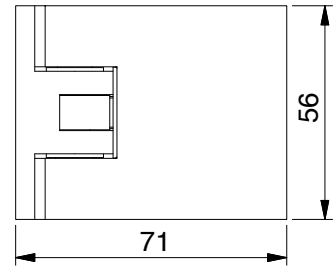

Art.-Nr.	Glasdicke
8180__	6*/8/10* mm

Oberfläche

ZN5 glanzverchromt

Merkmale
beidseitig 90° öffnend, mit verstellbarer Nulllageneinstellung, Langlochverstellung, einseitige Befestigungslasche verdeckte Verschraubung mit Abdeckkappe
Ausgleichplatten in den Stärken 2/3/5/10 mm finden Sie auf Seite 663

*Wichtig
Bei Verwendung der Beschläge für 6 oder 10 mm Glasdicke bitte das Einlagenset Art. Nr. HZ-SET1 pro Beschlag kostenlos mitbestellen.
Die Glasbearbeitung für 6 oder 10 mm Glas können Sie bei unserer Anwendungstechnik anfordern.



Glasbezugskante
(Innenseite Glas bei 8 mm Glas)

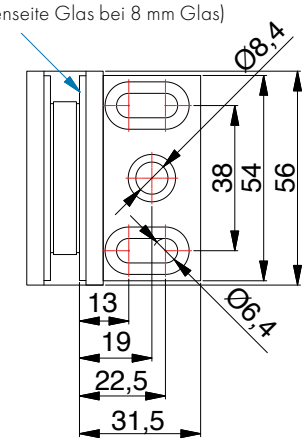

8180ZN Glas-Wand 90°

MADE IN GERMANY



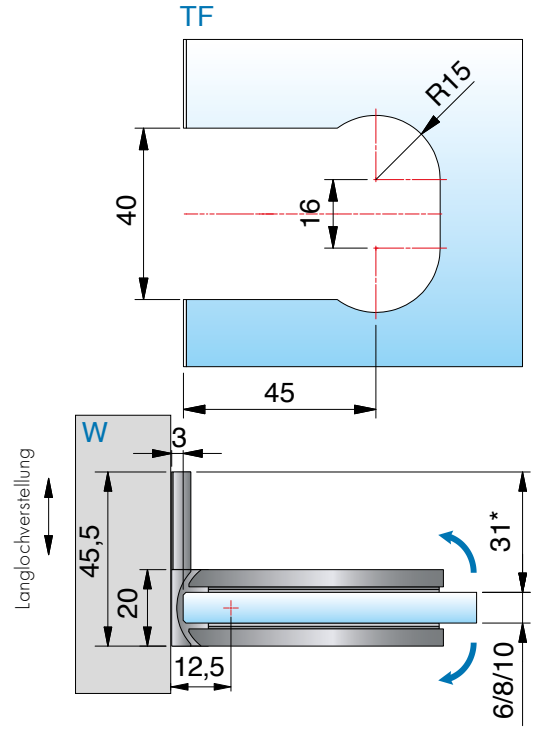

ohne Dichtprofil, *Glasbearbeitung für 8 mm

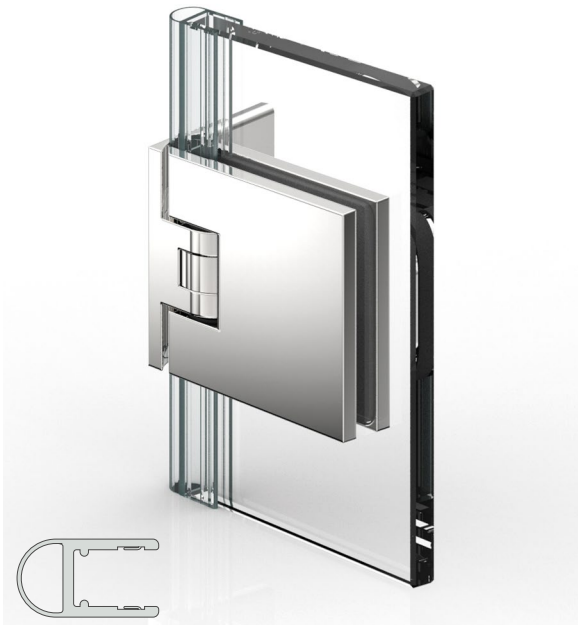

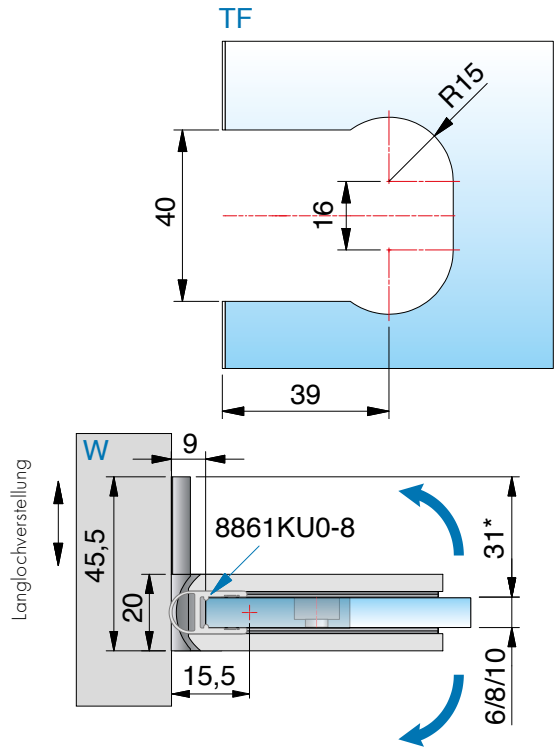

mit Dichtprofil 8861KU0-8-2010 (2500), *Glasbearbeitung für 8 mm

ST = Seitenteil | TF = Türflügel | W = Wand

8182ZN Glas-Glas 180°

MADE IN GERMANY



Art.-Nr.	Glasdicke
8182__	6*/8/10* mm
Oberfläche	
ZN5	glanzverchromt



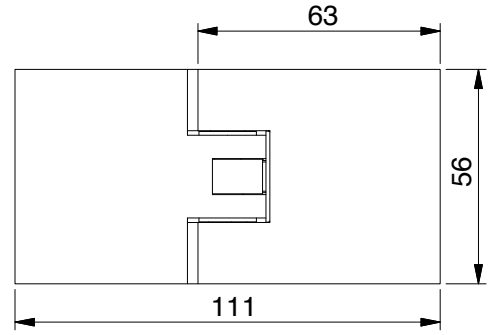

Merkmale
je nach verwendeter Dichtung beidseitig 90°, mit verstellbarer Nulllageneinstellung

*Wichtig
Bei Verwendung der Beschläge für 6 oder 10 mm Glasdicke bitte das Einlagenset Art. Nr. HZ-SET2 pro Beschlag kostenlos mitbestellen.
Die Glasbearbeitung für 6 oder 10 mm Glas können Sie bei unserer Anwendungstechnik anfordern.

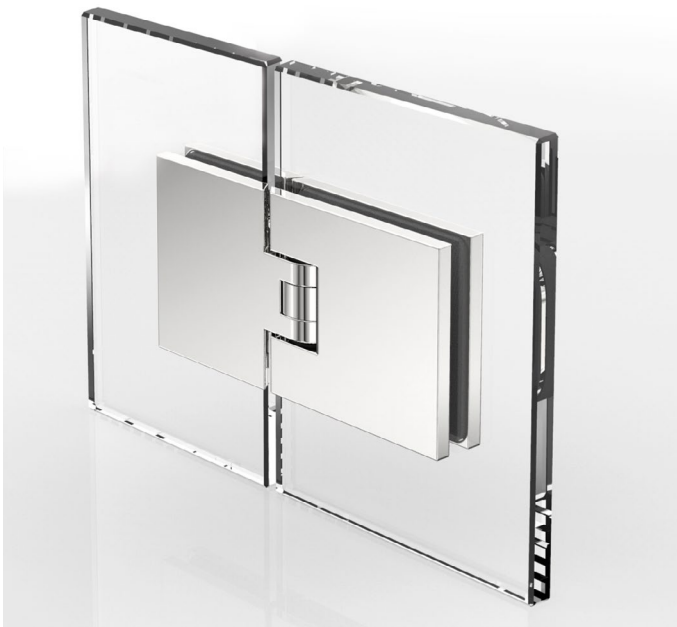

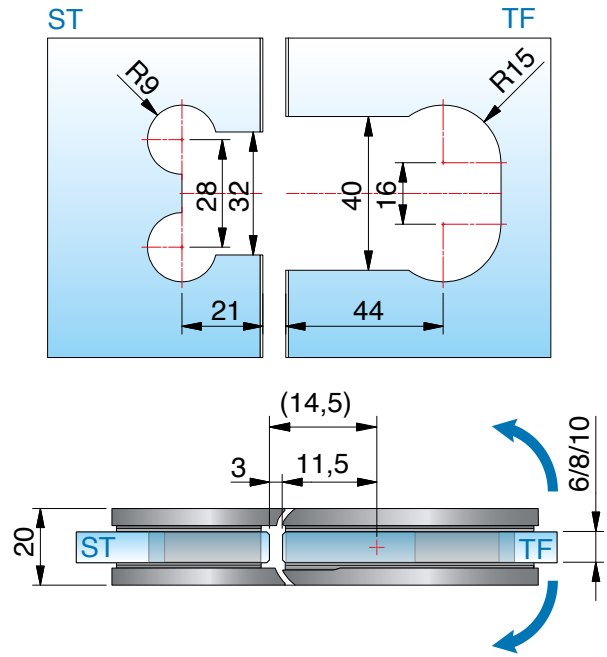

ohne Dichtprofil, *Glasbearbeitung für 8 mm

8182ZN Glas-Glas 180°

MADE IN GERMANY



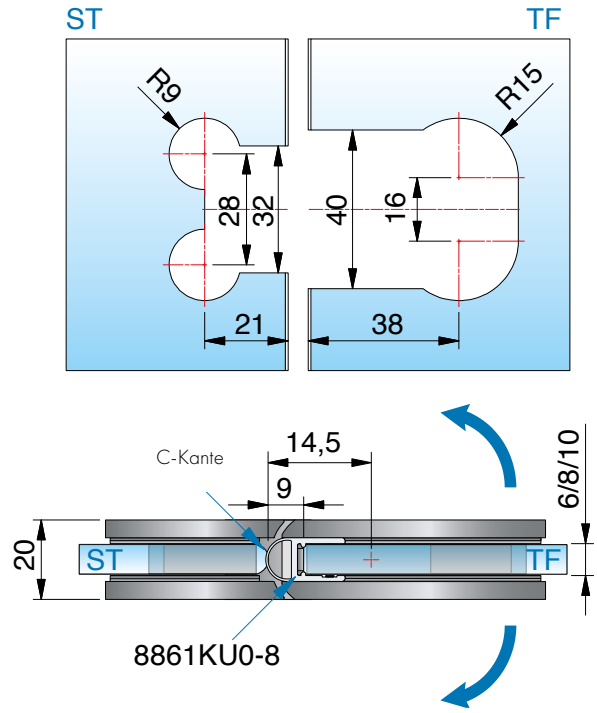

mit Dichtprofil 8861KU0-8-2010 (2500), *Glasbearbeitung für 8 mm



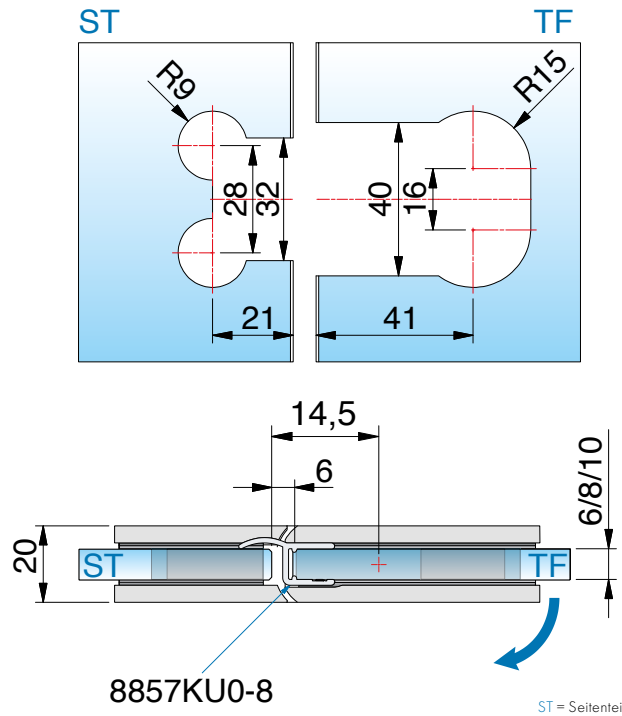

mit Dichtprofil 8857KU0-8-2010 (2500), *Glasbearbeitung für 8 mm

ST = Seitenteil | TF = Türflügel | W = Wand

erhältliche **Oberflächen**



ZN5
glanzverchromt



ZNPVD22
Edelstahloptik

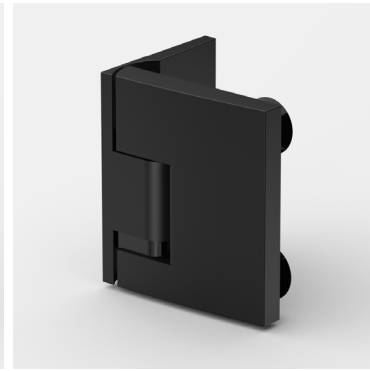

ZN135
tiefschwarz matt



ZNPVD39
Goldbronze gebürstet



ZNPVD40
Goldoptik gebürstet

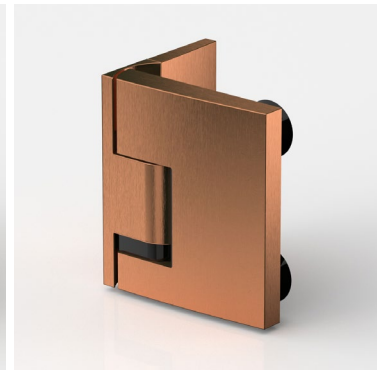

ZNPVD41
Kupferoptik gebürstet



ZNPVD42
Graphitmetall-optik gebürstet

Eine Kompatibilitätstabelle zu den Armaturenherstellern und deren Farben finden Sie auf Seite 14



passende **Winkelverbinder**

für PAVONE finden Sie ab Seite 200.

MADE
IN
GERMANY



PAVONE

flächenbündiges Hebe-Senk-Pendeltürband

Unser Service für Sie!

Auf **www.pauli.de** finden Sie viele verschiedene Aufmaßblätter für alle Standard-Einbausituationen.





8390ZN135



8393ZN Glas-Glas 90°



8397ZN

Option: Montagelasche nach außen

PAVONE – höchste Ansprüche an Funktionalität und Ästhetik

MADE IN GERMANY

Mit innovativen Entwicklungen im Hebe-Senk-Bereich geben wir Ihnen die Möglichkeit je nach baulicher Situation ohne Dichtungen zu bauen.

- beidseitig 90° öffnendes Duschpendeltürband
- Glasdicken: 8/10 mm
- Hebe-Senk-Funktion
- mit flächenbündiger Verschraubung
- im Senkvorgang selbstschließend
- stufenlose Nulllageneinstellung
- Tragfähigkeit (2 Bänder): 36 kg
  entsprechen einer maximalen Türflügelgröße von 900 x 2000 mm bei 8 mm Glasdicke.
- optimiert für die Verbauung ohne Dichtprofil – je nach baulicher Situation (3mm Luft zur Wand bei geänderter Glasbearbeitung mit Gehrungskante)
- Haltbarkeit der Beschläge durch werksinterne Versuche nach DIN EN 14428:2015/A1:2018 5.5 und TR24 geprüft





8392ZN135



8399ZN135



- flächenbündige Glasbefestigung für eine einfachere Reinigung
- Hebe-Senk-Funktion – Hub ca. 6 mm, nach ca. 54°
- im Senkvorgang selbstschließend

- alle Beschläge auch in schwarz erhältlich

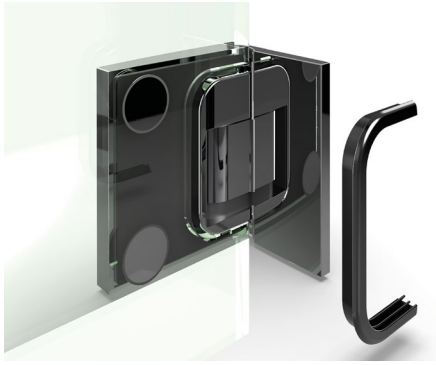

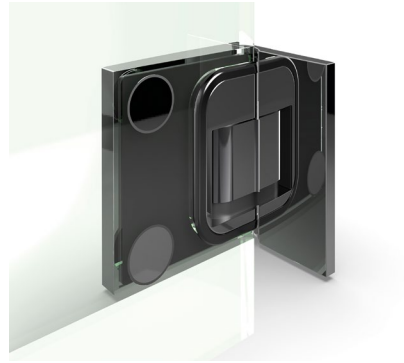

- für einen reibungslosen Ablauf der Montage empfehlen wir:
  Vor dem Ausrichten der Scheibe den Dichtungsgummi (Art.Nr. 8844KU3) einzulegen.
  Bitte beachten Sie hierzu unsere Montageanleitung.

Da der Randausschnitt beim Glas aufgrund der Flächenbündigkeit weitestgehend sichtbar bleibt, empfehlen wir bei der Glasbearbeitung mindestens die **Ausführung CNC geschliffen matt** zu berücksichtigen. Außerdem werden Ausbrüche sowie Über- bzw. Unterbruch im Bereich des Randausschnittes dadurch vermieden!

Bitte beachten Sie unseren Montagehinweis-Flyer auf www.pauli.de.

Achtung: Bitte bei der Planung berücksichtigen!

MADE IN GERMANY









- Montagehinweis:
  Um eine dauerhaft sichere Abdichtung zu gewährleisten, empfehlen wir bei Eckduschen grundsätzlich den Einsatz eines unteren Schwallschutzes. Beim Zuschnitt von Dichtprofilen im Eckbereich lässt sich keine zuverlässige Dichtheit erzielen. Daher raten wir von der ausschließlichen Verwendung der Dichtung Art.-Nr. 8863KU0-8 ab und empfehlen eine Dichtungsvariante mit Schwallschutzprofil.

Achtung: Bitte bei der Planung berücksichtigen!

MADE IN GERMANY

flächenbündige **Befestigungssets**





Endkappe rechts
Art.-Nr. 8587__-R

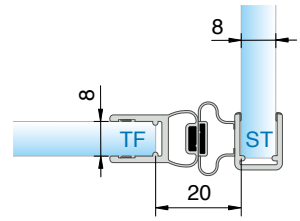

Art.-Nr.	Länge
8849KU0-8-2500	2500 mm

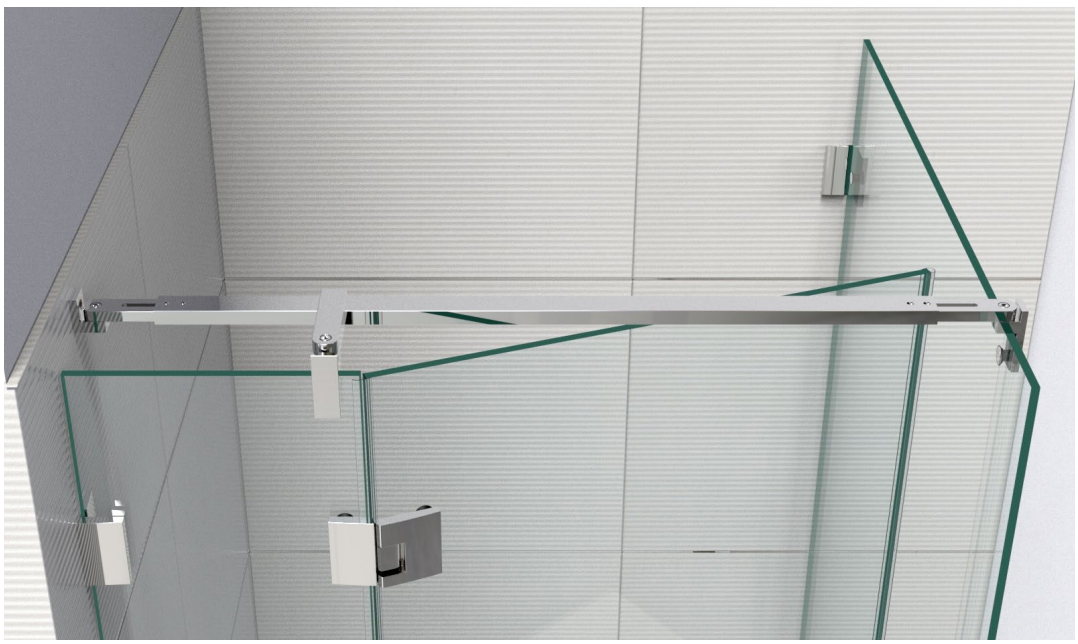



8471MS_
für 8474MS_ und 8475MS_



8794ZN5-GF

ST = Seitenteil | TF = Türflügel

8390ZN-L Glas-Wand 90°– links montiert

MADE IN GERMANY



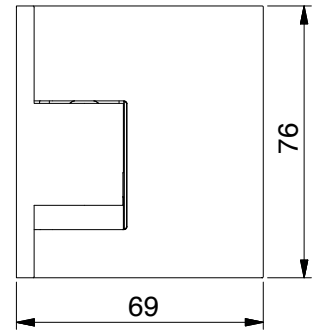

Art.-Nr.		Glasdicke
8390__-L		8/10 mm
Oberfläche:		
ZN5	glanzverchromt	
ZNPVD22	Edelstahloptik	
ZN135	tiefschwarz matt	
ZNPVD39	Goldbronze gebürstet	
ZNPVD40	Goldoptik gebürstet	
ZNPVD41	Kupferoptik gebürstet	
ZNPVD42	Graphitmetall-Optik gebürstet	

Merkmale

links montiert, beidseitig öffnend, Glasbefestigung flächenbündig, verdeckte Verschraubung mit Abdeckkappe, Punkthalter unabhängig voneinander ± 2 mm in jede Richtung verstellbar, Nulllage einstellbar

Achtung: Bitte Planungshinweise ab Seite 182 beachten!

*Die Glasbearbeitung für 10 mm Glas können Sie bei unserer Anwendungstechnik anfordern.

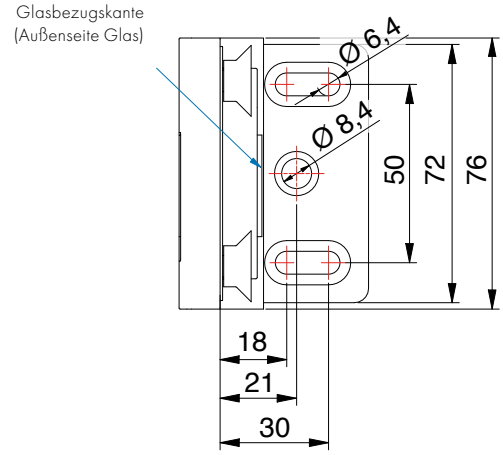



8390ZN-L Glas-Wand 90°– links montiert

MADE IN GERMANY

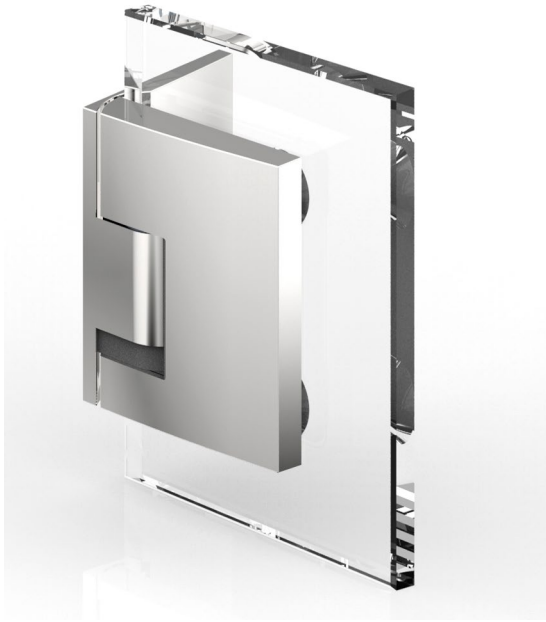

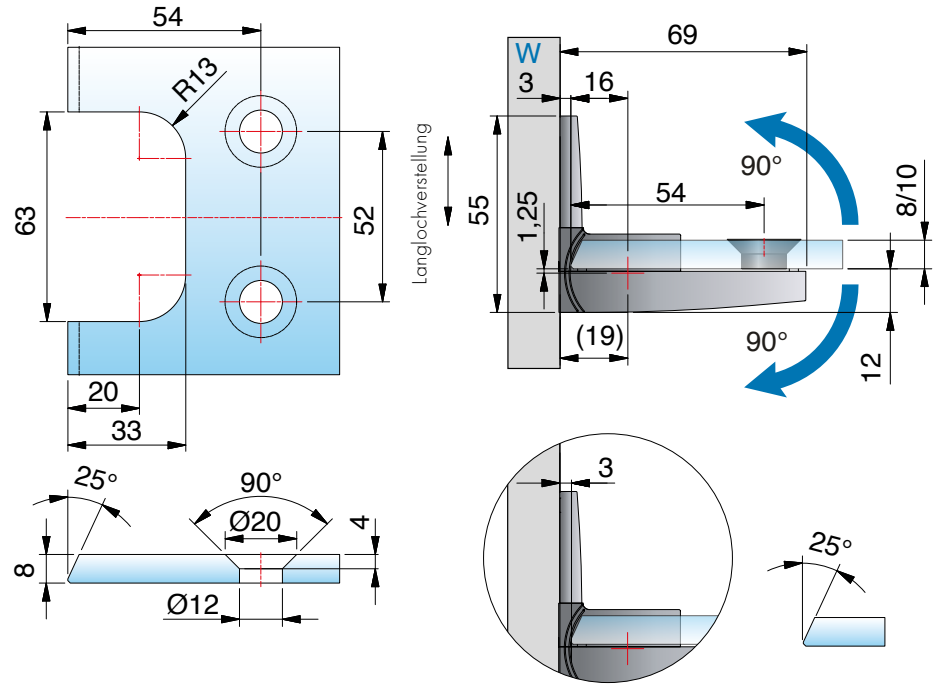

ohne Dichtprofil, *Glasbearbeitung für 8 mm

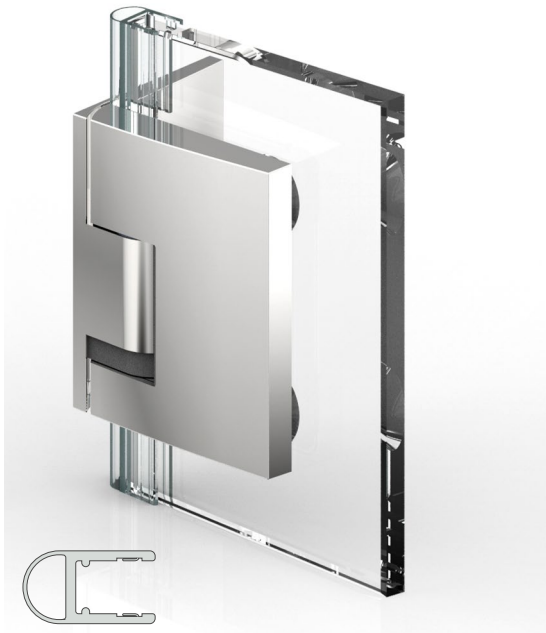

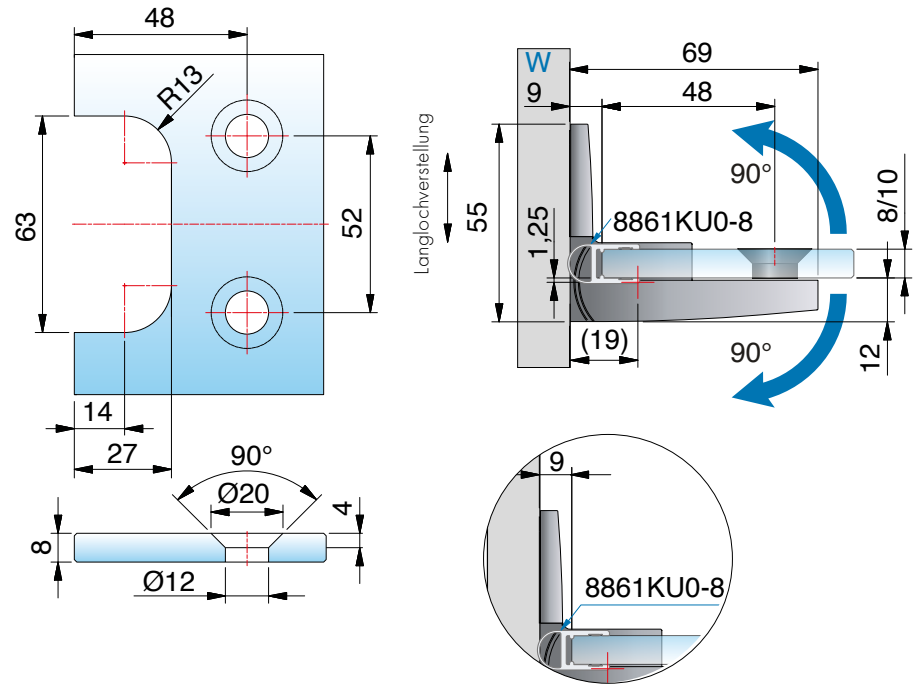

mit Dichtprofil 8861KU0-8-2010 (2500), *Glasbearbeitung für 8 mm

ST = Seitenteil I TF = Türflügel I W = Wand

8390ZN-R Glas-Wand 90°– rechts montiert

MADE IN GERMANY



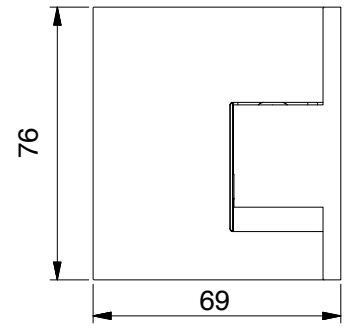

Art.-Nr.		Glasdicke
8390__-R		8/10 mm
Oberfläche:		
ZN5	glanzverchromt	
ZNPVD22	Edelstahloptik	
ZN135	tiefschwarz matt	
ZNPVD39	Goldbronze gebürstet	
ZNPVD40	Goldoptik gebürstet	
ZNPVD41	Kupferoptik gebürstet	
ZNPVD42	Graphitmetall-Optik gebürstet	

Merkmale

rechts montiert, beidseitig öffnend, Glasbefestigung flächenbündig, verdeckte Verschraubung mit Abdeckkappe, Punkthalter unabhängig voneinander ± 2 mm in jede Richtung verstellbar, Nulllage einstellbar

Achtung: Bitte Planungshinweise ab Seite 182 beachten!

*Die Glasbearbeitung für 10 mm Glas können Sie bei unserer Anwendungstechnik anfordern.

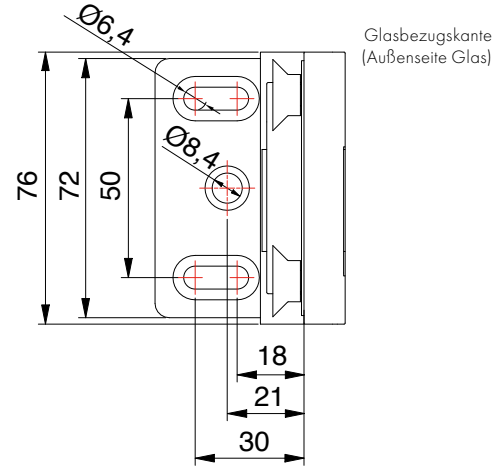



8390ZN-R Glas-Wand 90°– rechts montiert

MADE IN GERMANY



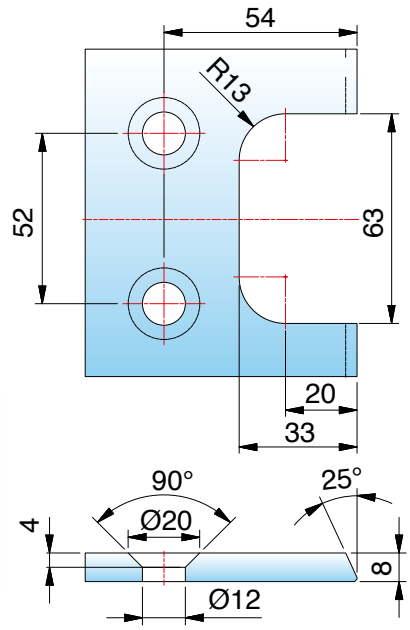

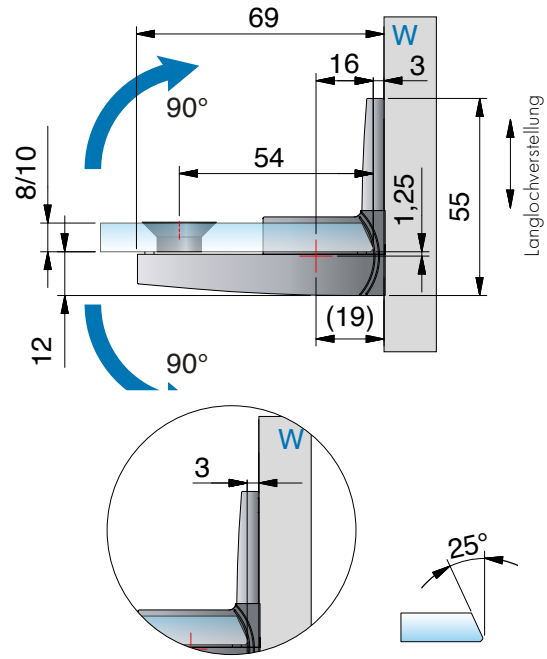

ohne Dichtprofil, *Glasbearbeitung für 8 mm

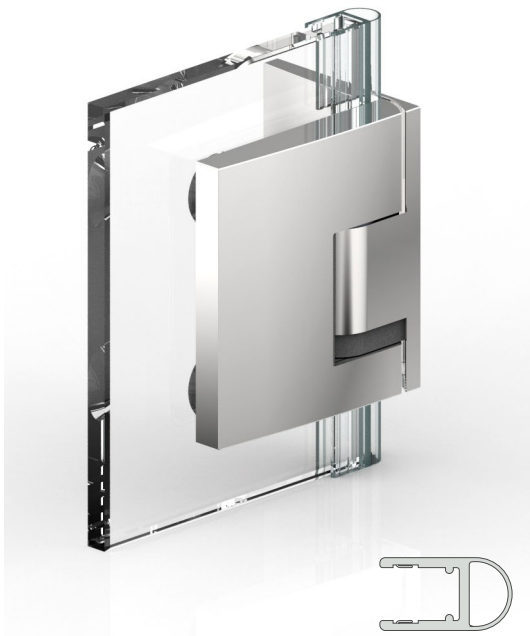

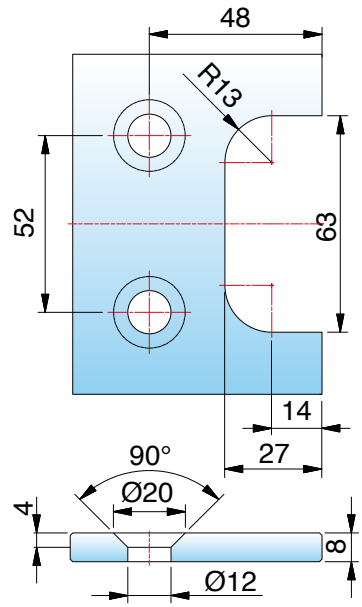

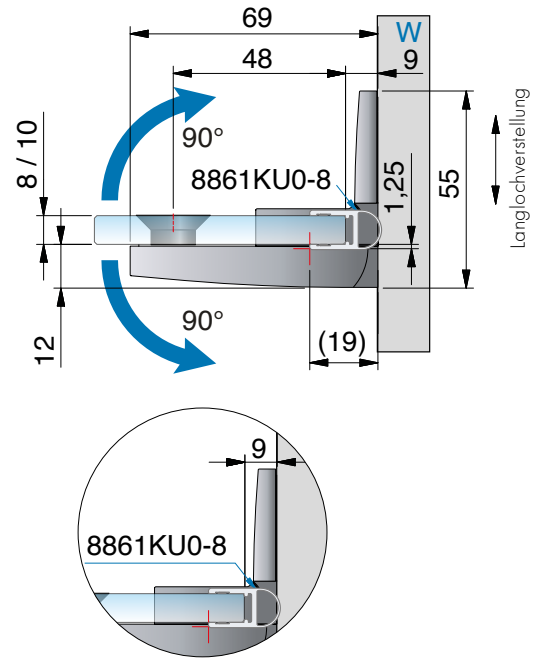

mit Dichtprofil 8861KU0-8-2010 (2500), *Glasbearbeitung für 8 mm

ST = Seitenteil I TF = Türflügel I W = Wand

8391ZN-L Glas-Wand 90°– links montiert

MADE IN GERMANY



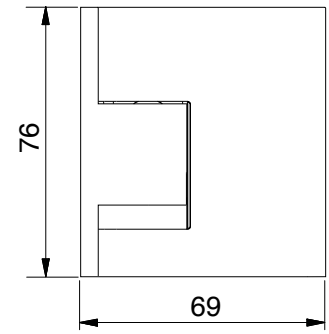

Art.-Nr.		Glasdicke
8391__-L		8/10 mm
Oberfläche:		
ZN5	glanzverchromt	
ZNPVD22	Edelstahloptik	
ZN135	tiefschwarz matt	
ZNPVD39	Goldbronze gebürstet	
ZNPVD40	Goldoptik gebürstet	
ZNPVD41	Kupferoptik gebürstet	
ZNPVD42	Graphitmetall-Optik gebürstet	

Merkmale

links montiert, beidseitig öffnend, Wandlasche außen, Glasbefestigung flächenbündig, verdeckte Verschraubung mit Abdeckkappe, Punkthalter unabhängig voneinander ± 2 mm in jede Richtung verstellbar, Nulllage einstellbar

Achtung: Bitte Planungshinweise ab Seite 182 beachten!

*Die Glasbearbeitung für 10 mm Glas können Sie bei unserer Anwendungstechnik anfordern.

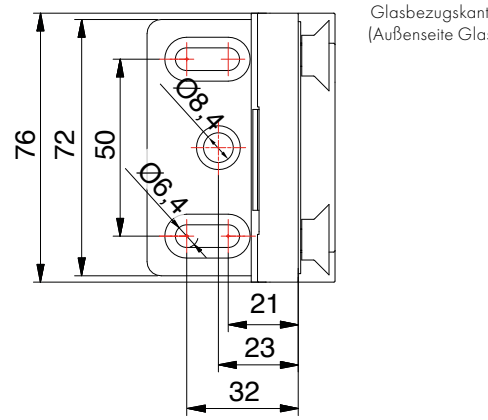



8391ZN-L Glas-Wand 90°– links montiert

MADE IN GERMANY



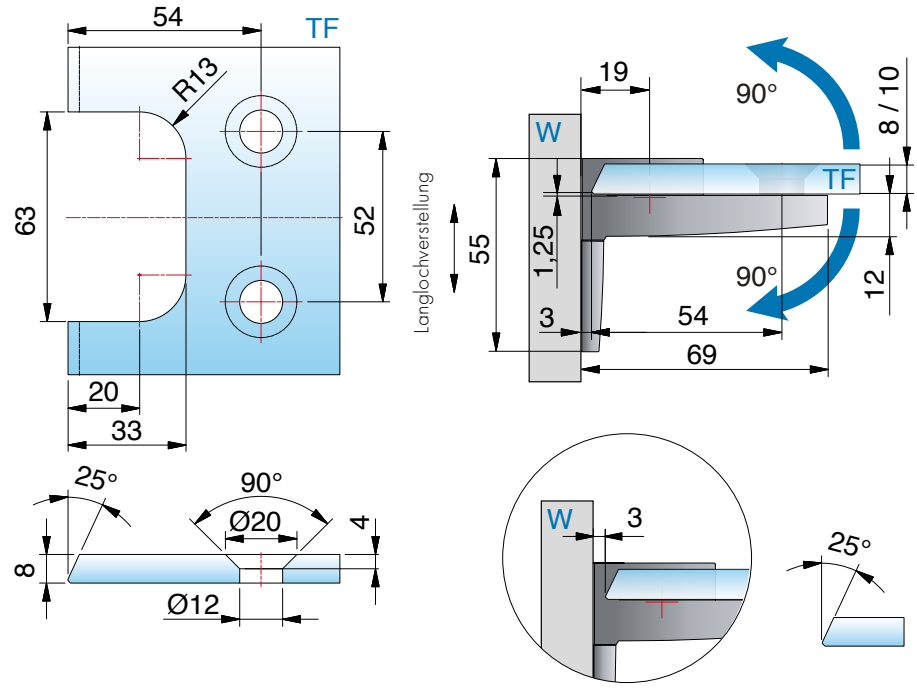

ohne Dichtprofil, *Glasbearbeitung für 8 mm

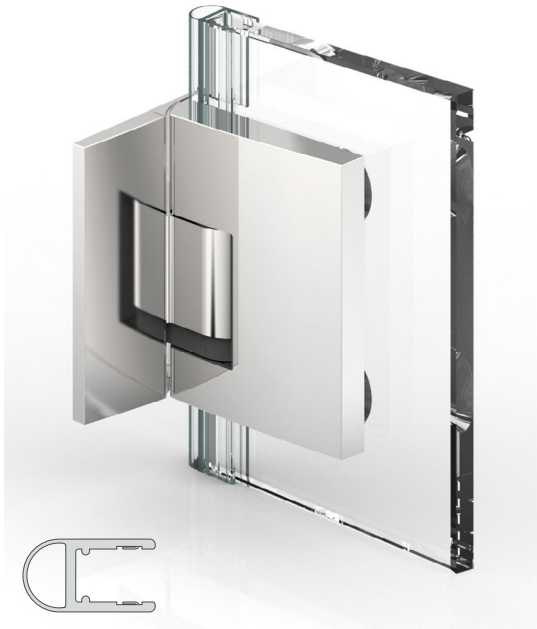

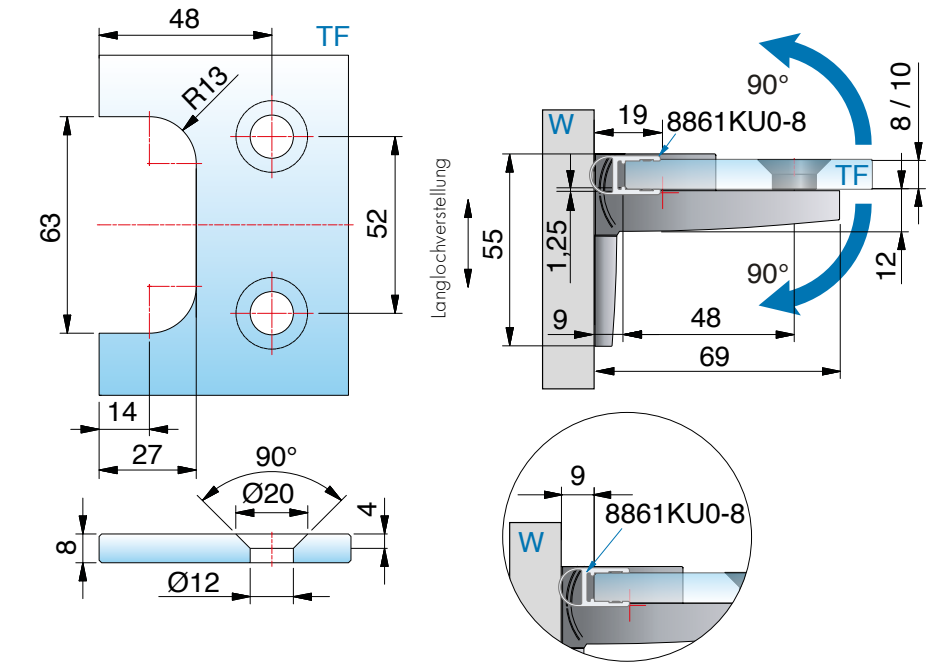

mit Dichtprofil 8861KU0-8-2010 (2500), *Glasbearbeitung für 8 mm

ST = Seitenteil I TF = Türflügel I W = Wand

8391ZN-R Glas-Wand 90°– rechts montiert

MADE IN GERMANY



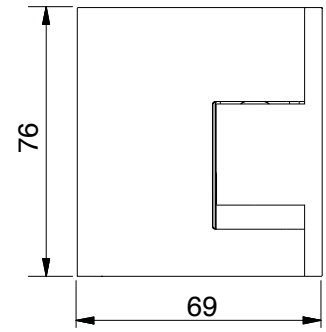

Art.-Nr.		Glasdicke
8391__-R		8/10 mm
Oberfläche:		
	ZN5	glanzverchromt
	ZNPVD22	Edelstahloptik
	ZN135	tiefschwarz matt
	ZNPVD39	Goldbronze gebürstet
	ZNPVD40	Goldoptik gebürstet
	ZNPVD41	Kupferoptik gebürstet
	ZNPVD42	Graphitmetall-Optik gebürstet

Merkmale

rechts montiert, beidseitig öffnend, Wandlasche außen, Glasbefestigung flächenbündig, verdeckte Verschraubung mit Abdeckkappe, Punkthalter unabhängig voneinander ± 2 mm in jede Richtung verstellbar, Nulllage einstellbar

Achtung: Bitte Planungshinweise ab Seite 182 beachten!
*Die Glasbearbeitung für 10 mm Glas können Sie bei unserer Anwendungstechnik anfordern.



ST = Seitenteil I TF = Türflügel I W = Wand

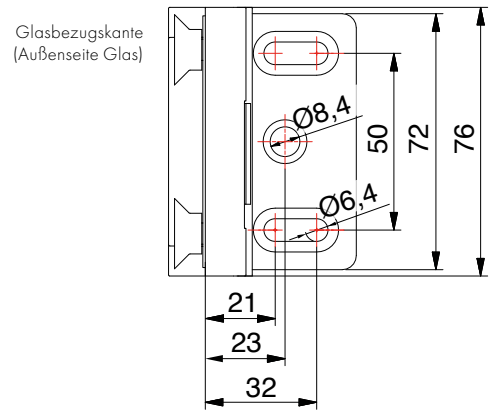

8391ZN-R Glas-Wand 90°– rechts montiert

MADE IN GERMANY

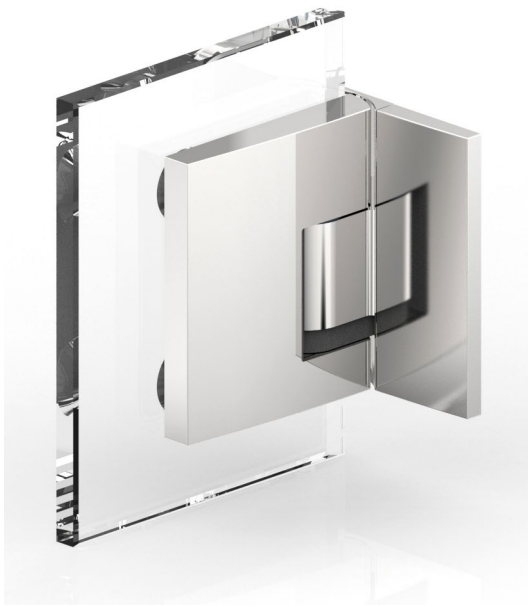

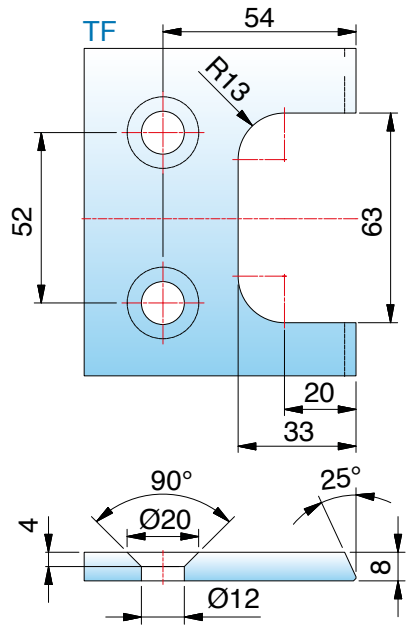

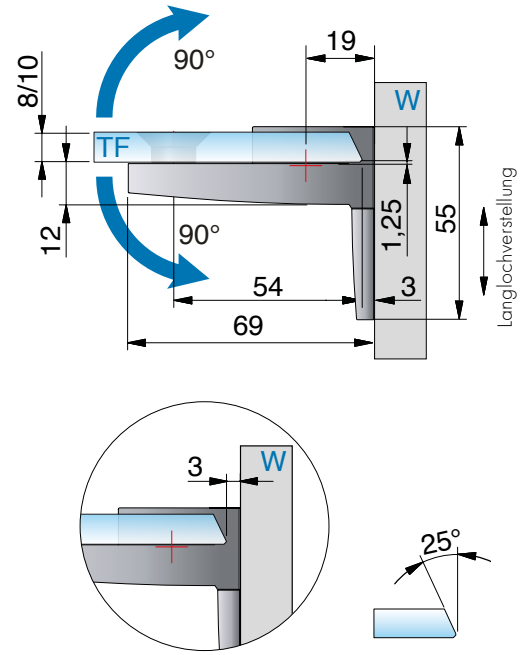

ohne Dichtprofil, *Glasbearbeitung für 8 mm

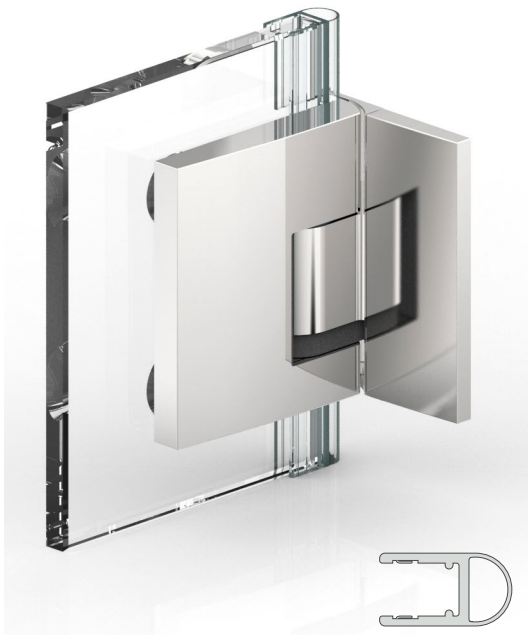

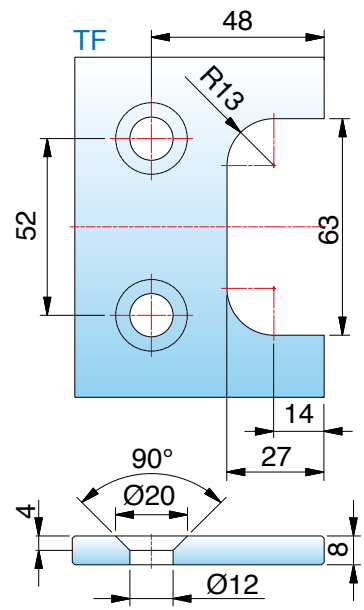

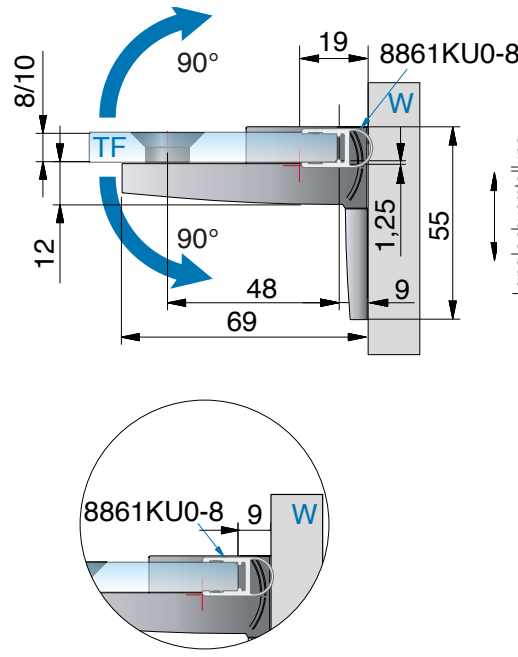

mit Dichtprofil 8861KU0-8-2010 (2500), *Glasbearbeitung für 8 mm

ST = Seitenteil I TF = Türflügel I W = Wand

8392ZN-L Glas-Glas 180°– links montiert

MADE IN GERMANY



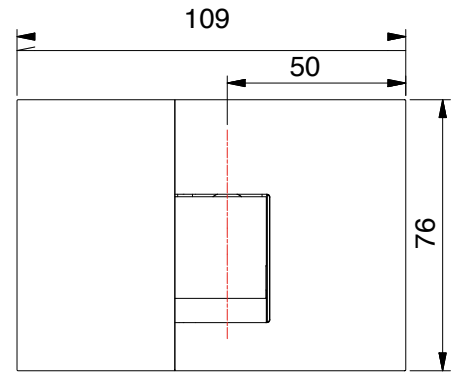

Art.-Nr.		Glasdicke
8392__-L		8/10 mm
Oberfläche:		
	ZN5	glanzverchromt
	ZNPVD22	Edelstahloptik
	ZN135	tiefschwarz matt
	ZNPVD39	Goldbronze gebürstet
	ZNPVD40	Goldoptik gebürstet
	ZNPVD41	Kupferoptik gebürstet
	ZNPVD42	Graphitmetall-Optik gebürstet

Merkmale

links montiert, beidseitig öffnend, Glasbefestigung flächenbündig, Punkthalter unabhängig voneinander ± 2 mm in jede Richtung verstellbar, Nulllage einstellbar.

Achtung: Bitte Planungshinweise ab Seite 182 beachten!

*Die Glasbearbeitung für 10 mm Glas können Sie bei unserer Anwendungstechnik anfordern.

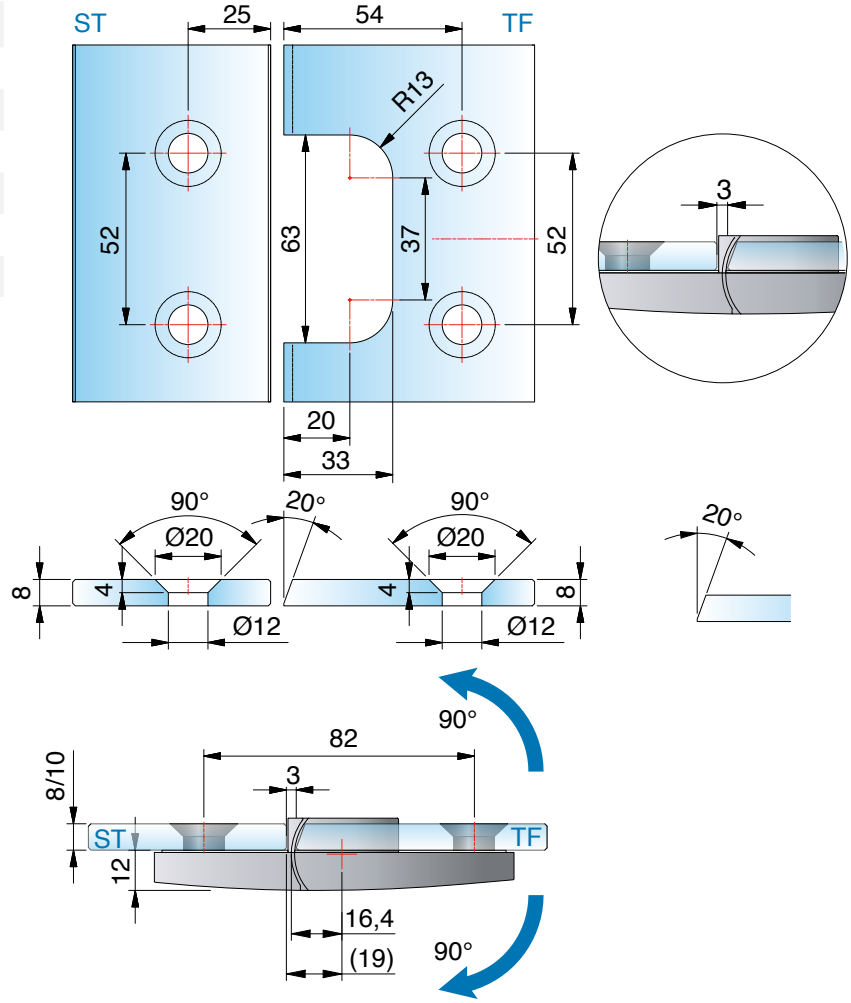

ohne Dichtprofil, *Glasbearbeitung für 8 mm

8392ZN-L Glas-Glas 180°– links montiert

MADE IN GERMANY



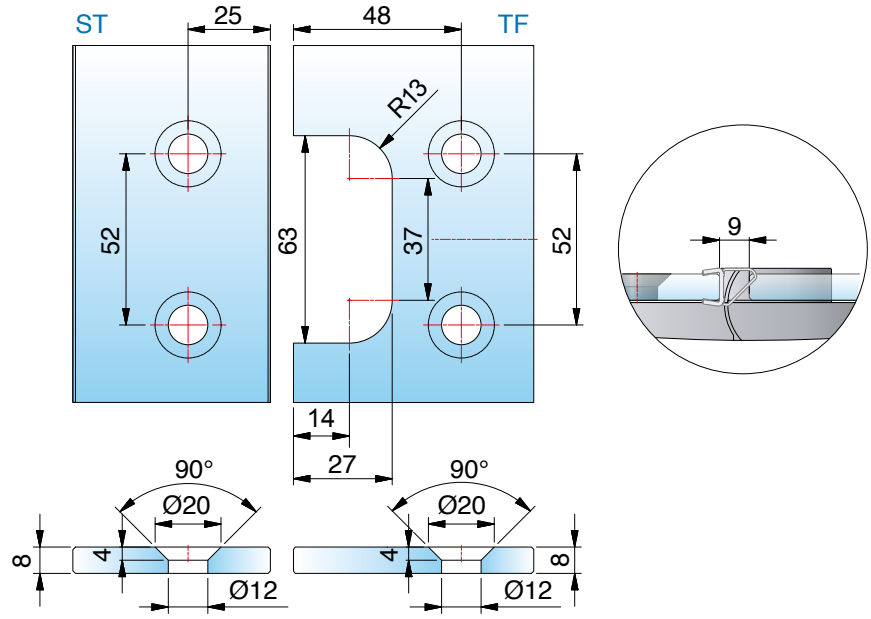

mit Dichtprofil 8845KU0-8K-2500, *Glasbearbeitung für 8 mm

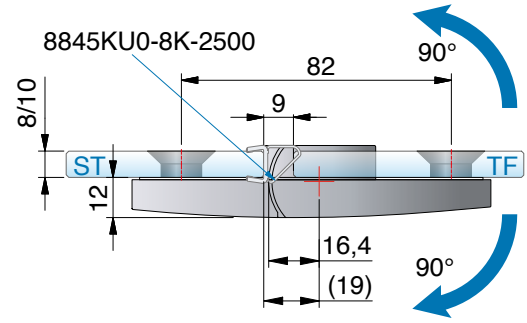

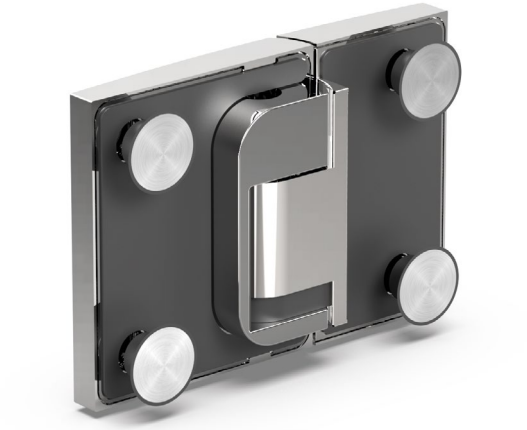

ST = Seitenteil I TF = Türflügel I W = Wand

8392ZN-R Glas-Glas 180°– rechts montiert

MADE IN GERMANY



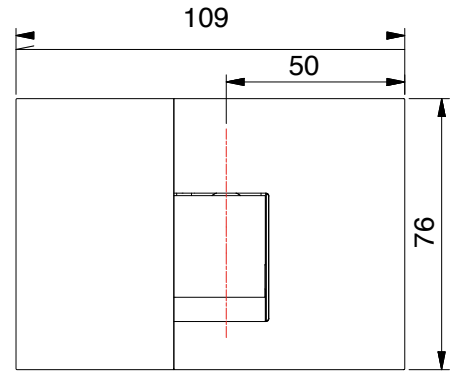

Merkmale

rechts montiert, beidseitig öffnend, Glasbefestigung flächenbündig, Punkthalter unabhängig voneinander ± 2 mm in jede Richtung verstellbar, Nulllage einstellbar.

Achtung: Bitte Planungshinweise ab Seite 182 beachten!

*Die Glasbearbeitung für 10 mm Glas können Sie bei unserer Anwendungstechnik anfordern.

Art.-Nr.		Glasdicke
8392__-R		8/10 mm
Oberfläche:		
	ZN5	glanzverchromt
	ZNPVD22	Edelstahloptik
	ZN135	tiefschwarz matt
	ZNPVD39	Goldbronze gebürstet
	ZNPVD40	Goldoptik gebürstet
	ZNPVD41	Kupferoptik gebürstet
	ZNPVD42	Graphitmetall-Optik gebürstet

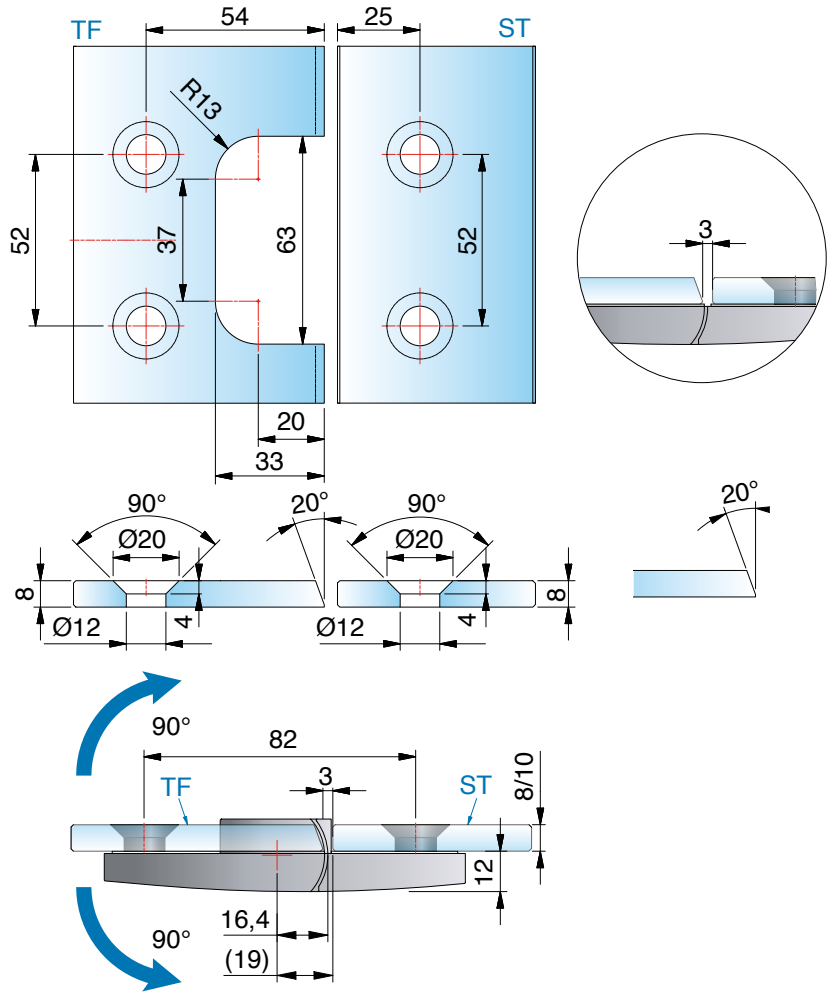

ohne Dichtprofil, *Glasbearbeitung für 8 mm

8392ZN-R Glas-Glas 180°– rechts montiert

MADE IN GERMANY



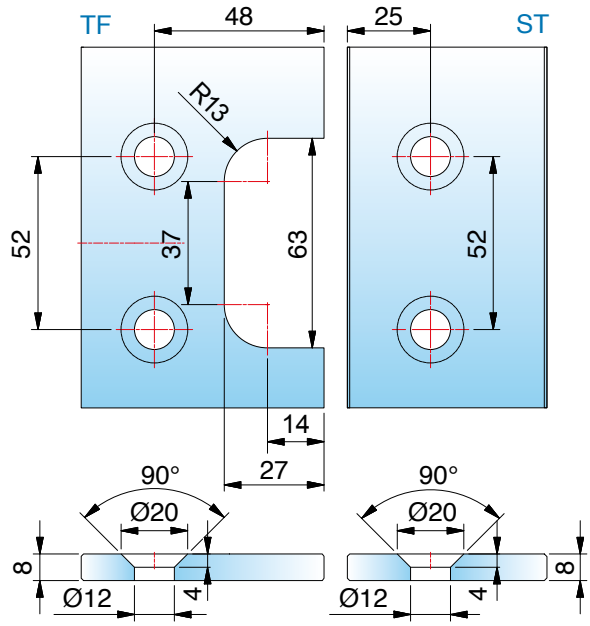

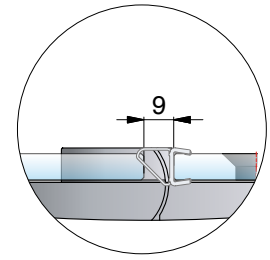

mit Dichtprofil 8845KU0-8K-2500, *Glasbearbeitung für 8 mm

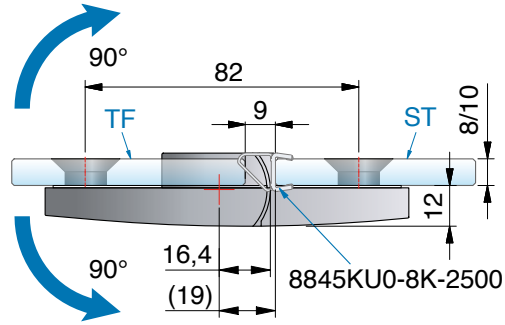

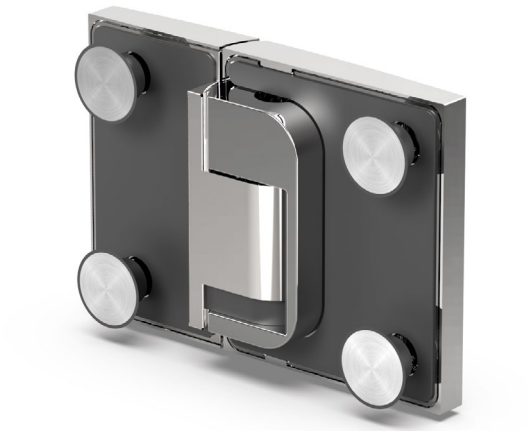

ST = Seitenteil I TF = Türflügel I W = Wand

8393ZN-L Glas-Glas 90°– links montiert

MADE IN GERMANY

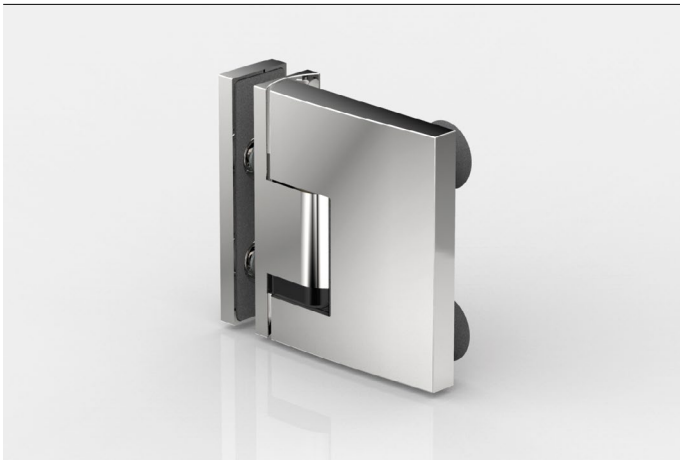

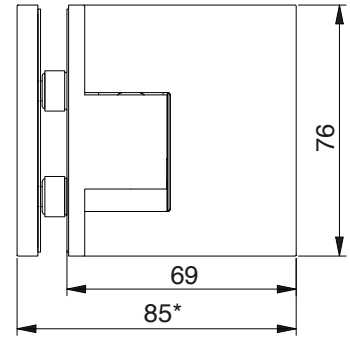

Merkmale

links montiert, beidseitig öffnend, Glasbefestigung flächenbündig, Punkthalter unabhängig voneinander ± 2 mm in jede Richtung verstellbar, Nulllage einstellbar.

Achtung: Bitte Planungshinweise ab Seite 182 beachten!

*Die Glasbearbeitung für 10 mm Glas können Sie bei unserer Anwendungstechnik anfordern.

Art.-Nr.		Glasdicke
8393__-L		8/10 mm
Oberfläche:		
	ZN5	glanzverchromt
	ZNPVD22	Edelstahloptik
	ZN135	tiefschwarz matt
	ZNPVD39	Goldbronze gebürstet
	ZNPVD40	Goldoptik gebürstet
	ZNPVD41	Kupferoptik gebürstet
	ZNPVD42	Graphitmetall-Optik gebürstet

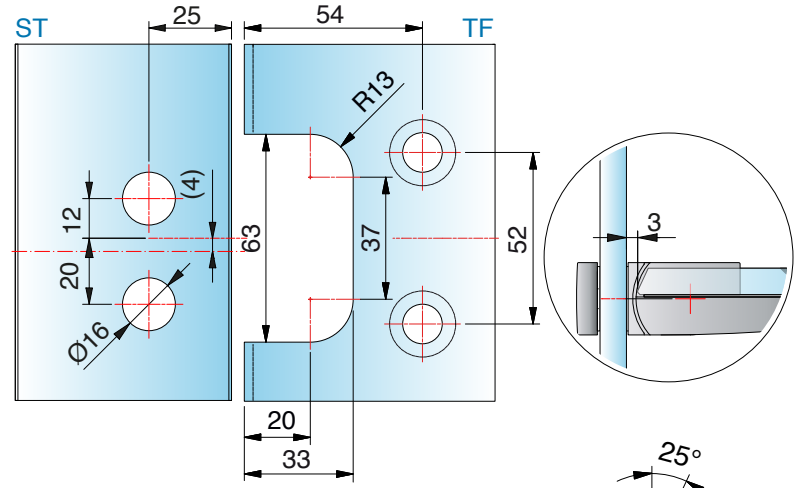

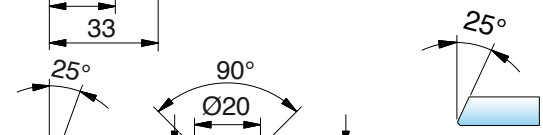

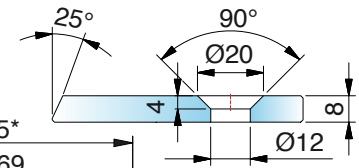



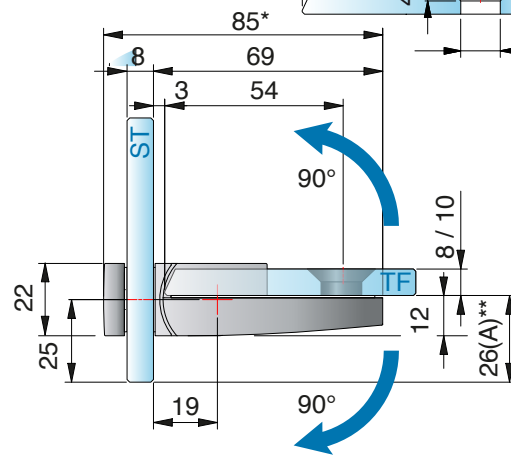

ohne Dichtprofil, *Glasbearbeitung für 8 mm

8393ZN-L Glas-Glas 90°– links montiert

MADE IN GERMANY



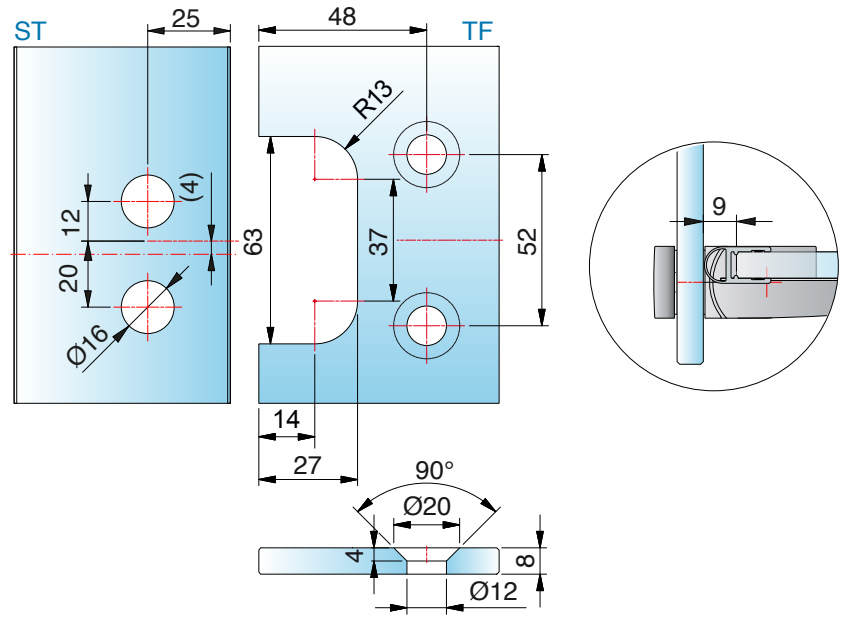

mit Dichtprofil 8861KU0-8-2010 (2500), *Glasbearbeitung für 8 mm



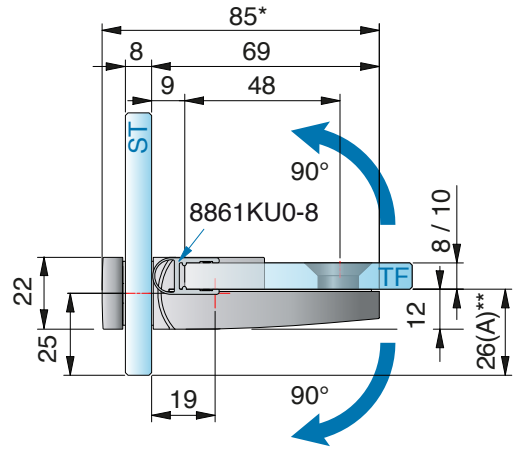

ST = Seitenteil I TF = Türflügel I W = Wand

8393ZN-R Glas-Glas 90°– rechts montiert

MADE IN GERMANY

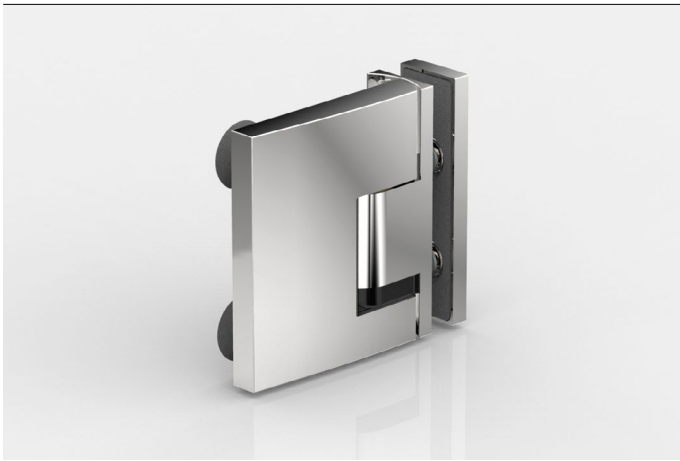

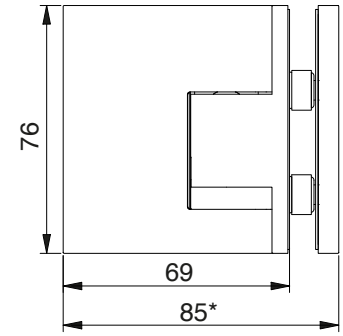

Merkmale

rechts montiert, beidseitig öffnend, Glasbefestigung flächenbündig, Punkthalter unabhängig voneinander ± 2 mm in jede Richtung verstellbar, Nulllage einstellbar.

Achtung: Bitte Planungshinweise ab Seite 182 beachten!

*Die Glasbearbeitung für 10 mm Glas können Sie bei unserer Anwendungstechnik anfordern.

Art.-Nr.		Glasdicke
8393__-R		8/10 mm
Oberfläche:		
	ZN5	glanzverchromt
	ZNPVD22	Edelstahloptik
	ZN135	tiefschwarz matt
	ZNPVD39	Goldbronze gebürstet
	ZNPVD40	Goldoptik gebürstet
	ZNPVD41	Kupferoptik gebürstet
	ZNPVD42	Graphitmetall-Optik gebürstet

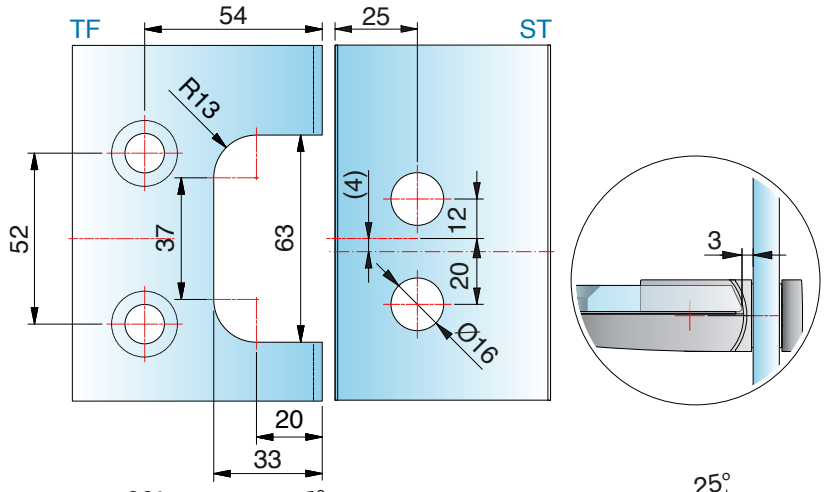

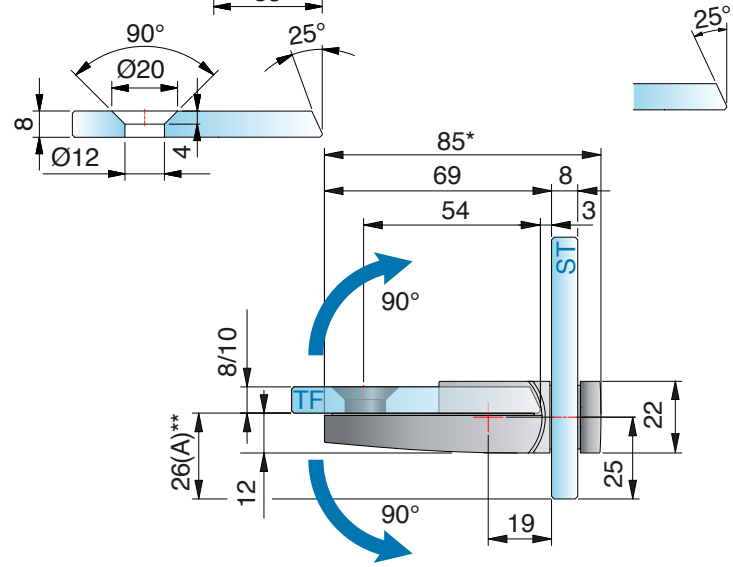



ohne Dichtprofil, *Glasbearbeitung für 8 mm

8393ZN-R Glas-Glas 90°– rechts montiert

MADE IN GERMANY



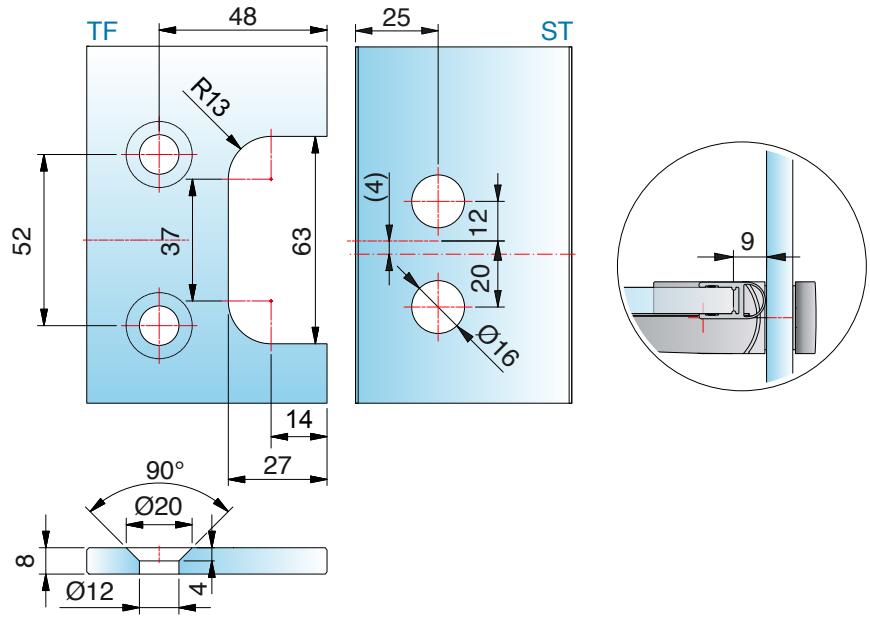

mit Dichtprofil 8861KU0-8-2010 (2500), *Glasbearbeitung für 8 mm



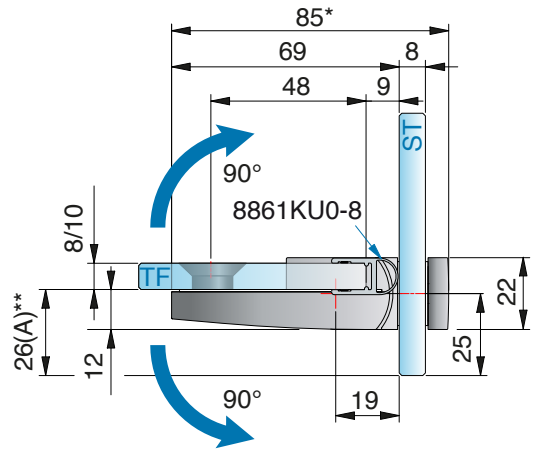

ST = Seitenteil I TF = Türflügel I W = Wand

8398ZN Glas-Wand 90°

MADE IN GERMANY



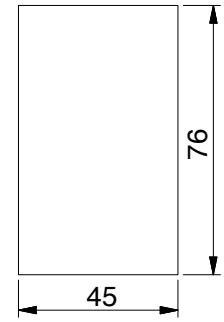

Merkmale: Glasbefestigung flächenbündig, Lasche innen mit Langlochverstellung, Abdeckkappe, Punkthalter ± 2 mm in jede Richtung verstellbar

Art.-Nr.		Glasdicke
8398__		8/10 mm
Oberfläche:		
	ZN5	glanzverchromt
	ZNPVD22	Edelstahloptik
	ZN135	tiefschwarz matt
	ZNPVD39	Goldbronze gebürstet
	ZNPVD40	Goldoptik gebürstet
	ZNPVD41	Kupferoptik gebürstet
	ZNPVD42	Graphitmetall-Optik gebürstet

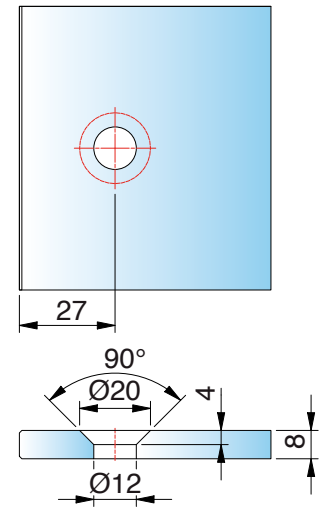

Glasbearbeitung für 8/10 mm

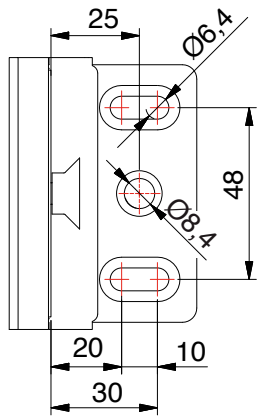

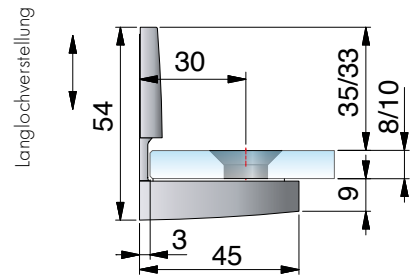

ST = Seitenteil I TF = Türflügel I W = Wand



8397ZN Glas-Wand 90°

MADE IN GERMANY

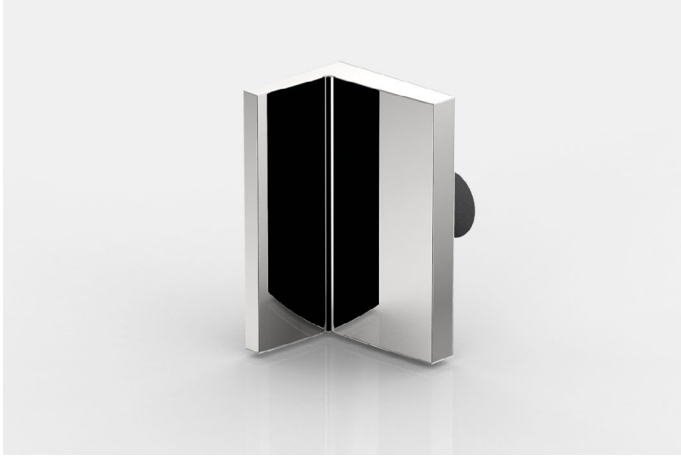

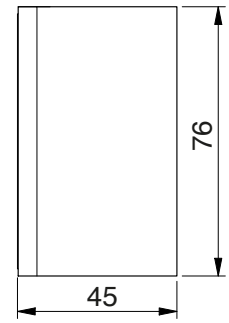

Merkmale: Glasbefestigung flächenbündig, Lasche aussen mit Langlochverstellung, Abdeckkappe, Punkthalter ± 2 mm in jede Richtung verstellbar

Art.-Nr.		Glasdicke
8397__		8/10 mm
Oberfläche:		
	ZN5	glanzverchromt
	ZNPVD22	Edelstahloptik
	ZN135	tiefschwarz matt
	ZNPVD39	Goldbronze gebürstet
	ZNPVD40	Goldoptik gebürstet
	ZNPVD41	Kupferoptik gebürstet
	ZNPVD42	Graphitmetall-Optik gebürstet

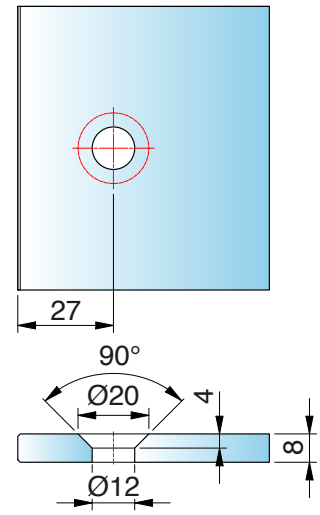

Glasbearbeitung für 8/10 mm

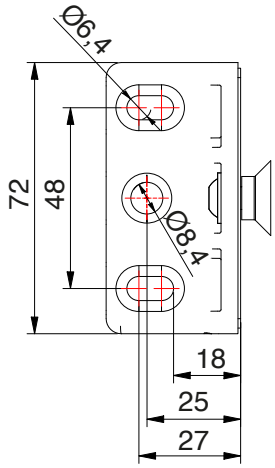

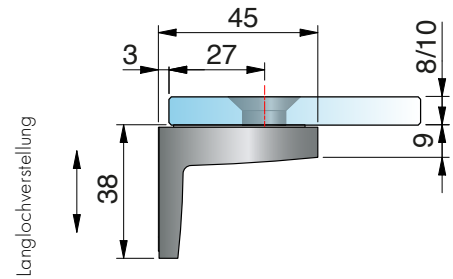

ST = Seitenteil I TF = Türflügel I W = Wand

8399ZN Glas-Glas 90°

MADE IN GERMANY



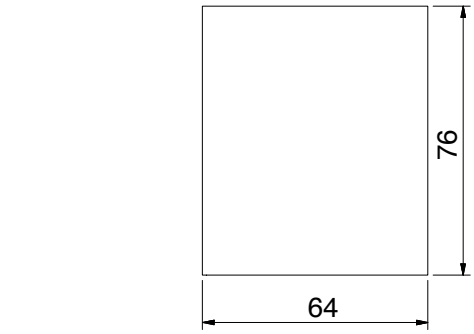

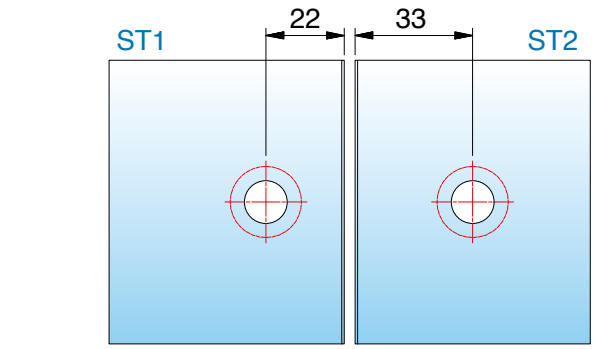

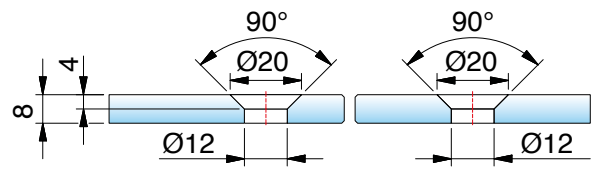

Glasbearbeitung für 8/10 mm

Art.-Nr.		Glasdicke
8399__		8/10 mm
Oberfläche:		
	ZN5	glanzverchromt
	ZNPVD22	Edelstahloptik
	ZN135	tiefschwarz matt
	ZNPVD39	Goldbronze gebürstet
	ZNPVD40	Goldoptik gebürstet
	ZNPVD41	Kupferoptik gebürstet
	ZNPVD42	Graphitmetall-Optik gebürstet

Merkmale: Glasbefestigung flächenbündig, Abdeckkappe, Punkthalter ± 2 mm in jede Richtung verstellbar

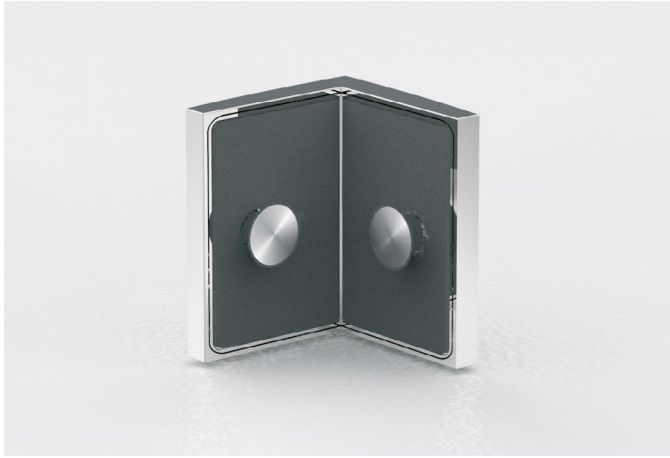

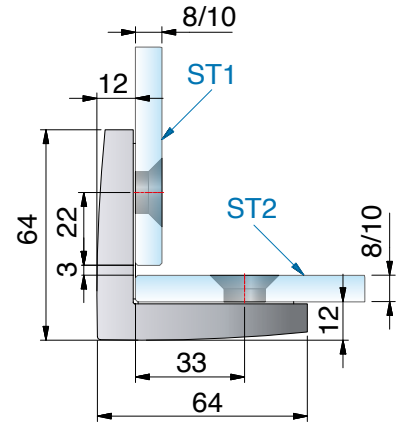

ST = Seitenteil I TF = Türflügel I W = Wand

erhältliche **Oberflächen**



ZN5
glanzverchromt



ZN1
mattverchromt



ZNPVD22
Edelstahloptik



ZNPVD35
schwarz matt



ZN135
tiefschwarz matt

Eine Kompatibilitätstabelle zu den Armaturenherstellern und deren Farben finden Sie auf Seite 14





passende **Winkelverbinder**

für TURA finden Sie auf Seite 246.

MADE
IN
GERMANY



TURA pro

Schwerlast-Pendeltürband



TURA pro - Duschen großzügig gestalten

MADE IN GERMANY

Moderne Badezimmer und großzügige Loft-Konzepte verlangen nach Weite, Eleganz und kompromissloser Qualität. Gerade hoch dimensionierte, schwere Gläser und raumhohe Designs stellen Planer und Handwerker jedoch oft vor statische und montagetechnische Herausforderungen.
Mit dem **TURA pro Pendeltürband** gehören diese Hürden der Vergangenheit an. Wir haben ein Beschlagsystem entwickelt, das maximale Tragkraft mit einfacher Justierbarkeit vereint -
für beeindruckende Duschen auf höchstem Niveau.

- Tragfähigkeit (2 Bänder): 70 kg max. Türflügelbreite: 1200 mm max. Türflügelhöhe: 2700 mm
- **Öffnungswinkel des Bandes beidseitig max. 95°**
- Pendeltürband: Glas–Wand / Glas–Glas
- passende Winkelverbinder
- stufenlose und verdeckte Nulllagenverstellung
- Beschlaghöhe: 122 mm
- Dichtprofil beschlagseitig im Bandbereich unterbrochen
- selbstschließend ab 55°
- Haltbarkeit der Beschläge durch werksinterne Versuche nach DIN EN 14428:2015/A1:2018 5.5 und TR24 geprüft

Konstruktion

MADE IN GERMANY



Nulllageneinstellung

Innovatives, kraftschlüssiges System zur stufenlosen Nulllageneinstellung, das wiederholte Justierungen ermöglicht, ohne mechanische Beschädigungen hervorzurufen.



8950ZN



8952ZN



8954ZN



8956ZN

Winkelverbinder und mehr

MADE IN GERMANY


8950ZN


8952ZN


8954ZN


8956ZN

Montagefreundliche Abdeckung

Zum Fixieren der Abdeckkappen können diese mit den Zapfen schnell und sehr einfach in die vormontierten EPDM-Formteile gesteckt und angedrückt werden. Um die Kappen gegen Diebstahl zu schützen, gibt es auch weiterhin Klebepunkte, um sie zu fixieren. Die Kappen überdecken alle Montageelemente für eine leichte Pflege und Reinigung.

- Maximaler Öffnungswinkel beidseitig von max. 95°
- Selbstschließung ab 55°

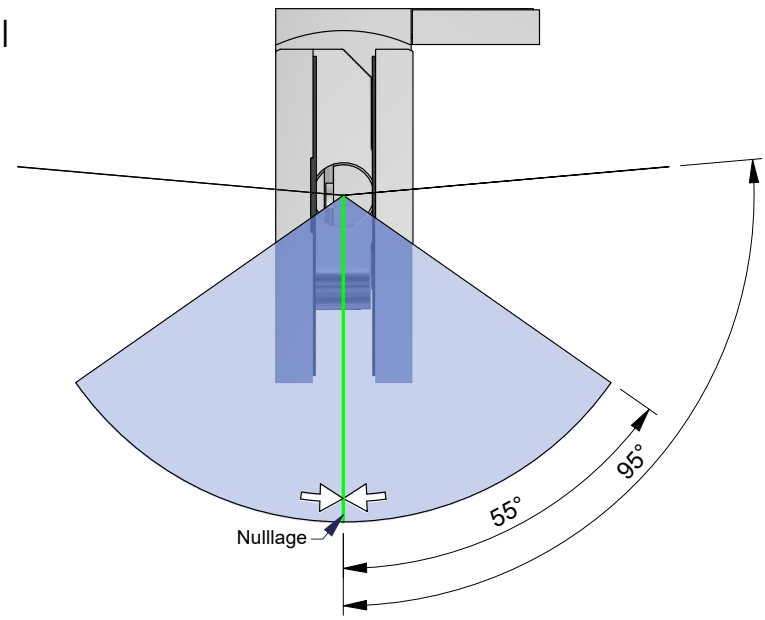

Überstand

MADE IN GERMANY





Beim Beschlag Glas-Glas 90° sind nur Glasbohrungen im Seitenteil nötig, dadurch ist ein Einrücken des Glastürflügels nach innen möglich und der Überstand (A) kann selbst bestimmt werden.

8950ZN Glas-Wand 90°

MADE IN GERMANY



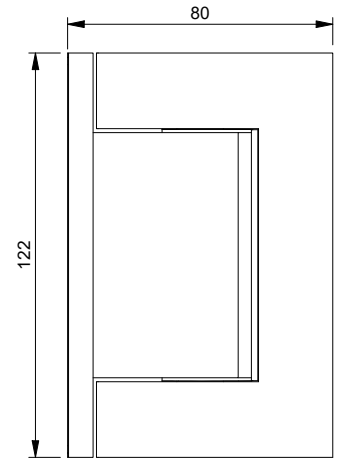

Art.-Nr.	Glasdicke
8950__	8/10*/12* mm

Oberfläche	
ZN5	glanzverchromt
ZN1	mattverchromt
ZNPVD22	Edelstahloptik
ZNPVD35	schwarz matt
ZN135	tiefschwarz matt

Merkmale
Beidseitig max. 95° öffnend, einseitige Befestigungslasche, stufenlose Nulllageneinstellung, selbstschliessend ab 55°, Langlochverstellung mit Abdeckkappe, Tragfähigkeit (2 Bänder) 70 kg (max. Türflügelbreite 1200 mm)

***Wichtig**
Vorgerichtet für 8mm Glas, HZ für 10mm liegen bei. Bei Verwendung der Beschläge bitte das folgende Einlagenset pro Beschlag kostenlos mitbestellen:
für **12 mm Glasdicke Art. Nr. HZ-SET26**
Die Glasbearbeitung für 10 oder 12 mm Glas können Sie bei unserer Anwendungstechnik anfordern.

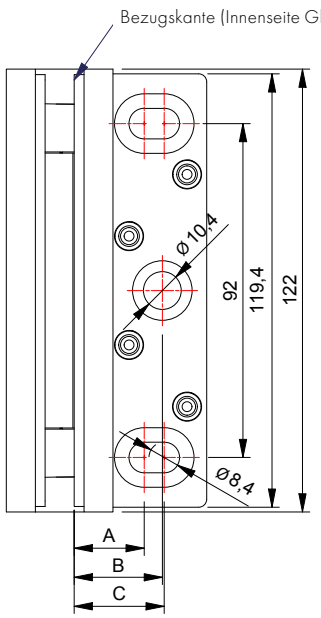

Variabel	8 mm Glas	10 mm Glas	12 mm Glas
A	19,7	18,7	17,7
B	24,7	23,7	22,7
C	25,5	24,5	23,5

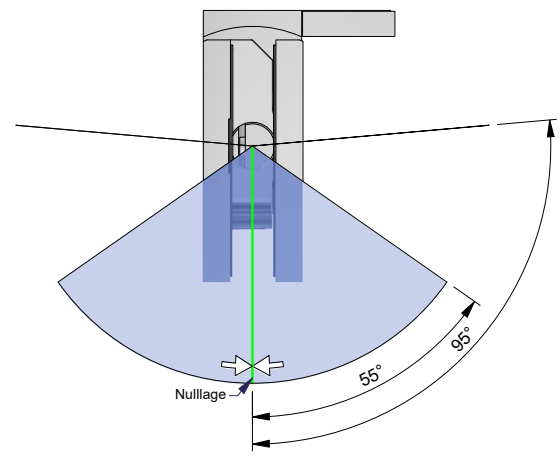

8950ZN Glas-Wand 90°

MADE IN GERMANY



ohne Dichtprofil, Glasbearbeitung für 8 mm

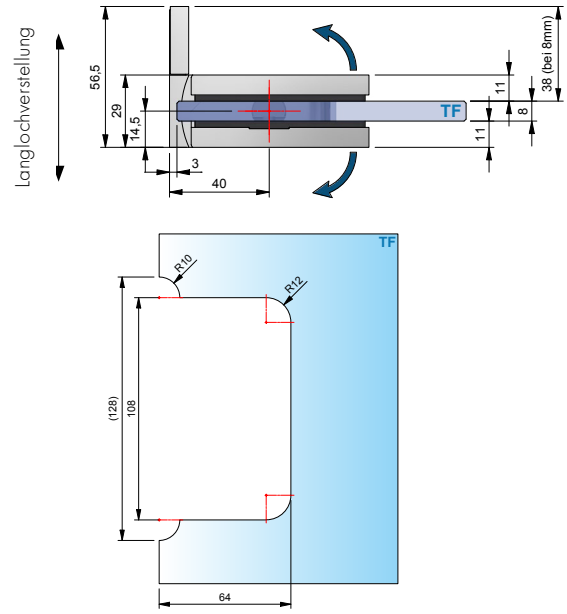



mit Dichtprofil 8861KU0-8-2010 (2500), Glasbearbeitung für 8 mm

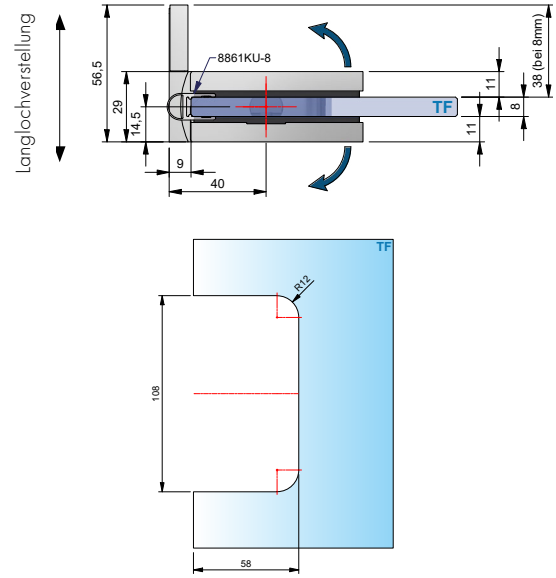

ST = Seitenteil
TF = Türflügel
W = Wand

8956ZN Glas-Wand 90°

MADE IN GERMANY



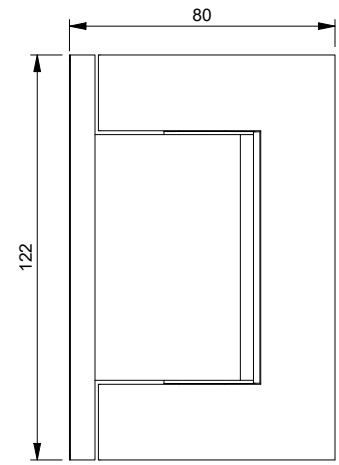

Art.-Nr.	Glasdicke
8956__	8/10*/12* mm

Oberfläche	
ZN5	glanzverchromt
ZN1	mattverchromt
ZNPVD22	Edelstahloptik
ZNPVD35	schwarz matt
ZN135	tiefschwarz matt

Merkmale

Beidseitig max. 95° öffnend, beidseitige Befestigungslasche, stufenlose Nulllageneinstellung, selbstschliessend ab 55°, Langlochverstellung mit Abdeckkappe, Tragfähigkeit (2 Bänder) 70 kg (max. Türflügelbreite 1200 mm)

***Wichtig**

Vorgerichtet für 8mm Glas, HZ für 10mm liegen bei. Bei Verwendung der Beschläge bitte das folgende Einlagenset pro Beschlag kostenlos mitbestellen:
für **12 mm Glasdicke Art. Nr. HZ-SET26**
Die Glasbearbeitung für 10 oder 12 mm Glas können Sie bei unserer Anwendungstechnik anfordern.

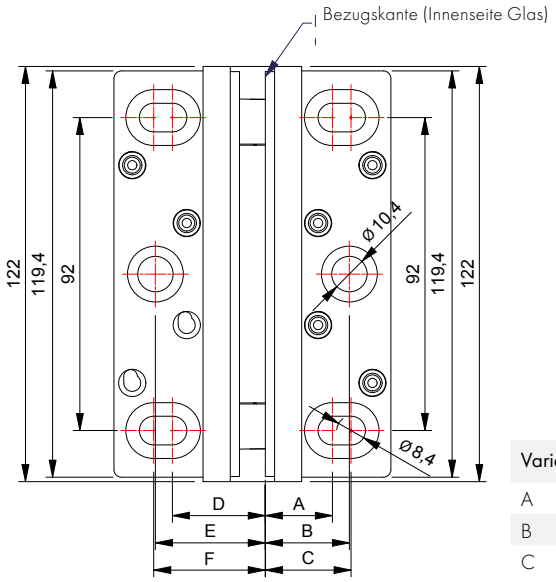

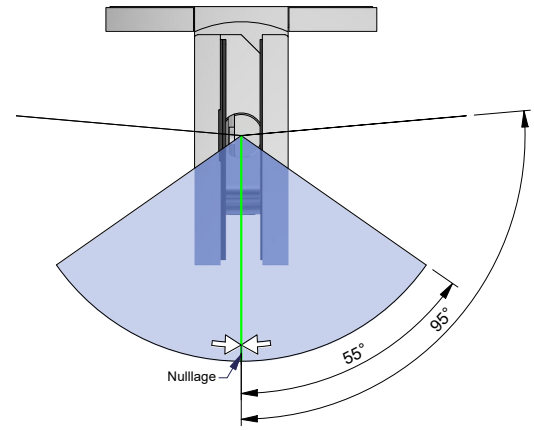

Variabel	8 mm Glas	10 mm Glas	12 mm Glas
A	19,7	18,7	17,7
B	24,7	23,7	22,7
C	25,5	24,5	23,5

Variabel	8 mm Glas	10 mm Glas	12 mm Glas
D	27,3	28,3	29,3
E	32,3	33,3	34,3
F	32,8	33,8	34,8

8956ZN Glas-Wand 90°

MADE IN GERMANY



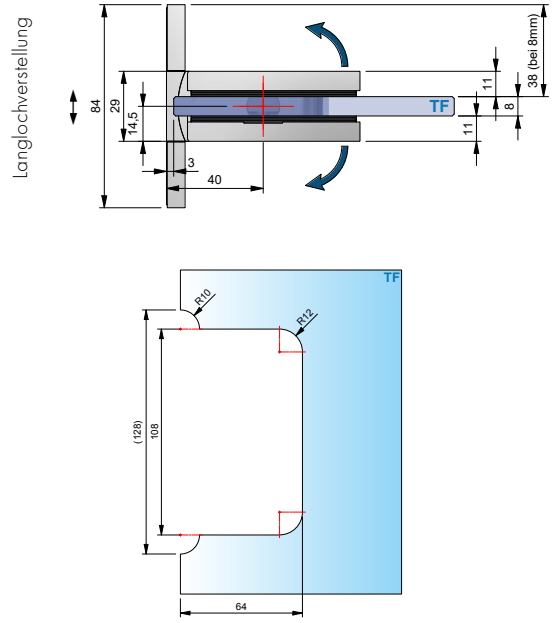



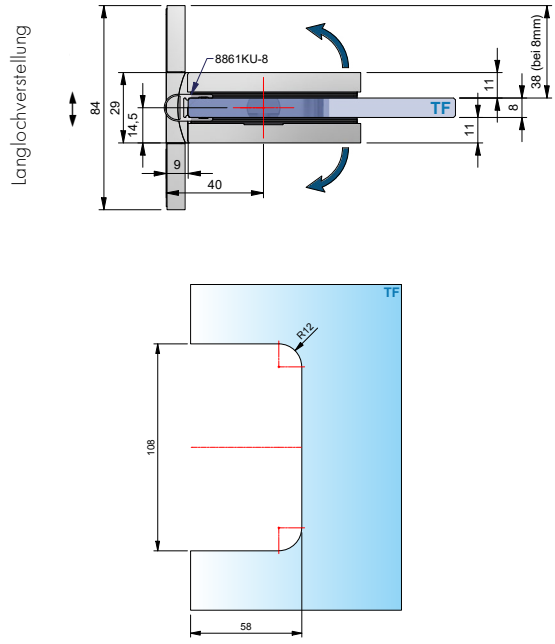

mit Dichtprofil 8861KU0-8-2010 (2500),
Glasbearbeitung für 8 mm

ST = Seitenteil
TF = Türflügel
W = Wand

8952ZN Glas-Glas 180°

MADE IN GERMANY



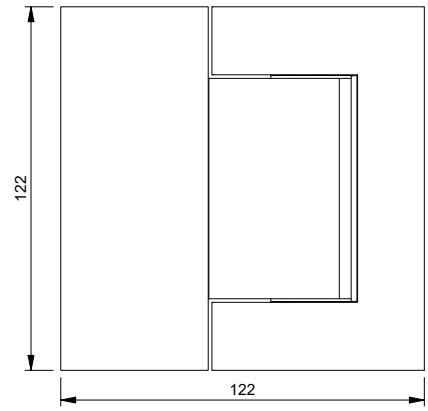

Art.-Nr.		Glasdicke
8952__		8/10*/12* mm
Oberfläche		
ZN5	glanzverchromt	
ZN1	mattverchromt	
ZNPVD22	Edelstahloptik	
ZNPVD35	schwarz matt	
ZN135	tiefschwarz matt	



Merkmale
Beidseitig max. 95° öffnend, stufenlose Nulllageneinstellung, selbstschliessend bei 55°, Tragfähigkeit (2 Bänder) 70 kg (max. Türflügelbreite 1200 mm)

***Wichtig**
Vorgerichtet für 8mm Glas, HZ für 10mm liegen bei. Bei Verwendung der Beschläge bitte das folgende Einlagenset pro Beschlag kostenlos mitbestellen:
für **12 mm Glasdicke Art. Nr. HZ-SET27**
Die Glasbearbeitung für 10 oder 12 mm Glas können Sie bei unserer Anwendungstechnik anfordern.

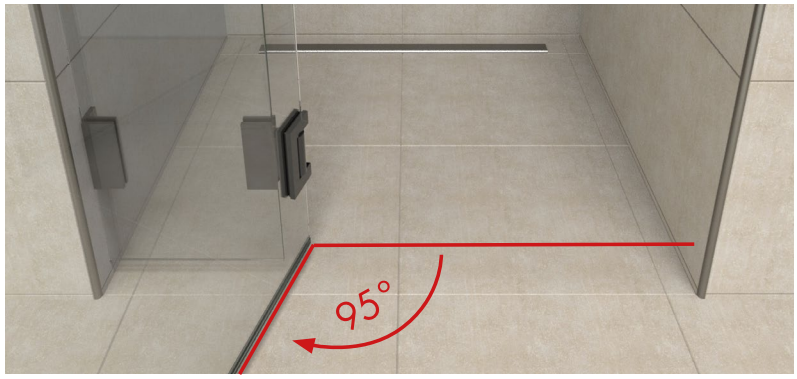

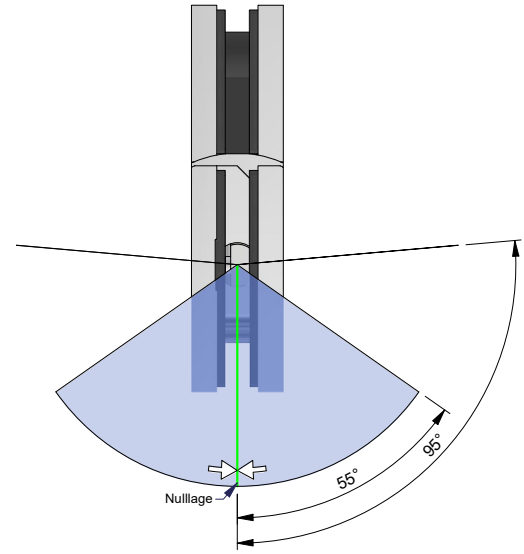

8952ZN Glas-Glas 180°

MADE IN GERMANY



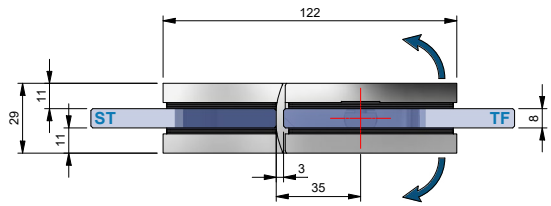

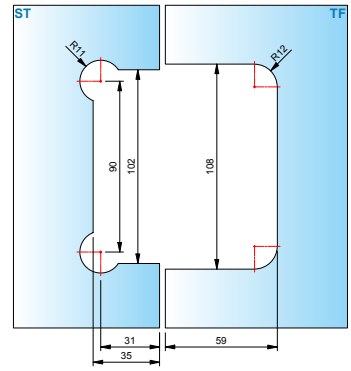



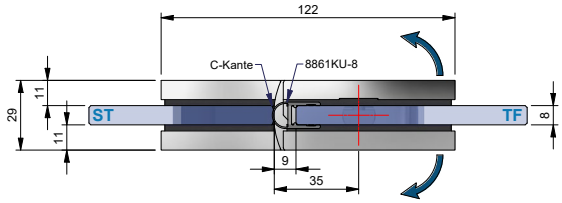

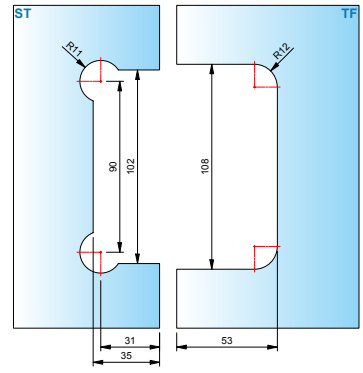

mit Dichtprofil 8861KU0-8-2010 (2500),
Glasbearbeitung für 8 mm

ST = Seitenteil
TF = Türflügel
W = Wand

8952ZN Glas-Glas 180°

MADE IN GERMANY



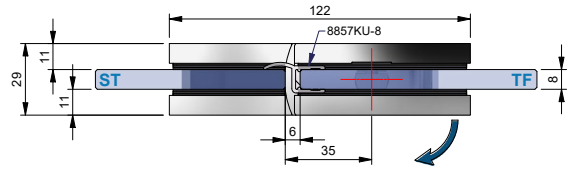

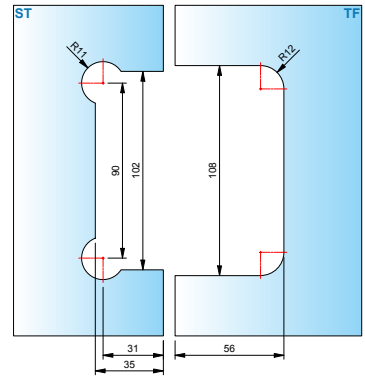

mit Dichtprofil 8857KU0-8-2010 (2500),
Glasbearbeitung für 8 mm



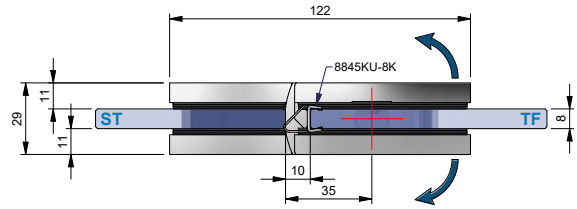

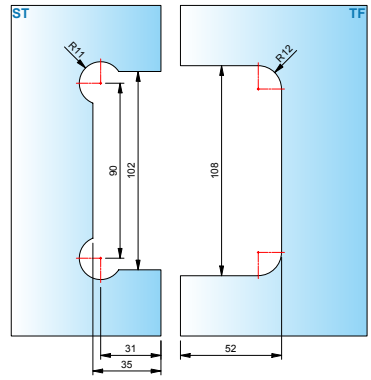

mit Dichtprofil 8845KU0-K8-2500,
Glasbearbeitung für 8 mm

ST = Seitenteil
TF = Türflügel
W = Wand

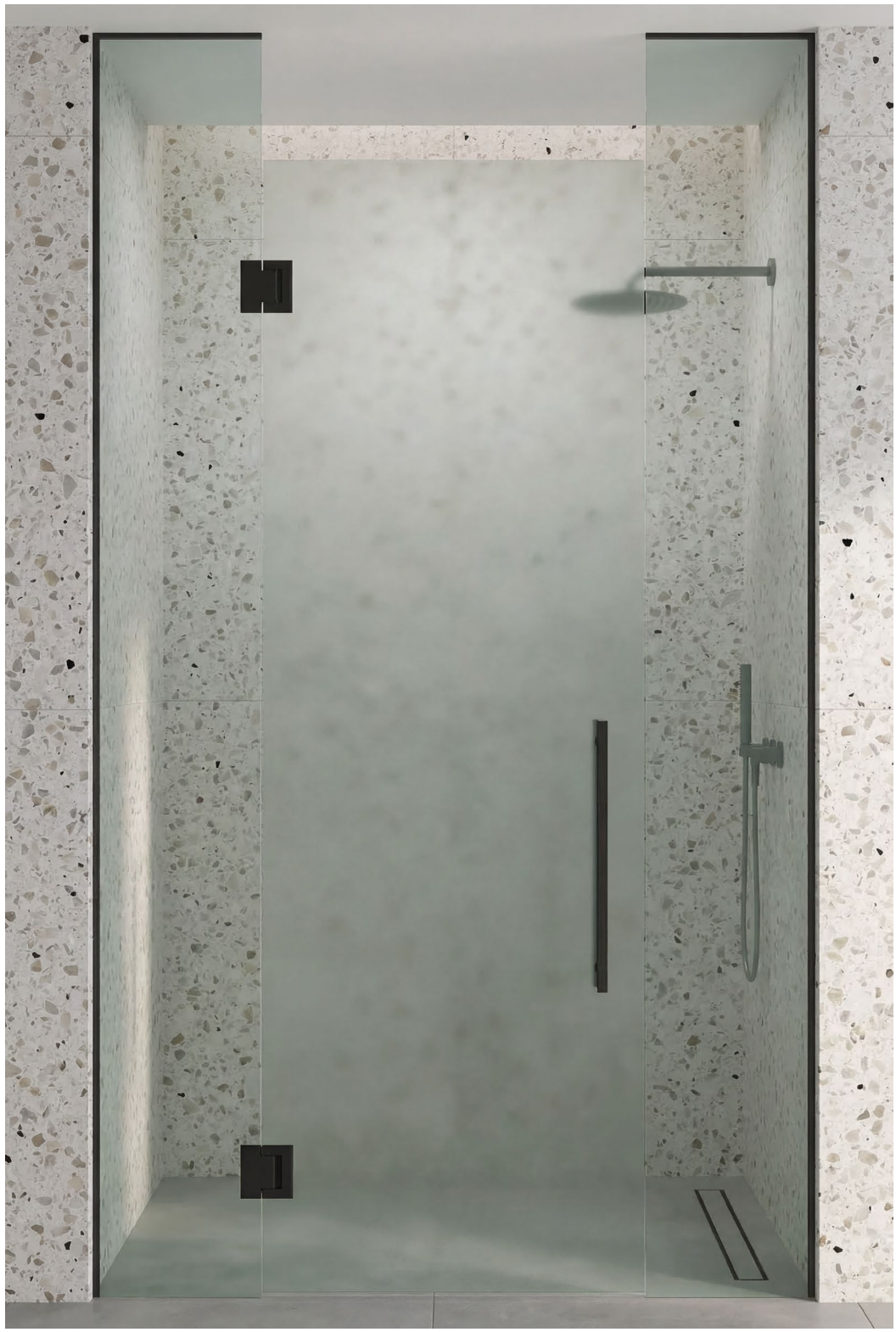

8954ZN Glas-Glas 90°

MADE IN GERMANY



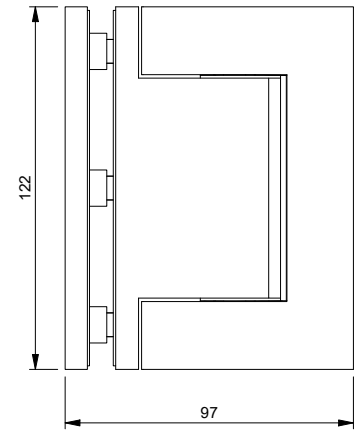

Art.-Nr.		Glasdicke
8954__		8/10*/12* mm
Oberfläche		
	ZN5	glanzverchromt
	ZN1	mattverchromt
	ZNPVD22	Edelstahloptik
	ZNPVD35	schwarz matt
	ZN135	tiefschwarz matt

Merkmale
Beidseitig max. 95° öffnend, stufenlose Nulllageneinstellung, selbstschliessend ab 55°, Tragfähigkeit (2 Bänder) 70 kg (max. Türflügelbreite 1200 mm)

***Wichtig**
Vorgerichtet für 8mm Glas, HZ für 10mm liegen bei. Bei Verwendung der Beschläge bitte das folgende Einlagenset pro Beschlag kostenlos mitbestellen:
für **12 mm Glasdicke Art. Nr. HZ-SET26**
Die Glasbearbeitung für 10 oder 12 mm Glas können Sie bei unserer Anwendungstechnik anfordern.

8954ZN Glas-Glas 90°

MADE IN GERMANY



ohne Dichtprofil, Glasbearbeitung für 8 mm

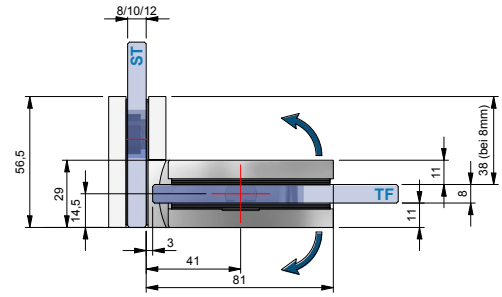

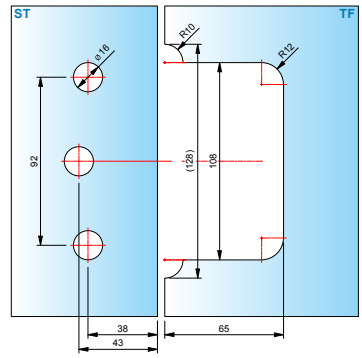



mit Dichtprofil 8861KU0-8-2010 (2500), Glasbearbeitung für 8 mm

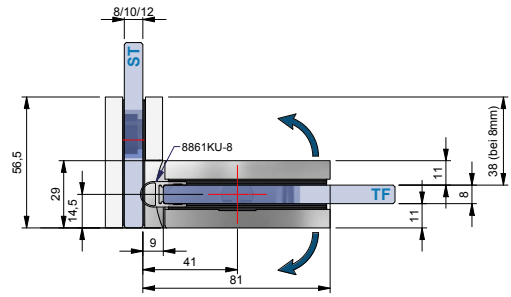

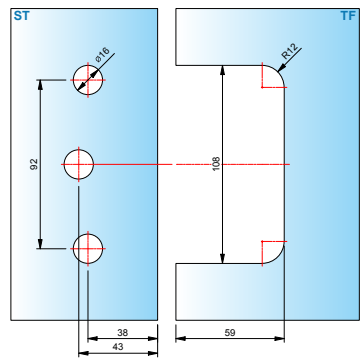

ST = Seitenteil
TF = Türflügel
W = Wand

8954ZN Glas-Glas 90°

MADE IN GERMANY





Beim Beschlag Glas-Glas 90° sind nur Glasbohrungen im Seitenteil nötig, dadurch ist ein Einrücken des Glastürflügels nach innen möglich und der Überstand (A) kann selbst bestimmt werden.

8954ZN Glas-Glas 90°

MADE IN GERMANY



ohne Dichtprofil, Glasbearbeitung für 8 mm

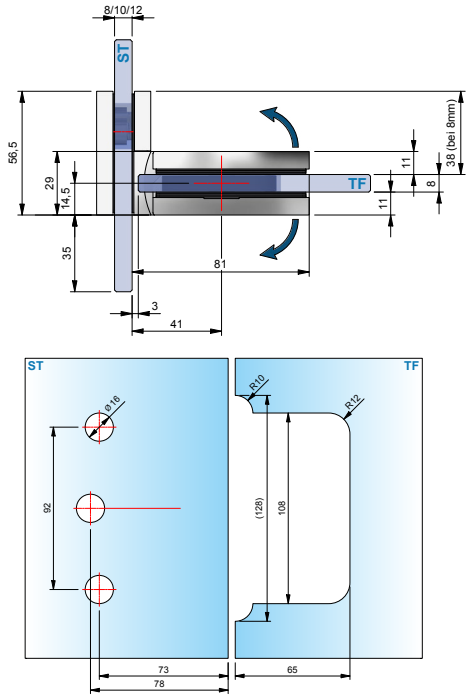



mit Dichtprofil 8861KU0-8-2010 (2500),
Glasbearbeitung für 8 mm

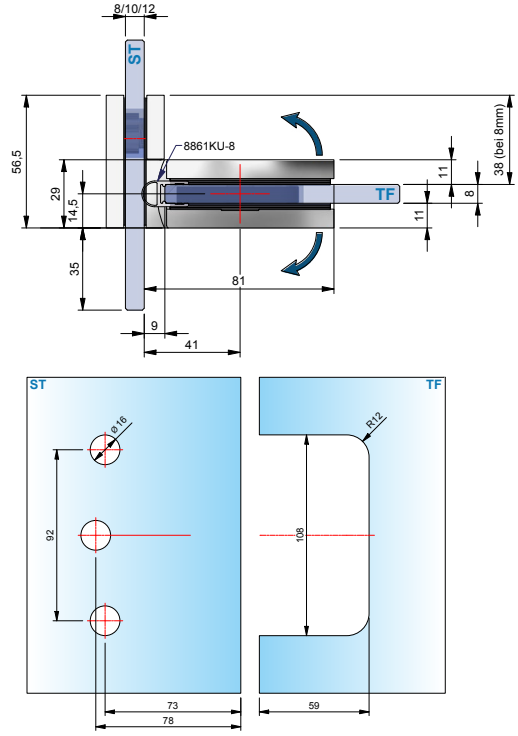

ST = Seitenteil
TF = Türflügel
W = Wand

Faltanlagen

MADE IN GERMANY



Tragfähigkeit bei Anlagenbreite 1200 mm: 70 kg
entspricht einer Türhöhe
von 2700 mm bei 8 mm Glas
oder 2330 mm bei 10 mm Glas



Tragfähigkeit bei Anlagenbreite 1300 mm: 62 kg
entspricht einer Türhöhe
von 2380 mm bei 8 mm Glas
oder 1900 mm bei 10 mm Glas



Tragfähigkeit bei Anlagenbreite 1400 mm: 54 kg
entspricht einer Türhöhe
von 1930 mm bei 8 mm Glas
oder 1540 mm bei 10 mm Glas



Tragfähigkeit bei Anlagenbreite 1500 mm: 45 kg
entspricht einer Türhöhe
von 1500 mm bei 8 mm Glas
oder 1200 mm bei 10 mm Glas

TURA pro + TURA

MADE IN GERMANY


8950ZN


8960ZN

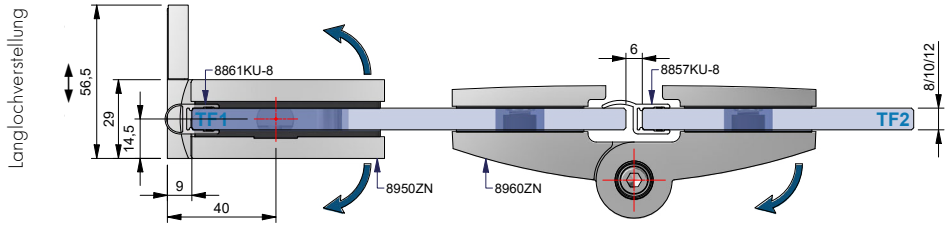

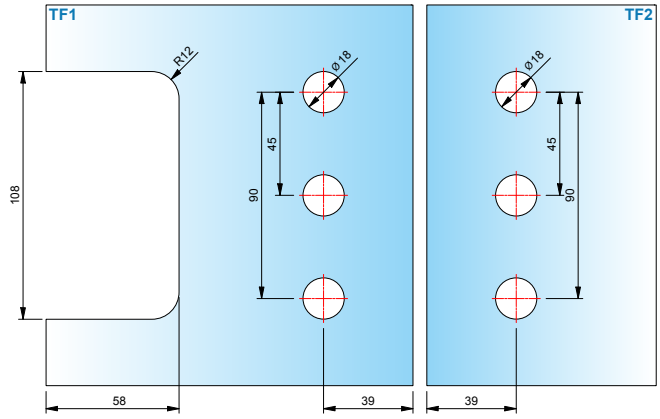

- Glasbearbeitung für 8 mm
- Empfehlung Dichtprofile bei Falltanlagen: 8861KU0-8-2010 (2500) und 8857KU0-8-2010 (2500)

Faltanlagen

MADE IN GERMANY



TURA pro + TURA

MADE IN GERMANY

Faltanlage 1: (GW90° - GG180°)
Faltanlage 8950ZN + 8960ZN, 8mm Glas
mit Dichtung 8861KU_-8 + 8857KU_-8

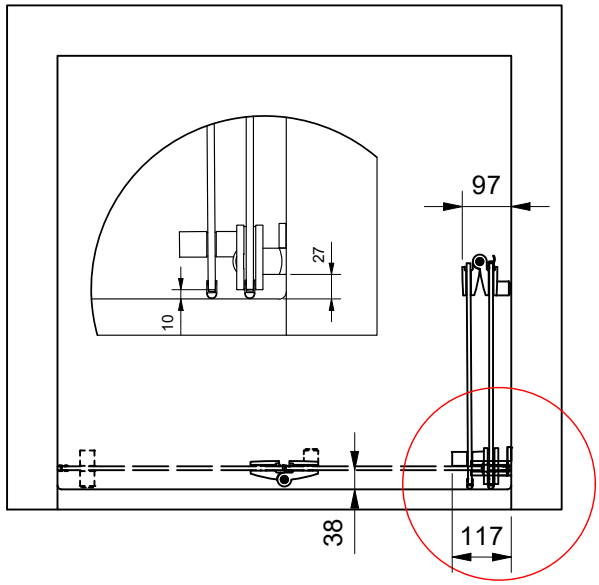



Faltanlage 2: (GG90° - GG180°)
Faltanlage 8954ZN + 8960ZN, 8mm Glas
mit Dichtung 8861KU_-8 + 8857KU_-8

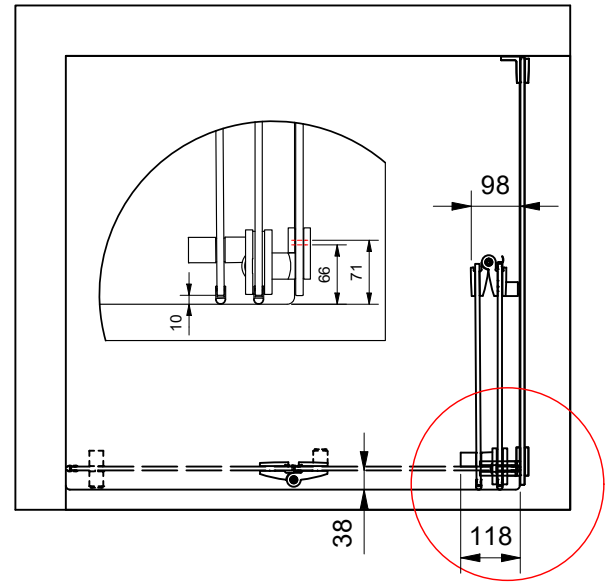



erhältliche **Oberflächen**



ZN5
glanzverchromt



ZN1
mattverchromt



ZNPVD22
Edelstahloptik



ZNPVD35
schwarz matt

Eine Kompatibilitätstabelle zu den Armaturenherstellern und deren Farben finden Sie auf Seite 14





passende **Winkelverbinder**

für TURA finden Sie auf Seite 246.

MADE
IN
GERMANY



TURA

Schwerlast-Anschlagtürband



TURA - vielseitige Lösungen für große Ganzglasanlagen

MADE IN GERMANY

Der Trend zu lichtdurchfluteten Räumen und zu großzügig gestalteten Bädern und Badelandschaften setzt sich auch in diesem Jahr ungebrochen fort. Das hat zur Folge, dass Ganzglastüren durch größere Abmessungen und mehr Gewicht eine höhere Traglast aufweisen müssen. Pauli + Sohn hat für diese Anforderung ein spezielles Schwerlastband entwickelt.

- Tragfähigkeit (2 Bänder): 70 kg
  max. Türflügelbreite: 1200 mm
  max. Türflügelhöhe: 2700 mm
- Anschlagtürband: Glas–Wand / Glas–Glas
- passende Winkelverbinder
- stufenlose Nulllagenverstellung
- Beschlaghöhe: 122 mm
- durchgehende Dichtung
- Anwendungsbereiche:
  barrierefreie Bäder, Dampfduschen, Objektbereiche, Wellnessbereiche*

(*nicht für Schwimmbad Umgebung)

Übergrößen mit Faltanlagen ohne Überdrückungsgefahr

Tragfähigkeit bei Anlagenbreite 1200 mm: 70 kg

entspricht einer Türhöhe von 2330 mm bei 10 mm Glas
entspricht einer Türhöhe von 2700 mm bei 8 mm Glas

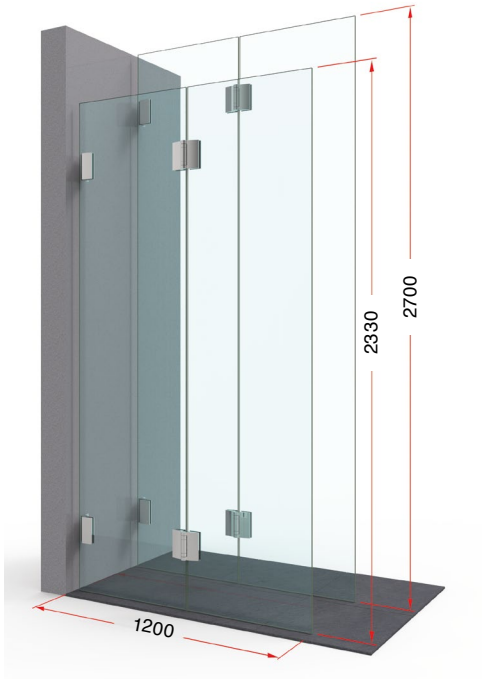

Tragfähigkeit bei Anlagenbreite 1300 mm: 62 kg

entspricht einer Türhöhe von 1900 mm bei 10 mm Glas
entspricht einer Türhöhe von 2380 mm bei 8 mm Glas

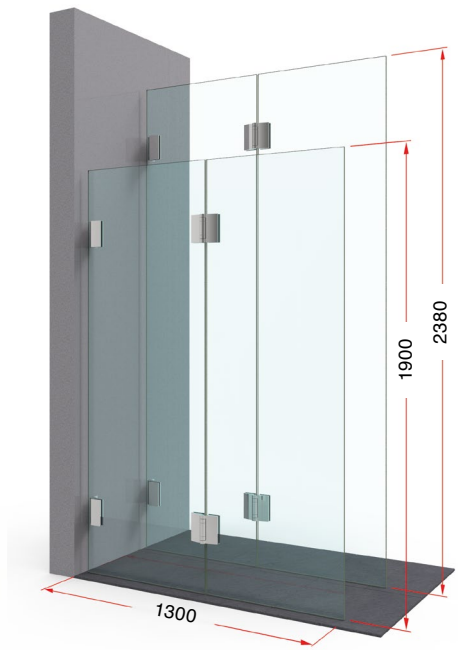

Tragfähigkeit bei Anlagenbreite 1400 mm: 54 kg

entspricht einer Türhöhe von 1540 mm bei 10 mm Glas
entspricht einer Türhöhe von 1930 mm bei 8 mm Glas

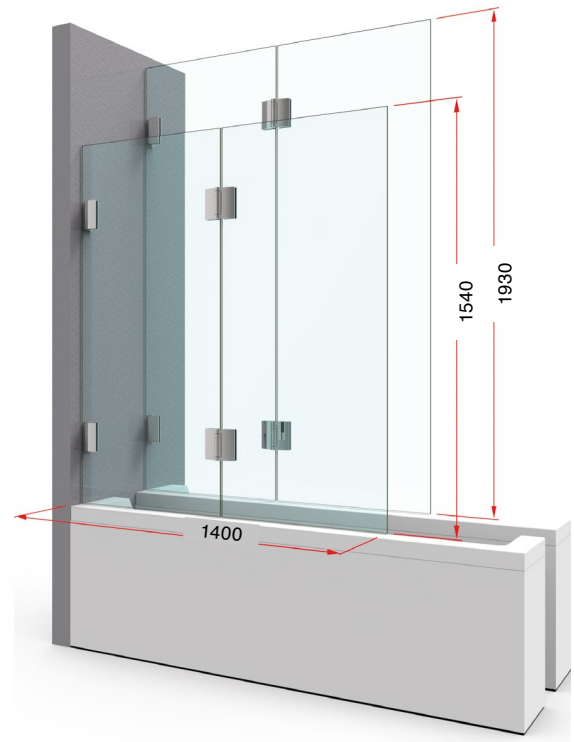



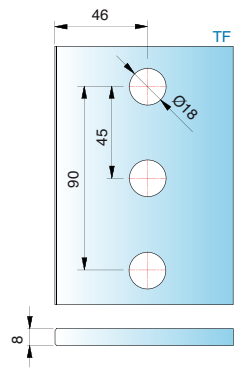

Alle Anschlagtürbänder sind mit Dichtprofilen zu verbauen, um Beschädigungen am Glas zu vermeiden.
Bitte beachten Sie unseren Montagehinweise-Flyer auf www.pauli.de.

- Drei Bohrungen im Glas ermöglichen eine höhere Tragkraft.
- Für die Wandbefestigung bieten wir extra lange 8x80 mm und 8x100 mm (DIN9135) Schrauben an – siehe Seite 233.

Abmessungen Faltanlage – Glas-Wand

MADE IN GERMANY

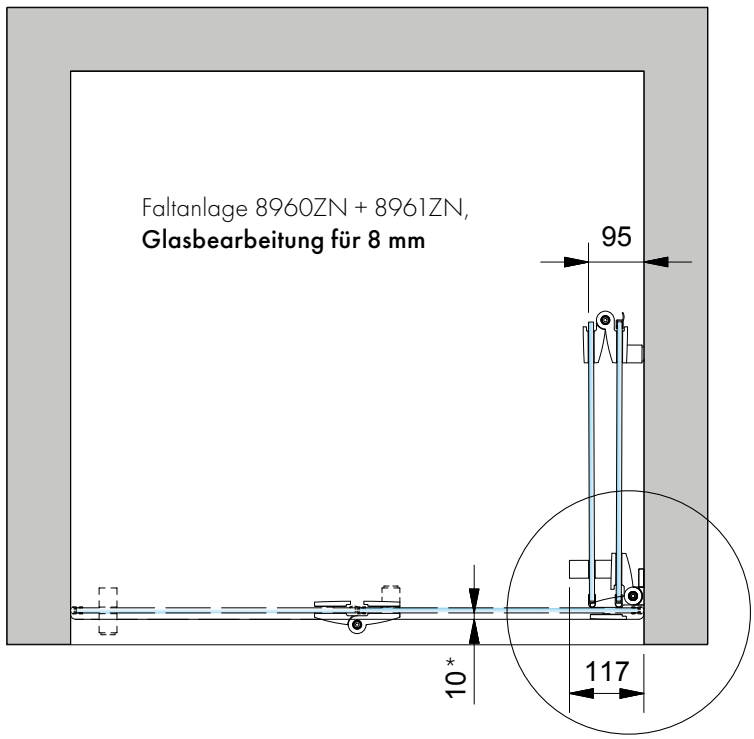

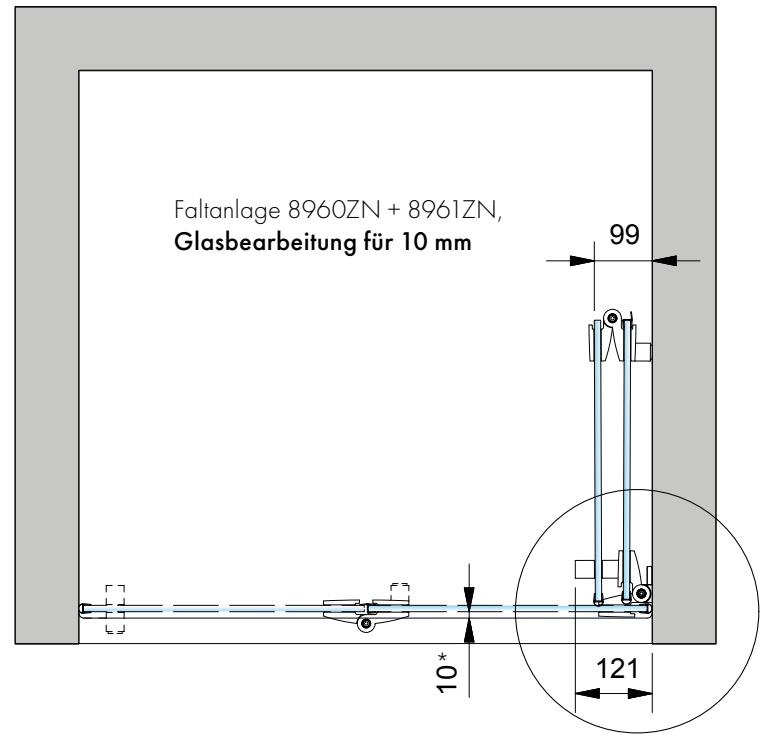

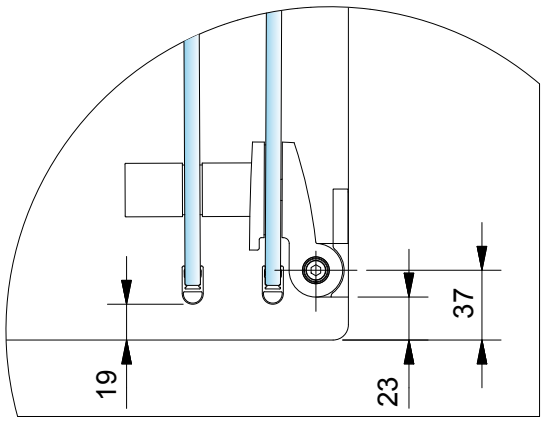

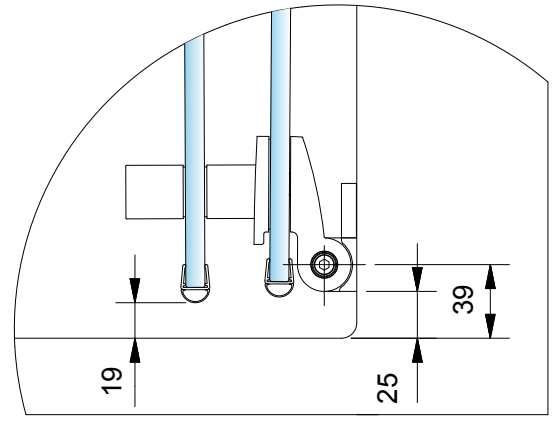

* Wanneneinrückmaß

Bitte beachten Sie die Hinweise auf der nächsten Seite!

Montagehinweis

MADE IN GERMANY

- Wir empfehlen für die Faltanlagen:

Dichtprofil 8865KU0

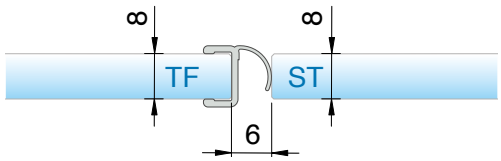

oder 8857KU0

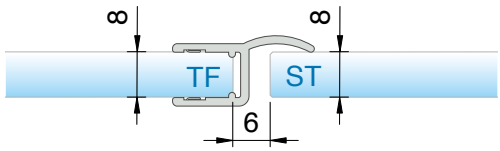

- Bohrlochabstände für:



8273ZN



8271ZN

weitere Infos für die Griffe 8271 und 8273 finden Sie auf Seite 533.

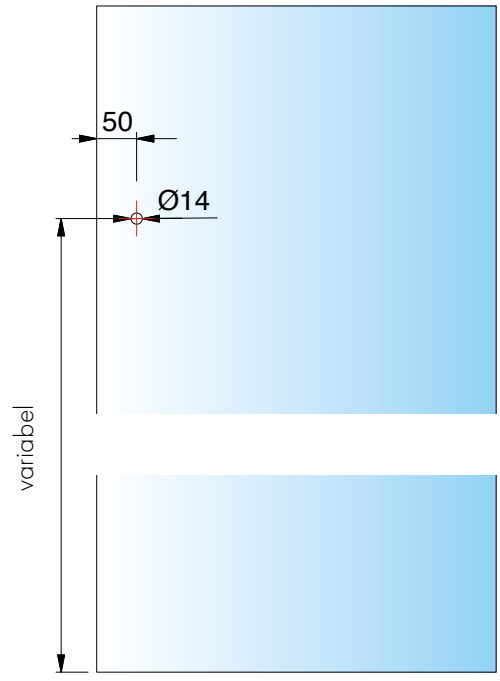

Abmessungen Faltanlage – Glas-Glas

MADE IN GERMANY

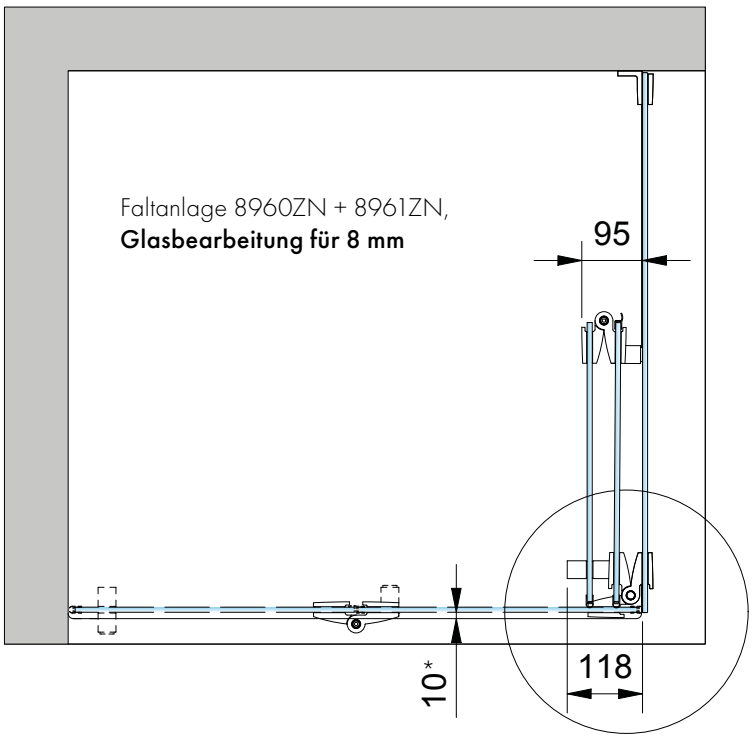

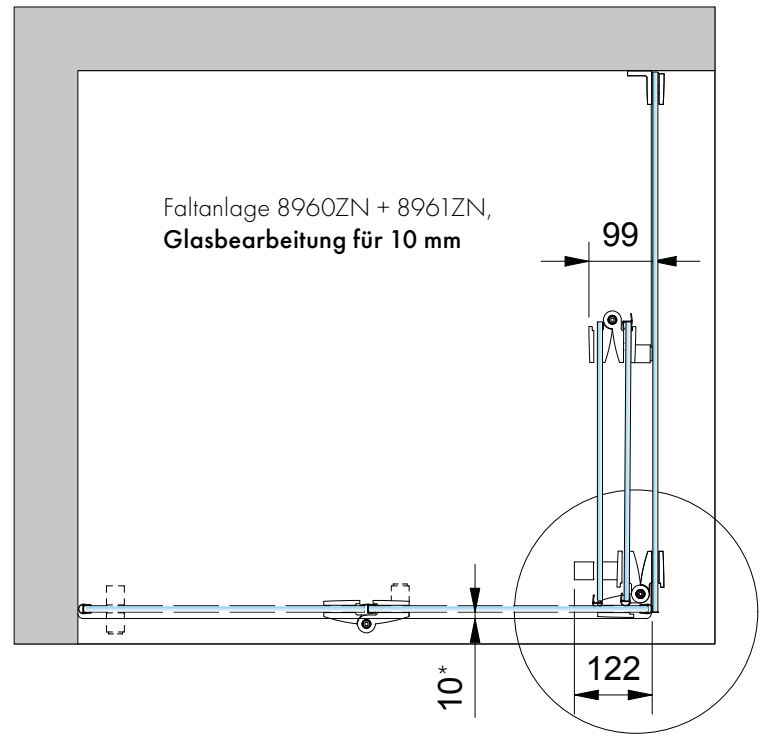

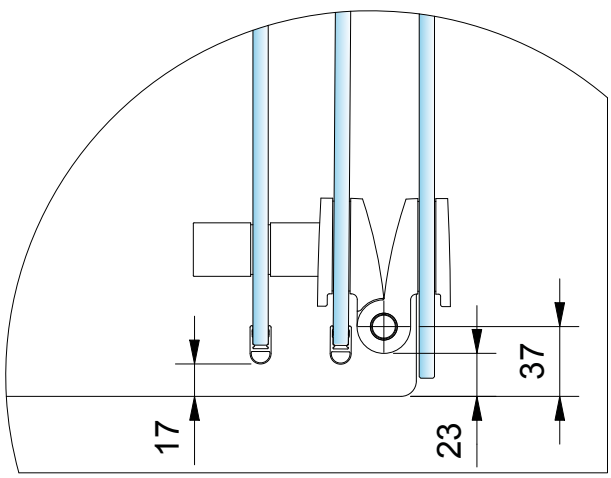

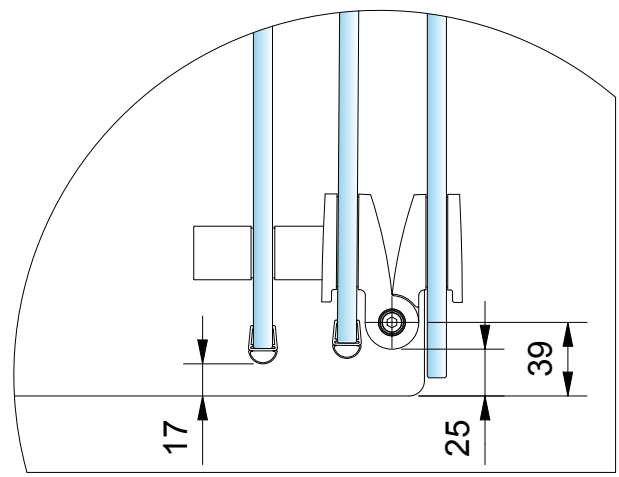

* Wanneneinrückmaß

Montagehinweis bei der Verwendung von VSG Scheiben

MADE IN GERMANY

- Durch den möglichen Scheibenversatz bei VSG Scheiben muss bei der Montage der Gegenplatte unbedingt darauf geachtet werden, dass diese mittig in der Glasbohrung montiert wird. **Hinweis:** Fehlerhafte Montage, kann zu Glasbruch führen!

RICHTIG

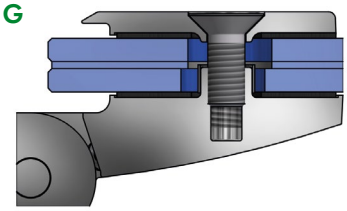

FALSCH

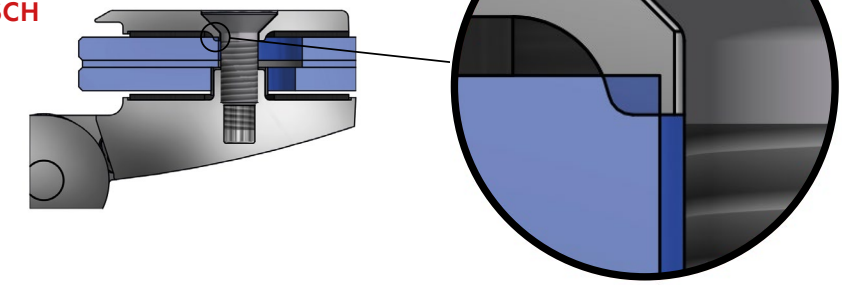

Zubehör – Schrauben

MADE IN GERMANY

Spanplattenschraube DIN9135



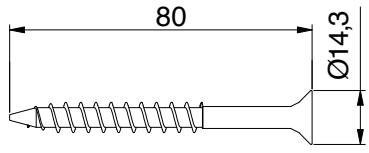

Art-Nr.	Merkmale
Z100VA	Senkkopf, TX40-Antrieb 8x80 A2

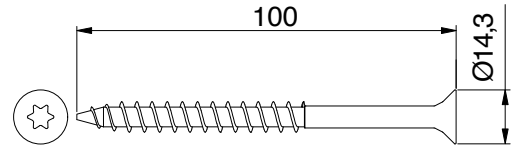

Art-Nr.	Merkmale
Z101VA	Senkkopf, TX40-Antrieb 8x100 A2





TURA SN

- auch als **Sauna-Beschlag lieferbar** (siehe Seite 406)

8962ZN Glas-Wand 90°

MADE IN GERMANY



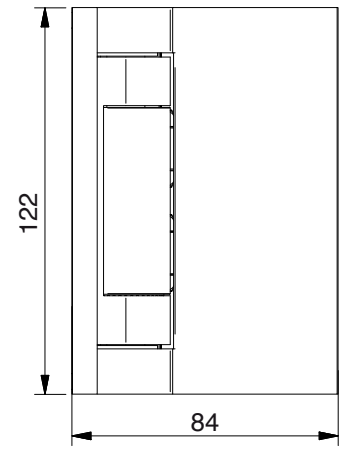

Art.-Nr.		Glasdicke
8962__		8/10/12 mm
Oberfläche		
	ZN5	glanzverchromt
	ZN1	mattverchromt
	ZNPVD22	Edelstahloptik
	ZNPVD35	schwarz matt

Merkmale
mindestens 90° einseitig nach außen öffnend, verdeckte Verschraubungen mit Abdeckkappe, Wandbefestigung innen mit Langlochverstellung, Nulllage einstellbar, Dichtprofil im Bandbereich ausgeklinkt

*Die Glasbearbeitung für 12 mm Glas können Sie bei unserer Anwendungstechnik anfordern.

für 8 mm Glas

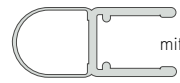

mit Dichtprofil 8842KU0-8-2500, * Glasbearbeitung für 8 mm

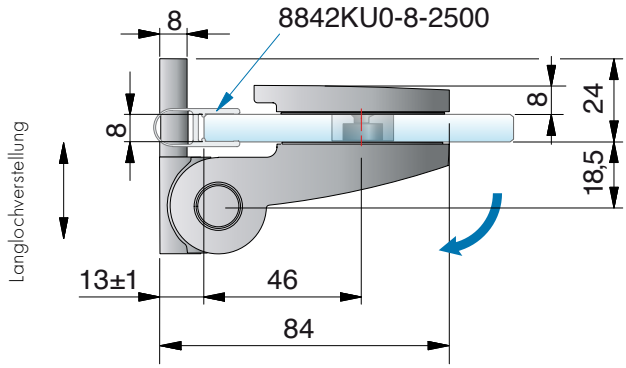

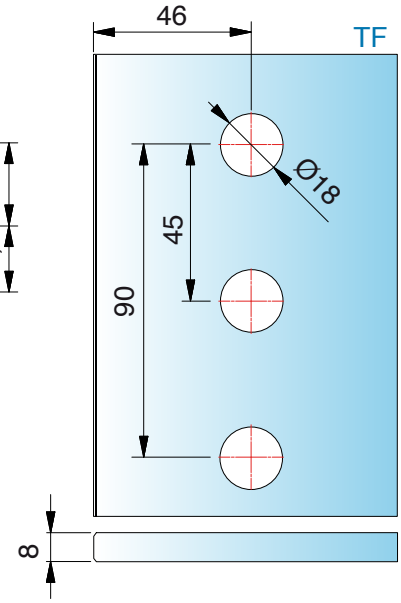

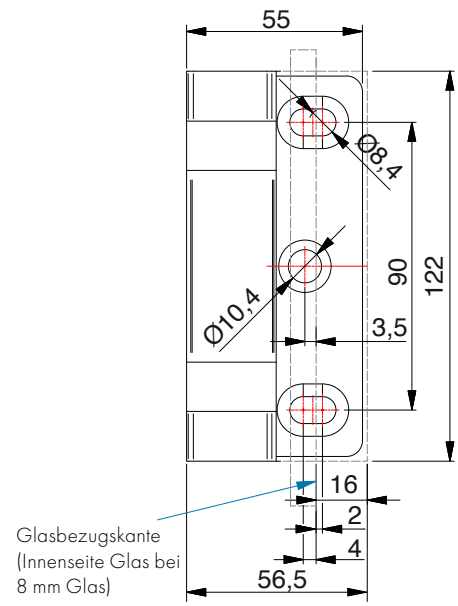

ST = Seitenteil | TF = Türflügel | W = Wand

8962ZN Glas-Wand 90°

MADE IN GERMANY

für 10 mm Glas



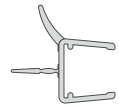

mit Dichtprofil 8864KU0-12-2500, *Glasbearbeitung für 10 mm

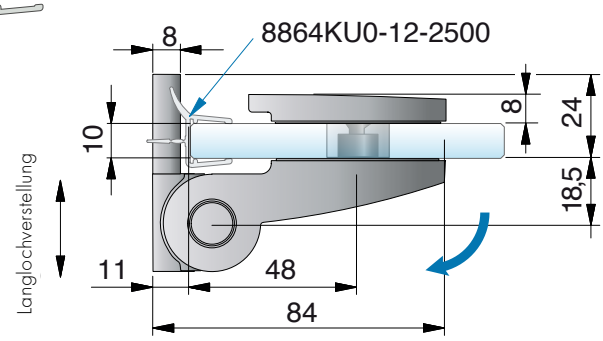

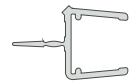

mit Dichtprofil 8876KU0-12-2500, * Glasbearbeitung für 10 mm

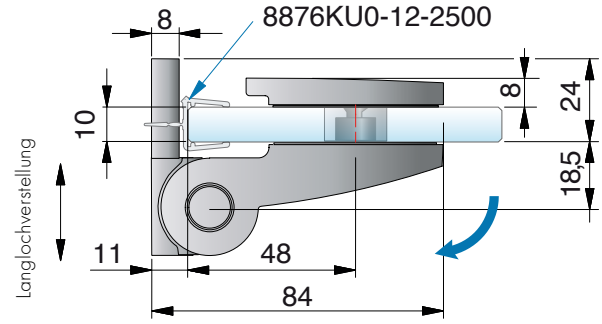

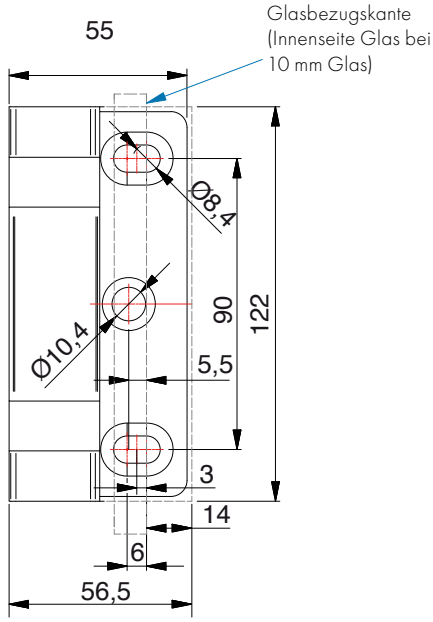

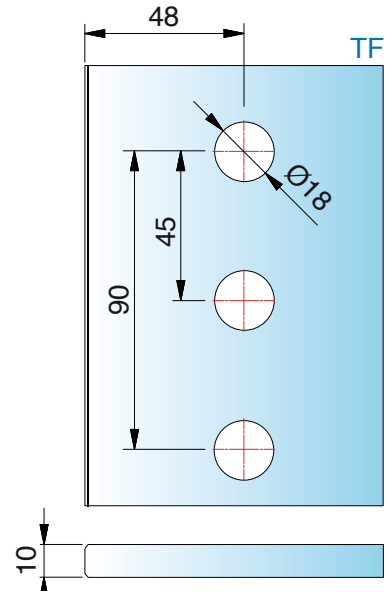

ST = Seitenteil | TF = Türflügel | W = Wand

8961ZN Glas-Wand 90° - Lasche außen

MADE IN GERMANY



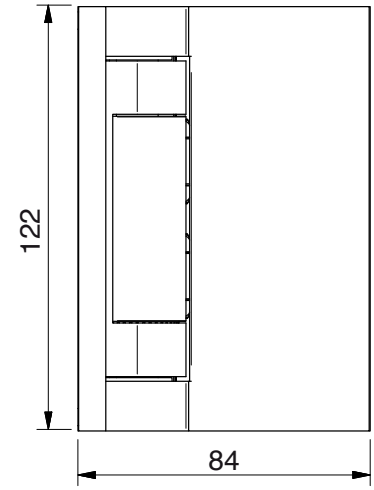

Art.-Nr.		Glasdicke
8961__		8/10/12 mm
Oberfläche		
	ZN5	glanzverchromt
	ZN1	mattverchromt
	ZNPVD22	Edelstahloptik
	ZNPVD35	schwarz matt



Merkmale

einseitig 90° nach außen öffnend, verdeckte Verschraubungen mit Abdeckkappe, Wandbefestigung außen mit Langlochverstellung, Nulllage einstellbar, Dichtprofil im Bandbereich durchlaufend.
*Die Glasbearbeitung für 12 mm Glas können Sie bei unserer Anwendungstechnik anfordern.

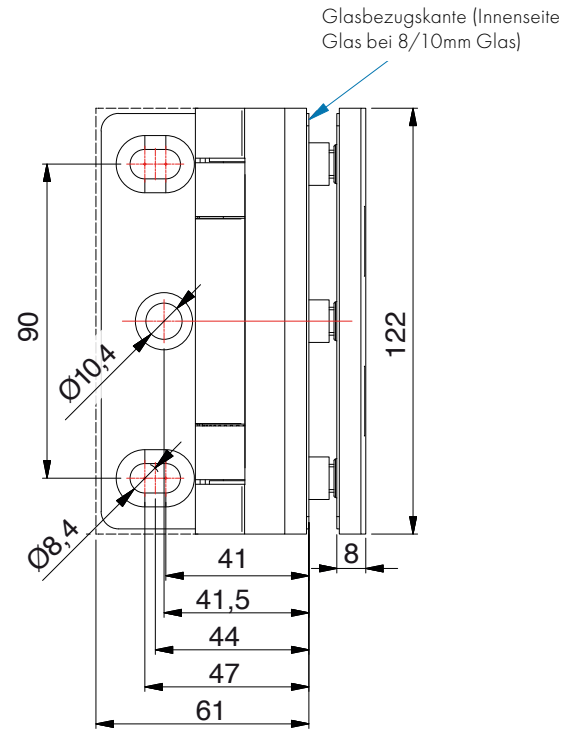

8961ZN Glas-Wand 90° - Lasche außen

MADE IN GERMANY

für 8 mm Glas



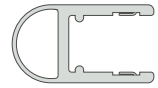

mit Dichtprofil 8861KU0-8-2010 (2500), *Glasbearbeitung für 8 mm

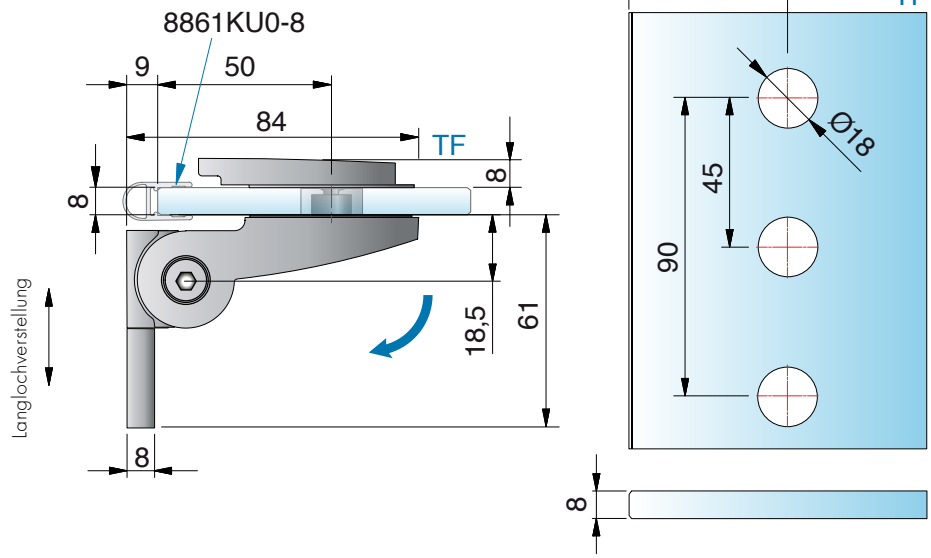

für 10 mm Glas

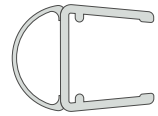

mit Dichtprofil 8861KU0-12-2500, *Glasbearbeitung für 10 mm

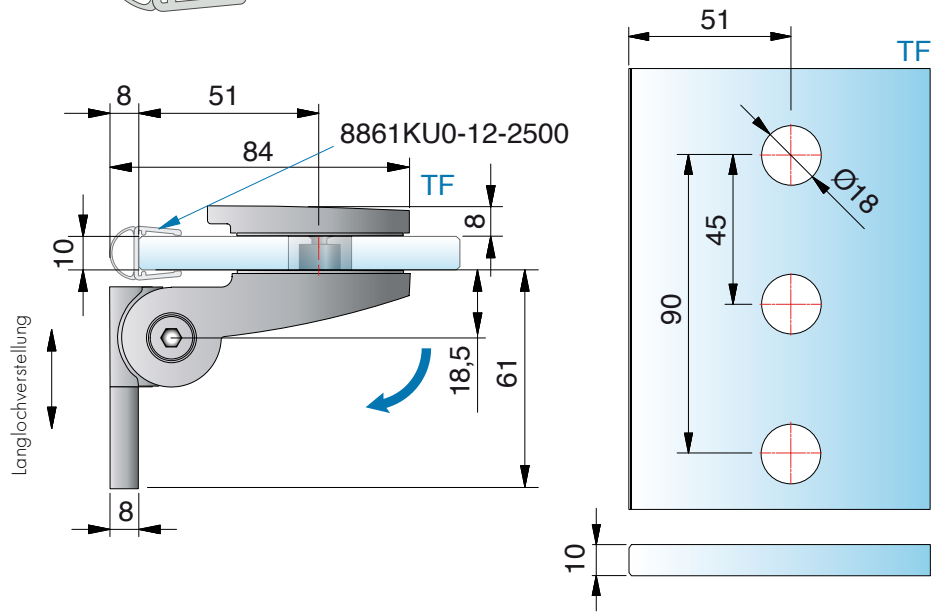

*Die Glasbearbeitung für 12 mm Glas können Sie bei unserer Anwendungstechnik anfordern.

ST = Seitenteil | TF = Türflügel | W = Wand

8961ZN Glas-Wand 90° - Lasche innen

MADE IN GERMANY



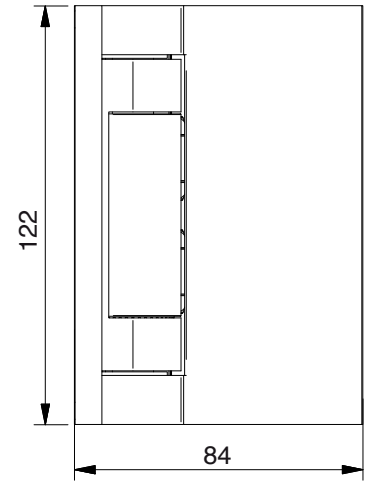

Art.-Nr.		Glasdicke
8961__		8/10/12 mm
Oberfläche		
	ZN5	glanzverchromt
	ZN1	mattverchromt
	ZNPVD22	Edelstahloptik
	ZNPVD35	schwarz matt

Merkmale

einseitig 90° nach innen öffnend, verdeckte Verschraubungen mit Abdeckkappe, Wandbefestigung innen mit Langlochverstellung, Nulllage einstellbar, Dichtprofil im Bandbereich durchlaufend.
*Die Glasbearbeitung für 12 mm Glas können Sie bei unserer Anwendungstechnik anfordern.

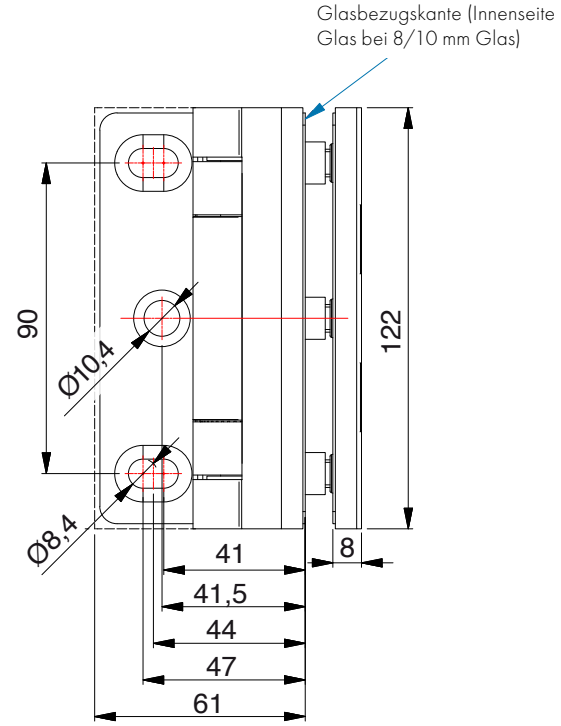

8961ZN Glas-Wand 90° - Lasche innen

MADE IN GERMANY

für 8 mm Glas



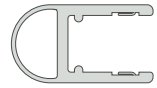

mit Dichtprofil 8861KU0-8-2010 (2500), *Glasbearbeitung für 8 mm

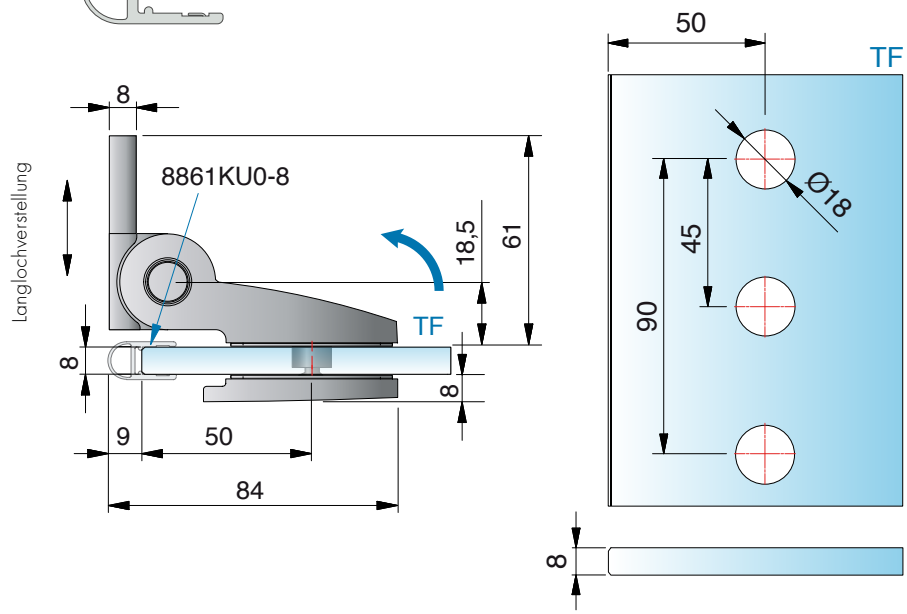

für 10 mm Glas



mit Dichtprofil 8861KU0-12-2500, *Glasbearbeitung für 10 mm

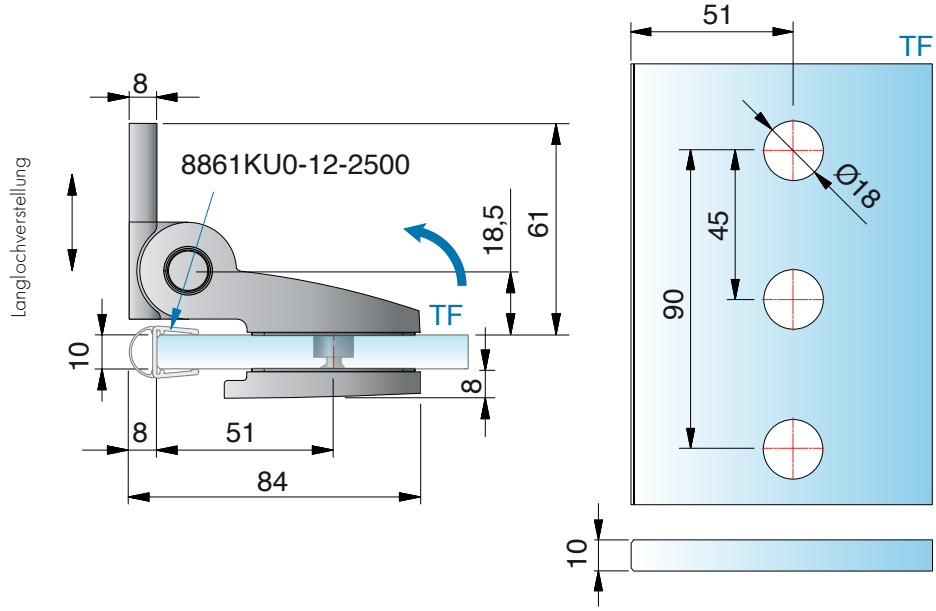

*Die Glasbearbeitung für 12 mm Glas können Sie bei unserer Anwendungstechnik anfordern.

ST = Seitenteil | TF = Türflügel | W = Wand

8960ZN Glas-Glas 90°

MADE IN GERMANY



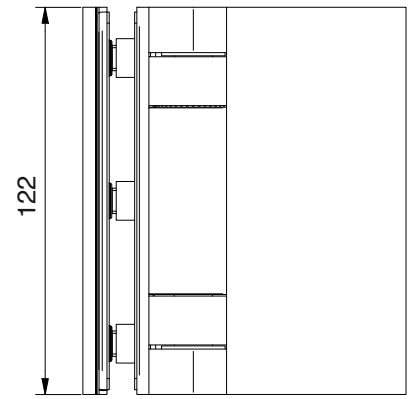

Merkmale
einseitig 90° nach innen öffnend, verdeckte Verschraubungen, mit Abdeckkappe, Nulllage einstellbar, Dichtprofil im Bandbereich durchlaufend.
*Die Glasbearbeitung für 12 mm Glas können Sie bei unserer Anwendungstechnik anfordern.

Art.-Nr.	Glasdicke
8960__	8/10/12 mm

Oberfläche	
ZN5	glanzverchromt
ZN1	mattverchromt
ZNPVD22	Edelstahloptik
ZNPVD35	schwarz matt

für 8 mm Glas

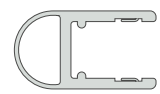

mit Dichtprofil 8861KU0-8-2010 (2500), *Glasbearbeitung für 8 mm

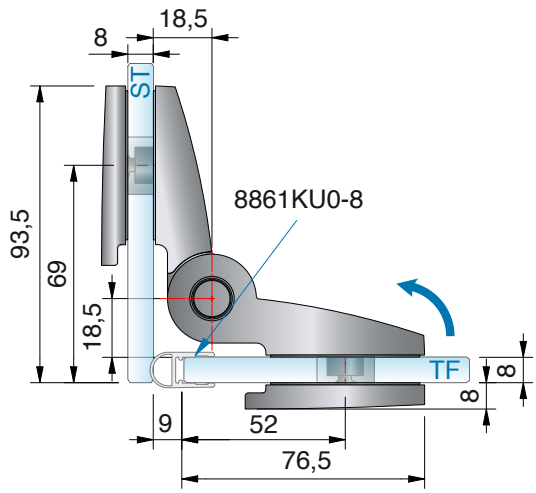

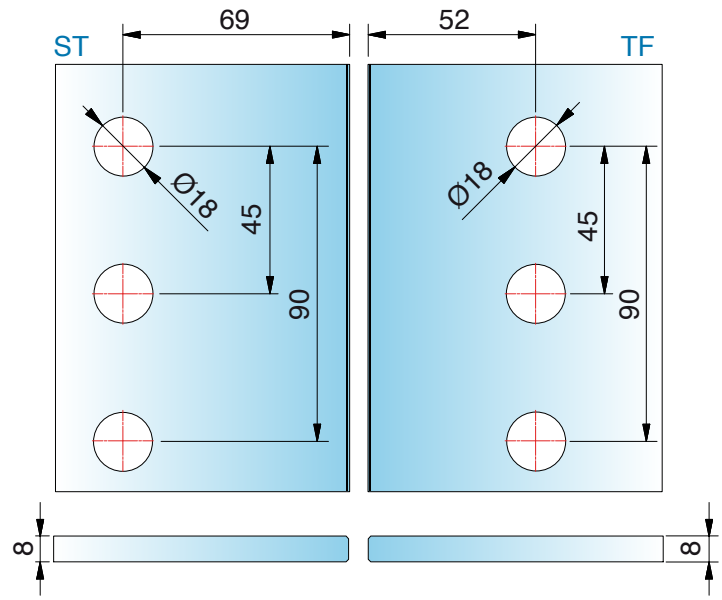

ST = Seitenteil | TF = Türflügel | W = Wand

8960ZN Glas-Glas 90°

MADE IN GERMANY

für 10 mm Glas



mit Dichtprofil 8861KU0-12-2500, *Glasbearbeitung für 10 mm

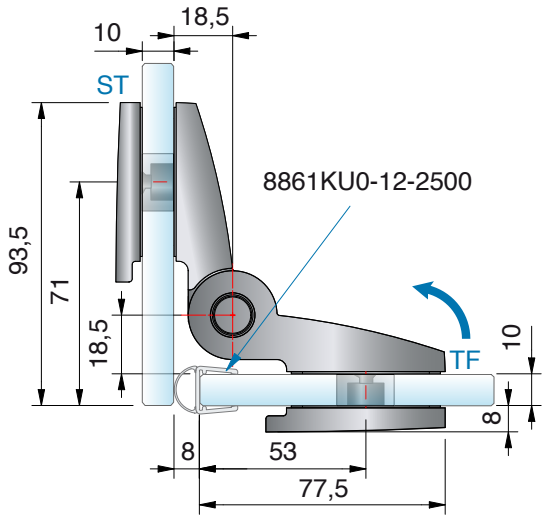

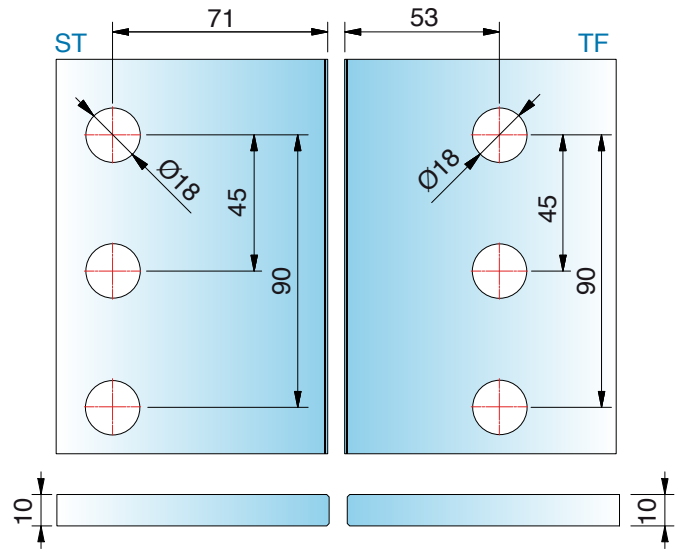



Allgemeiner Hinweis

- Systembedingt kann es im Bereich der Druckrollen auf der sichtbaren Rollfläche durch Microkratzer zu einer oberflächlichen Mattierung kommen.

ST = Seitenteil | TF = Türflügel | W = Wand

8960ZN Glas-Glas 180° - nach außen öffnend

MADE IN GERMANY



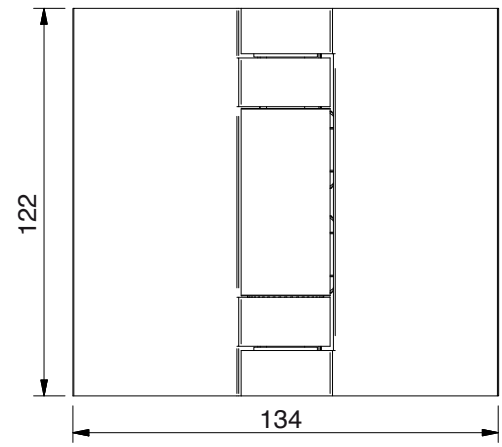

Merkmale
einseitig 180° nach außen öffnend, verdeckte Verschraubungen, mit Abdeckkappe, Nulllage einstellbar, Dichtprofil im Bandbereich durchlaufend
*Die Glasbearbeitung für 12 mm Glas können Sie bei unserer Anwendungstechnik anfordern.

Art.-Nr.		Glasdicke
8960__		8/10/12 mm
Oberfläche		
	ZN5	glanzverchromt
	ZN1	mattverchromt
	ZNPVD22	Edelstahloptik
	ZNPVD35	schwarz matt

für 8 mm Glas

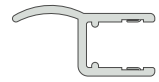

mit Dichtprofil 8857KU0-8-2010 (2500), *Glasbearbeitung für 8 mm

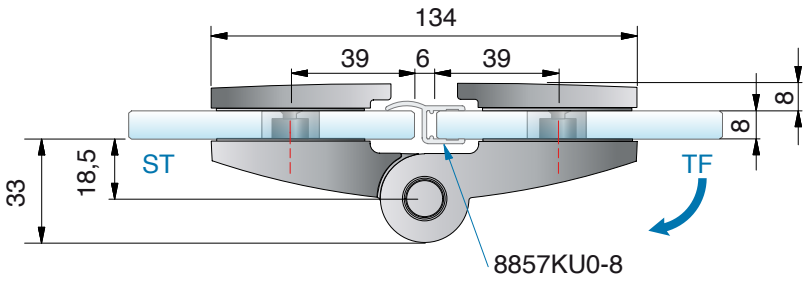

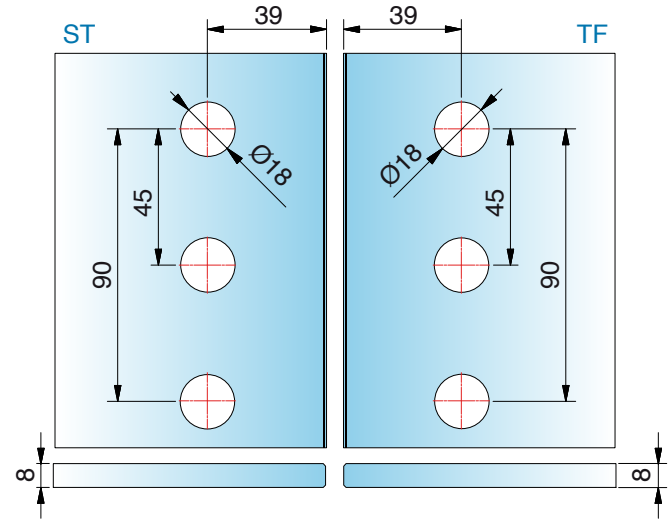

ST = Seitenteil | TF = Türflügel | W = Wand

8960ZN Glas-Glas 180° - nach außen öffnend

MADE IN GERMANY

für 10 mm Glas



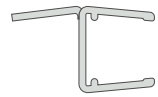

mit Dichtprofil 8857KU0-12-2500, *Glasbearbeitung für 10 mm

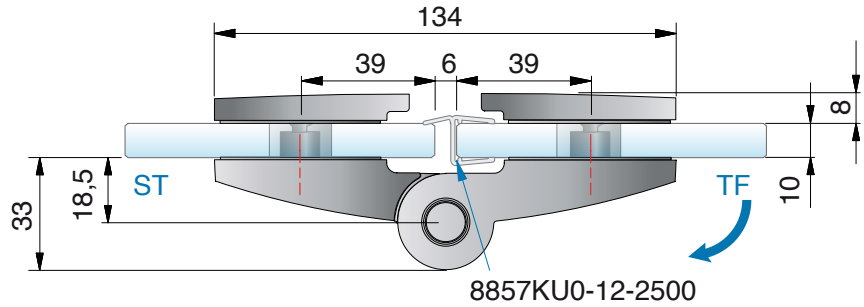

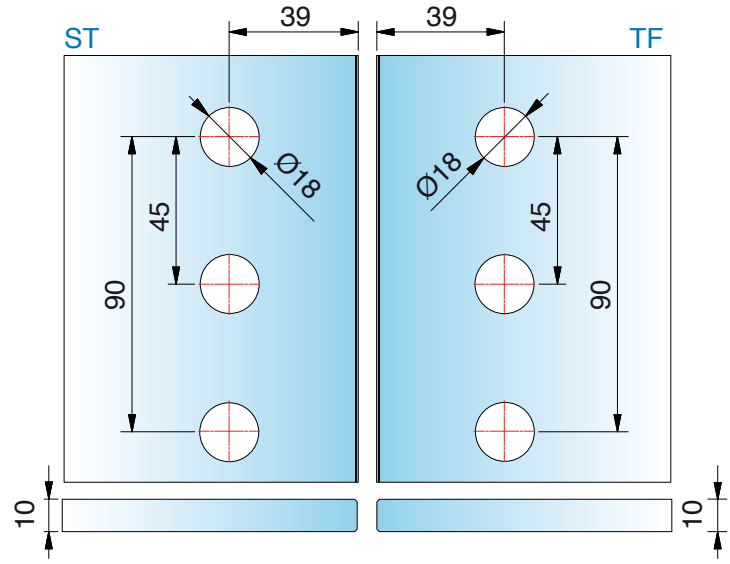

*Die Glasbearbeitung für 12 mm Glas können Sie bei unserer Anwendungstechnik anfordern.

ST = Seitenteil | TF = Türflügel | W = Wand

8960ZN Glas-Glas 180° - nach innen öffnend

MADE IN GERMANY



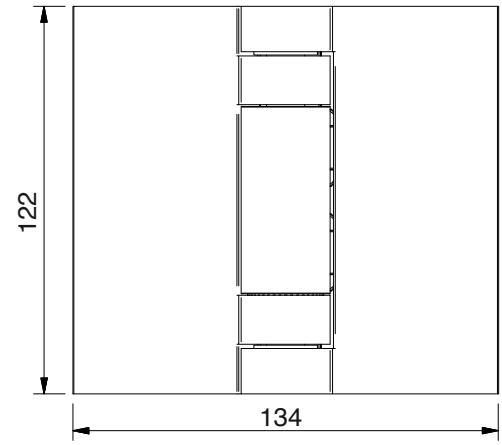

Merkmale

einseitig 180° nach innen öffnend, verdeckte Verschraubungen, mit Abdeckkappe, Nulllage einstellbar, Dichtprofil im Bandbereich durchlaufend

*Die Glasbearbeitung für 12 mm Glas können Sie bei unserer Anwendungstechnik anfordern.

Art.-Nr.		Glasdicke
8960__		8/10/12 mm
Oberfläche		
	ZN5	glanzverchromt
	ZN1	mattverchromt
	ZNPVD22	Edelstahloptik
	ZNPVD35	schwarz matt

für 8 mm Glas

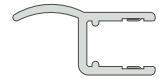

mit Dichtprofil 8857KU0-8-2010 (2500), *Glasbearbeitung für 8 mm

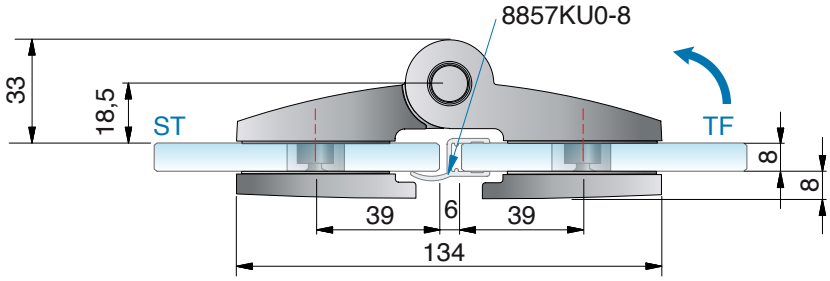

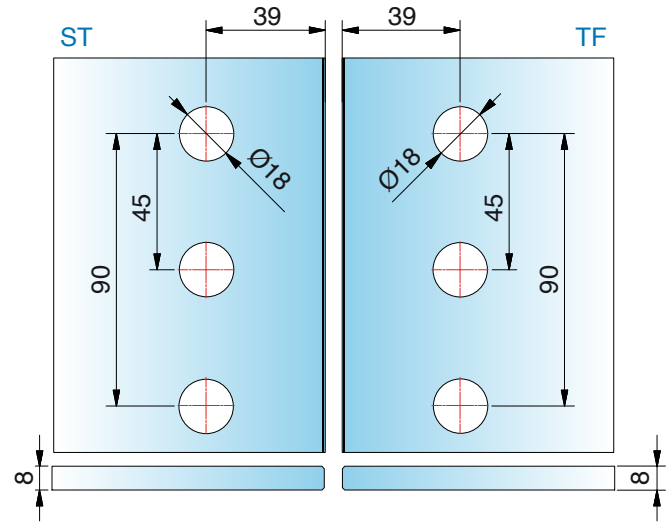

ST = Seitenteil | TF = Türflügel | W = Wand

8960ZN Glas-Glas 180° - nach innen öffnend

MADE IN GERMANY

für 10 mm Glas



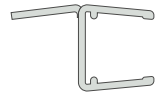

mit Dichtprofil 8857KU0-12-2500, *Glasbearbeitung für 10 mm

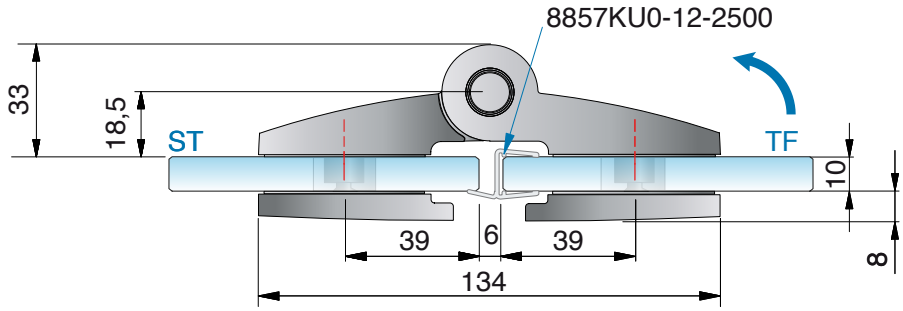

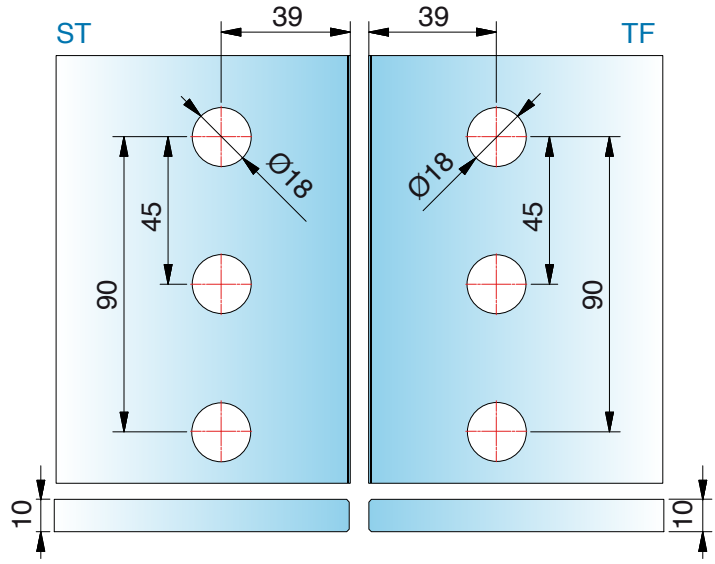

*Die Glasbearbeitung für 12 mm Glas können Sie bei unserer Anwendungstechnik anfordern.

ST = Seitenteil | TF = Türflügel | W = Wand

8968ZN Glas-Wand 90°

MADE IN GERMANY

für 8/10/12 mm Glas



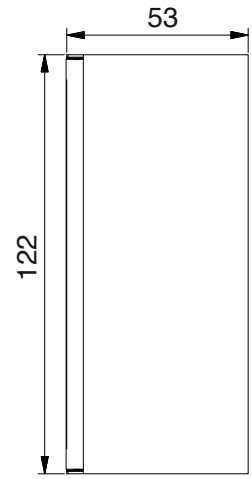

Art.-Nr.		Glasdicke
8968_		8/10/12 mm
Oberfläche:		
	ZN5	glanzverchromt
	ZN1	mattverchromt
	ZNPVD22	Edelstahloptik
	ZNPVD35	schwarz matt



Merkmale: starr, Wandbefestigung mit Langlochverstellung, verdeckte Verschraubung mit Abdeckkappe

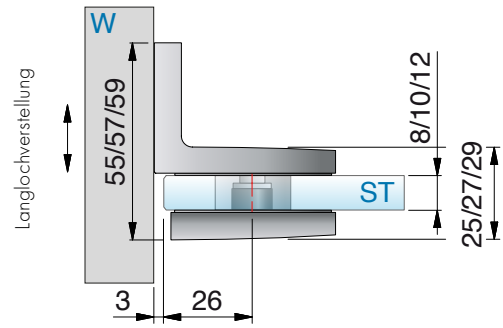

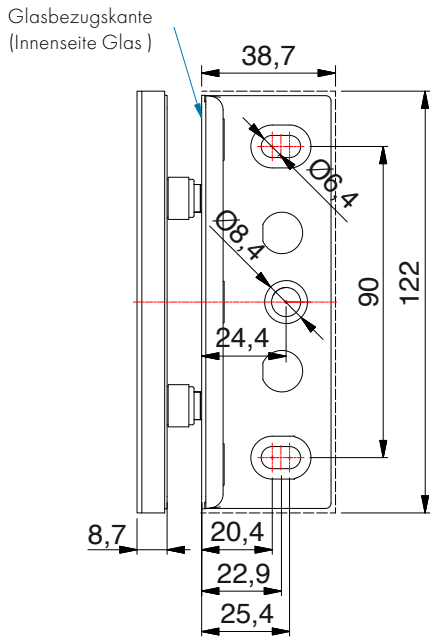

Glasbearbeitung für 8/10/12 mm

ST

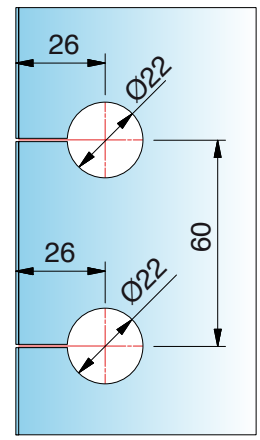

ST = Seitenteil | TF = Türflügel | W = Wand

8968ZN Glas-Wand 90°

MADE IN GERMANY



8969ZN Glas-Glas 90°

MADE IN GERMANY

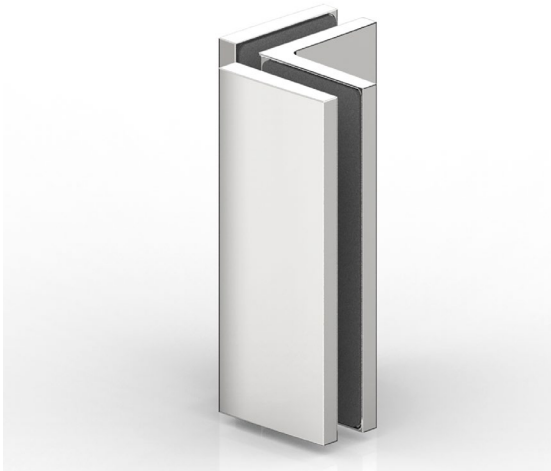

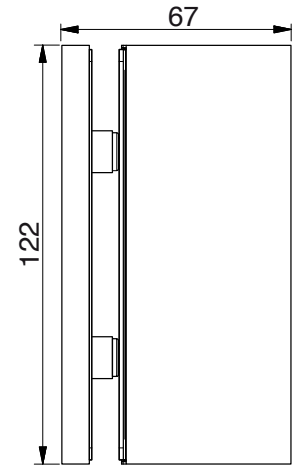

Art.-Nr.		Glasdicke
8969_		8/10/12 mm
Oberfläche:		
	ZN5	glanzverchromt
	ZN1	mattverchromt
	ZNPVD22	Edelstahloptik
	ZNPVD35	schwarz matt



Merkmale: starr, verdeckte Verschraubung mit Abdeckkappe
*Die Glasbearbeitung für 12 mm Glas können Sie bei unserer Anwendungstechnik anfordern.

für 8 mm Glas

Glasbearbeitung auf Stoß

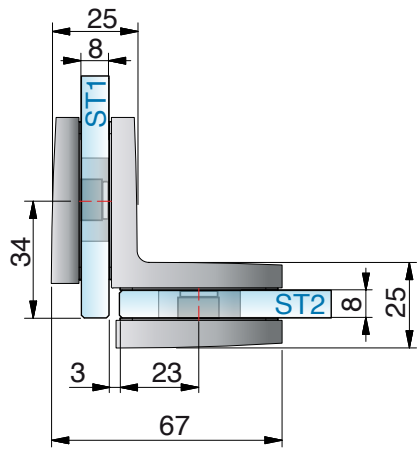

*Glasbearbeitung für 8 mm

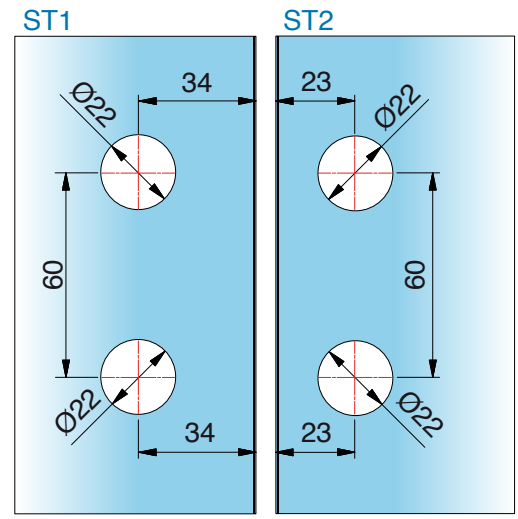

ST = Seitenteil | TF = Türflügel | W = Wand

8969ZN Glas-Glas 90°

MADE IN GERMANY

für 8 mm Glas

Glasbearbeitung auf Gehrung

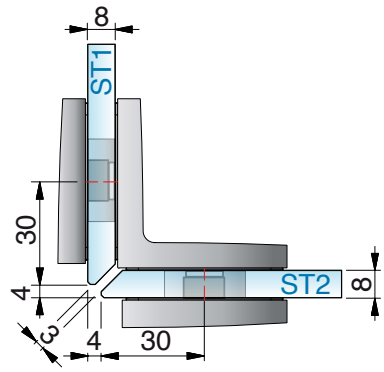

*Glasbearbeitung für 8 mm

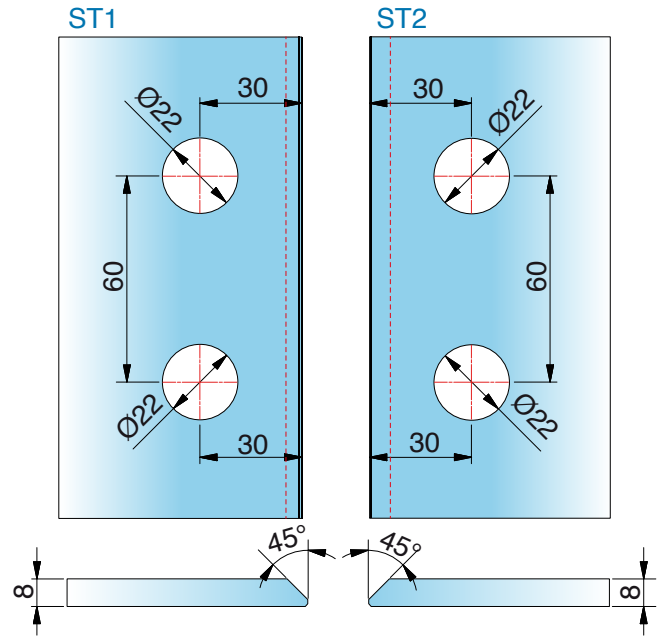

für 10 mm Glas

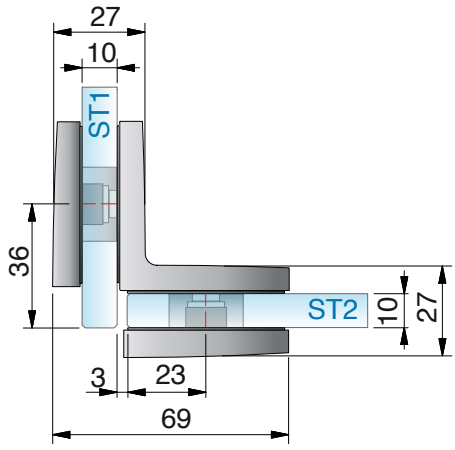

*Glasbearbeitung für 10 mm

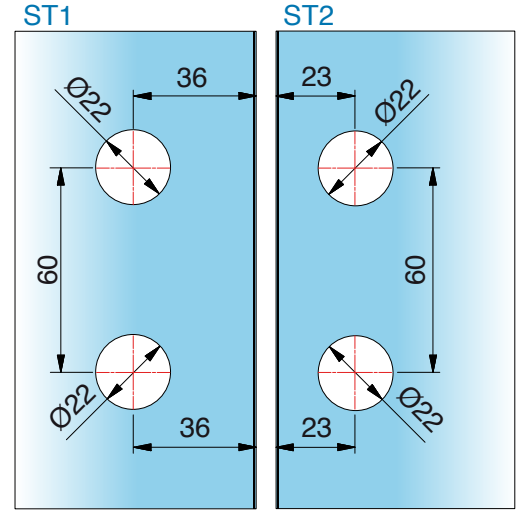

Für die Glasbearbeitung auf Gehrung bei 10 mm Glas kontaktieren Sie bitte unsere Anwendungstechnik.

ST = Seitenteil | TF = Türflügel | W = Wand

erhältliche **Oberflächen**



ZN5
glanzverchromt



ZN1
mattverchromt



ZNPVD22
Edelstahloptik



ZN135
tiefschwarz matt

Eine Kompatibilitätstabelle zu den Armaturenherstellern und deren Farben finden Sie auf Seite 14







passende **Winkelverbinder**

für FARFALLA finden Sie auf Seite 260.

MADE
IN
GERMANY



FARFALLA

Anschlagtürband



FARFALLA – vielseitig und zeitlos

MADE IN GERMANY

FARFALLA ist ein Band von zuverlässiger Funktionalität und zeitlosem Erscheinungsbild. Das Anschlagtürband ohne definierte Nulllageneinstellung öffnet sich einseitig nach außen oder innen – damit lassen sich auch Faltanlagen realisieren. Ein Duschband für den Objekt- und Privatbereich. Höchste Qualität zu einem marktgerechten Preis.

- verdeckte Verschraubung mit Abdeckkappe
- einseitig nach außen oder innen öffnendes Anschlagtürband
- Montage mit durchgehender Dichtung möglich
- Bandachse außerhalb der Glasflucht positioniert, deshalb ein komplettes Falten der Glaselemente möglich
- Glasdicke: 6, 8 und 10 mm
- Tragfähigkeit (2 Bänder): 40 kg entsprechen einer maximalen Türflügelgröße von 1000 x 2000 mm bei 8 mm Glasdicke.
- Haltbarkeit der Beschläge durch werksinterne Versuche nach DIN EN 14428:2015/A1:2018 5.5 und TR24 geprüft







Art.-Nr.	Artikelbezeichnung
8144-1GLAS-R500	gebogener Glastürflügel für FARFALLA, H 2000 mm, R500
8143-1GLAS-R550	gebogener Glastürflügel für FARFALLA, H 2000 mm, R550



Art.-Nr.	Artikelbezeichnung
8147-1GLAS-R500	gebogener Glastürflügel für FARFALLA H 2000 mm, R500
8147-1GLAS-R550	gebogener Glastürflügel für FARFALLA H 2000 mm, R550

- Bandachse außerhalb der Glasflucht positioniert, deshalb ein komplettes Falten der Glaselemente möglich
- Die technischen Details bei der Planung finden Sie in unseren Aufmaßblättern.
- Fragen Sie vor der Planung bitte die Verfügbarkeit der Gläser bei uns an.

Alle Anschlagtürbänder sind mit Dichtprofilen zu verbauen, um Beschädigungen am Glas zu vermeiden. Bitte beachten Sie unseren Montagehinweise-Flyer auf www.pauli.de.

8128ZN Glas-Wand 90° – nach außen öffnend

MADE IN GERMANY



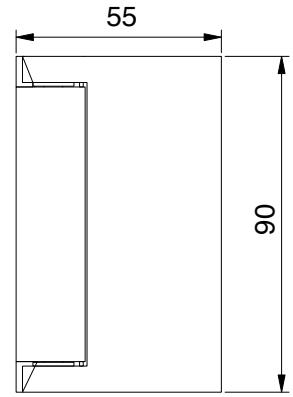

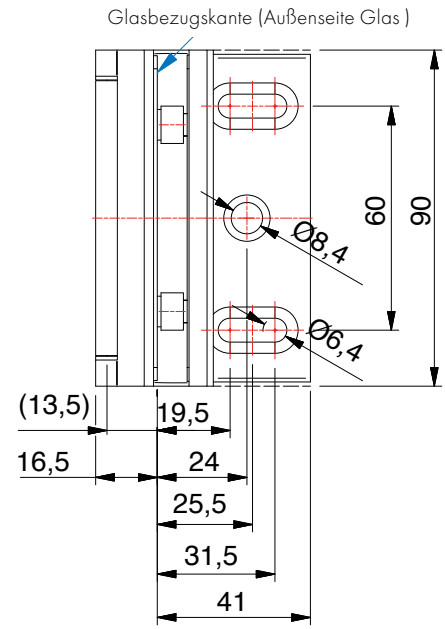

Art.-Nr.		Glasdicke
8128__		6/8/10 mm
Oberfläche		
	ZN5	glanzverchromt
	ZN1	mattverchromt
	ZNPVD22	Edelstahloptik
	ZN135	tiefschwarz matt



Merkmale
einseitig 90° nach außen öffnend, verdeckte Verschraubungen, Nulllage einstellbar, Dichtprofil im Bandbereich durchlaufend
Die Glasbearbeitung für 6 oder 10 mm Glas können Sie bei unserer Anwendungstechnik anfordern.

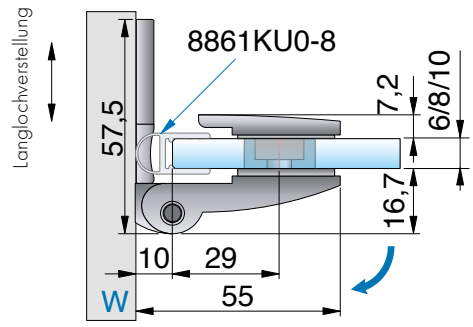

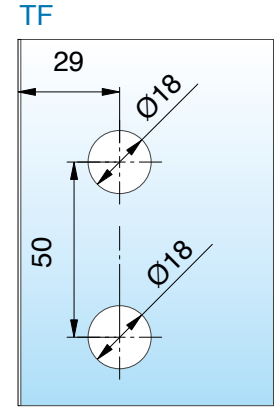

mit Dichtprofil 8861KU0-8-2010 (2500), Glasbearbeitung für 8 mm

8120ZN Glas-Wand 90° – nach innen öffnend

MADE IN GERMANY



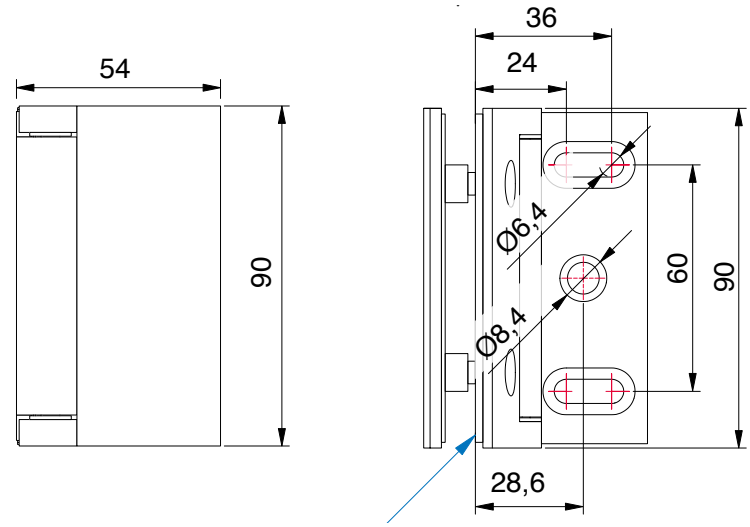

Art.-Nr.		Glasdicke
8120__		6/8/10 mm
Oberfläche		
	ZN5	glanzverchromt
	ZN1	mattverchromt
	ZNPVD22	Edelstahloptik
	ZN135	tiefschwarz matt

Merkmale
einseitig 90° nach innen öffnend, verdeckte Verschraubungen, Nulllage einstellbar, Dichtprofil im Bandbereich durchlaufend
Die Glasbearbeitung für 6 oder 10 mm Glas können Sie bei unserer Anwendungstechnik anfordern.

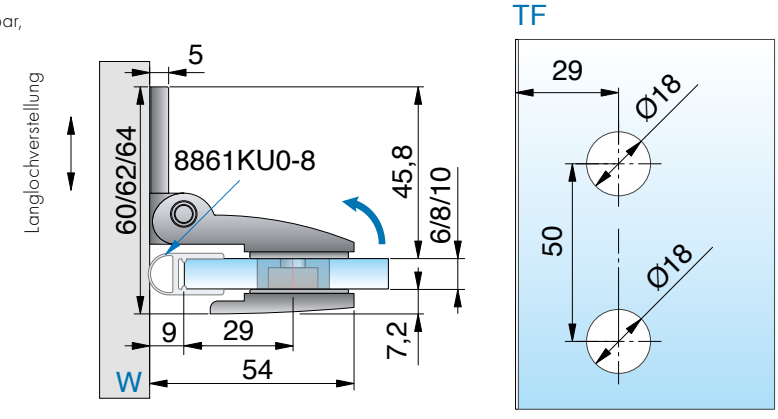

mit Dichtprofil 8861KU0-8-2010 (2500), Glasbearbeitung für 8 mm

ST = Seitenteil | TF = Türflügel | W = Wand

8122ZN Glas-Glas 180° – nach außen öffnend

MADE IN GERMANY



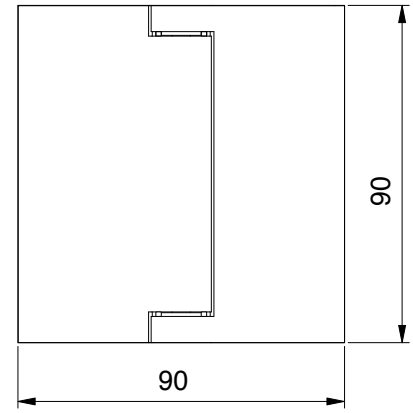

Art.-Nr.		Glasdicke
8122__		6/8/10 mm
Oberfläche		
	ZN5	glanzverchromt
	ZN1	mattverchromt
	ZNPVD22	Edelstahloptik
	ZN135	tiefschwarz matt

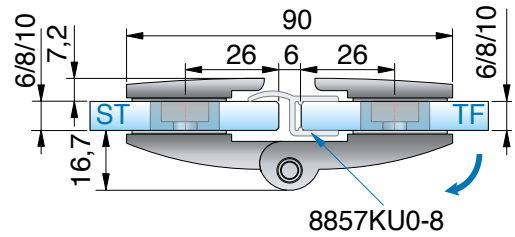

Merkmale
einseitig 180° nach außen öffnend, verdeckte Verschraubungen, Dichtprofil im Bandbereich durchlaufend
Die Glasbearbeitung für 6 oder 10 mm Glas können Sie bei unserer Anwendungstechnik anfordern.

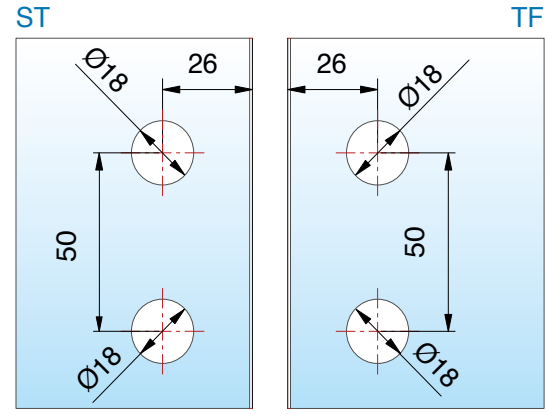

mit Dichtprofil 8857KU0-8-2010(2500), Glasbearbeitung für 8 mm

8124ZN

Glas-Glas 180° – nach innen öffnend

MADE IN GERMANY



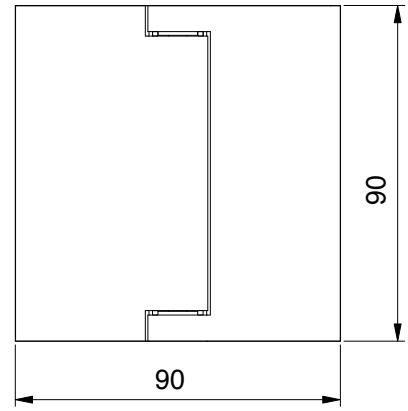

Art.-Nr.		Glasdicke
8124__		6/8/10 mm
Oberfläche		
	ZN5	glanzverchromt
	ZN1	mattverchromt
	ZNPVD22	Edelstahloptik
	ZN135	tiefschwarz matt

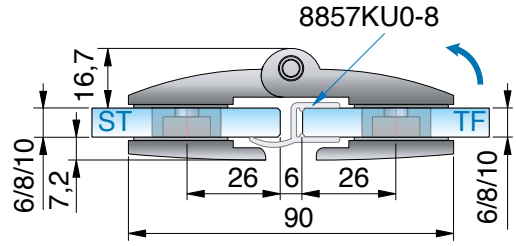

Merkmale
einseitig 180° nach innen öffnend, verdeckte Verschraubungen, Dichtprofil im Bandbereich durchlaufend
Die Glasbearbeitung für 6 oder 10 mm Glas können Sie bei unserer Anwendungstechnik anfordern.

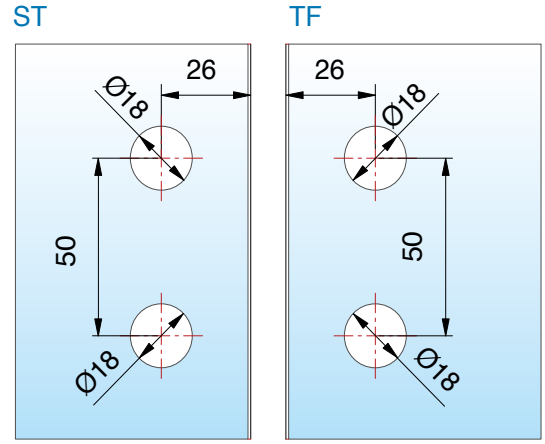

ST = Seitenteil | TF = Türflügel | W = Wand

mit Dichtprofil 8857KU0-8-2010(2500), Glasbearbeitung für 8 mm

8124ZN Glas-Glas 90° – nach innen öffnend

MADE IN GERMANY

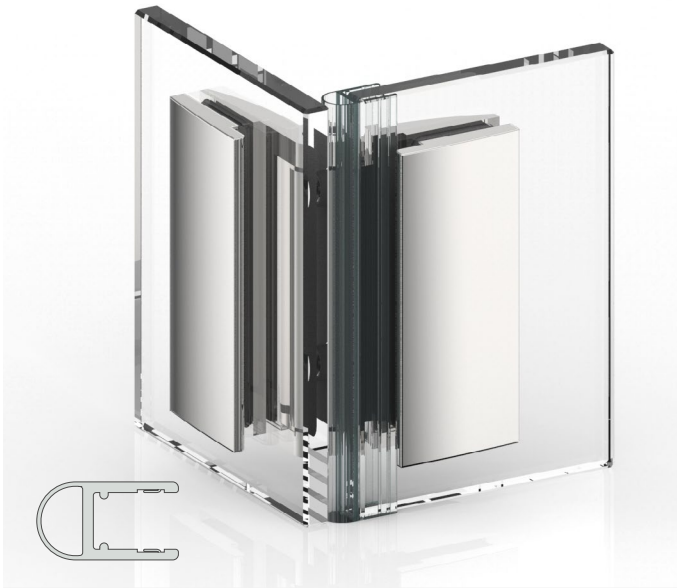

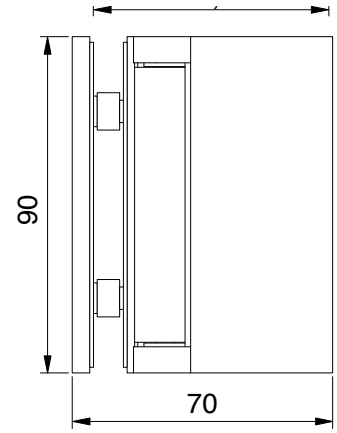

Art.-Nr.	Glasdicke
8124__	6/8/10 mm

Oberfläche

	ZN5	glanzverchromt
	ZN1	mattverchromt
	ZNPVD22	Edelstahloptik
	ZN135	tiefschwarz matt

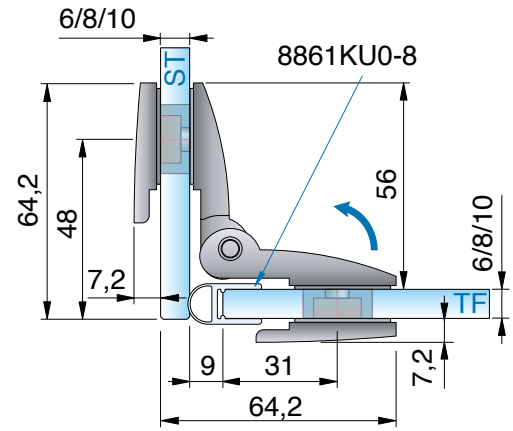

Merkmale
einseitig 90° nach innen öffnend, verdeckte Verschraubungen, Dichtprofil im Bandbereich durchlaufend
Die Glasbearbeitung für 6 oder 10 mm Glas können Sie bei unserer Anwendungstechnik anfordern.

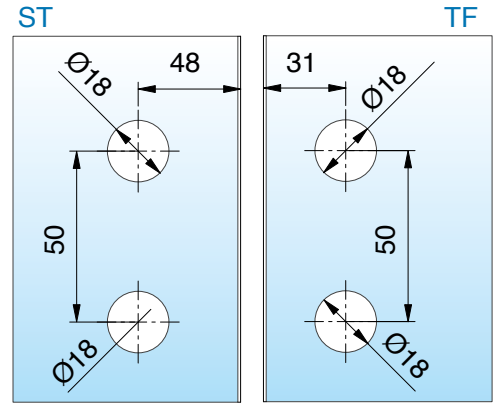

mit Dichtprofil 8861KU0-8-2010 (2500), Glasbearbeitung für 8 mm

8126ZN Glas-Glas 135° – nach außen öffnend

MADE IN GERMANY



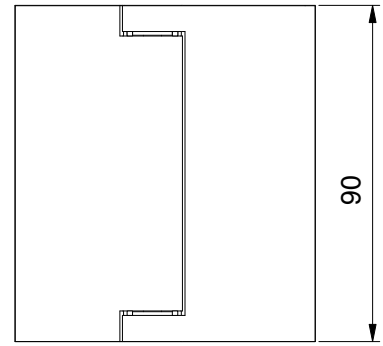

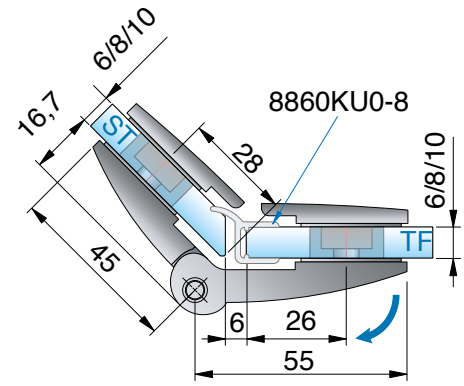

Art.-Nr.		Glasdicke
8126__		6/8/10 mm
Oberfläche		
	ZN5	glanzverchromt
	ZN1	mattverchromt
	ZNPVD22	Edelstahloptik
	ZN135	tiefschwarz matt



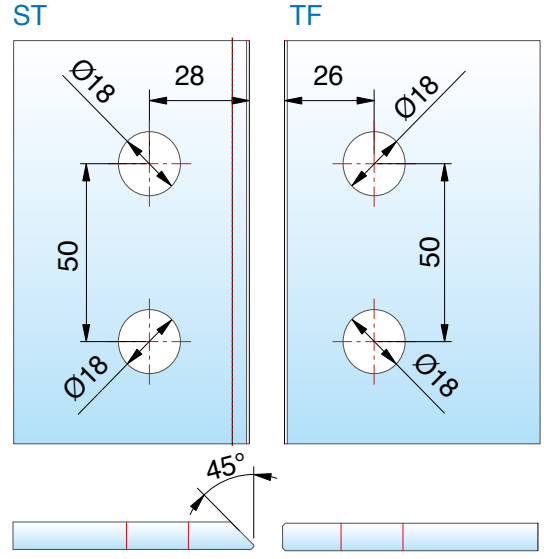

Merkmale
einseitig 200° nach außen öffnend, verdeckte Verschraubungen, Dichtprofil im Bandbereich durchlaufend
Die Glasbearbeitung für 6 oder 10 mm Glas können Sie bei unserer Anwendungstechnik anfordern.

ST = Seitenteil | TF = Türflügel | W = Wand

mit Dichtprofil 8860KU0-8-2010 (2500), Glasbearbeitung für 8 mm

8107ZN Glas-Wand 90°

MADE IN GERMANY



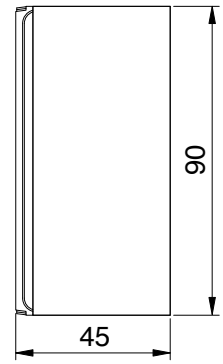

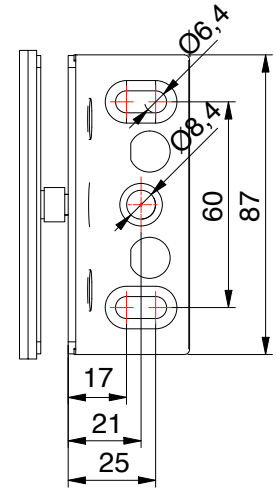

Art.-Nr.		Glasdicke
8107__		6/8/10 mm
Oberfläche		
	ZN5	glanzverchromt
	ZN1	mattverchromt
	ZNPVD22	Edelstahloptik
	ZN135	tiefschwarz matt



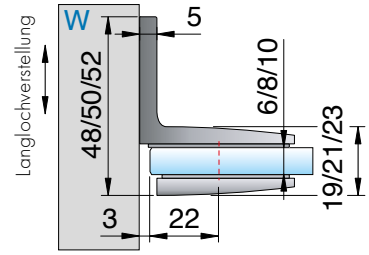

Merkmale
mit Langlochverstellung, verdeckte Verschraubung



Glasbearbeitung für 6/8/10 mm
Bohrung Ø 20 mm oder Randausschnitt R35

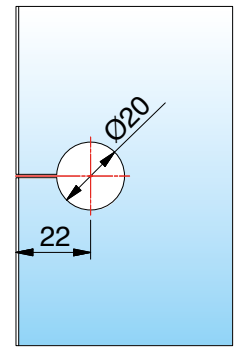

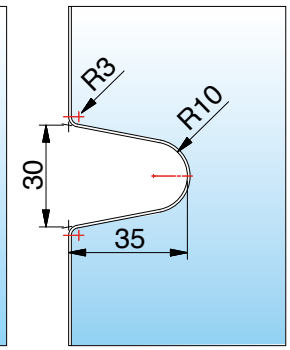

8110ZN Glas-Wand 180°

MADE IN GERMANY



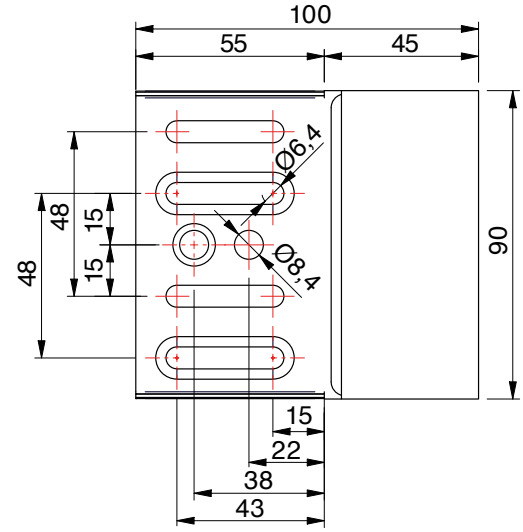

Art.-Nr.		Glasdicke
8110__		6/8/10 mm
Oberfläche		
	ZN5	glanzverchromt
	ZN1	mattverchromt
	ZNPVD22	Edelstahloptik
	ZN135	tiefschwarz matt

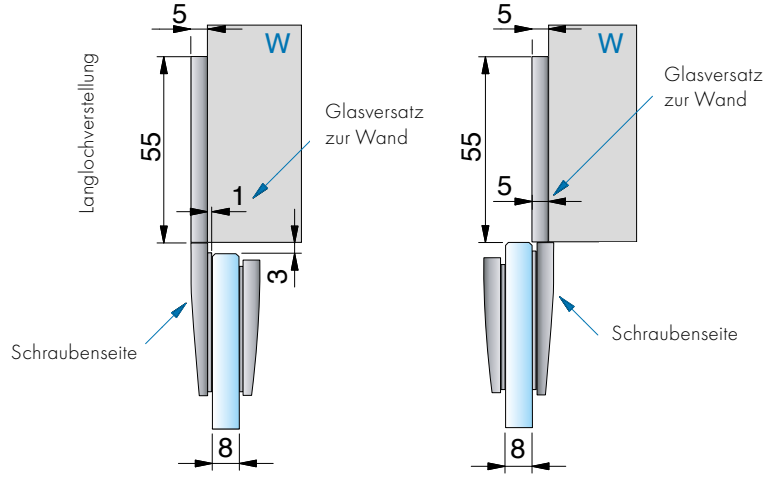

Merkmale
mit Langlochverstellung

Glasbearbeitung für 6/8/10 mm

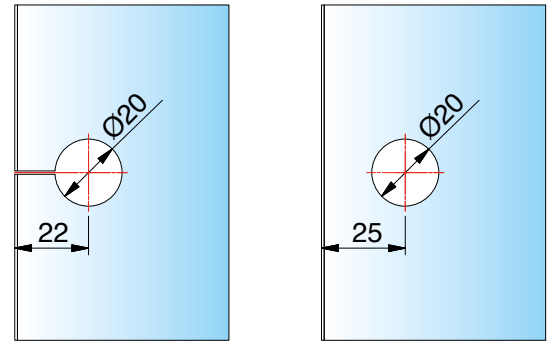

ST = Seitenteil | TF = Türflügel | W = Wand

8109ZN Glas-Glas 90°

MADE IN GERMANY



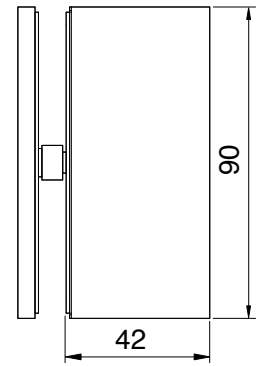

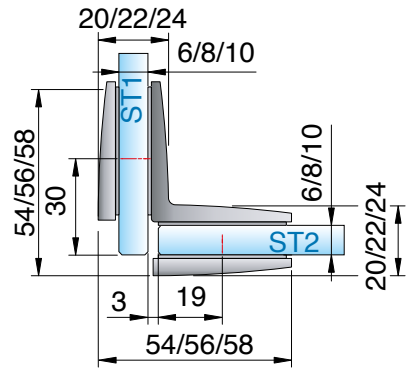

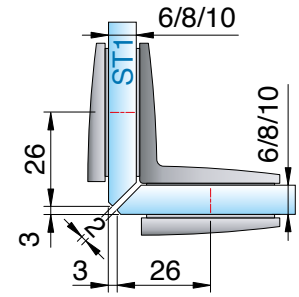

Art.-Nr.		Glasdicke
8109__		6/8/10 mm
Oberfläche		
	ZN5	glanzverchromt
	ZN1	mattverchromt
	ZNPVD22	Edelstahloptik
	ZN135	tiefschwarz matt



Merkmale

verdeckte Verschraubung

Die Glasbearbeitung für 6 oder 10 mm Glas können Sie bei unserer Anwendungstechnik anfordern.



ST = Seitenteil | TF = Türflügel | W = Wand

Glasbearbeitung für 8 mm

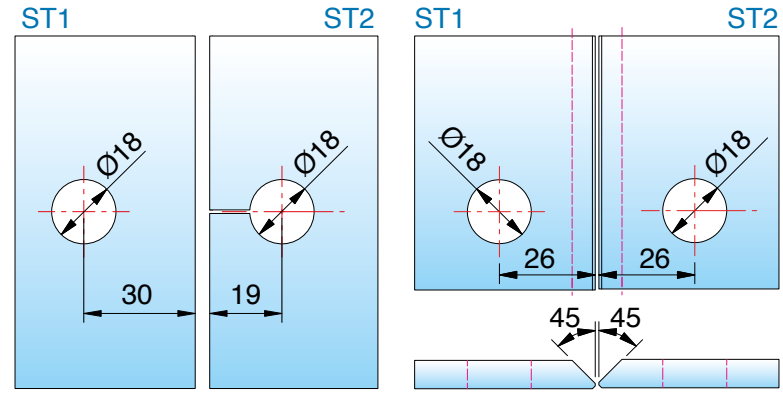

erhältliche **Oberflächen**



ZN5
glanzverchromt



ZNPVD22
Edelstahloptik



ZN134
weiss matt

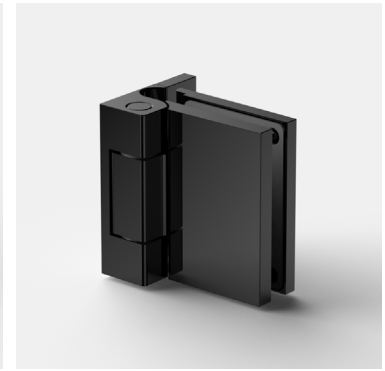

ZN134
tiefschwarz matt



ZNPVD39
Goldbronze gebürstet



ZNPVD40
Goldoptik gebürstet



ZNPVD41
Kupferoptik gebürstet



ZNPVD42
Graphitmetall-Optik gebürstet

Eine Kompatibilitätstabelle zu den Armaturenherstellern und deren Farben finden Sie auf Seite 14



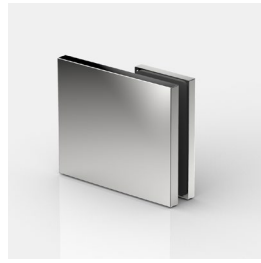

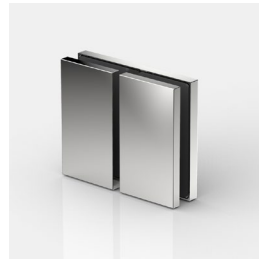



passende **Winkelverbinder**

für FLINTER pro (und PONTERE+) finden Sie auf Seite 72.

MADE IN GERMANY



FLINTER pro

Anschlagtürband





FLINTER pro – Überragende Technik – elegant verpackt

MADE IN GERMANY

Flinter pro ist ein vielseitiges und innovatives Anschlagband. Es eignet sich sowohl für Anschlagtüren, aber auch für Falttüren in Kombination mit dem Pendelband Pontere+.

Bauhöhe und Deckel-Wölbung des Flinter pro sind identisch mit dem Pontere+ und ergeben so ein puristisches und elegantes Gesamtdesign. Die innovativen technischen Features und aufwändige Lagertechnik stehen für höchste technologische Kompetenz und Dauerhaftigkeit.

Als erstes Anschlagband ermöglicht es durch seine Geometrie eine durchgängige, anliegende Dichtung im Bandbereich bzw. gleicht beim Glas-Wand Band 8350ZN mit integrierter Abdichtung aus dem Beschlag heraus eine bestmögliche Abdichtung zur Wand.

- Glasdicke: 8/10 mm
- verdeckte Verschraubung mit Abdeckkappe
- stufenlose Nulllageneinstellung
- auf den letzten Zentimetern selbstschließend
- Dichtprofil unterbrochen bei 8350ZN, mit formschlüssiger Abdichtung aus dem Beschlag heraus, dichtet in diesem Bereich im Band zur Wand hin ab.
- Langlochverstellung in der Wandbefestigung
- Tragfähigkeit (2 Bänder): 38 kg
  entsprechen einer maximalen Türflügelgröße von 900 x 2000 mm bei 8 mm Glasdicke.
- Haltbarkeit der Beschläge durch werksinterne Versuche nach DIN EN 14428:2015/A1:2018 5.5 und TR24 geprüft

innovative Techniken

MADE IN GERMANY



8354ZN



8350ZN



8351ZN

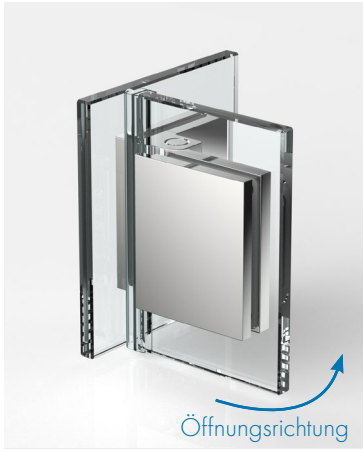

8353ZN



8352ZN

- entwickelt für Dichtungen mit kurzem Glaseinstand
- maximal 110° nach außen öffnend
- Wir empfehlen für diese Anwendung Magnetprofile für eine bessere Zuhaltung des Türflügels.
- Die innovative, 0-Lagen Technik ist im Band-Korpus integriert eingebaut. Sie ermöglicht eine einstellbare und äußerlich reibungsfreie Mechanik. Diese 0-Lage ist in beliebiger Grad-Zahl frei einstellbar, so können mit Flinter pro viele bauliche Situationen realisiert werden.
- Die innovative Kappentechnik mit sehr engen Spaltmassen überdeckt alle Schrauben und bietet hohe Objekt Tauglichkeit, sowohl hinsichtlich sicheren Halts der Kappen, gute Dichtigkeit als auch Reinigungsfreundlichkeit.
- In Kombination mit magnetsicher Zuhaltung können mit diesem Band langlebige Anschlagtüren, für den Privat- oder Hoteleinsatz realisiert werden.
- Die Dimensionen und elegante Formgebung von Flinter pro fügen sich zugleich nahtlos ein in die Serie Pontere+, um z.B. leistungsfähige Faltanalgen für beengte Räume zu realisieren.

innovative Techniken

MADE IN GERMANY





- **neue Nulllagen-Technik** direkt im Bandkörper integriert
- wiederholbare Justierung und **reibungsfreie Mechanik**



8350ZN



8352ZN

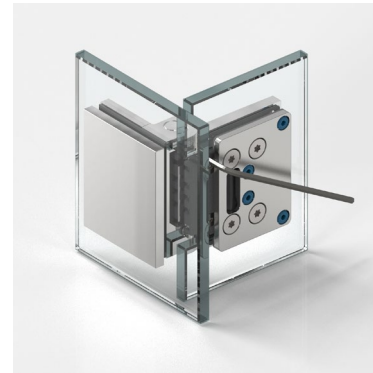

8353ZN

innovative Techniken

MADE IN GERMANY





8354ZN



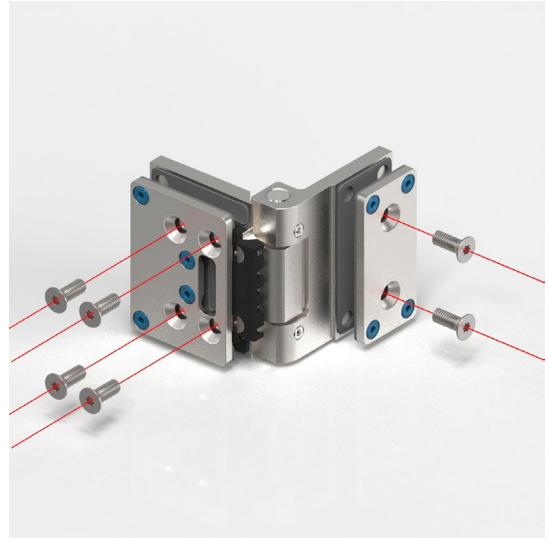

8352ZN

- **intelligent konstruiert:**

  Beschlagskorpus und Gegenplatte greifen formschlüssig ineinander und werden 4-fach fest verschraubt.

innovative Techniken - Anwendung der Dichtprofile Glas-Wand

MADE IN GERMANY





8350ZN



- Die ausgefeilte Technik dieses Bandes bedingt einen Randausschnitt im Glas.
  Die Variante 8350 zielt auf maximale Dichtigkeit im Bandbereich.
  Es kommt ein integriertes Abdicht-Element aus dem Beschlag und fügt sich formschlüssig in die Hohlkehle der Wandlasche.
  Das aufgesteckte Dichtprofil endet oberhalb und unterhalb dieses Dicht-Elements

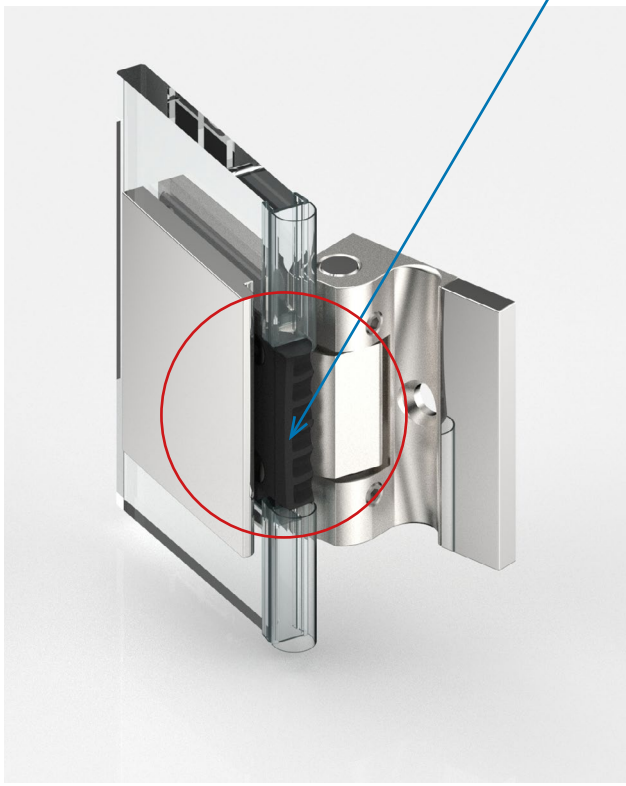

8350ZN

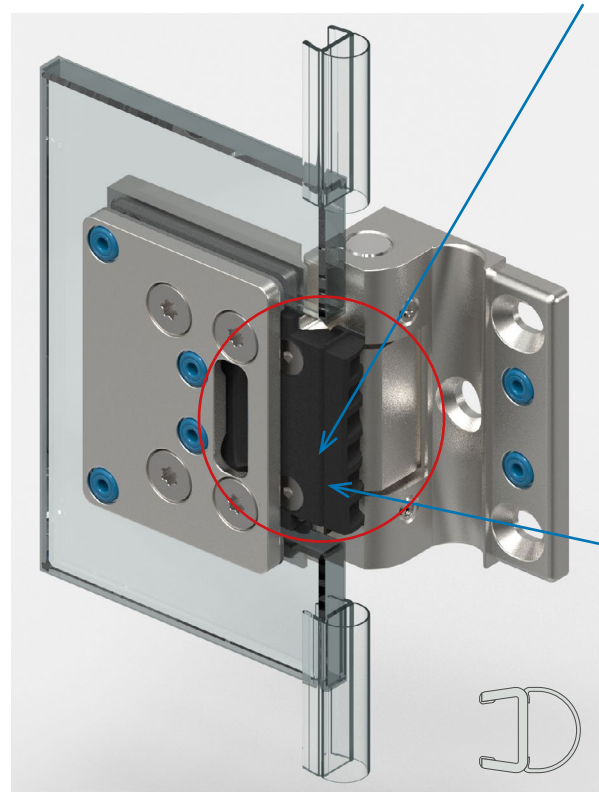

8350ZN

- Die durchdachte Bandgeometrie verfügt über ein integriertes Dichtsystem. Diese konstruktive Maßnahme sorgt für eine gezielte Rückleitung von anfallendem Spritzwasser in den Nassbereich und optimiert so die Dichtigkeit des Gesamtsystems.

innovative Techniken - Anwendung der Dichtprofile Glas-Wand

MADE IN GERMANY



8354ZN

- Bei dem Flinter pro 8354 haben Sie die Möglichkeit, wie gewohnt, konventionell mit durchgehender Dichtung zu arbeiten.
- Durch das im Glasausschnitt integrierte Trägerelement wird die Dichtung über die gesamte Länge sicher gehalten und gegen Verschieben oder Herausziehen gesichert.

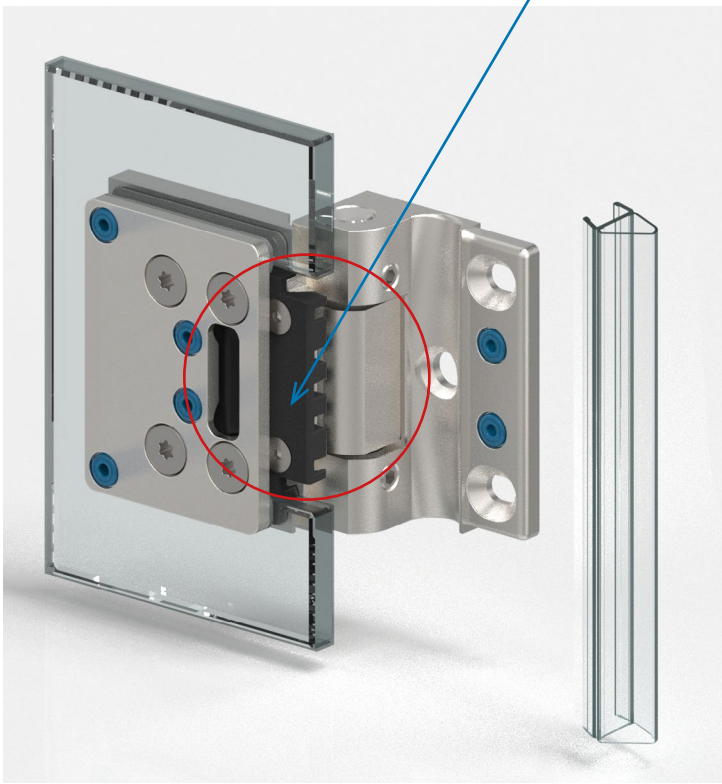

8354ZN

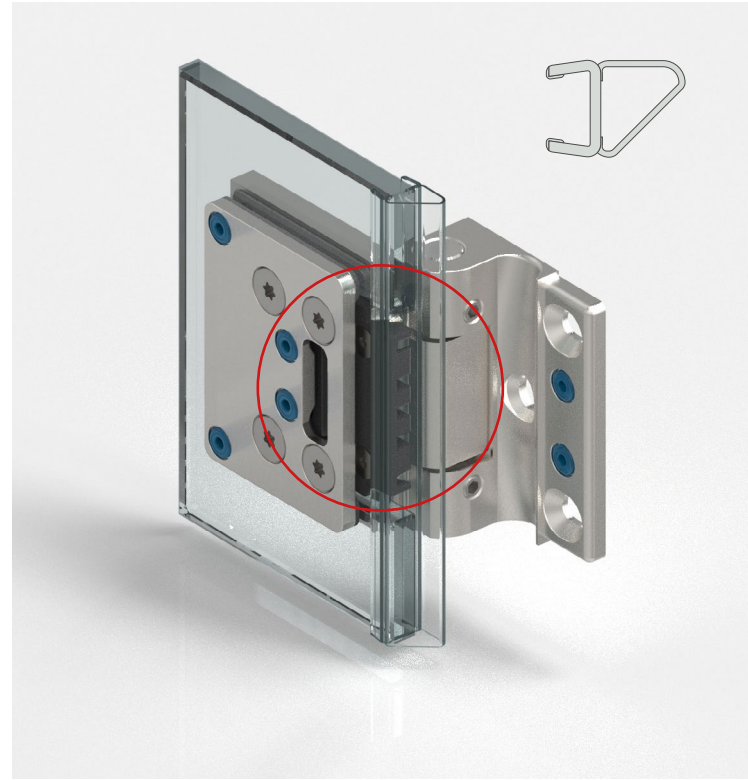

innovative Techniken

MADE IN GERMANY







8352ZN

- Bei dem Flinter pro 8352 und 8353 haben Sie die Möglichkeit, wie gewohnt, konventionell mit durchgehender Dichtung zu arbeiten.
- Durch das im Glasausschnitt integrierte Dichtprofil-Trägerelement wird die Dichtung über die gesamte Länge sicher gehalten und gegen Verschieben oder Herausziehen gesichert.



innovative Techniken

MADE IN GERMANY

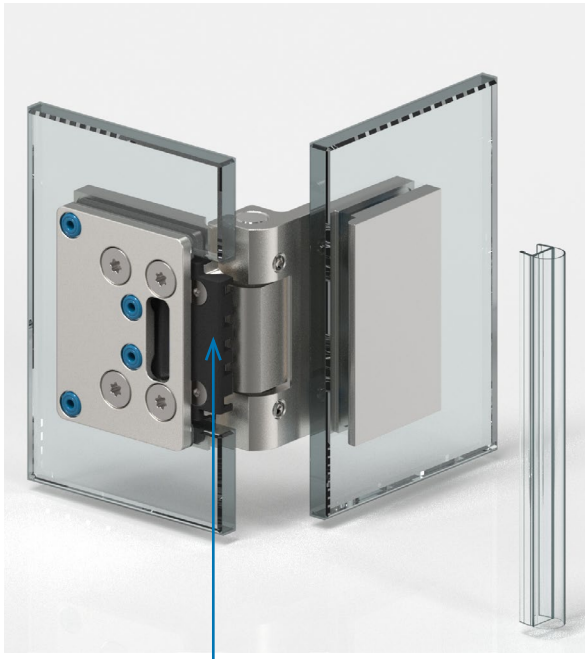

8352ZN

- integriertes Dichtprofil-Trägerelement



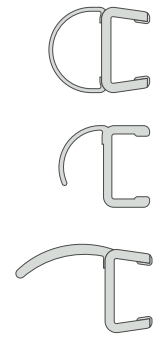



8353ZN

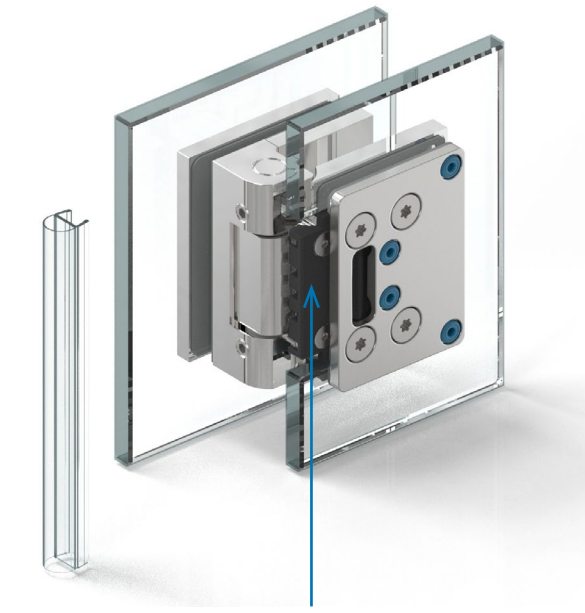

- integriertes Dichtprofil-Trägerelement

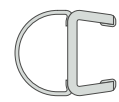

Anschlagtürband – FLINTER pro



Abbildung zeigt Ausführung in Sonderfarbe

8350ZN Glas-Wand 90° (nach außen öffnend)

MADE IN GERMANY



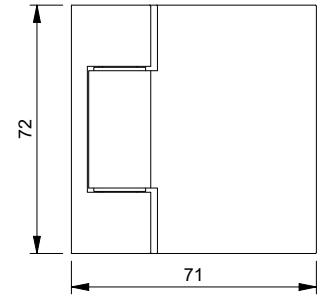

Merkmale
einseitig 90° nach außen öffnend, mit einseitiger Lasche, verdeckte Verschraubung mit Abdeckkappe, max. Öffnungswinkel 110°, stufenlose Nulllageneinstellung, **Dichtprofil im Bandbereich unterbrochen**, gegenüber der Anschlagseite empfehlen wir ein Dichtprofil mit Magnetzuhaltung.

mit Dichtprofil 8861KU0-8K-2500, Glasbearbeitung für 8 mm

Art.-Nr.		Glasdicke
8350__		8 mm
Oberfläche		
	ZN5	glanzverchromt
	ZNPVD22	Edelstahloptik
	ZN134	weiß matt
	ZN135	tiefschwarz matt
	ZNPVD39	Goldbronze gebürstet
	ZNPVD40	Goldoptik gebürstet
	ZNPVD41	Kupferoptik gebürstet
	ZNPVD42	Graphitmetall-Optik gebürstet

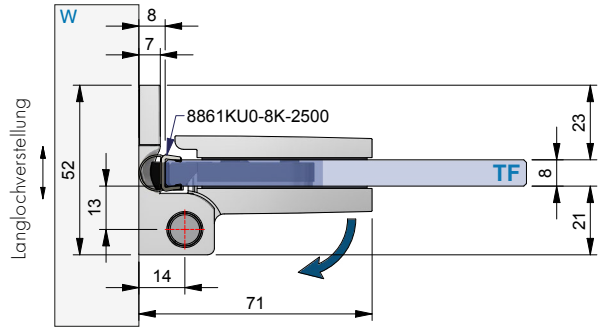



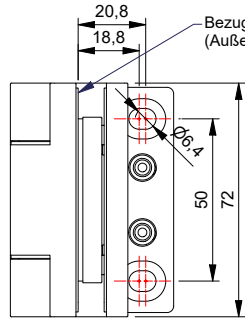

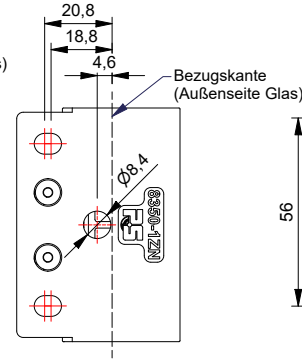

Glasbearbeitung mit Dichtprofil 8861KU0-8K

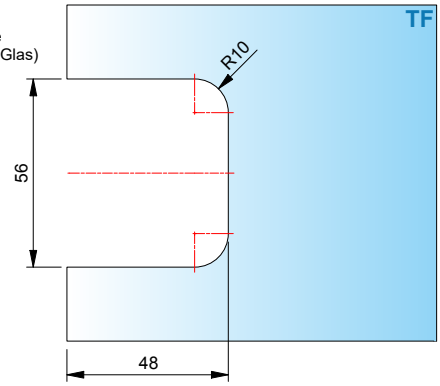

Abdichtung am **formschlüssigen Dichtelement** mit unterbrochener Dichtung, Dichtelement sitzt weiter außen damit das Dichtprofil formschlüssig abdichtet

ST = Seitenteil | TF = Türflügel | W = Wand

8354ZN Glas-Wand 90°

MADE IN GERMANY

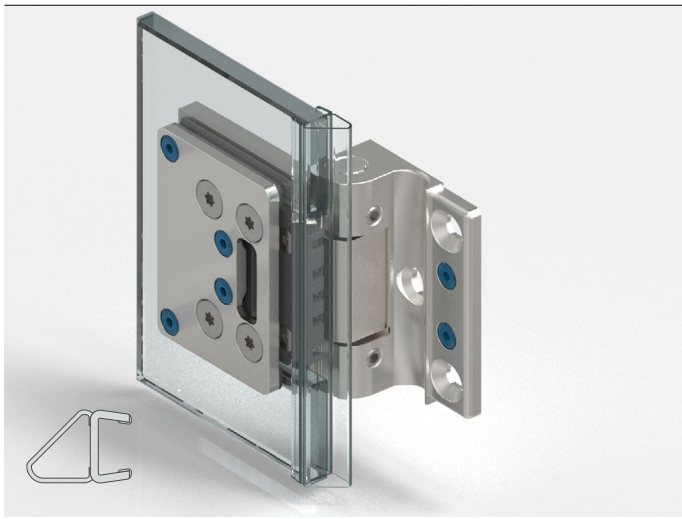

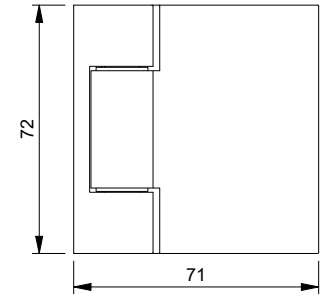

Merkmale
einseitig 90° nach außen öffnend, mit einseitiger Lasche, verdeckte Verschraubung mit Abdeckkappe, max. Öffnungswinkel 110°, stufenlose Nulllageneinstellung,
Dichtprofil im Bandbereich durchlaufend

mit Dichtprofil 8845KU0-8K-2500, Glasbearbeitung für 8 mm

Art.-Nr.	Glasdicke
8354__	8 mm

Oberfläche		
	ZN5	glanzverchromt
	ZNPVD22	Edelstahloptik
	ZN134	weiß matt
	ZN135	tiefschwarz matt
	ZNPVD39	Goldbronze gebürstet
	ZNPVD40	Goldoptik gebürstet
	ZNPVD41	Kupferoptik gebürstet
	ZNPVD42	Graphitmetall-Optik gebürstet

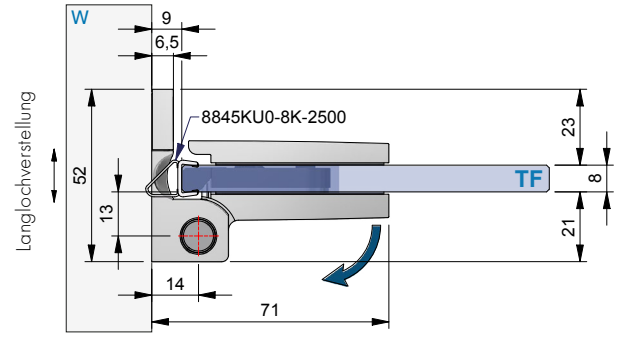

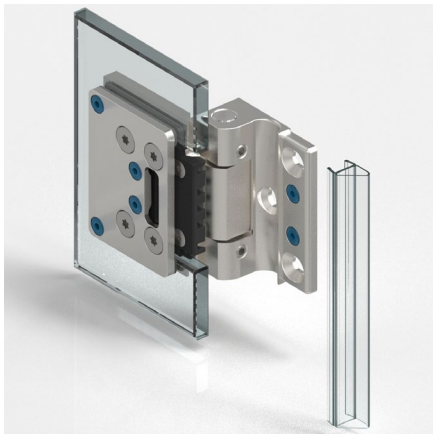

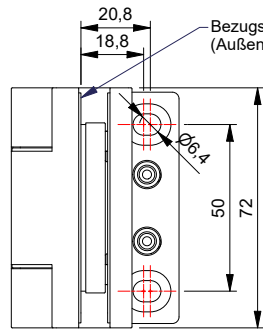

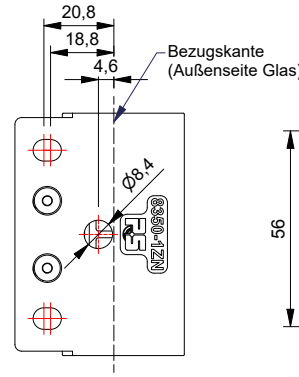

Glasbearbeitung mit Dichtprofil 8845KU0-8K

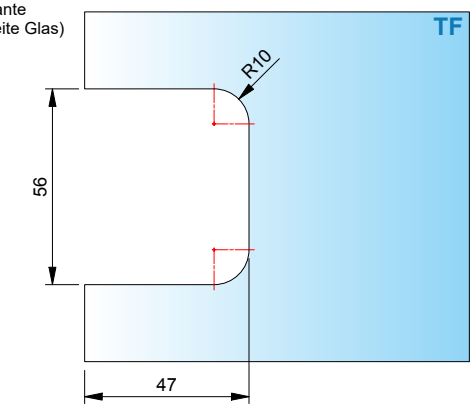

Durchgehende Dichtung, im Glasausschnitt über ein Trägerelement fixiert.

ST = Seitenteil | TF = Türflügel | W = Wand

8351ZN Glas-Wand 90°

MADE IN GERMANY

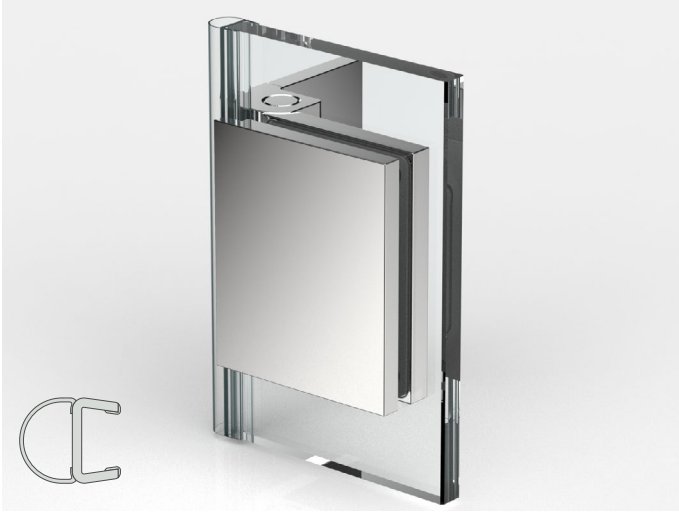

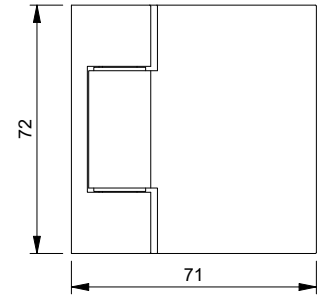

Merkmale
einseitig 90° nach außen oder innen (je nach Verbauung des Beschlages) öffnend, mit einseitiger Lasche, verdeckte Verschraubung mit Abdeckkappe, max. Öffnungswinkel 110°, stufenlose Nulllageneinstellung, **Dichtprofil im Bandbereich durchlaufend**

mit Dichtprofil 8861KU0-8K-2500, Glasbearbeitung für 8 mm

Art.-Nr.		Glasdicke
8351__		8 mm
Oberfläche		
	ZN5	glanzverchromt
	ZNPVD22	Edelstahloptik
	ZN134	weiß matt
	ZN135	tiefschwarz matt
	ZNPVD39	Goldbronze gebürstet
	ZNPVD40	Goldoptik gebürstet
	ZNPVD41	Kupferoptik gebürstet
	ZNPVD42	Graphitmetall-Optik gebürstet

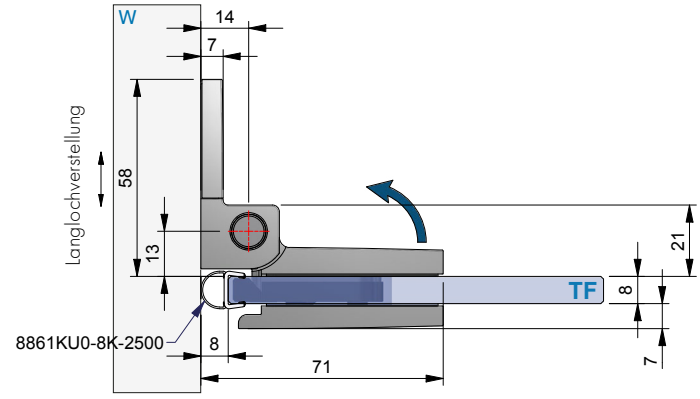

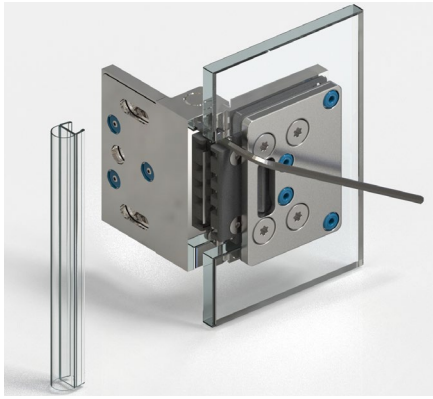

Durchgehende Dichtung, im Glasausschnitt über ein Trägerelement fixiert.

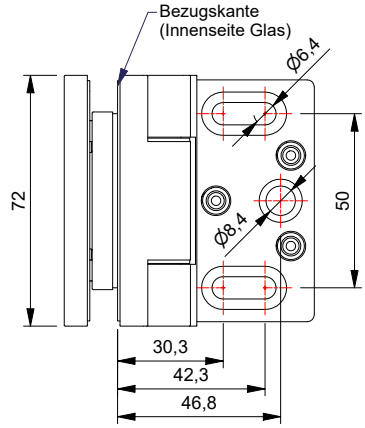

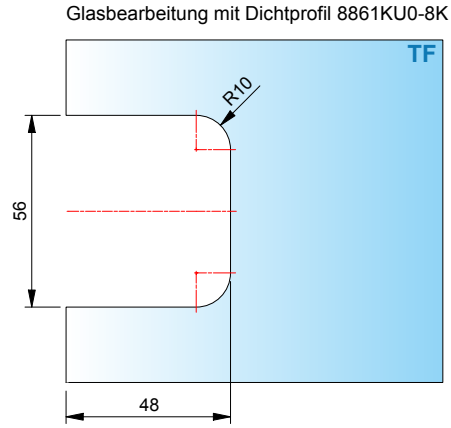

ST = Seitenteil | TF = Türflügel | W = Wand



8353ZN Glas-Glas 90°

MADE IN GERMANY



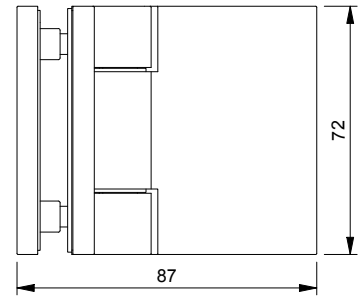

Merkmale
einseitig 90° nach außen oder innen (je nach Verbauung des Beschlages) öffnend, verdeckte Verschraubung mit Abdeckkappe, max. Öffnungswinkel 106°, stufenlose Nulllageneinstellung, **Dichtprofil im Bandbereich durchlaufend**

mit Dichtprofil 8861KU0-8K-2500, Glasbearbeitung für 8 mm

Art.-Nr.		Glasdicke
8353__		8 mm
Oberfläche		
	ZN5	glanzverchromt
	ZNPVD22	Edelstahloptik
	ZN134	weiß matt
	ZN135	tiefschwarz matt
	ZNPVD39	Goldbronze gebürstet
	ZNPVD40	Goldoptik gebürstet
	ZNPVD41	Kupferoptik gebürstet
	ZNPVD42	Graphitmetall-Optik gebürstet

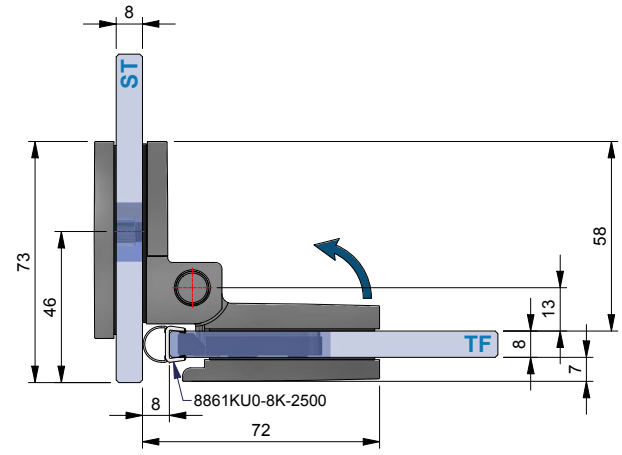

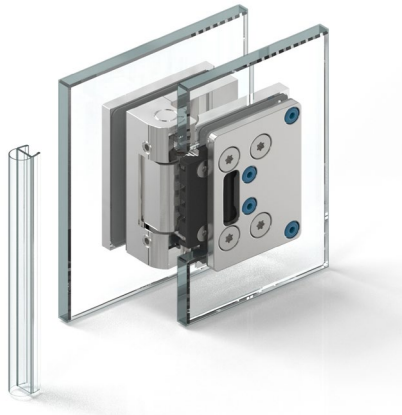

Durchgehende Dichtung, im Glasausschnitt über ein Trägerelement fixiert.

ST = Seitenteil | TF = Türflügel | W = Wand

Glasbearbeitung mit Dichtprofil 8861KU0-8K

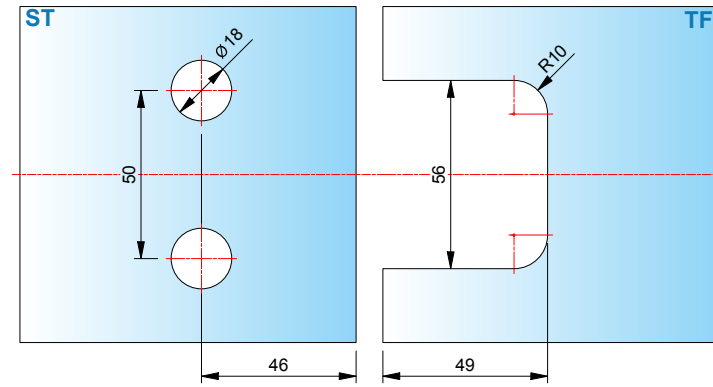

8352ZN Glas-Glas 180°

MADE IN GERMANY



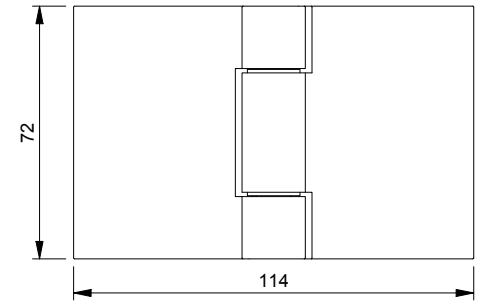

Merkmale
einseitig max. 191° nach außen oder innen (je nach Verbauung des Beschlages) öffnend, verdeckte Verschraubung mit Abdeckkappe, stufenlose Nulllageneinstellung, **Dichtprofil im Bandbereich durchlaufend.**

mit Dichtprofil 8861KU0-8K-2500, Glasbearbeitung für 8 mm

Art.-Nr.	Glasdicke
8352__	8 mm

Oberfläche		
	ZN5	glanzverchromt
	ZNPVD22	Edelstahloptik
	ZN134	weiß matt
	ZN135	tiefschwarz matt
	ZNPVD39	Goldbronze gebürstet
	ZNPVD40	Goldoptik gebürstet
	ZNPVD41	Kupferoptik gebürstet
	ZNPVD42	Graphitmetall-Optik gebürstet

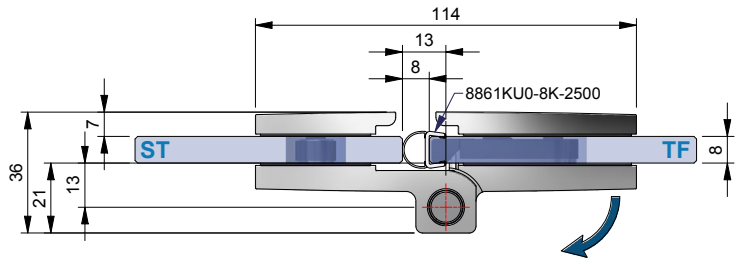

Glasbearbeitung mit Dichtprofil 8861KU0-8K

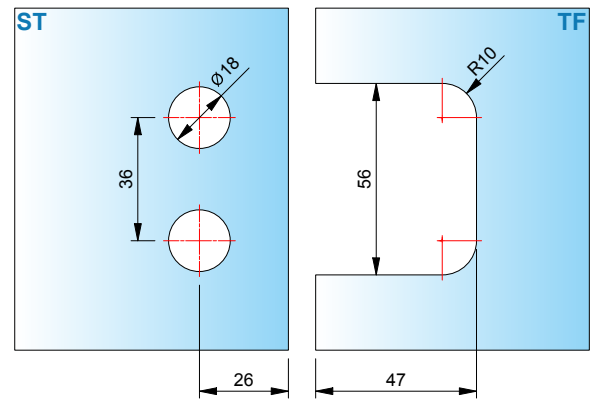



Durchgehende Dichtung, im Glasausschnitt über ein Trägerelement fixiert.
ST = Seitenteil | TF = Türflügel | W = Wand

8352ZN Glas-Glas 180°

MADE IN GERMANY



mit Dichtprofil 8865KU0-8K-2500, Glasbearbeitung für 8 mm

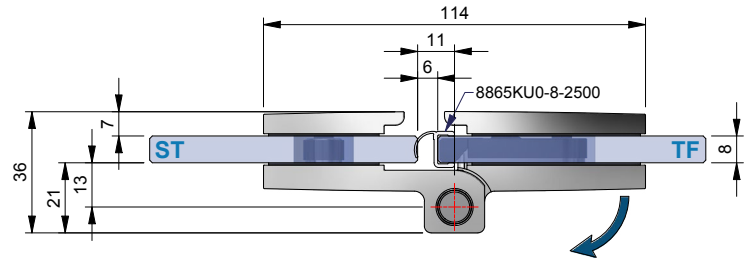

Glasbearbeitung mit Dichtprofil 8865KU0-8

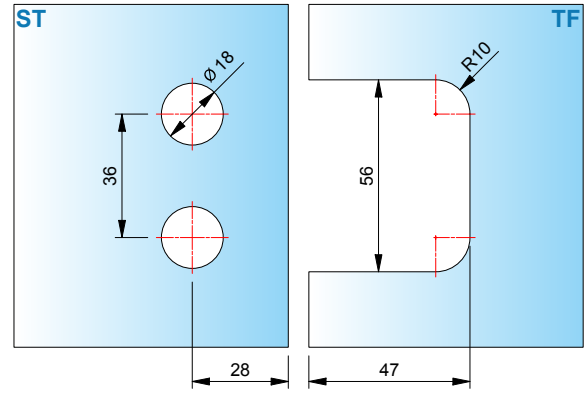



mit Dichtprofil 8857KU0-8K-2500, Glasbearbeitung für 8 mm

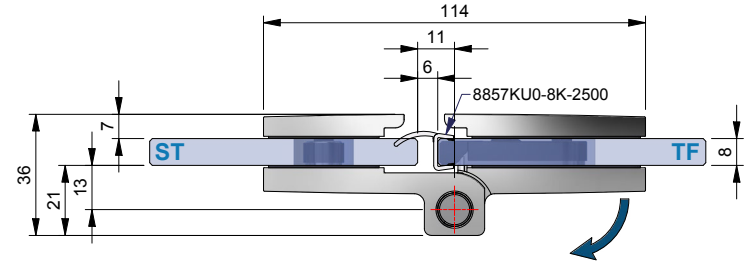

Glasbearbeitung mit Dichtprofil 8857KU0-8K

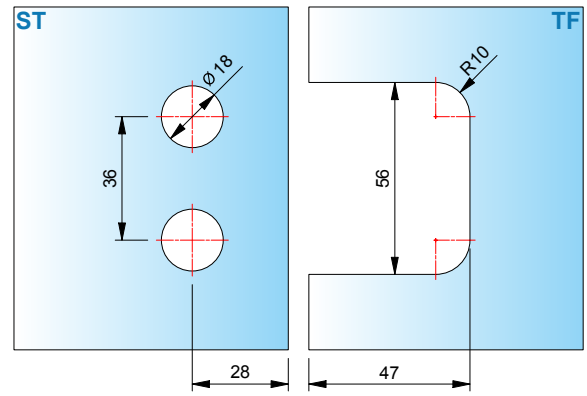

ST = Seitenteil | TF = Türflügel | W = Wand

Faltanlagen Kombination PONTERE+ und FLINTER-pro

MADE IN GERMANY

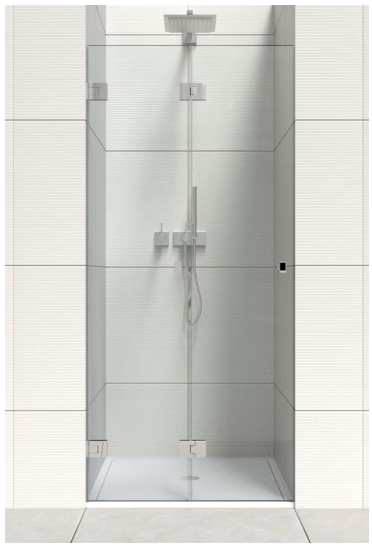

Tragfähigkeit bei Anlagenbreite
1200 mm: 45 kg
entspricht einer Türhöhe
von 1900 mm bei 8 mm Glas

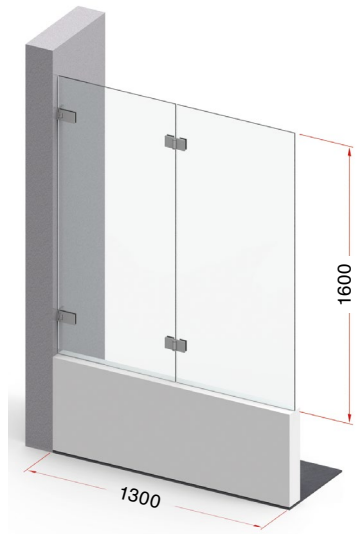

Tragfähigkeit bei Anlagenbreite
1300 mm: 42 kg
entspricht einer Türhöhe
von 1600 mm bei 8 mm Glas

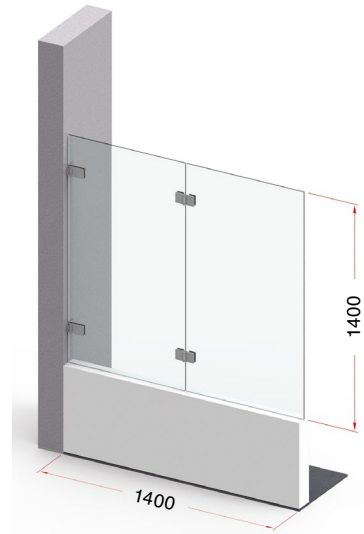

Tragfähigkeit bei Anlagenbreite
1400 mm: 39 kg
entspricht einer Türhöhe
von 1400 mm bei 8 mm Glas

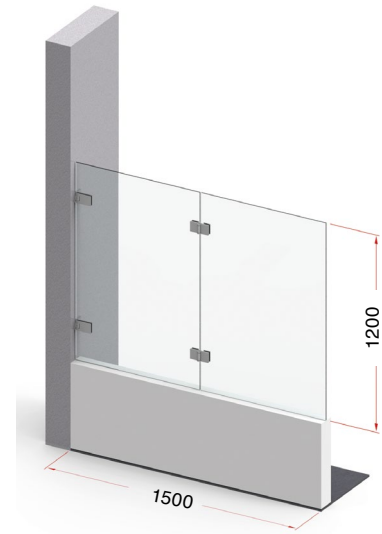

Tragfähigkeit bei Anlagenbreite
1500 mm: 36 kg
entspricht einer Türhöhe
von 1200 mm bei 8 mm Glas



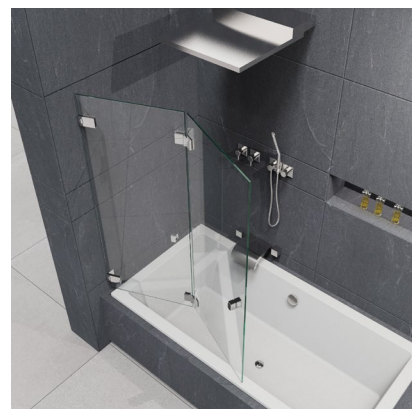

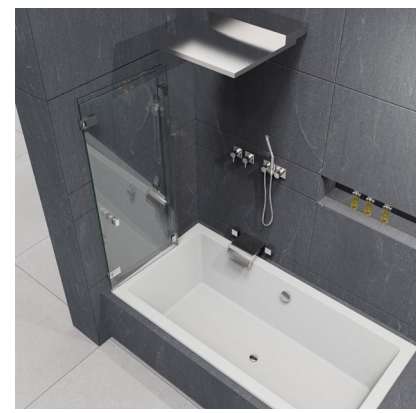

Faltanlagen Kombination PONTERE+ und FLINTER-pro

MADE IN GERMANY



8314ZN



8352ZN



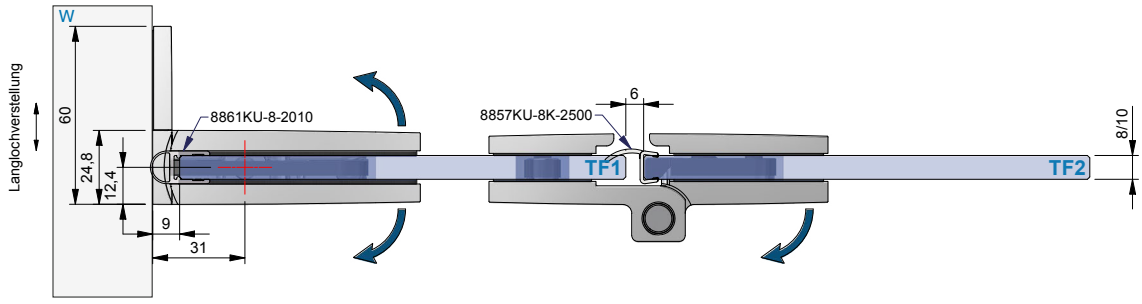

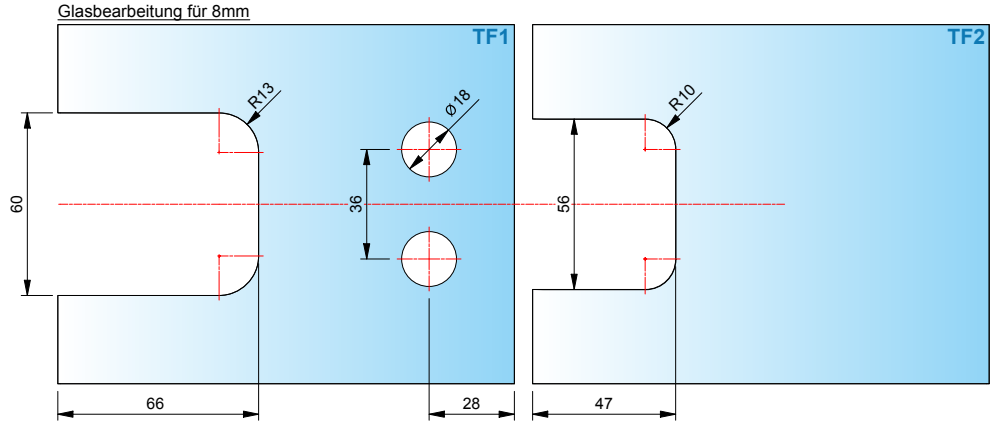

- Glasbearbeitung für 8 mm

Abmessungen Faltanlagen mit PONTERE+ und FLINTER-pro – Glas-Wand

MADE IN GERMANY

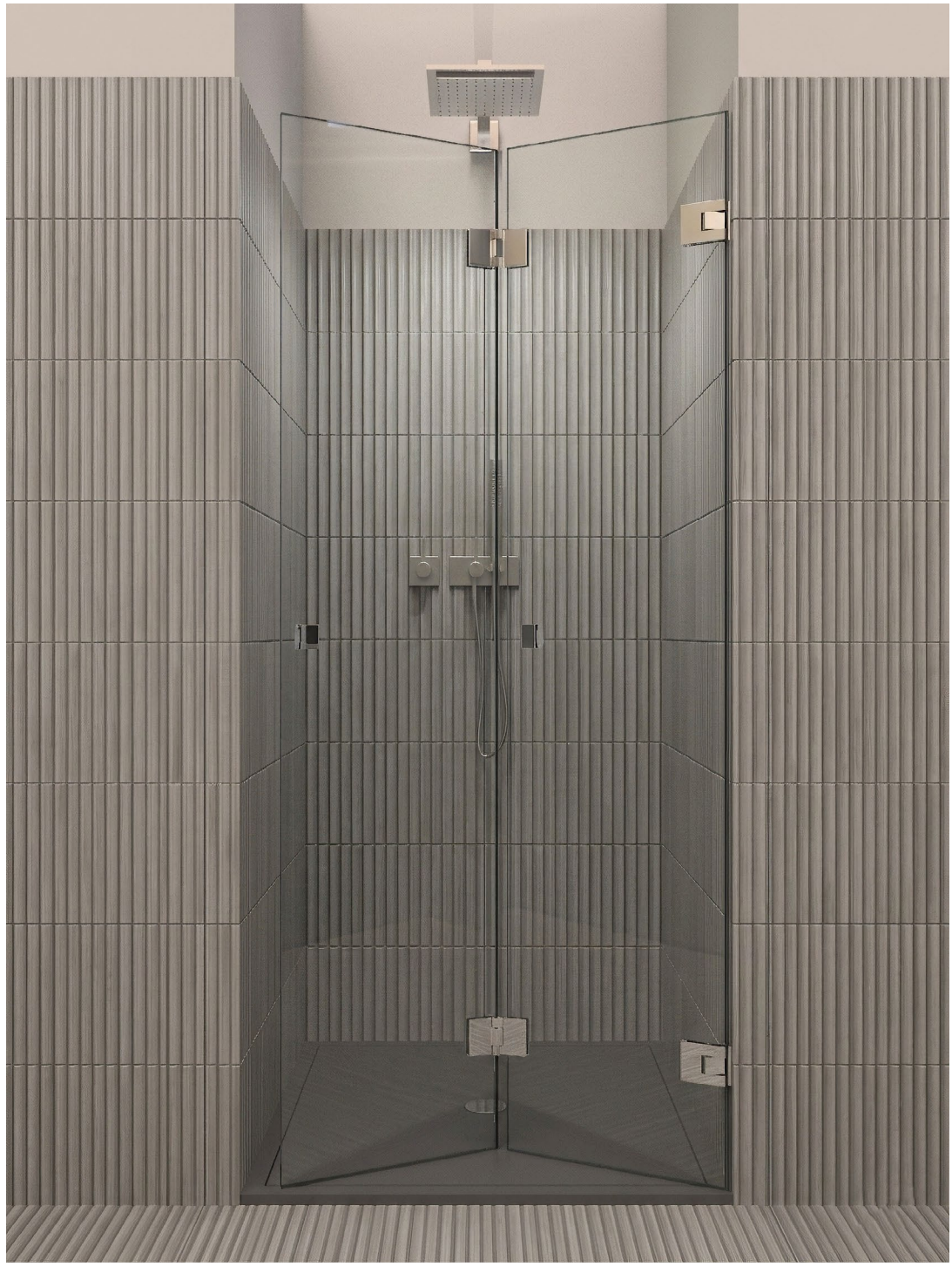

Abmessungen Faltanlagen mit PONTERE+ und FLINTER-pro – Glas-Wand

MADE IN GERMANY

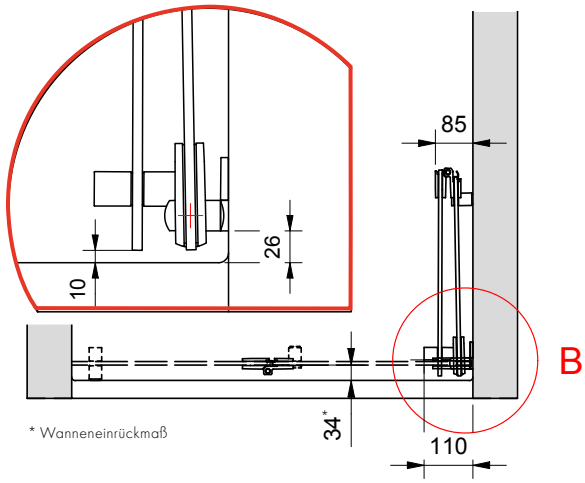

Faltanlage 1: 8314ZN ohne Dichtprofil und 8352ZN mit Dichtprofil 8861KU0-8K

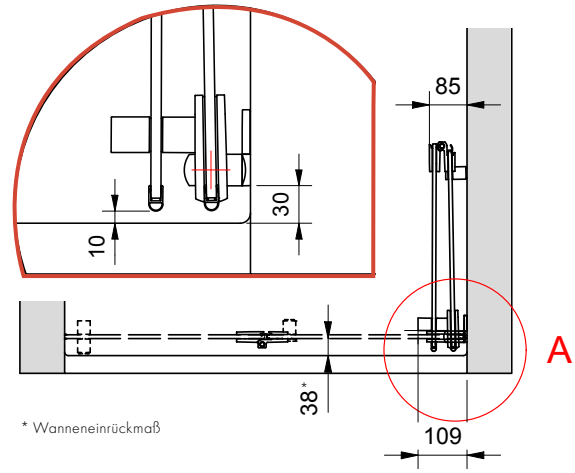

Faltanlage 2: 8314ZN mit Dichtprofil 8861KU0-8 und 8352ZN mit Dichtprofil 8861KU0-8K

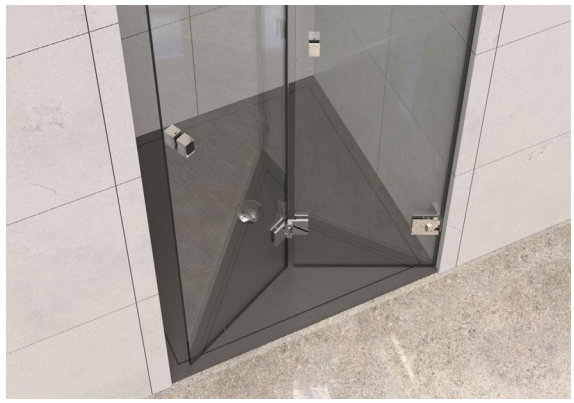



■ Wir empfehlen hier das Dichtprofil 8865KU0 (KU35) für Falttüren.

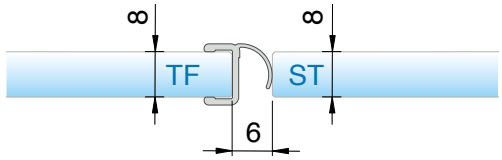

oder 8857KU0-8K (KU35)

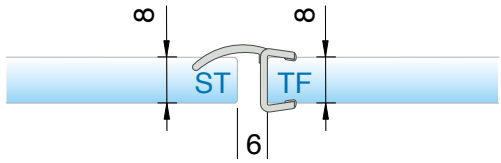

Abzugsmaß der Dichtung gilt für 8mm Glas. Bei 6 oder 10mm Glas kontaktieren Sie bitte unsere Anwendungstechnik.

Bohrlochabstände für:



8273ZN



8271ZN

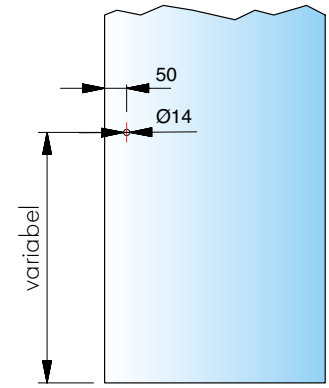

■ weitere Infos für die Griffe 8271 und 8273 finden Sie auf Seite 533.

Abmessungen Faltanlagen mit PONTERE+ und FLINTER-pro – Glas-Glas

MADE IN GERMANY



Abbildung zeigt Ausführung in Sonderfarbe

Abmessungen Faltanlagen mit PONTERE+ und FLINTER-pro – Glas-Glas

MADE IN GERMANY

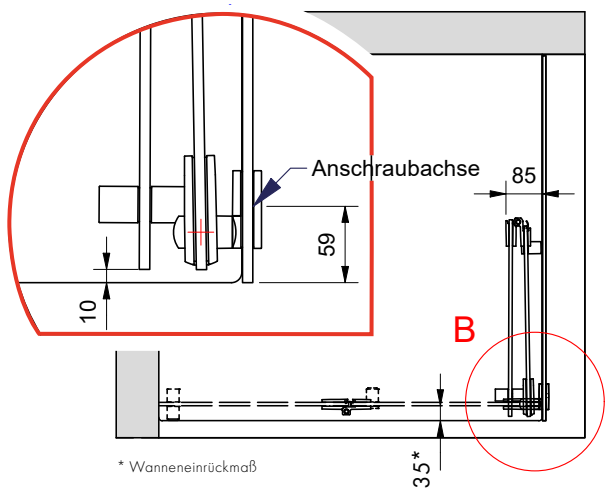

Faltanlage 3: 8314ZN ohne Dichtprofil und 8352ZN mit Dichtprofil 8861KU0-8K

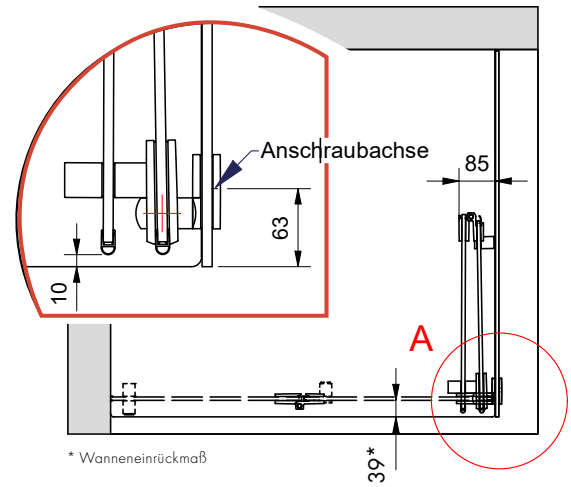

Faltanlage 4: 8314ZN mit Dichtprofil 8861KU0-8 und 8352ZN mit Dichtprofil 8861KU0-8K





erhältliche **Oberflächen**



ZN5
glanzverchromt

Eine Kompatibilitätstabelle zu den Armaturenherstellern und deren Farben finden Sie auf Seite 14







passende **Winkelverbinder**

für FLINTER finden Sie auf Seite 346.

MADE
IN
GERMANY



FLINTER

Anschlagtürband



FLINTER – großartig klein

MADE IN GERMANY

FLINTER entfaltet seine ganze Kraft vor allem in Badewannen- und Faltanlagen. Die Federtechnik sorgt für eine feste Einrastfunktion des Türflügels. Je nach Größe und Gewicht des Türflügels und der Art des Türanschlags haben Sie die Wahl zwischen 0 und 3 Federn.
Für Faltanlagen empfehlen die Experten von Pauli + Sohn die Kombination mit dem Fardello oder FLAMEA+ (Anwendungsbeispiele siehe Seite 142). Damit lässt sich der Türflügel zum Reinigen optimal nach außen öffnen. Fehlbedienung ausgeschlossen!

- verdeckte Verschraubung mit Abdeckkappe
- auf den letzten Zentimetern selbstschließend
- Dichtprofil beschlagseitig im Bandbereich durchlaufend
- Nulllageneinstellung (feste Einrastfunktion bei 0°)
- sehr flache Gegenplatten
- Langlochverstellung in der Wandbefestigung
- Glasdicke: 6, 8 und 10 mm
- Tragfähigkeit (2 Bänder): 36 kg
  entsprechen einer maximalen Türflügelgröße von 900 x 2000 mm bei 8 mm Glasdicke.
- Haltbarkeit der Beschläge durch werksinterne Versuche nach DIN EN 14428:2015/A1:2018 5.5 und TR24 geprüft











8162ZN



8900ZN



8130ZN

Anwendung mit FLINTER (8162ZN) und dem Pendeltürband FARDELLO (8900ZN) oder FLAMEA^{+} (8130ZN):

- Damit können Fehlbedienungen (Überdrücken der Tür nach außen) vermieden werden.
- Die Reinigung der Türflügel kann außerhalb der Dusche ausgeführt werden.
- Die maximalen Glasabmessungen entnehmen Sie bitte der Übersicht auf Seite 143.
- Bei der Anwendung als Faltwand mit den Beschlägen „Glas-Glas 180°nach außen öffnend“ (8162ZN) und „Glas-Wand 90° nach innen öffnend“ (8150ZN) richten sich diese in der Nähe der Nulllage selbsttätig aus.

Allgemeiner Hinweis

- Systembedingt kann es im Bereich der Druckrollen auf der sichtbaren Rollfläche durch Microkratzer zu einer oberflächlichen Mattierung kommen. Wir empfehlen regelmäßiges Reinigen gem. unserer Pflegehinweise auf S 671, um Ablagerungen im Bereich der Druckrollen vorzubeugen.”

Empfohlene Federanzahl für Türen mit FLINTER

- Beschläge mit 1 Feder für leichte Türen
- Beschläge mit 2 Federn für mittelschwere Türen
- Beschläge mit 3 Federn für schwere Türen
- Türen zu schwer

			Türbreite									
			450 mm	500 mm	550 mm	600 mm	650 mm	700 mm	750 mm	800 mm	850 mm	900 mm
Türhöhe	6 mm	1600 mm	10,8 kg	12,0 kg	13,2 kg	14,4 kg	15,6 kg	16,8 kg	18,0 kg	19,2 kg	20,4 kg	21,6 kg
		1700 mm	11,5 kg	12,8 kg	14,0 kg	15,3 kg	16,6 kg	17,9 kg	19,1 kg	20,4 kg	21,7 kg	23,0 kg
		1800 mm	12,2 kg	13,5 kg	14,9 kg	16,2 kg	17,6 kg	18,9 kg	20,3 kg	21,6 kg	23,0 kg	24,3 kg
		1900 mm	12,8 kg	14,3 kg	15,7 kg	17,1 kg	18,5 kg	20,0 kg	21,4 kg	22,8 kg	24,2 kg	25,7 kg
		2000 mm	13,5 kg	15,0 kg	16,5 kg	18,0 kg	19,5 kg	21,0 kg	22,5 kg	24,0 kg	25,5 kg	27,0 kg
		2100 mm	14,2 kg	15,8 kg	17,3 kg	18,9 kg	20,5 kg	22,1 kg	23,6 kg	25,2 kg	26,8 kg	28,4 kg
	8 mm	1600 mm	14,4 kg	16,0 kg	17,6 kg	19,2 kg	20,8 kg	22,4 kg	24,0 kg	25,6 kg	27,2 kg	28,8 kg
		1700 mm	15,3 kg	17,0 kg	18,7 kg	20,4 kg	22,1 kg	23,8 kg	25,5 kg	27,2 kg	28,9 kg	30,6 kg
		1800 mm	16,2 kg	18,0 kg	19,8 kg	21,6 kg	23,4 kg	25,2 kg	27,0 kg	28,8 kg	30,6 kg	32,4 kg
		1900 mm	17,1 kg	19,0 kg	20,9 kg	22,8 kg	24,7 kg	26,6 kg	28,5 kg	30,4 kg	32,3 kg	34,2 kg
		2000 mm	18,0 kg	20,0 kg	22,0 kg	24,0 kg	26,0 kg	28,0 kg	30,0 kg	32,0 kg	34,0 kg	36,0 kg
		2100 mm	18,9 kg	21,0 kg	23,1 kg	25,2 kg	27,3 kg	29,4 kg	31,5 kg	33,6 kg	35,7 kg	37,8 kg
	10 mm	1600 mm	18,0 kg	20,0 kg	22,0 kg	24,0 kg	26,0 kg	28,0 kg	30,0 kg	32,0 kg	34,0 kg	36,0 kg
		1700 mm	19,1 kg	21,3 kg	23,4 kg	25,5 kg	27,6 kg	29,8 kg	31,9 kg	34,0 kg	36,1 kg	38,3 kg
		1800 mm	20,3 kg	22,5 kg	24,8 kg	27,0 kg	29,3 kg	31,5 kg	33,8 kg	36,0 kg	38,3 kg	40,5 kg
		1900 mm	21,4 kg	23,8 kg	26,1 kg	28,5 kg	30,9 kg	33,3 kg	35,6 kg	38,0 kg	40,4 kg	42,8 kg
		2000 mm	22,5 kg	25,0 kg	27,5 kg	30,0 kg	32,5 kg	35,0 kg	37,5 kg	40,0 kg	42,5 kg	45,0 kg
		2100 mm	23,6 kg	26,3 kg	28,9 kg	31,5 kg	34,1 kg	36,8 kg	39,4 kg	42,0 kg	44,6 kg	47,3 kg

Empfohlene Federanzahl für Türen mit Flinter

MADE IN GERMANY

Die Federtechnik des Duschtürbandes FLINTER erlaubt es Ihnen, bei der Bestellung selbst zu bestimmen, wie stark die Schließkraft Ihrer Tür sein soll. In der Tabelle finden Sie die Empfehlungen von Pauli + Sohn über die optimale Schließkraft der Bänder, bezogen auf die Türgröße. Bitte geben Sie diese bei Ihrer Bestellung immer mit an.



Federtechnik – 1 Feder



Federtechnik – 2 Federn



Federtechnik – 3 Federn

Bei Türflügelgrößen bis maximal 900 mm:



2-flüglig = 1 Feder



1-flüglig/1-Seitenteil = 2 Federn



1-flüglig = 3 Federn

8150ZN Glas-Wand 90° (nach innen öffnend)

MADE IN GERMANY



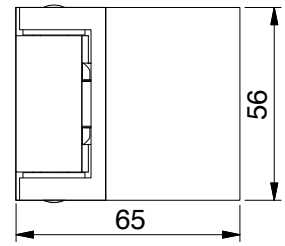

	Glasdicke
	6/8/10 mm
Art.-Nr.	**Federtechnik**
8150__	mit 3 Federn
8150__-2F	mit 2 Federn
8150__-1F	mit 1 Feder
8150__-0F	ohne Federn
Oberfläche	
ZN5	glanzverchromt

Merkmale
einseitig 90° nach innen öffnend, mit einseitiger Lasche, verdeckte Verschraubung mit Abdeckkappe
*Die Glasbearbeitung für 6/10 mm Glas können Sie bei unserer Anwendungstechnik anfordern.

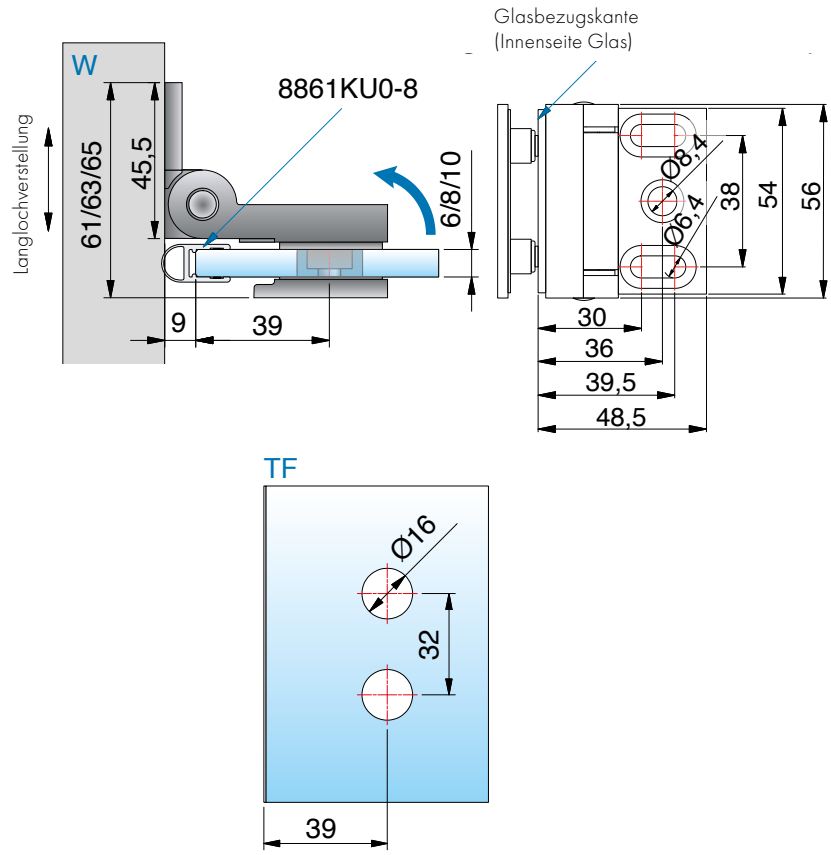

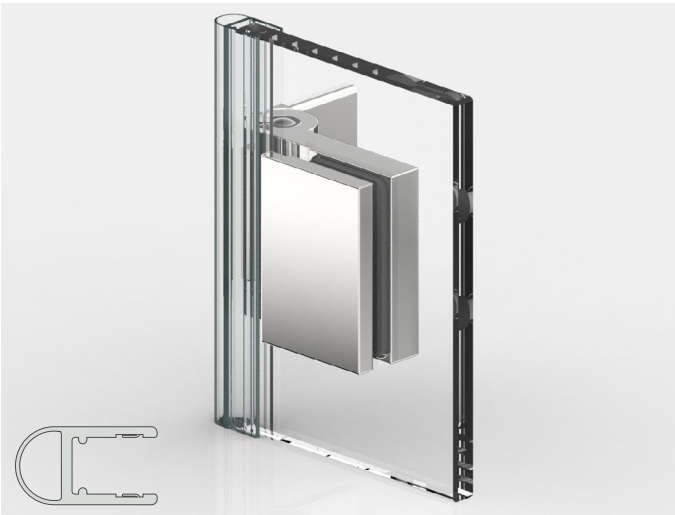

mit Dichtprofil 8861KU0-8-2010 (2500)

*Glasbearbeitung für 8 mm

ST = Seitenteil | TF = Türflügel | W = Wand

8152ZN Glas-Wand 90° (nach außen öffnend)

MADE IN GERMANY



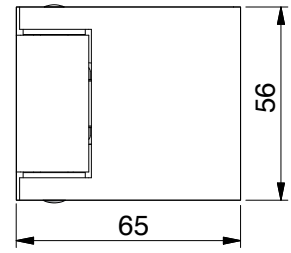

	Glasdicke
	6/8/10 mm
Art.-Nr.	**Federtechnik**
8152__	mit 3 Federn
8152__-2F	mit 2 Federn
8152__-1F	mit 1 Feder
8152__-0F	ohne Federn
Oberfläche	
ZN5	glanzverchromt

Merkmale
einseitig 90° nach außen öffnend, mit einseitiger Lasche, verdeckte Verschraubung mit Abdeckkappe
*Die Glasbearbeitung für 6/10 mm Glas können Sie bei unserer Anwendungstechnik anfordern.

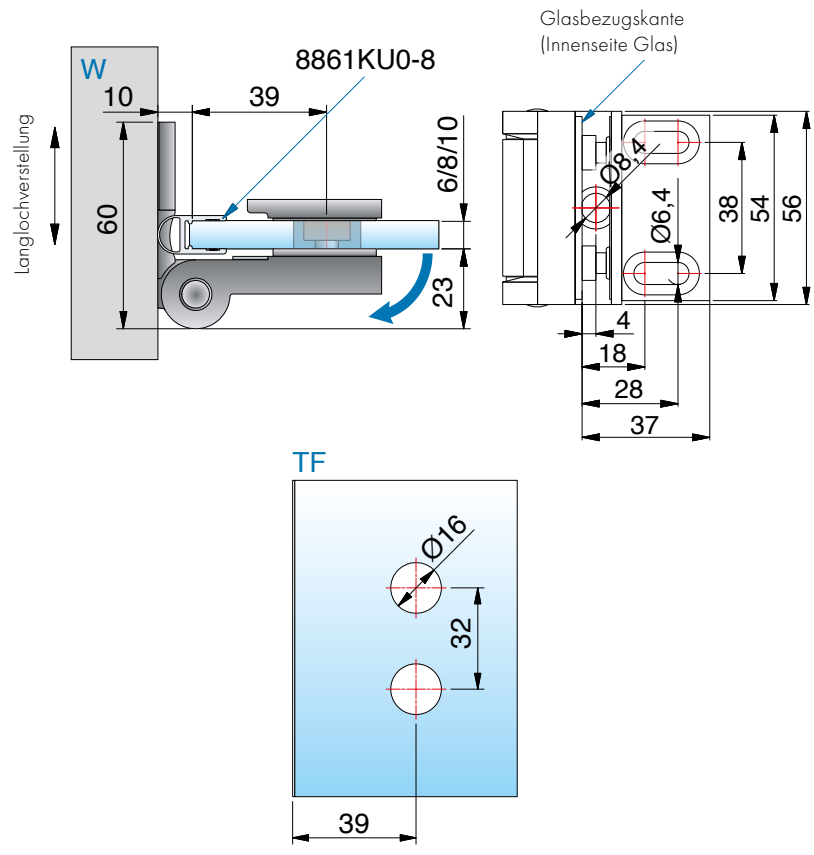

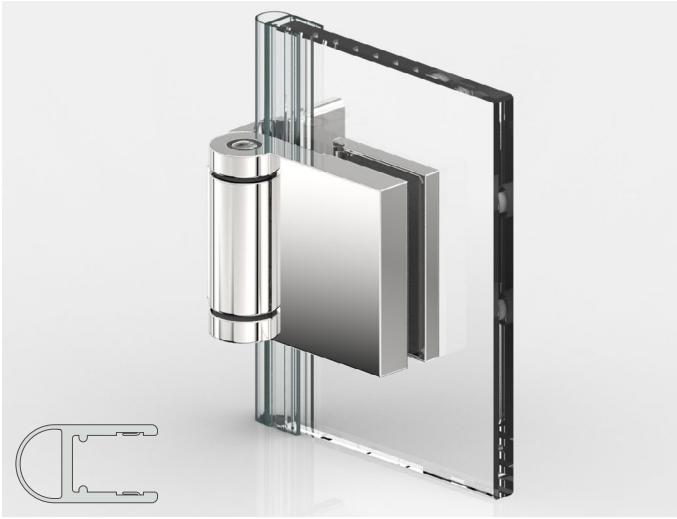

mit Dichtprofil 8861KU0-8-2010 (2500)

*Glasbearbeitung für 8 mm

ST = Seitenteil | TF = Türflügel | W = Wand

8154ZN Glas-Wand 90° (nach außen öffnend)

MADE IN GERMANY



	Glasdicke
	6/8/10 mm
Art.-Nr.	**Federtechnik**
8154__	mit 3 Federn
8154__-2F	mit 2 Federn
8154__-1F	mit 1 Feder
8154__-0F	ohne Federn
Oberfläche	
ZN5	glanzverchromt

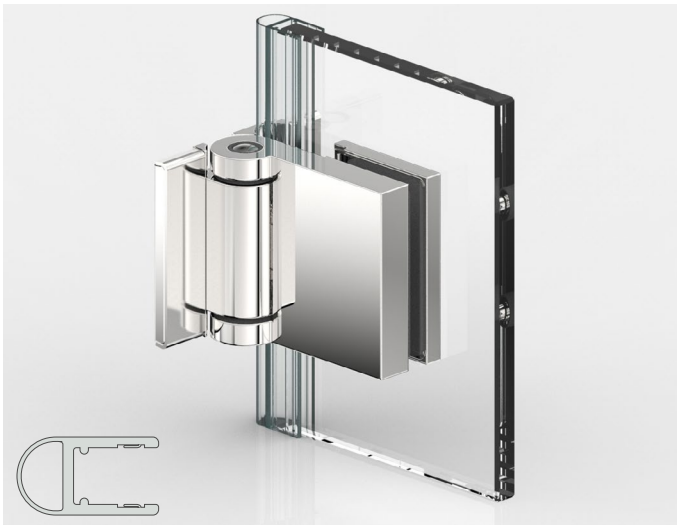

mit Dichtprofil 8861KU0-8-2010 (2500)

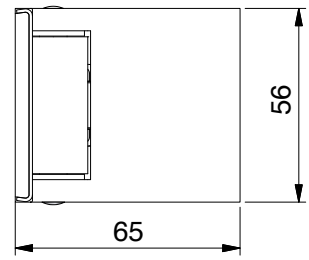

Merkmale

einseitig 90° nach außen öffnend, mit beidseitiger Lasche, verdeckte Verschraubung mit Abdeckkappe

*Die Glasbearbeitung für 6/10 mm Glas können Sie bei unserer Anwendungstechnik anfordern.

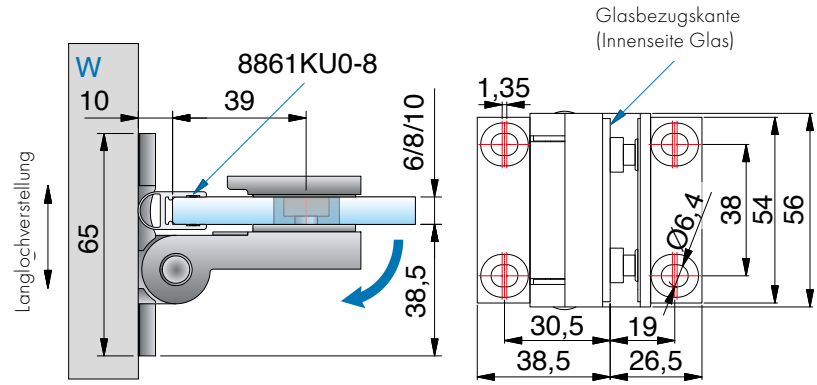

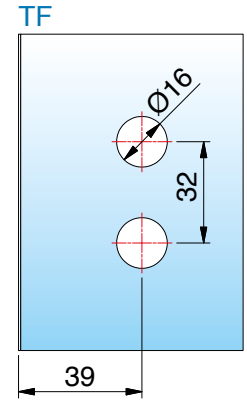

*Glasbearbeitung für 8 mm

ST = Seitenteil | TF = Türflügel | W = Wand

8158ZN Glas-Glas 90° (nach außen öffnend)

MADE IN GERMANY



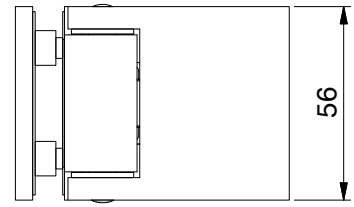

	Glasdicke
	6/8/10 mm
Art.-Nr.	**Federtechnik**
8158__	mit 3 Federn
8158__-2F	mit 2 Federn
8158__-1F	mit 1 Feder
8158__-0F	ohne Federn
Oberfläche	
ZN5	glanzverchromt

Merkmale
einseitig 155° nach außen öffnend, verdeckte Verschraubung mit Abdeckkappe (Schrauben an der Seitenteilbefestigung sichtbar
*Die Glasbearbeitung für 6/10 mm Glas können Sie bei unserer Anwendungstechnik anfordern.

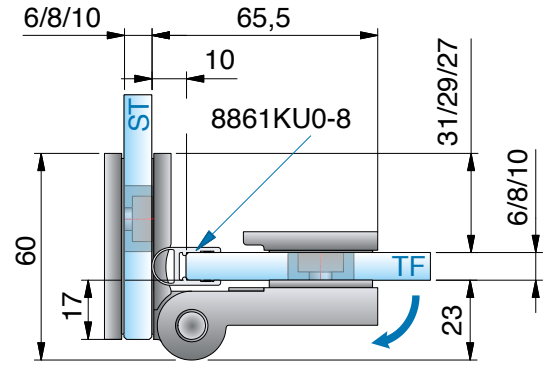

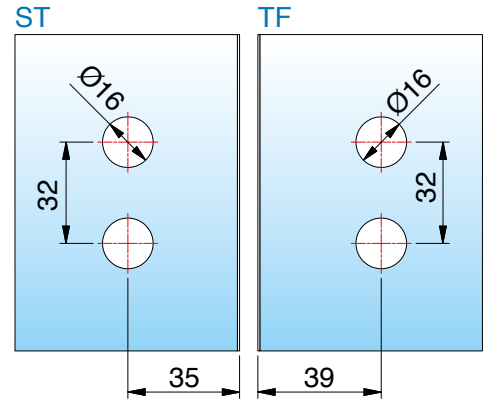

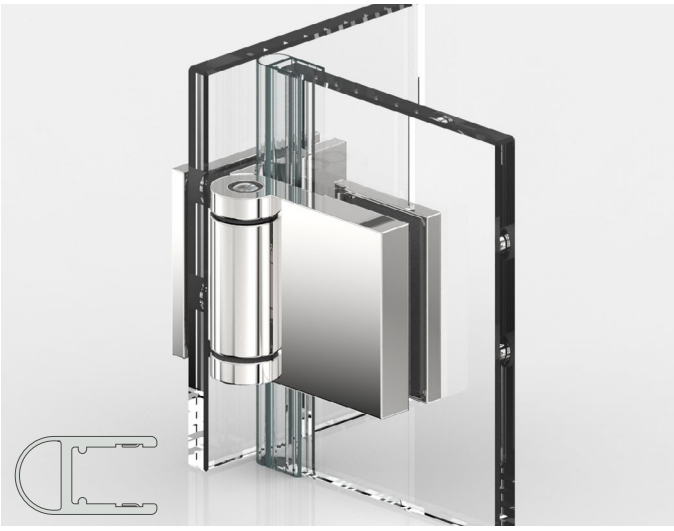

mit Dichtprofil 8861KU0-8-2010 (2500)

*Glasbearbeitung für 8 mm

ST = Seitenteil | TF = Türflügel | W = Wand

8160ZN Glas-Glas 180° (nach innen öffnend)

MADE IN GERMANY



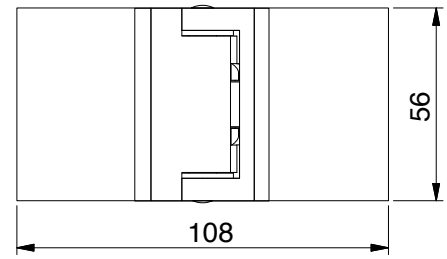

	Glasdicke	1/2
	6/8/10 mm	
Art.-Nr.	Federtechnik	
8160__	mit 3 Federn	
8160__-2F	mit 2 Federn	
8160__-1F	mit 1 Feder	
8160__-0F	ohne Federn	
Oberfläche		
ZN5	glanzverchromt	

Merkmale
einseitig 180° nach innen öffnend, verdeckte Verschraubung mit Abdeckkappe
*Die Glasbearbeitung für 6/10 mm Glas können Sie bei unserer Anwendungstechnik anfordern.

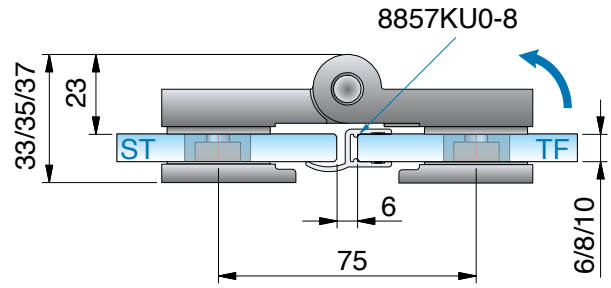

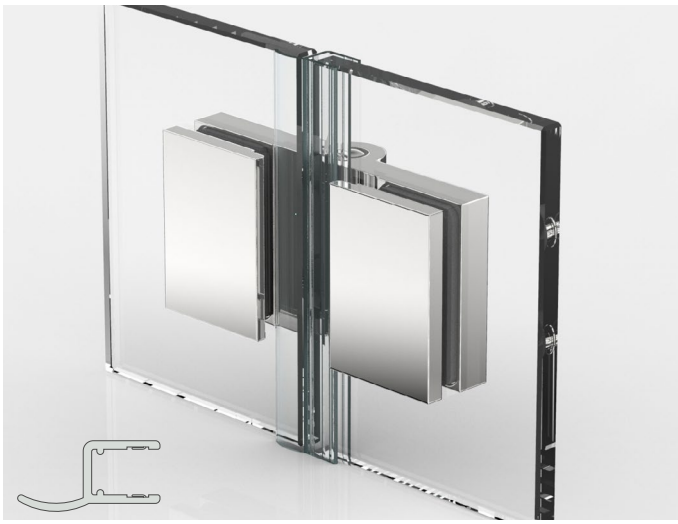

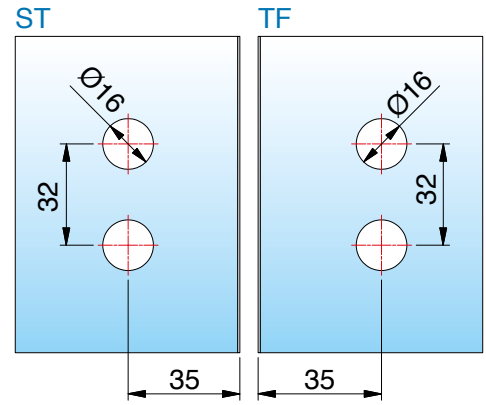

mit Dichtprofil 8857KU0-8-2010 (2500)

*Glasbearbeitung für 8 mm

ST = Seitenteil | TF = Türflügel | W = Wand

8162ZN Glas-Glas 180° (nach außen öffnend)

MADE IN GERMANY



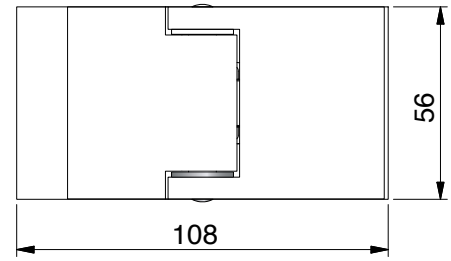

	Glasdicke	1/2
	6/8/10 mm	
Art.-Nr.	Federtechnik	
8162__	mit 3 Federn	
8162__-2F	mit 2 Federn	
8162__-1F	mit 1 Feder	
8162__-0F	ohne Federn	
Oberfläche		
ZN5	glanzverchromt	

Merkmale

einseitig 180° nach außen öffnend, verdeckte Verschraubung mit Abdeckkappe

*Die Glasbearbeitung für 6/10 mm Glas können Sie bei unserer Anwendungstechnik anfordern.

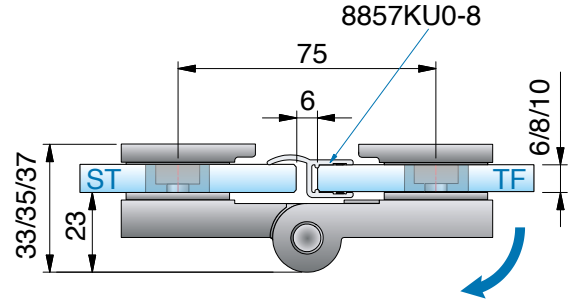



mit Dichtprofil 8857KU0-8-2010 (2500)

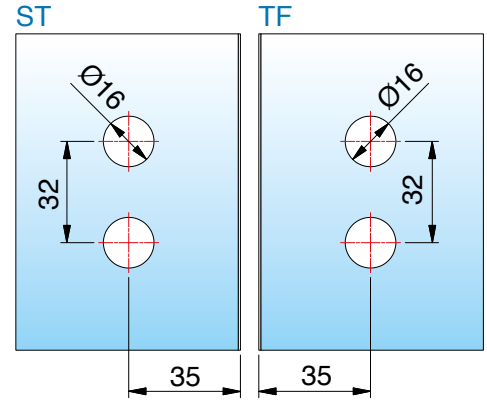

*Glasbearbeitung für 8 mm

ST = Seitenteil | TF = Türflügel | W = Wand

8164ZN Glas-Glas 135° (nach außen öffnend)

MADE IN GERMANY



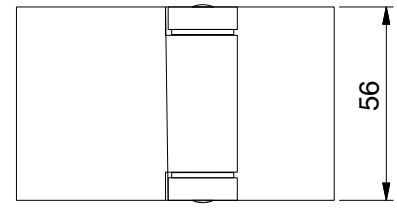

	Glasdicke	1/2
	6/8/10 mm	
Art.-Nr.	Federtechnik	
8164__	mit 3 Federn	
8164__-2F	mit 2 Federn	
8164__-1F	mit 1 Feder	
8164__-0F	ohne Federn	
Oberfläche		
ZN5	glanzverchromt	

Merkmale

einseitig 225° nach außen öffnend, verdeckte Verschraubung mit Abdeckkappe

*Die Glasbearbeitung für 6/10 mm Glas können Sie bei unserer Anwendungstechnik anfordern.

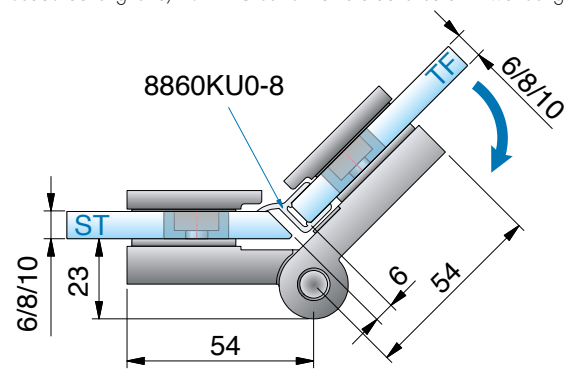

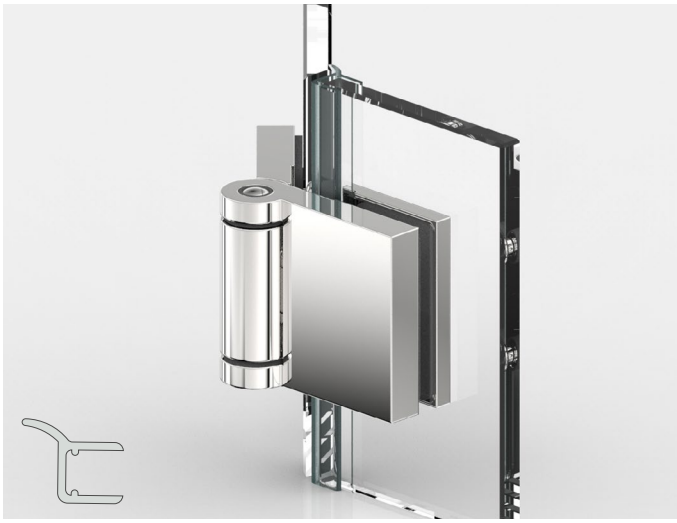

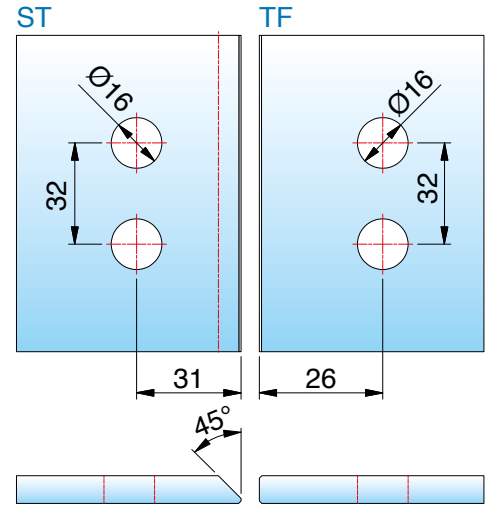

mit Dichtprofil 8860KU0-8-2010 (2500)

*Glasbearbeitung für 8 mm

ST = Seitenteil | TF = Türflügel | W = Wand

8164ZN Glas-Glas 135° (nach außen öffnend)

MADE IN GERMANY



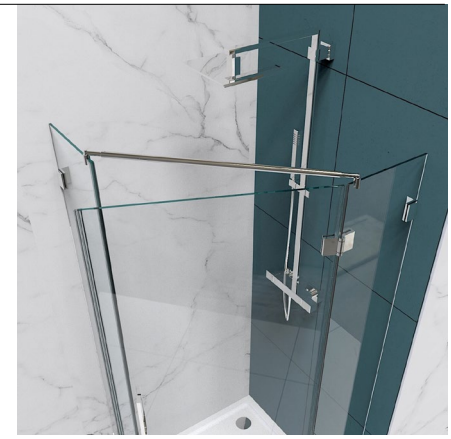

Montageanleitung finden Sie hier:

erhältliche **Oberflächen**

Nivello+ (flächenbündig)



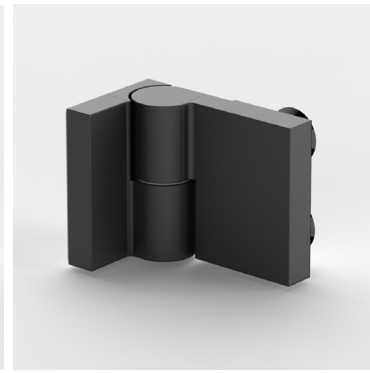

Nivello (mit Gegenplatte)



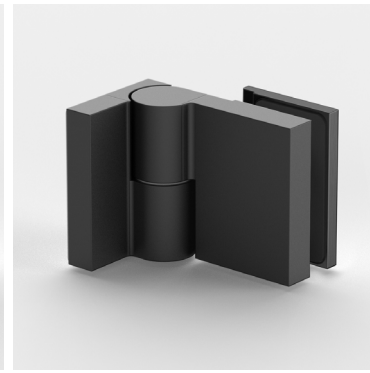

ZN5
glanzverchromt

ZNPVD22
Edelstahloptik

ZN135
tiefschwarz matt

Eine Kompatibilitätstabelle zu den Armaturenherstellern und deren Farben finden Sie auf Seite 14

Nivello+ (flächenbündig)





Nivello (mit Gegenplatte)



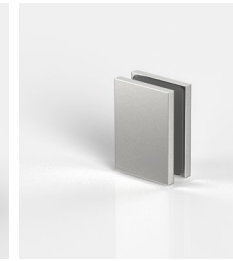

passende **Winkelverbinder**

für NIVELLO+ finden Sie auf Seite 316 und für NIVELLO auf Seite 346.

MADE
IN
GERMANY



NIVELLO+ / NIVELLO

Anschlagtürband mit Hebe-Senk-Funktion



NIVELLO+ und NIVELLO – perfekt: transparent

MADE IN GERMANY

Die Serie NIVELLO wurde für ein barrierefreies Duscherlebnis entwickelt. Das Duschtürband hebt die Tür im Öffnungsvorgang leicht an und ist im Senkvorgang selbstschließend. Darüber hinaus ist NIVELLO vielfältig einsetzbar – flächenbündig (für leichtere Reinigung innen), oder klassisch mit Gegenplatte: Design und Funktion stehen bei NIVELLO im Vordergrund.

Design und **Funktion** beider Serien

MADE IN GERMANY

flächenbündig





mit **Gegenplatte**





- Tragfähigkeit (2 Bänder): **36 kg**
  entsprechen einer maximalen Türflügelgröße von 900 x 2000 mm bei einer Glasdicke von 8 mm.
- NIVELLO+: für 8/10 mm Glas
- NIVELLO: für 6/8/10 mm Glas
- Montage mit **durchgehender Dichtung im Bandbereich**
- Hebe-Senk-Funktion – **Hub ca. 6 mm**, nach ca. 54°
- im Senkvorgang **selbstschließend**
- Wandbefestigung wahlweise innen oder außen
- keine sichtbare Verschraubung
- Haltbarkeit der Beschläge durch werksinterne Versuche nach DIN EN 14428:2015/A1:2018 5.5 und TR24 geprüft



NIVELLO+ – flächenbündig

NIVELLO+ flächenbündig ist Komfort von A wie Anwender bis V wie Verarbeiter: Das innen flächenbündige Duschtürband mit Hebe-Senk-Mechanismus lässt sich sehr gut und einfach reinigen.
Die flächenbündigen Punkthalter bieten Ihnen als Verarbeiter einen komfortablen Verstellbereich von +/- 2 mm (siehe Abbildung nächste Seite).

- Die Verschraubung erfolgt durch den Beschlagskorpus in eine massive Senkbuchse - dadurch ensteht eine besonders gute Flächenbündigkeit.
- unabhängig voneinander in jede Richtung verstellbar (+/- 2mm)
- Wandbefestigung mit Langlochverstellung
- keine sichtbare Verschraubung
- flächenbündige Glasbefestigung für eine einfache Reinigung
- passende flächenbündige Winkelverbinder
- stufenlose Nulllageneinstellung
- verwendbar für 8 und 10 mm Glas

Design und **Funktion**

MADE IN GERMANY

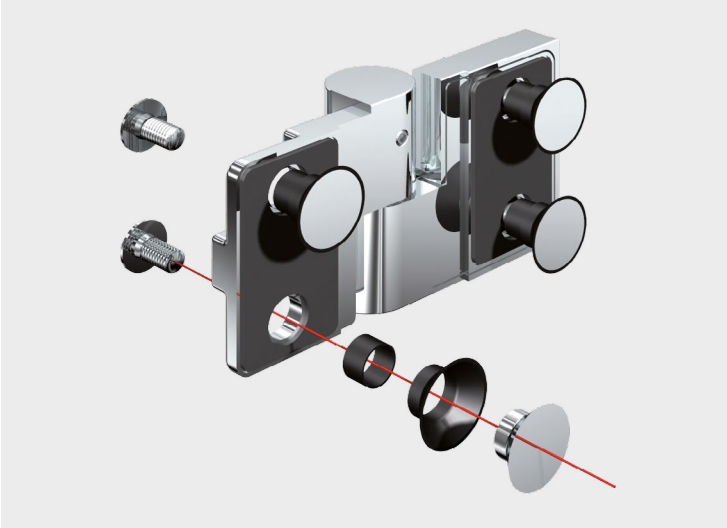

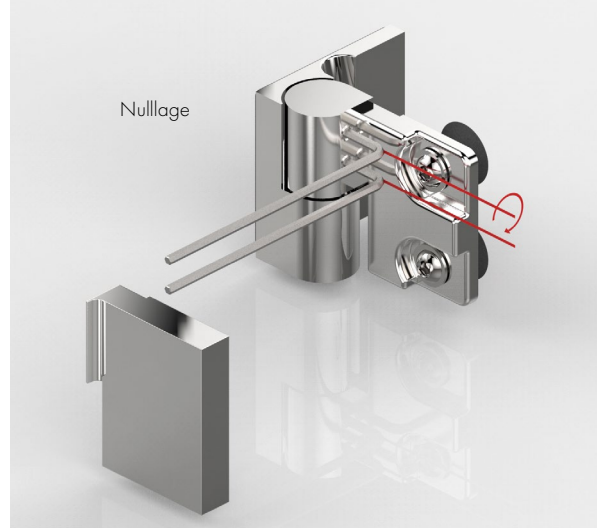

- Die Verschraubung erfolgt durch den Beschlagkorpus in eine massive Senkbuchse – dadurch entsteht eine **besonders gute Flächenbündigkeit**.
- flächenbündige **Punkthalter** unabhängig voneinander **in jeder Richtung verstellbar** (+/- 2 mm)
- stufenlose Nulllageneinstellung
- Wandbefestigung mit Langlochverstellung
- keine sichtbare Verschraubung



- flächenbündige Glasbefestigung für eine **einfachere Reinigung**

Alle Anschlagtürbänder sind mit Dichtprofilen zu verbauen, um Beschädigungen am Glas zu vermeiden. Bitte beachten Sie unseren Montagehinweise-Flyer auf www.pauli.de.

8360ZN-L Glas-Wand 90°

MADE IN GERMANY



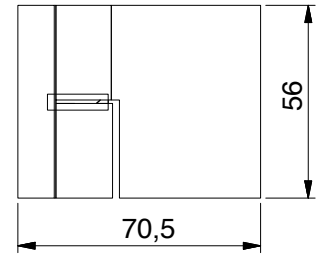

Merkmale
mit Hebe-Senk-Funktion, links montiert, 90° nach außen öffnend, Glasbefestigung flächenbündig, Wandbefestigung außen mit Langlochverstellung, verdeckte Verschraubung mit Abdeckkappe, Punkthalter unabhängig voneinander ± 2 mm in jede Richtung verstellbar, Nulllage einstellbar
*Die Glasbearbeitung für 10 mm Glas können Sie bei unserer Anwendungstechnik anfordern.

Art.-Nr.		Glasdicke
8360__-L		8/10 mm
Oberfläche		
	ZN5	glanzverchromt
	ZNPVD22	Edelstahloptik
	ZN135	tiefschwarz matt



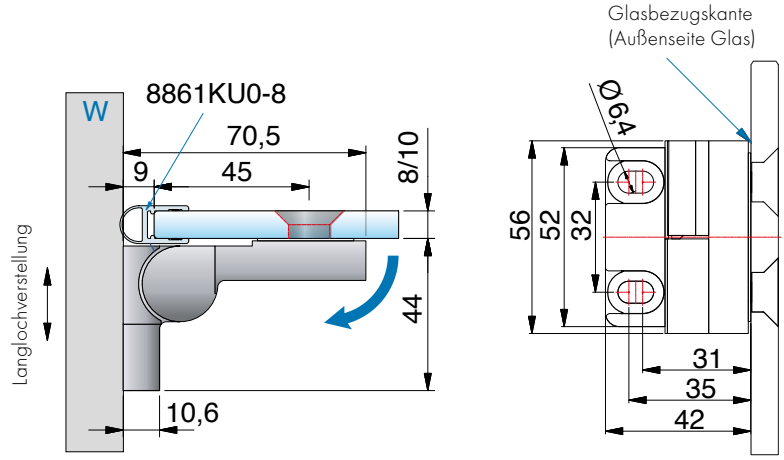

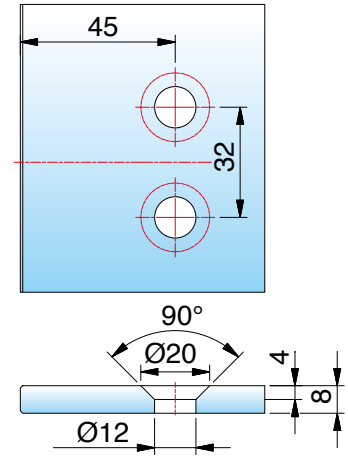

mit Dichtprofil 8861KU0-8-2010 (2500)

*Glasbearbeitung für 8 mm

ST = Seitenteil | TF = Türflügel | W = Wand

8360ZN-R Glas-Wand 90°

MADE IN GERMANY



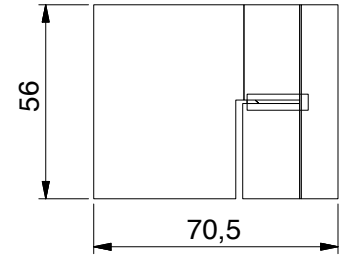

Merkmale

mit Hebe-Senk-Funktion, rechts montiert, 90° nach außen öffnend, Glasbefestigung flächenbündig, Wandbefestigung außen mit Langlochverstellung, verdeckte Verschraubung mit Abdeckkappe, Punkthalter unabhängig voneinander ± 2 mm in jede Richtung verstellbar, Nulllage einstellbar

*Die Glasbearbeitung für 10 mm Glas können Sie bei unserer Anwendungstechnik anfordern.

Art.-Nr.		Glasdicke
8360__-R		8/10 mm
Oberfläche		
	ZN5	glanzverchromt
	ZNPVD22	Edelstahloptik
	ZN135	tiefschwarz matt

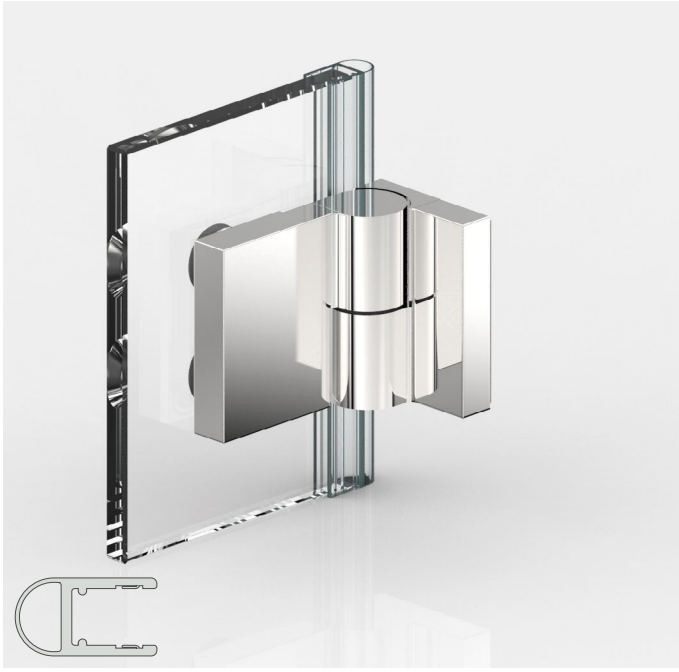

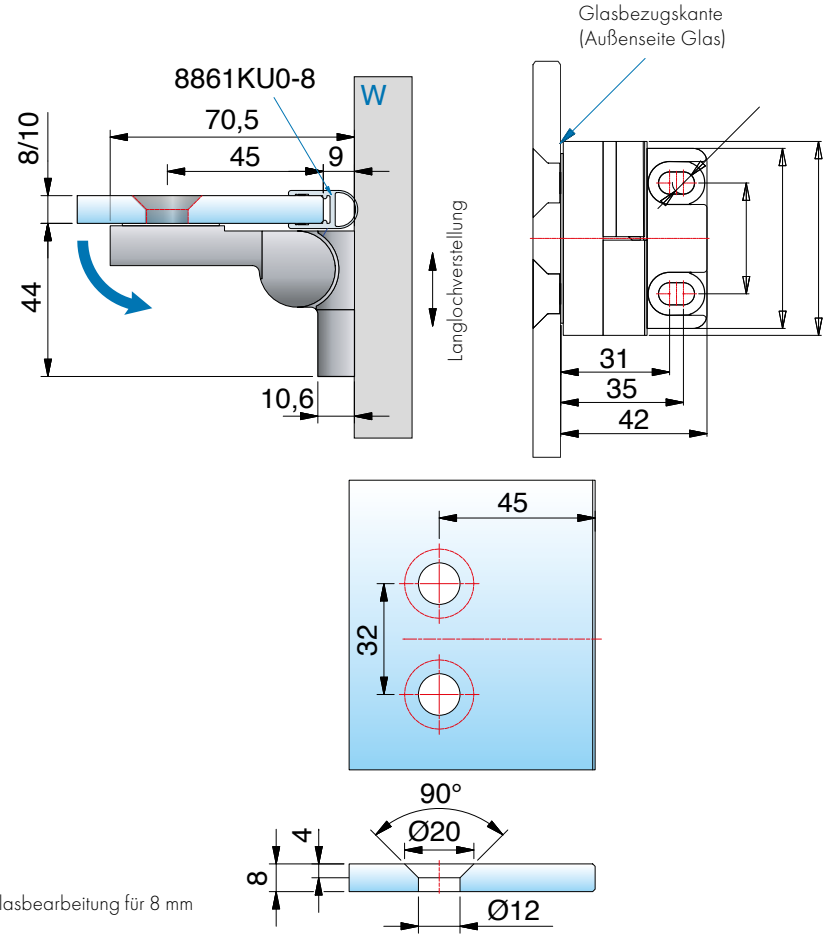

mit Dichtprofil 8861KU0-8-2010 (2500)

*Glasbearbeitung für 8 mm

ST = Seitenteil | TF = Türflügel | W = Wand

8368ZN-L Glas-Wand 90°

MADE IN GERMANY



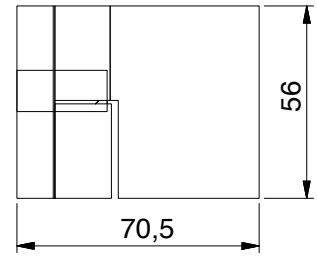

Art.-Nr.	Glasdicke
8368__-L	8/10 mm

Oberfläche	
ZN5	glanzverchromt
ZNPVD22	Edelstahloptik
ZN135	tiefschwarz matt

Merkmale

mit Hebe-Senk-Funktion, links montiert, 90° nach außen öffnend, Glasbefestigung flächenbündig, Wandbefestigung innen mit Langlochverstellung, verdeckte Verschraubung mit Abdeckkappe, Punkthalter unabhängig voneinander ± 2 mm in jede Richtung verstellbar, Nulllage einstellbar

*Die Glasbearbeitung für 10 mm Glas können Sie bei unserer Anwendungstechnik anfordern.



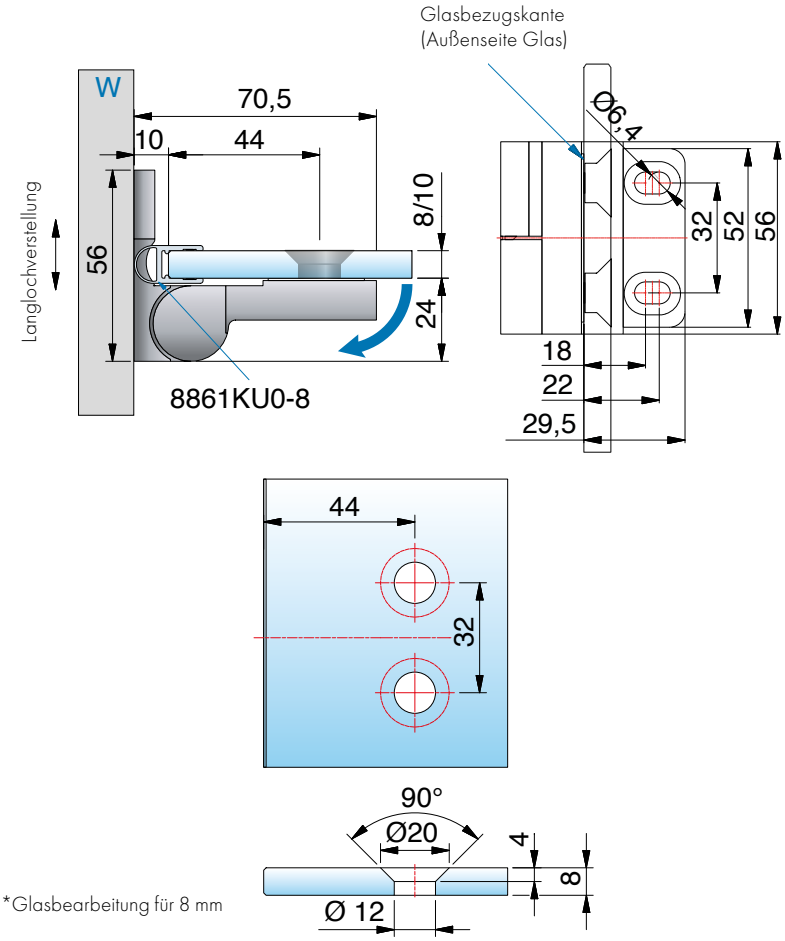

mit Dichtprofil 8861KU0-8-2010 (2500)

*Glasbearbeitung für 8 mm

ST = Seitenteil | TF = Türflügel | W = Wand

8368ZN-R Glas-Wand 90°

MADE IN GERMANY



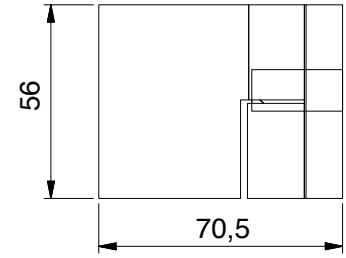

Merkmale

mit Hebe-Senk-Funktion, rechts montiert, 90° nach außen öffnend, Lasche innen, Glasbefestigung flächenbündig, Wandbefestigung außen mit Langlochverstellung,verdeckte Verschraubung mit Abdeckkappe, Punkthalter unabhängig voneinander ± 2 mm in jede Richtung verstellbar, Nulllage einstellbar

*Die Glasbearbeitung für 10 mm Glas können Sie bei unserer Anwendungstechnik anfordern.

Art.-Nr.		Glasdicke
8368__-R		8/10 mm
Oberfläche		
	ZN5	glanzverchromt
	ZNPVD22	Edelstahloptik
	ZN135	tiefschwarz matt



mit Dichtprofil 8861KU0-8-2010 (2500)

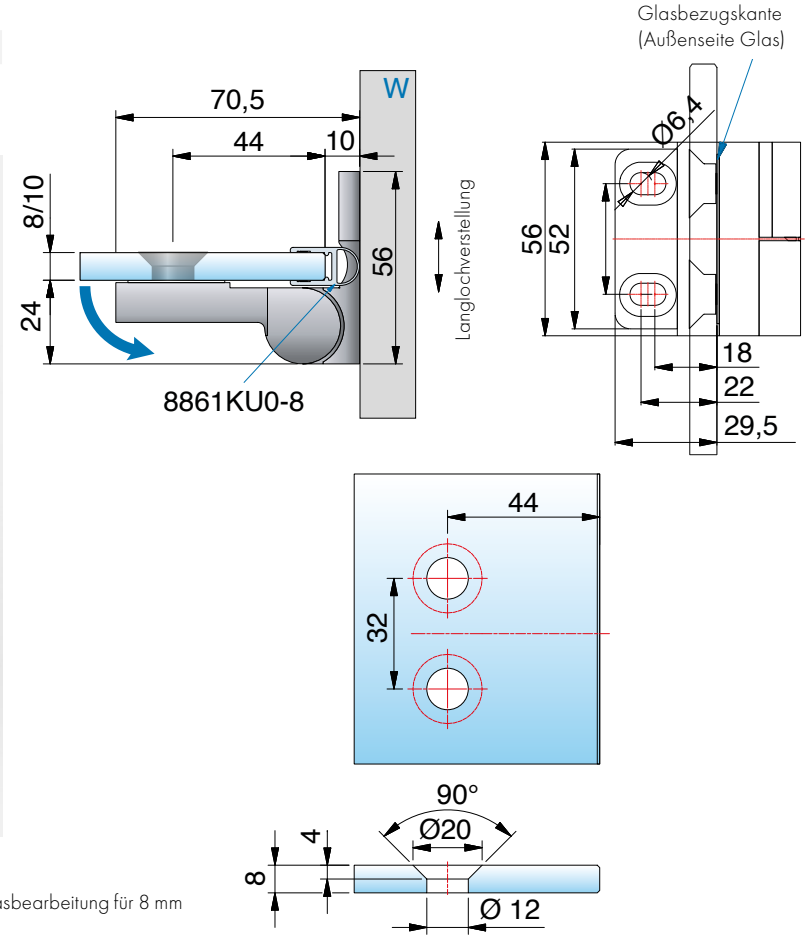

*Glasbearbeitung für 8 mm

ST = Seitenteil | TF = Türflügel | W = Wand

8362ZN-L Glas-Glas 180°

MADE IN GERMANY



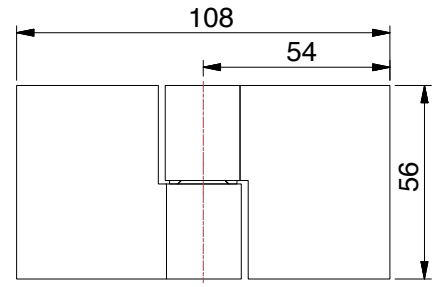

Art.-Nr.		Glasdicke
8362__-L		8/10 mm
Oberfläche		
	ZN5	glanzverchromt
	ZNPVD22	Edelstahloptik
	ZN135	tiefschwarz matt

Merkmale
mit Hebe-Senk-Funktion, links montiert, 90° nach außen öffnend, Glasbefestigung flächenbündig, verdeckte Verschraubung mit Abdeckkappe, Punkthalter unabhängig voneinander ± 2 mm in jede Richtung verstellbar, Nulllage einstellbar
*Die Glasbearbeitung für 10 mm Glas können Sie bei unserer Anwendungstechnik anfordern.

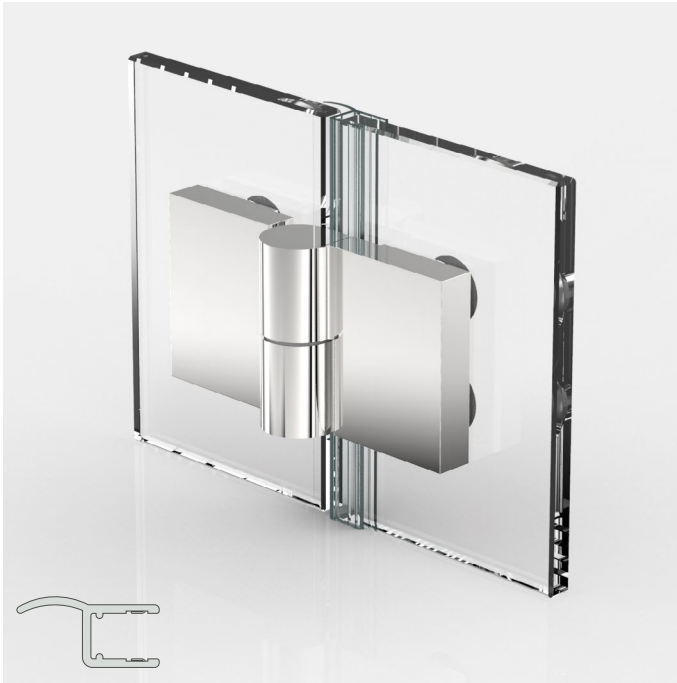

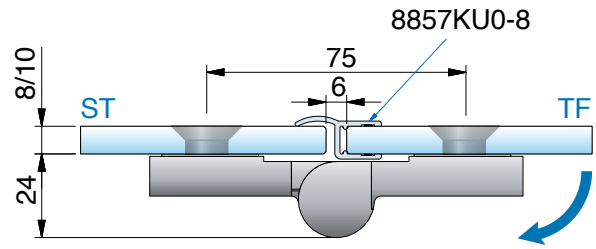

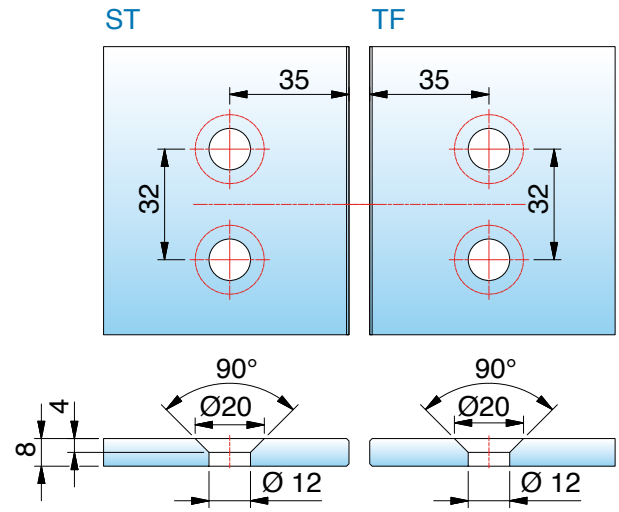

mit Dichtprofil 8857KU0-8-2010 (2500)

*Glasbearbeitung für 8 mm

ST = Seitenteil | TF = Türflügel | W = Wand

8362ZN-R Glas-Glas 180°

MADE IN GERMANY



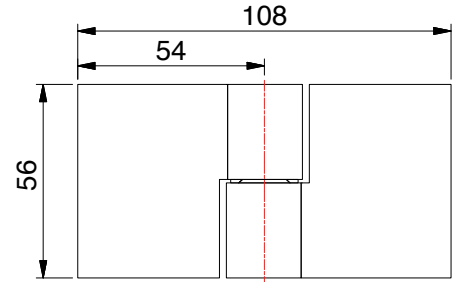

Art.-Nr.		Glasdicke
8362__-R		8/10 mm
Oberfläche		
	ZN5	glanzverchromt
	ZNPVD22	Edelstahloptik
	ZN135	tiefschwarz matt



Merkmale
mit Hebe-Senk-Funktion, rechts montiert, 90° nach außen öffnend, Glasbefestigung flächenbündig, verdeckte Verschraubung mit Abdeckkappe, Punkthalter unabhängig voneinander ± 2 mm in jede Richtung verstellbar, Nulllage einstellbar
*Die Glasbearbeitung für 10 mm Glas können Sie bei unserer Anwendungstechnik anfordern.

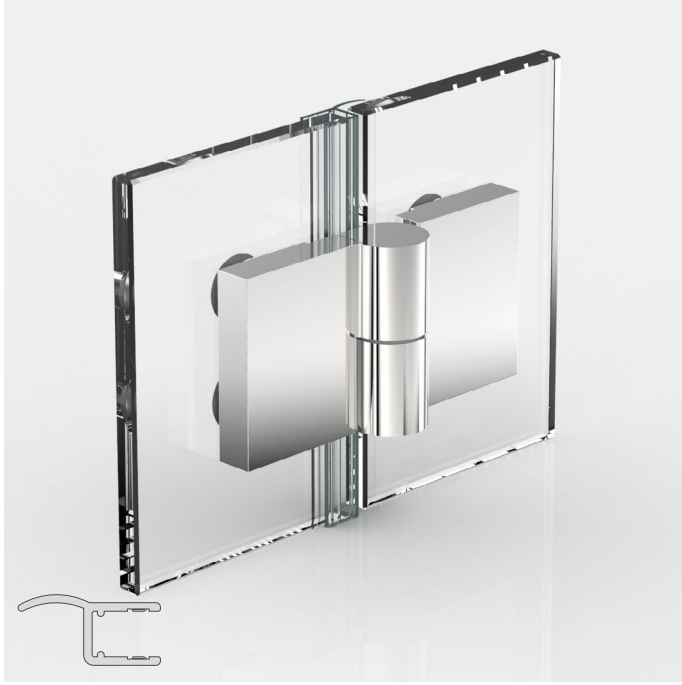

mit Dichtprofil 8857KU0-8-2010 (2500)

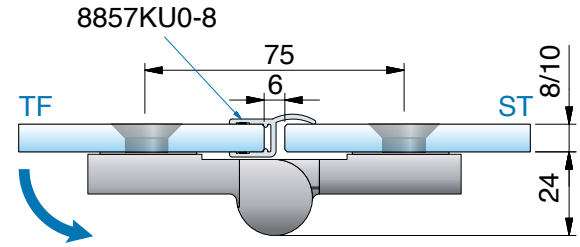

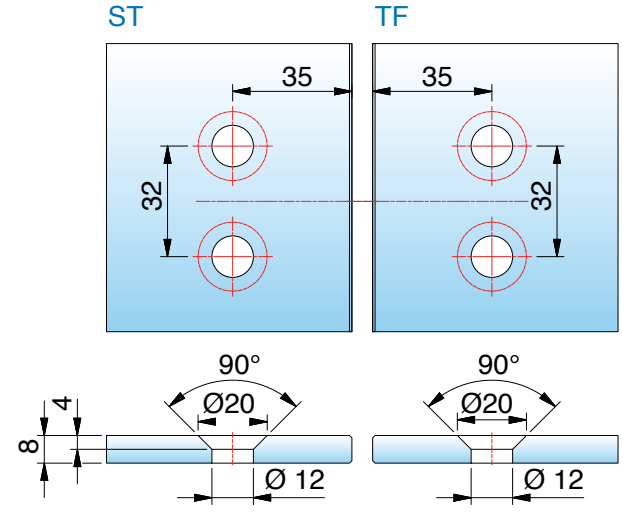

*Glasbearbeitung für 8 mm

ST = Seitenteil | TF = Türflügel | W = Wand

8364ZN-L Glas-Glas 135°

MADE IN GERMANY



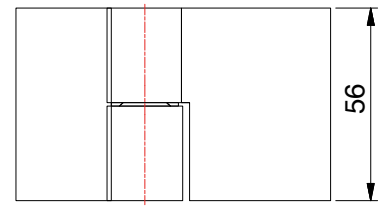

Art.-Nr.	Glasdicke
8364__-L	8/10 mm

Oberfläche	
ZN5	glanzverchromt
ZNPVD22	Edelstahloptik
ZN135	tiefschwarz matt

Merkmale
mit Hebe-Senk-Funktion, links montiert, 180° nach außen öffnend (2. Nulllage), Glasbefestigung flächenbündig, verdeckte Verschraubung mit Abdeckkappe, Punkthalter unabhängig voneinander ± 2 mm in jede Richtung verstellbar, Nulllage einstellbar
*Die Glasbearbeitung für 10 mm Glas können Sie bei unserer Anwendungstechnik anfordern.



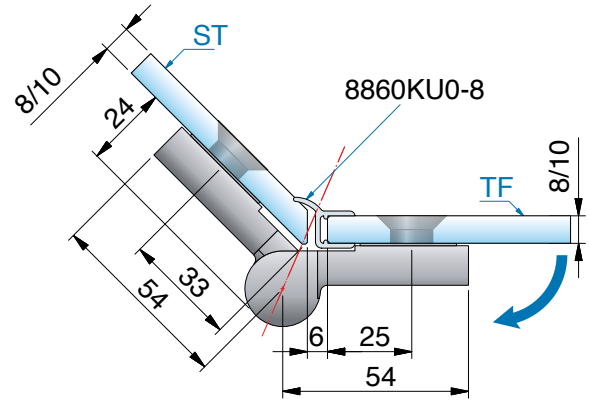

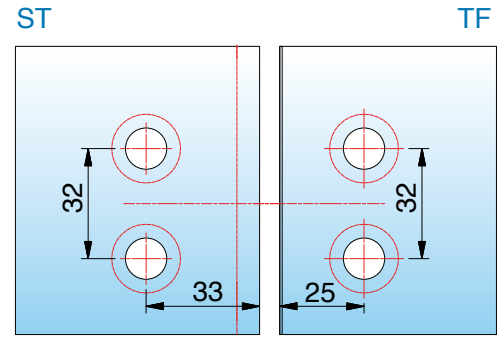

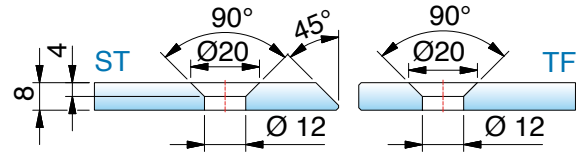

mit Dichtprofil 8860KU0-8-2010 (2500)

*Glasbearbeitung für 8 mm

ST = Seitenteil | TF = Türflügel | W = Wand

8364ZN-R Glas-Glas 135°

MADE IN GERMANY



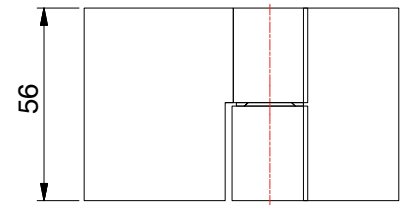

Merkmale

mit Hebe-Senk-Funktion, rechts montiert, 180° nach außen öffnend (2. Nulllage), Glasbefestigung flächenbündig, verdeckte Verschraubung mit Abdeckkappe, Punkthalter unabhängig voneinander ± 2 mm in jede Richtung verstellbar, Nulllage einstellbar

*Die Glasbearbeitung für 10 mm Glas können Sie bei unserer Anwendungstechnik anfordern.

Art.-Nr.	Glasdicke
8364__-R	8/10 mm



Oberfläche	
ZN5	glanzverchromt
ZNPVD22	Edelstahloptik
ZN135	tiefschwarz matt



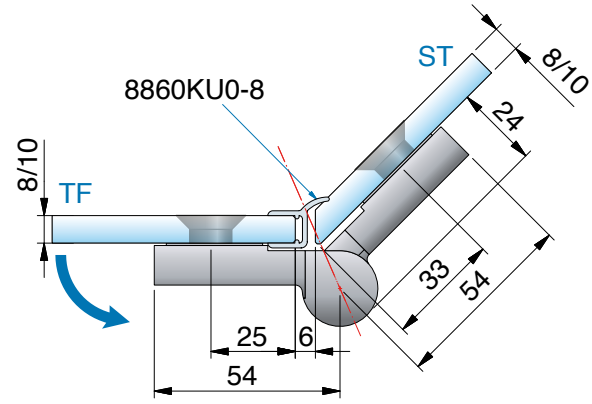

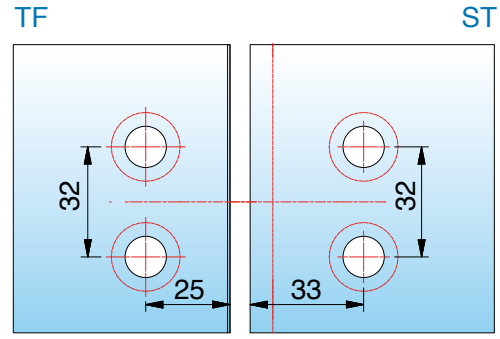

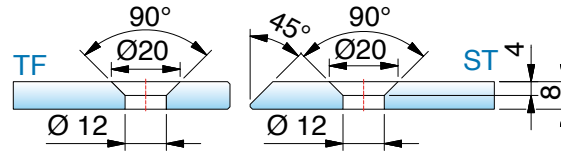

mit Dichtprofil 8860KU0-8-2010 (2500)

*Glasbearbeitung für 8 mm

ST = Seitenteil | TF = Türflügel | W = Wand

8380ZN Glas-Wand 90° - Lasche außen

MADE IN GERMANY



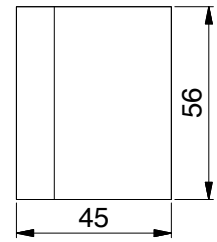

Merkmale
Lasche außen mit Langlochverstellung, Abdeckkappe, Punkthalter ± 2 mm in jede Richtung verstellbar

Glasbearbeitung für 8/10 mm Glas

Art.-Nr.	Glasdicke
8380__	8/10 mm

Oberfläche	
ZN5	glanzverchromt
ZNPVD22	Edelstahloptik
ZN135	tiefschwarz matt

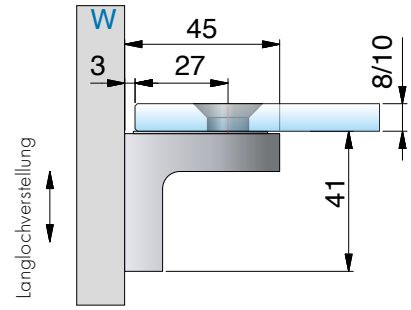



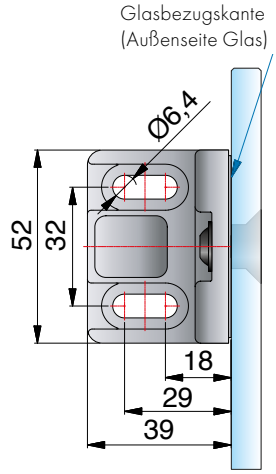

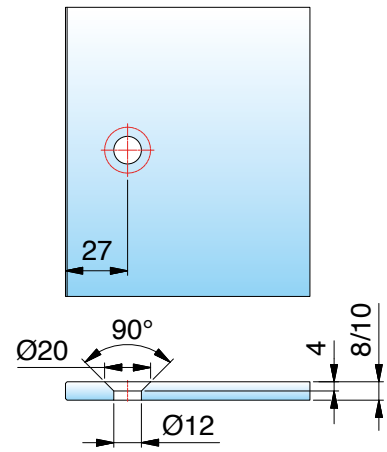

Glasbearbeitung für 8mm Glas

ST = Seitenteil | TF = Türflügel | W = Wand

8381ZN Glas-Wand 90° - Lasche innen

MADE IN GERMANY



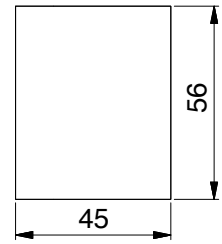

Merkmale
Lasche innen mit Langlochverstellung, Abdeckkappe, Punkthalter ± 2 mm in jede Richtung verstellbar

Glasbearbeitung für 8/10 mm Glas

Art.-Nr.	Glasdicke
8381__	8/10 mm

Oberfläche	
ZN5	glanzverchromt
ZNPVD22	Edelstahloptik
ZN135	tiefschwarz matt

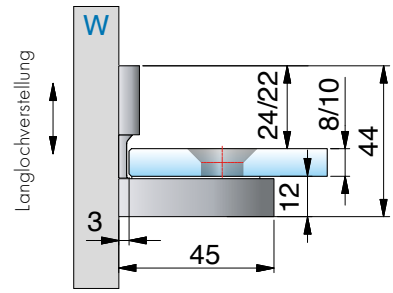



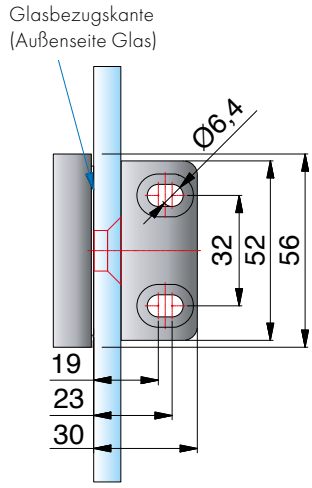

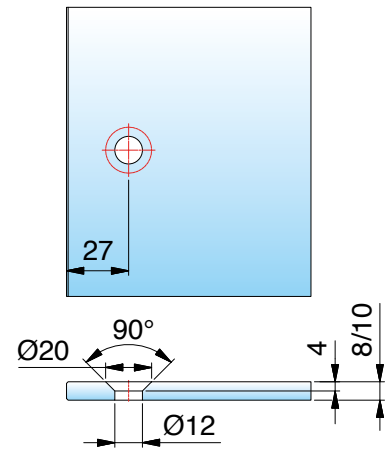

Glasbearbeitung für 8mm Glas

ST = Seitenteil | TF = Türflügel | W = Wand

8382ZN Glas-Glas 90°

MADE IN GERMANY



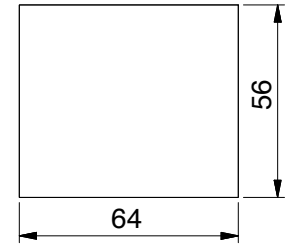

Art.-Nr.	Glasdicke
8382__	8/10 mm



Oberfläche	
ZN5	glanzverchromt
ZNPVD22	Edelstahloptik
ZN135	tiefschwarz matt

Merkmale

Abdeckkappe, Punkthalter ± 2 mm, in jede Richtung verstellbar

Glasbearbeitung für 8/10 mm Glas

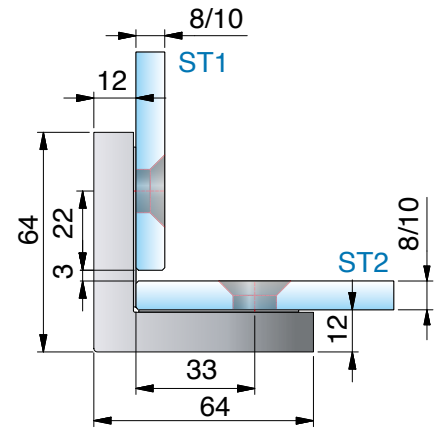



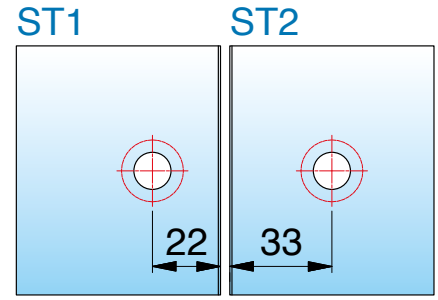

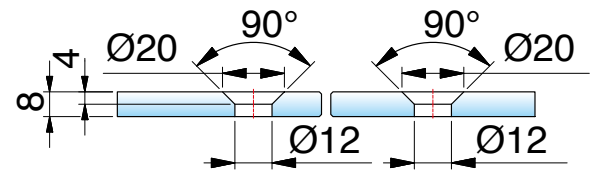

Glasbearbeitung für 8mm Glas





Abbildung Ausführung in Sonderfarbe

NIVELLO – mit Gegenplatte

NIVELLO vereint die besonderen technischen Möglichkeiten von NIVELLO^{+} mit einer einfachen Glasbearbeitung durch die Verwendung einer flachen Gegenplatte. Das System spielt seine Stärken z.B. bei der Verwendung von Badewannen-Faltwänden optimal aus.

- Wand-Anschraubplatte innen oder außen
- Glasbefestigung mit Gegenplatte
- Beschlag rechts und links montierbar
- für 6/8 und 10 mm Glas
- innerhalb der Bohrung gute Verstellbarkeit
- stufenlos einstellbare Nulllage
- Wandbefestigung mit Langlochverstellung
- keine sichtbare Verschraubung

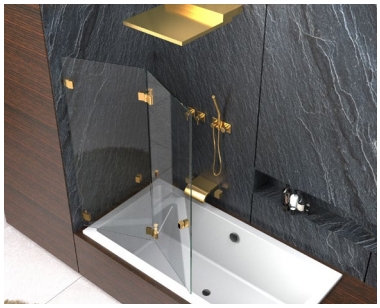

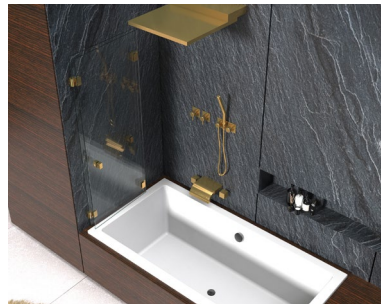



Abbildung Ausführung in Sonderfarbe

- verschiedene Faltanlagen möglich

Alle Anschlagtürbänder sind mit Dichtprofilen zu verbauen, um Beschädigungen am Glas zu vermeiden. Bitte beachten Sie unseren Montagehinweise-Flyer auf www.pauli.de.

Montageanleitung finden Sie hier:

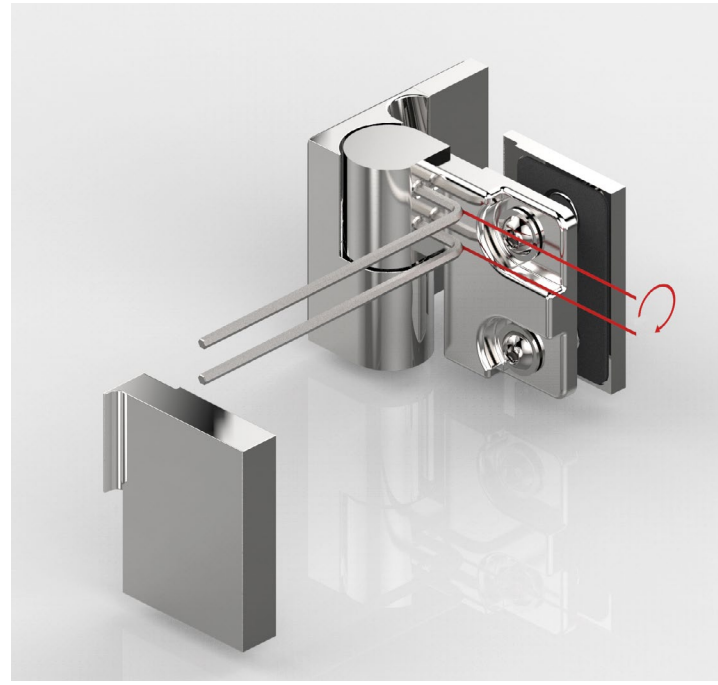

- stufenlos einstellbare Nulllage





- Anschraubplatte innen oder Anschraubplatte außen
- DIN links und DIN rechts nach innen oder außen hin öffnend erhältlich

8361ZN-L Glas-Wand 90°

MADE IN GERMANY



Art.-Nr.		Glasdicke
8361__-L		6/8/10 mm
Oberfläche		
	ZN5	glanzverchromt
	ZNPVD22	Edelstahloptik
	ZN135	tiefschwarz matt



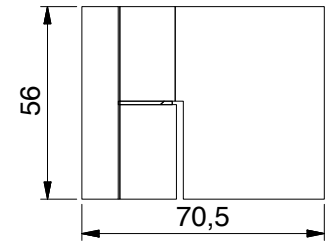

Merkmale
mit Hebe-Senk-Funktion, 90° nach außen oder innen öffnend, Glasbefestigung mit Gegenplatte, Wandbefestigung außen oder innen mit Langlochverstellung, verdeckte Verschraubung mit Abdeckkappe, für beide Situationen montierbar, stufenlose Nulllageneinstellung
*Die Glasbearbeitung für 6 / 10 mm Glas können Sie bei unserer Anwendungstechnik anfordern.

1. links montiert,
90° nach außen öffnend,
Lasche außen

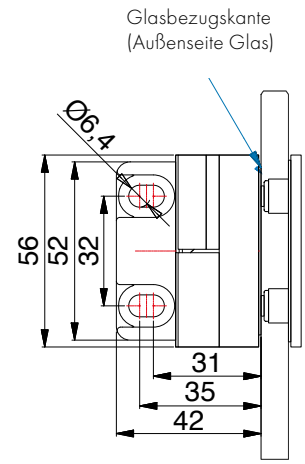

2. rechts montiert,
90° nach innen öffnend,
Lasche innen

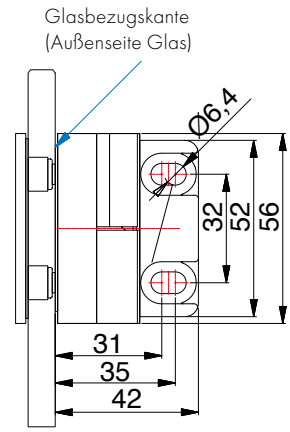

ST = Seitenteil | TF = Türflügel | W = Wand

8361ZN-L Glas-Wand 90°

MADE IN GERMANY

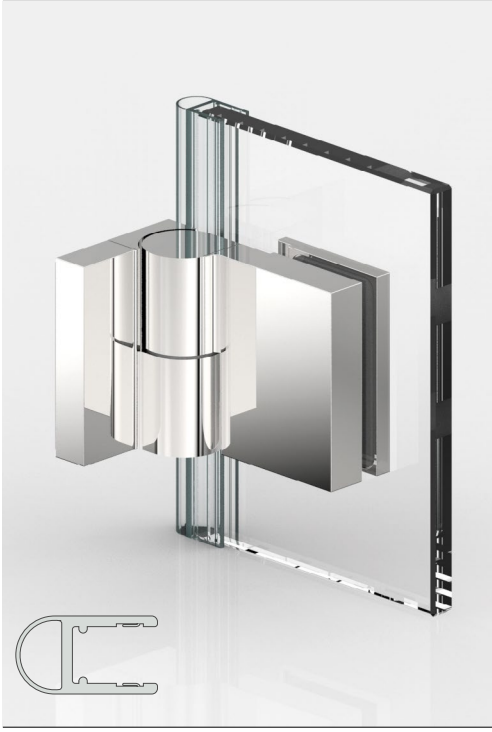

1. links montiert, 90° nach außen öffnend, Lasche außen
mit Dichtprofil 8861KU0-8-2010 (2500)

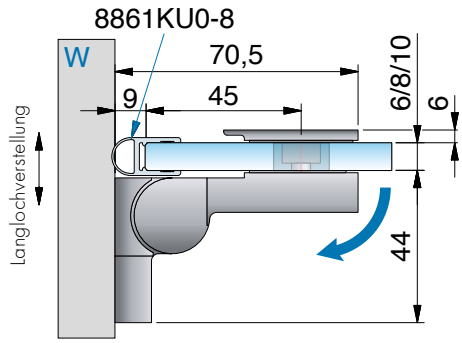

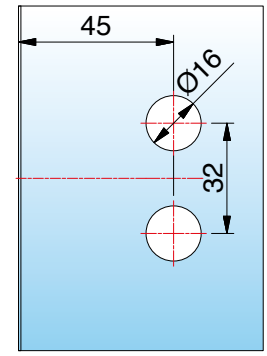

*Glasbearbeitung für 8 mm

2. rechts montiert, 90° nach innen öffnend, Lasche innen
mit Dichtprofil 8861KU0-8-2010 (2500)

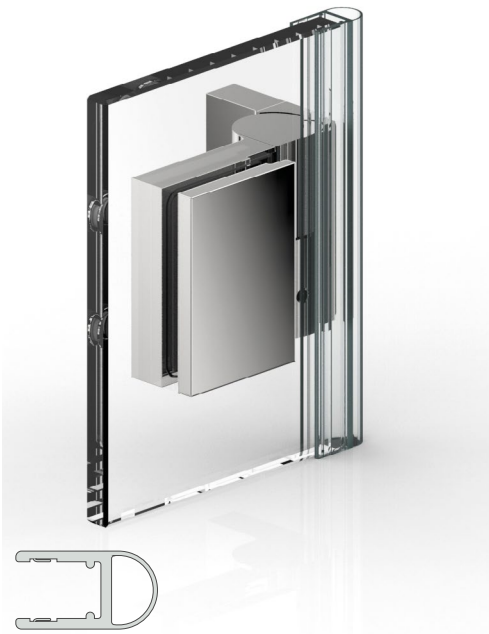

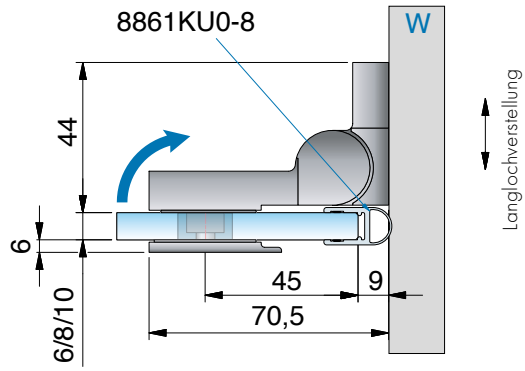

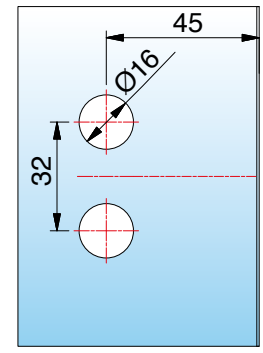

*Glasbearbeitung für 8 mm

ST = Seitenteil | TF = Türflügel | W = Wand

8361ZN-R

MADE IN GERMANY



Art.-Nr.	Glasdicke
8361__-R	6/8/10 mm

Oberfläche	
ZN5	glanzverchromt
ZNPVD22	Edelstahloptik
ZN135	tiefschwarz matt



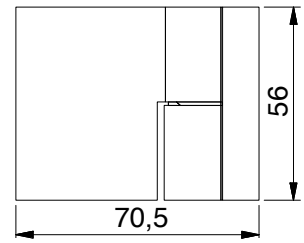

Merkmale
mit Hebe-Senk-Funktion, 90° nach außen oder innen öffnend, Glasbefestigung mit Gegenplatte, Wandbefestigung außen oder innen mit Langlochverstellung, verdeckte Verschraubung mit Abdeckkappe, für beide Situationen montierbar, stufenlose Nulllageneinstellung
*Die Glasbearbeitung für 6 / 10 mm Glas können Sie bei unserer Anwendungstechnik anfordern.

1. rechts montiert,
90° nach außen öffnend,
Lasche außen

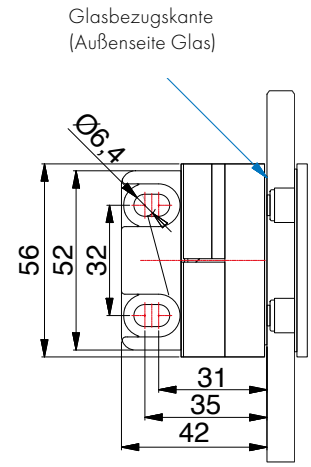

2. links montiert,
90° nach innen öffnend,
Lasche innen

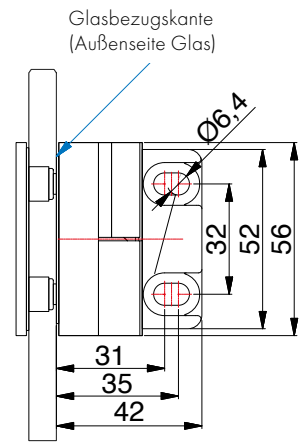

ST = Seitenteil | TF = Türflügel | W = Wand

8361ZN-R

MADE IN GERMANY

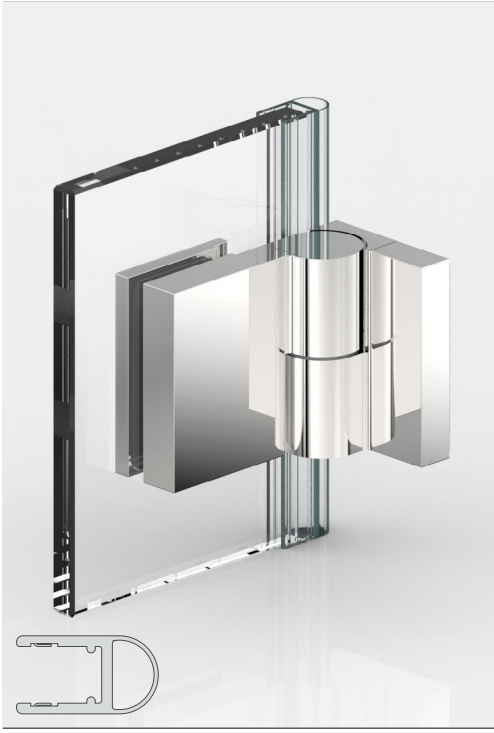

1. rechts montiert, 90° nach außen öffnend, Lasche außen
mit Dichtprofil 8861KU0-8-2010 (2500)

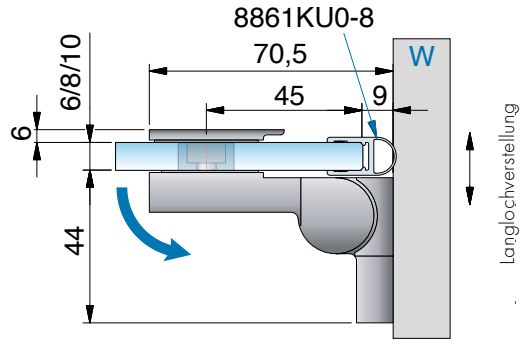

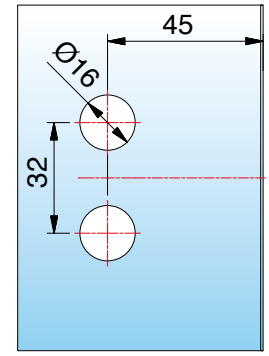

*Glasbearbeitung für 8 mm

2. links montiert, 90° nach innen öffnend, Lasche innen
mit Dichtprofil 8861KU0-8-2010 (2500)

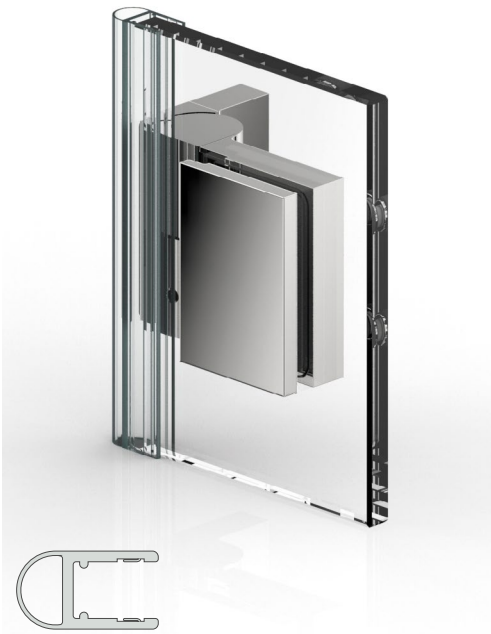

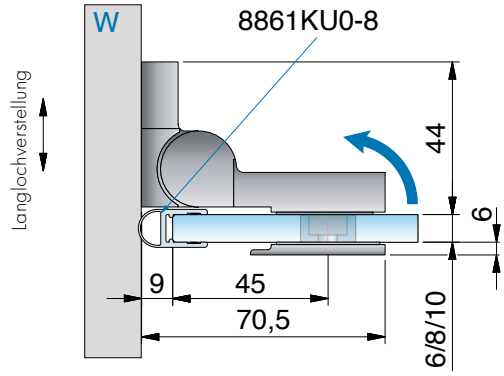

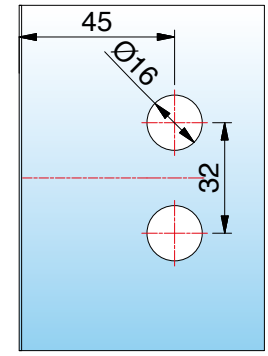

*Glasbearbeitung für 8 mm

ST = Seitenteil | TF = Türflügel | W = Wand

8369ZN-L

MADE IN GERMANY



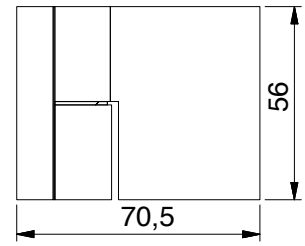

Art.-Nr.		Glasdicke
8369__-L		6/8/10 mm
Oberfläche		
	ZN5	glanzverchromt
	ZNPVD22	Edelstahloptik
	ZN135	tiefschwarz matt

Merkmale
mit Hebe-Senk-Funktion, 90° nach außen öffnend, Glasbefestigung mit Gegenplatte, Wandbefestigung innen mit Langlochverstellung, verdeckte Verschraubung mit Abdeckkappe, für beide Situationen montierbar, stufenlose Nulllageneinstellung
*Die Glasbearbeitung für 6 / 10 mm Glas können Sie bei unserer Anwendungstechnik anfordern.

links montiert, 90° nach außen öffnend, Lasche innen
mit Dichtprofil 8861KU0-8-2010 (2500)

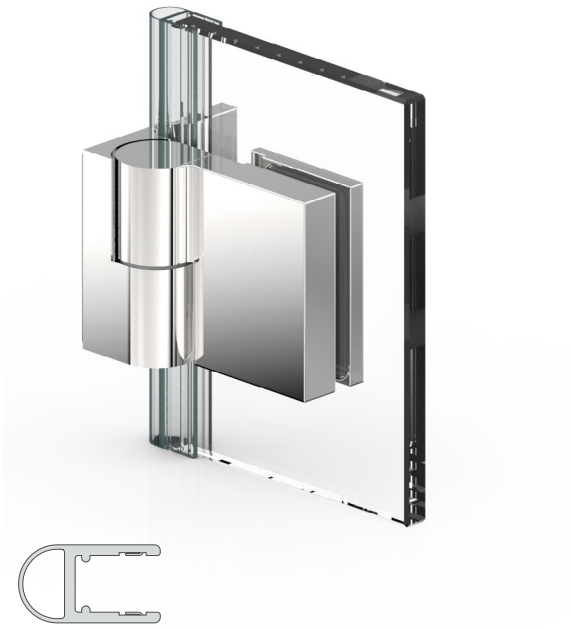

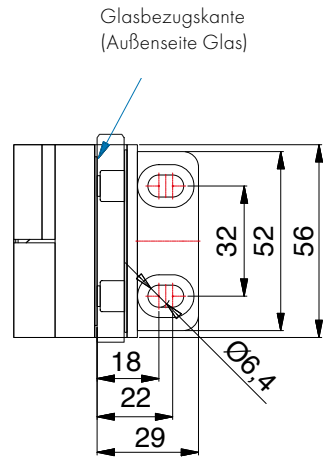

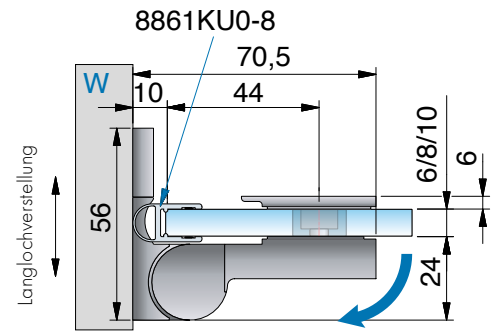

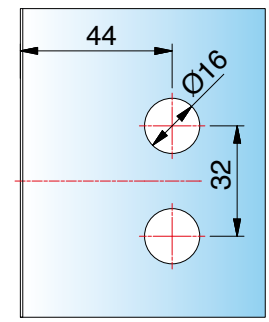

*Glasbearbeitung für 8 mm

ST = Seitenteil | TF = Türflügel | W = Wand

8369ZN-R Glas-Wand 90°

MADE IN GERMANY



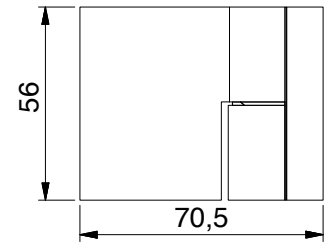

Art.-Nr.	Glasdicke
8369__-R	6/8/10 mm



Oberfläche		
	ZN5	glanzverchromt
	ZNPVD22	Edelstahloptik
	ZN135	tiefschwarz matt

Merkmale
mit Hebe-Senk-Funktion, 90° nach außen öffnend, Glasbefestigung mit Gegenplatte, Wandbefestigung innen mit Langlochverstellung, verdeckte Verschraubung mit Abdeckkappe, für beide Situationen montierbar, stufenlose Nulllageneinstellung
*Die Glasbearbeitung für 6 / 10 mm Glas können Sie bei unserer Anwendungstechnik anfordern.

rechts montiert, 90° nach außen öffnend, Lasche innen
mit Dichtprofil 8861KU0-8-2010 (2500)

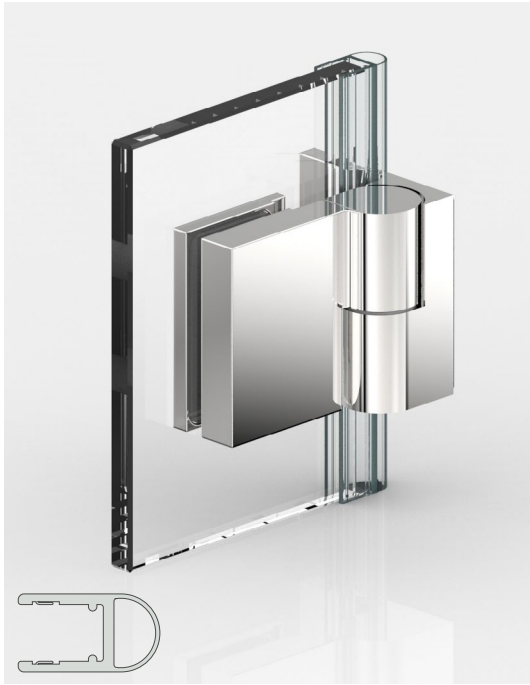

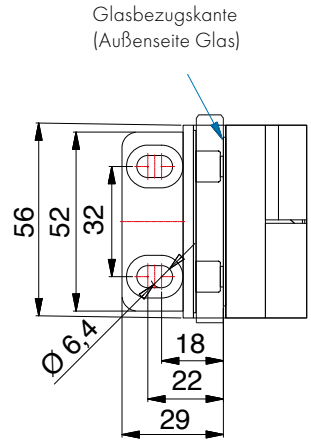

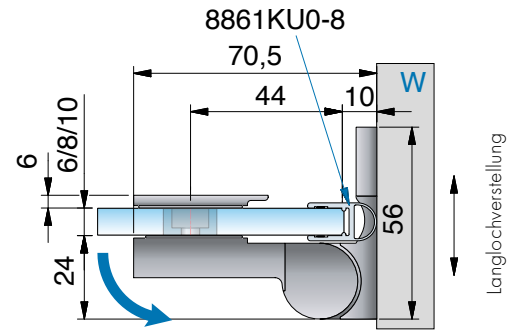

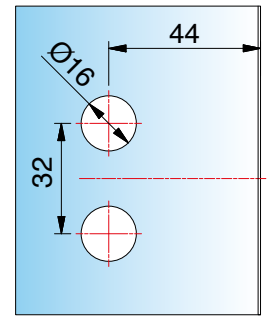

*Glasbearbeitung für 8 mm

ST = Seitenteil | TF = Türflügel | W = Wand

8363ZN-L Glas-Glas 180°

MADE IN GERMANY



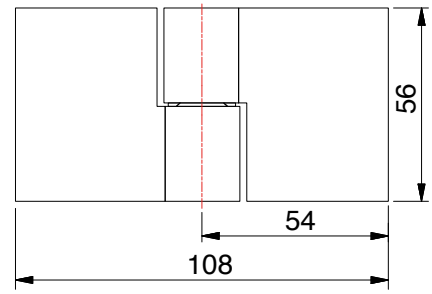

Art.-Nr.	Glasdicke
8363__-L	6/8/10 mm



Oberfläche	
ZN5	glanzverchromt
ZNPVD22	Edelstahloptik
ZN135	tiefschwarz matt

Merkmale

mit Hebe-Senk-Funktion, 90° nach außen oder innen öffnend, Glasbefestigung mit Gegenplatte, verdeckte Verschraubung mit Abdeckkappe, für beide Situationen montierbar, stufenlose Nulllageneinstellung

*Die Glasbearbeitung für 6 / 10 mm Glas können Sie bei unserer Anwendungstechnik anfordern.



8363ZN-L Glas-Glas 180°

MADE IN GERMANY



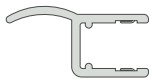

1. links montiert, 180° nach außen öffnend
mit Dichtprofil 8857KU0-8-2010 (2500)

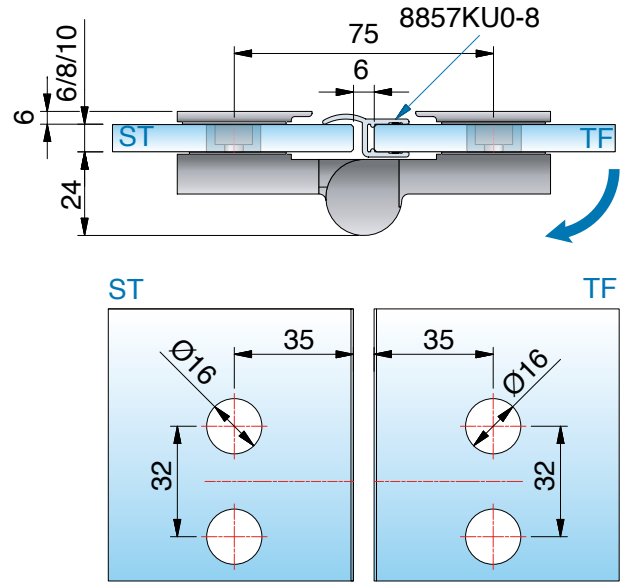

*Glasbearbeitung für 8 mm

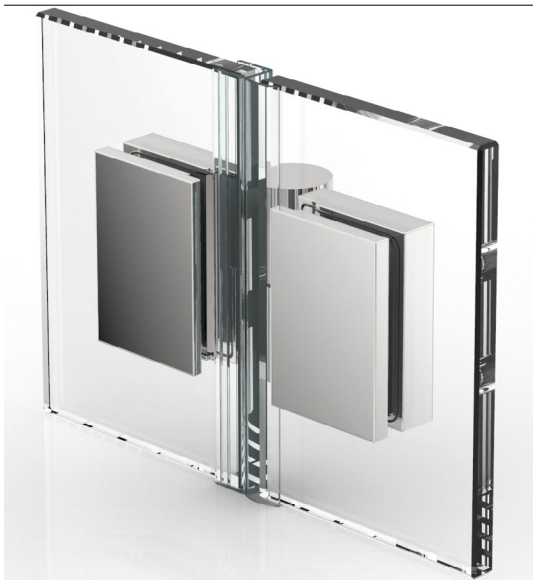

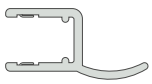

2. rechts montiert, 180° nach innen öffnend
mit Dichtprofil 8857KU0-8-2010 (2500)

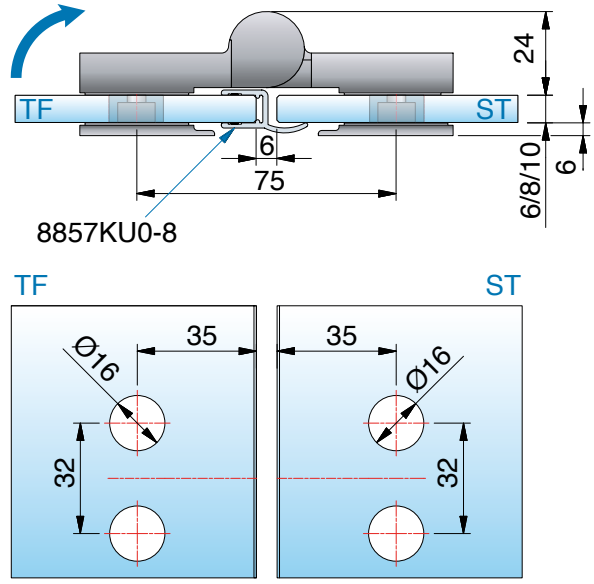

*Glasbearbeitung für 8 mm

ST = Seitenteil | TF = Türflügel | W = Wand

8363ZN-R Glas-Glas 180°

MADE IN GERMANY



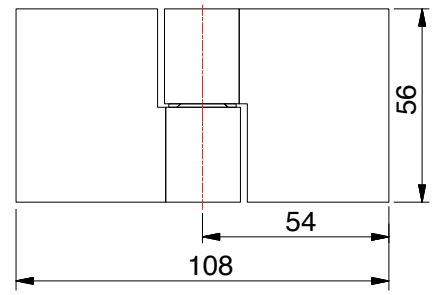

Art.-Nr.		Glasdicke
8363__-R		6/8/10 mm
Oberfläche		
ZN5	glanzverchromt	
ZNPVD22	Edelstahloptik	
ZN135	tiefschwarz matt	

Merkmale

mit Hebe-Senk-Funktion, 90° nach außen oder innen öffnend, Glasbefestigung mit Gegenplatte, verdeckte Verschraubung mit Abdeckkappe, für beide Situationen montierbar, stufenlose Nulllageneinstellung

*Die Glasbearbeitung für 6 / 10 mm Glas können Sie bei unserer Anwendungstechnik anfordern.



8363ZN-R Glas-Glas 180°

MADE IN GERMANY



1. links montiert, 180° nach außen öffnend
mit Dichtprofil 8857KU0-8-2010 (2500)

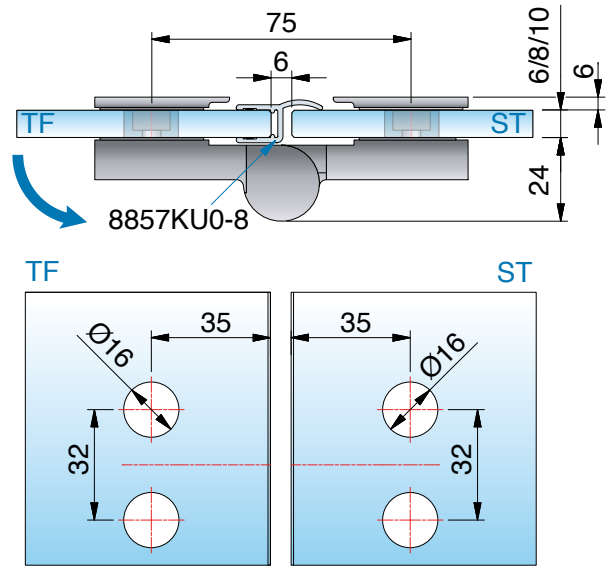

*Glasbearbeitung für 8 mm

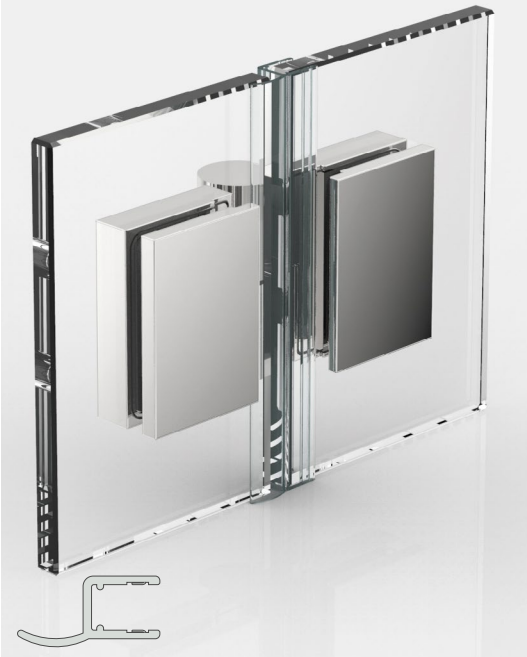

2. rechts montiert, 180° nach innen öffnend
mit Dichtprofil 8857KU0-8-2010 (2500)

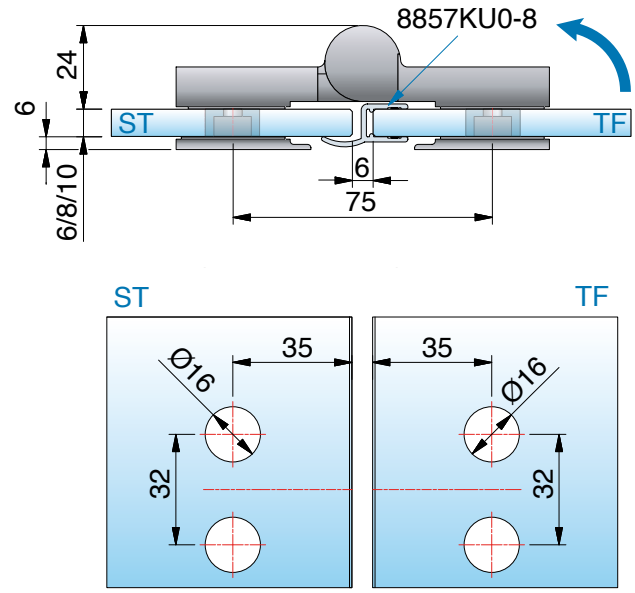

*Glasbearbeitung für 8 mm

ST = Seitenteil | TF = Türflügel | W = Wand

8365ZN-L Glas-Glas 135°

MADE IN GERMANY



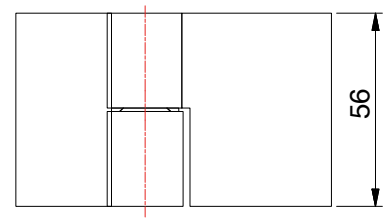

Art.-Nr.		Glasdicke
8365__-L		6/8/10 mm
Oberfläche		
	ZN5	glanzverchromt
	ZNPVD22	Edelstahloptik
	ZN135	tiefschwarz matt

Merkmale

mit Hebe-Senk-Funktion, 90° nach außen oder innen öffnend, Glasbefestigung mit Gegenplatte, verdeckte Verschraubung mit Abdeckkappe, für beide Situationen montierbar, stufenlose Nulllageneinstellung

*Die Glasbearbeitung für 6 / 10 mm Glas können Sie bei unserer Anwendungstechnik anfordern.



8365ZN-L Glas-Glas 135°

MADE IN GERMANY



1. links montiert, 180° nach außen öffnend (2. Nulllage)
mit Dichtprofil 8860KU0-8-2010 (2500)

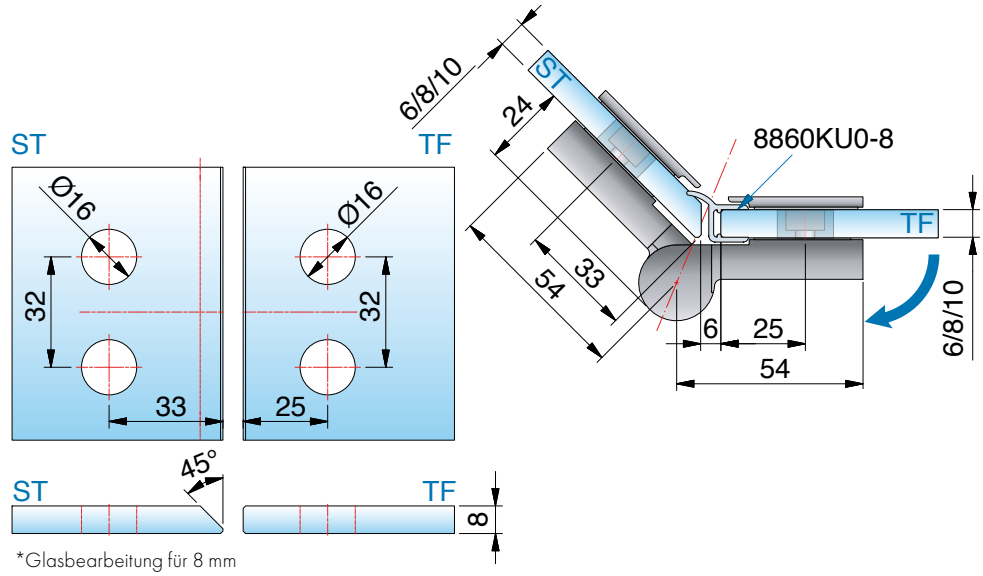



2. rechts montiert, 135° nach innen öffnend
mit Dichtprofil 8861KU0-8-2010 (2500)

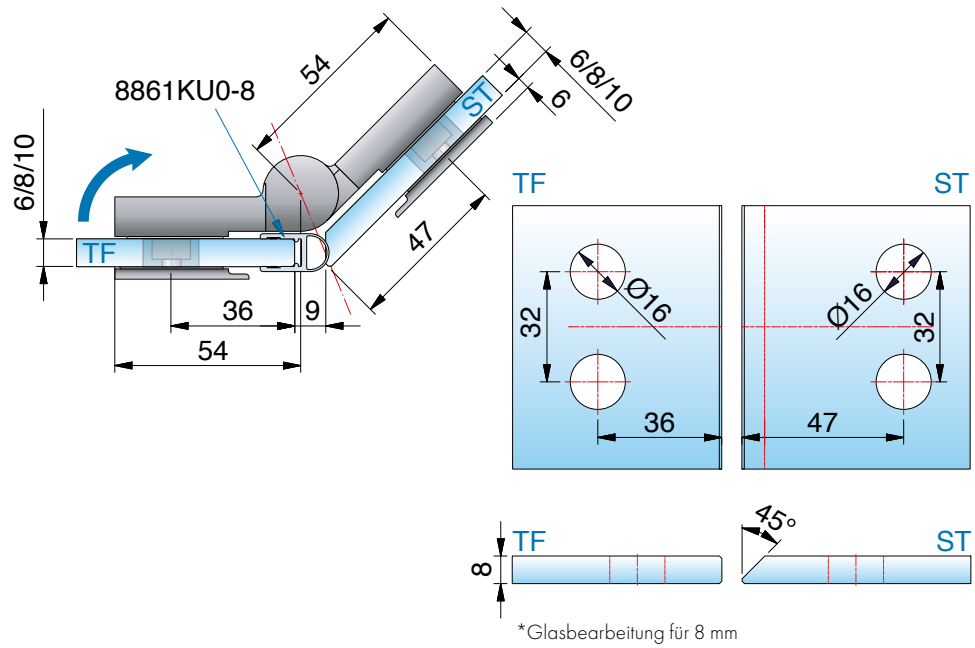

ST = Seitenteil | TF = Türflügel | W = Wand

NIVELLO

8365ZN-R Glas-Glas 135°

MADE IN GERMANY



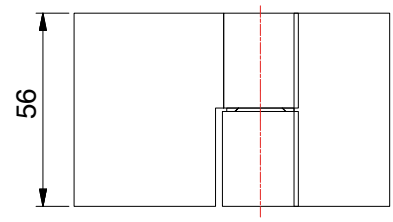

Art.-Nr.		Glasdicke
8365__-R		6/8/10 mm
Oberfläche		
	ZN5	glanzverchromt
	ZNPVD22	Edelstahloptik
	ZN135	tiefschwarz matt

Merkmale

mit Hebe-Senk-Funktion, 90° nach außen oder innen öffnend, Glasbefestigung mit Gegenplatte, verdeckte Verschraubung mit Abdeckkappe, für beide Situationen montierbar, stufenlose Nulllageneinstellung

*Die Glasbearbeitung für 6 / 10 mm Glas können Sie bei unserer Anwendungstechnik anfordern.



8365ZN-R Glas-Glas 135°

MADE IN GERMANY



1. rechts montiert, 180° nach außen öffnend (2. Nulllage)
mit Dichtprofil 8860KU0-8-2010 (2500)

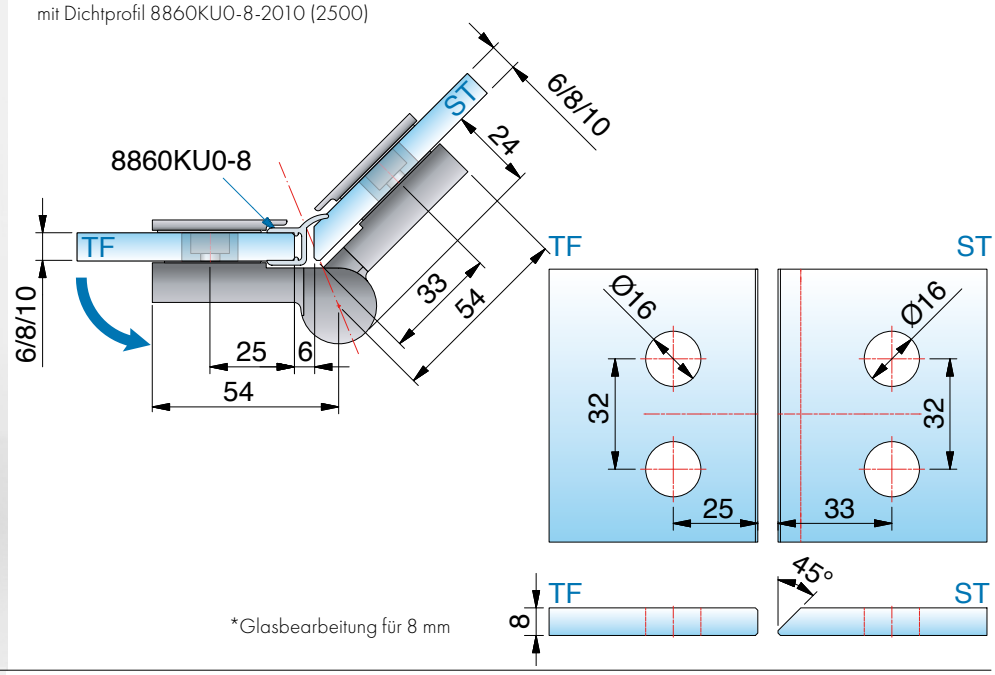

*Glasbearbeitung für 8 mm



2. links montiert, 135° nach innen öffnend
mit Dichtprofil 8861KU0-8-2010 (2500)

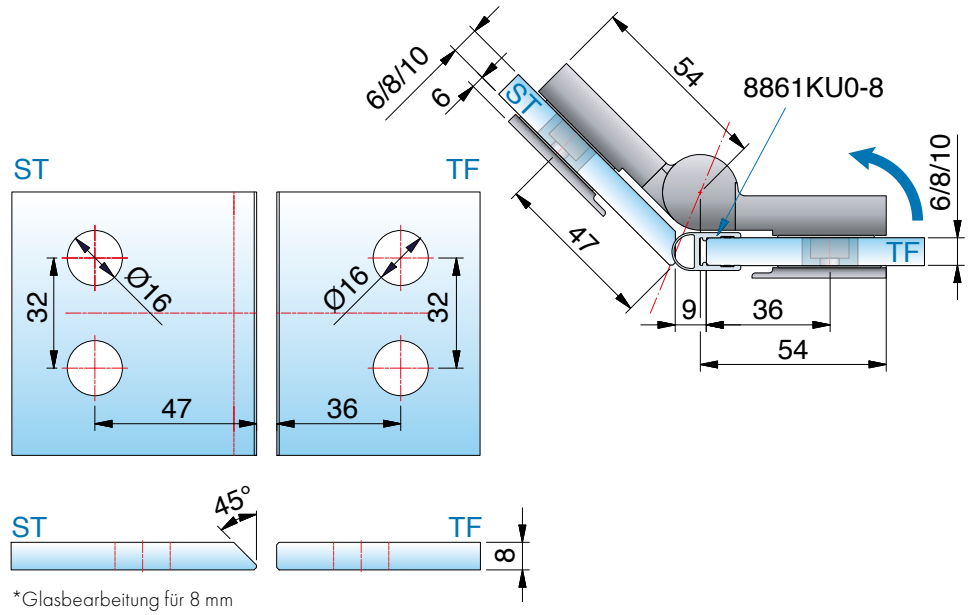

*Glasbearbeitung für 8 mm

ST = Seitenteil | TF = Türflügel | W = Wand

NIVELLO

8367ZN-L Glas-Glas 90°

MADE IN GERMANY



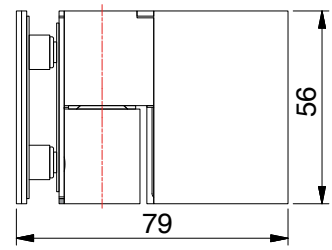

Art.-Nr.	Glasdicke
8367__-L	6/8/10 mm

Oberfläche

ZN5	glanzverchromt
ZNPVD22	Edelstahloptik
ZN135	tiefschwarz matt

Merkmale
mit Hebe-Senk-Funktion, 90° nach innen öffnend, Glasbefestigung mit Gegenplatte, verdeckte Verschraubung mit Abdeckkappe, stufenlose Nulllageneinstellung
*Die Glasbearbeitung für 6 / 10 mm Glas können Sie bei unserer Anwendungstechnik anfordern.

links montiert, 90° nach innen öffnend
mit 8861KU0-8-2010 (2500)

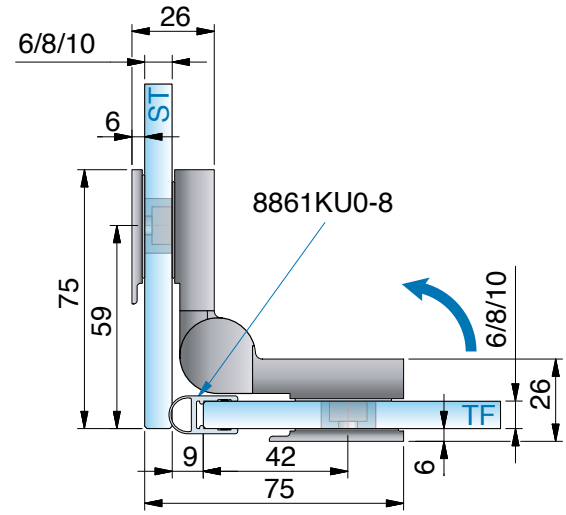



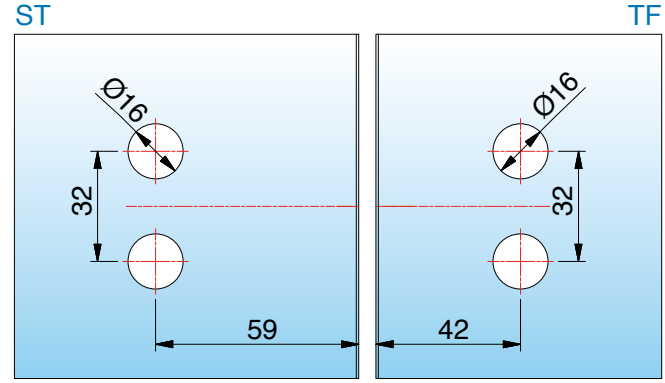

*Glasbearbeitung für 8 mm

ST = Seitenteil | TF = Türflügel | W = Wand

8367ZN-R Glas-Glas 90°

MADE IN GERMANY



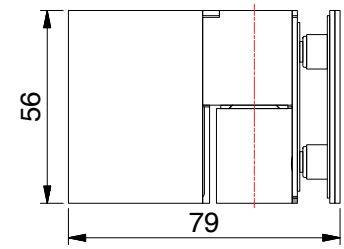

Art.-Nr.		Glasdicke
8367__-R		6/8/10 mm
Oberfläche		
	ZN5	glanzverchromt
	ZNPVD22	Edelstahloptik
	ZN135	tiefschwarz matt

Merkmale
mit Hebe-Senk-Funktion, 90° nach innen öffnend, Glasbefestigung mit Gegenplatte, verdeckte Verschraubung mit Abdeckkappe, stufenlose Nulllageneinstellung
*Die Glasbearbeitung für 6 / 10 mm Glas können Sie bei unserer Anwendungstechnik anfordern.

rechts montiert, 90° nach innen öffnend
mit Dichtprofil 8861KU0-8-2010 (2500)

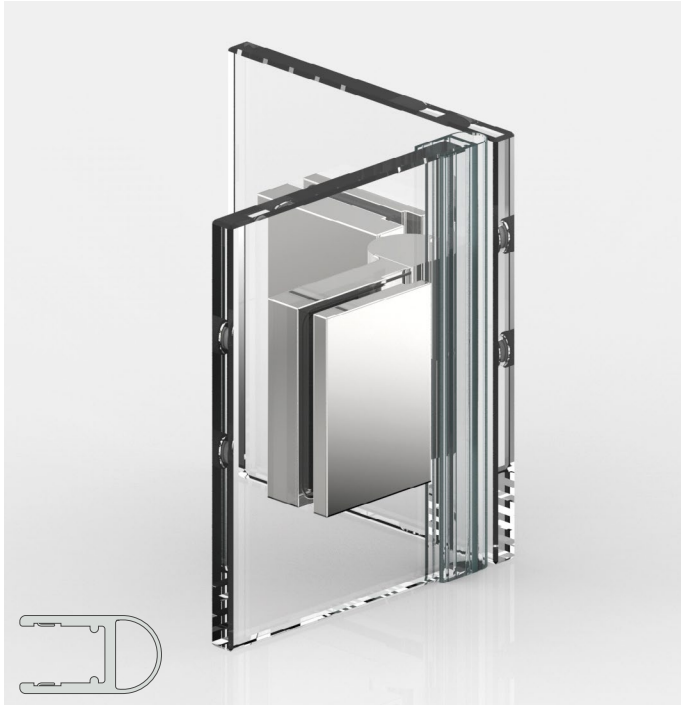

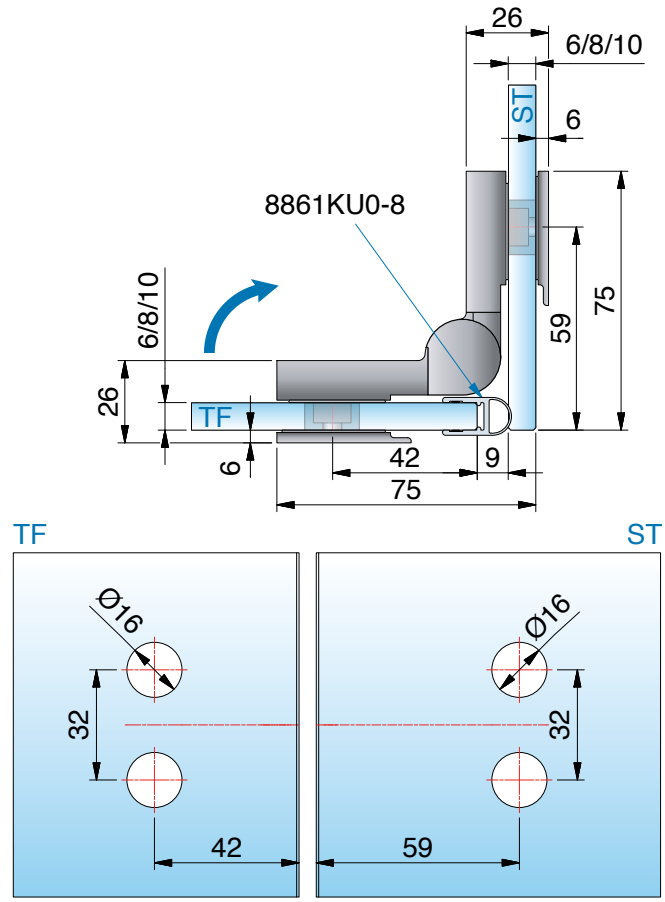

*Glasbearbeitung für 8 mm

ST = Seitenteil | TF = Türflügel | W = Wand

erhältliche **Oberflächen**



ZN5
glanzverchromt

Eine Kompatibilitätstabelle zu den Armaturenherstellern und deren Farben finden Sie auf Seite 14





passende **Winkelverbinder**

für FLUTURE finden Sie auf Seite 346.

MADE
IN
GERMANY



FLUTURE

Duschtürband



FLUTURE – stilsicher: ästhetisch und funktional

MADE IN GERMANY

FLUTURE ist Kubismus pur: Durch die Anordnung der Beschläge im oberen und unteren Bereich des Glastürflügels entsteht ein Höchstmaß an Transparenz und Funktionalität. Das wichtigste FLUTURE-Merkmal ist die Klemmung am Türflügel. Sie ermöglicht die stufenlos regulierbare Überlappung und damit zugleich den einfachen Ausgleich bauseits vorhandener Toleranzen. Diese Technik ermöglicht eine optimale Vorplanung und eine frühzeitige Glasbestellung.

- Nulllageneinstellung ± 6° stufenlos verstellbar
- schnelle, einfache Montage durch individuelle Überlappung, einfacher Toleranzausgleich
- günstige Glasbearbeitung: Im Seitenteil eine Lochbohrung pro Beschlag, im Türflügel keine Bohrung (außer Griff)
- Öffnungswinkel von 180° nach außen (je nach Set)
- Glasdicke: 6 und 8 mm, auch in Kombination möglich
- Tragfähigkeit (2 Bänder): 36 kg
  entsprechen einer maximalen Türflügelgröße von 900 x 2000 mm bei 8 mm Glasdicke.
- Haltbarkeit der Beschläge durch werksinterne Versuche nach DIN EN 14428:2015/A1:2018 5.5 und TR24 geprüft







- einseitig 180° nach außen öffnend
- pflegeleichte Reinigung durch komplett nach außen aufklappbaren Türflügel

Bitte beachten Sie unsere Montagehinweise auf www.pauli.de.



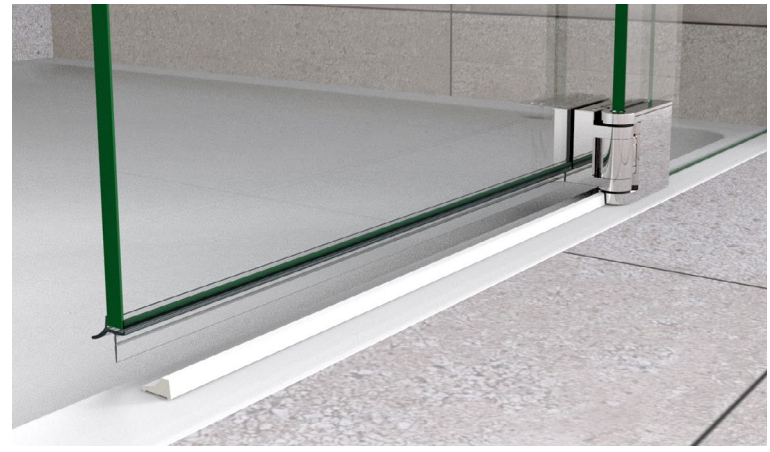

- optimiert für die Verbauung mit oder ohne Schwallschutz

8190ZN-BS Glas-Glas 180°, überlappend

MADE IN GERMANY

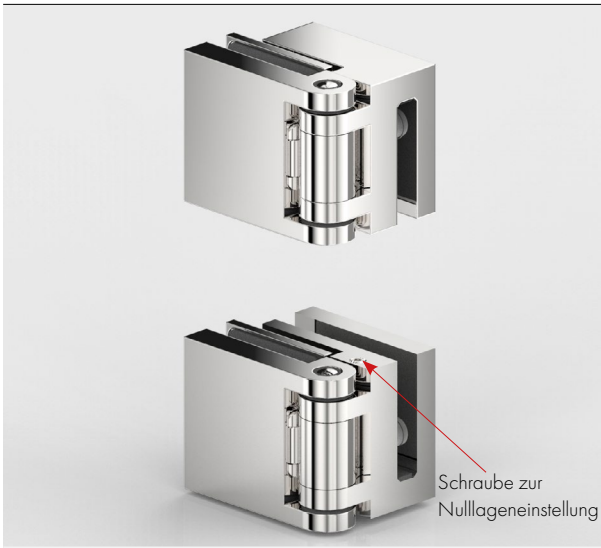

Art.-Nr.	Glasdicke
8190ZN__-BS (mit Federtechnik)	6/8 mm

Oberfläche

ZN5 glanzverchromt



Art.-Nr.	Glasdicke
8190ZN__-BS-0F (ohne Federtechnik)	6/8 mm

Oberfläche

ZN135 tiefschwarz matt





Merkmale

180° nach außen öffnend, Verwendung mit Wasserabweisprofil 8863KU0-8-2010

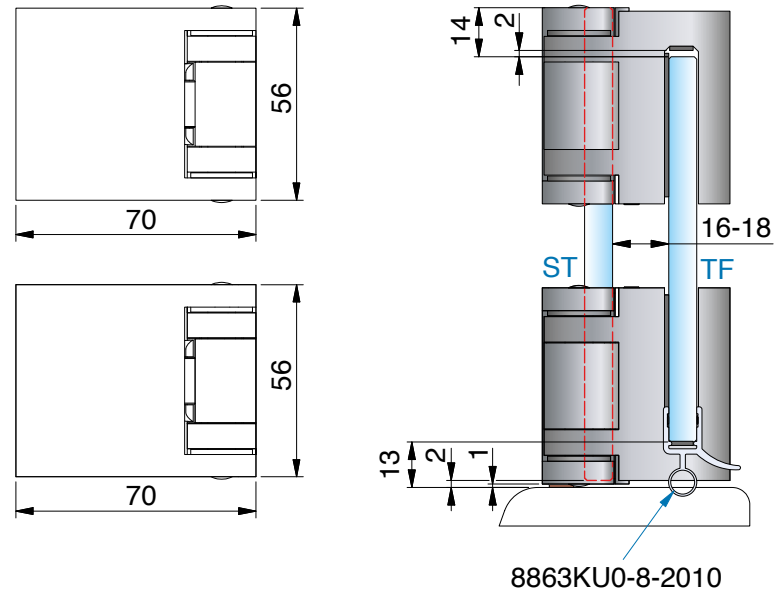

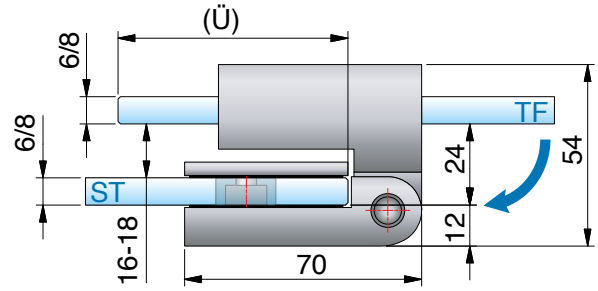



ST = Seitenteil | TF = Türflügel | W = Wand

8190ZN-BS Glas-Glas 180°, überlappend

MADE IN GERMANY

Glasbearbeitung für 6/8 mm Glas

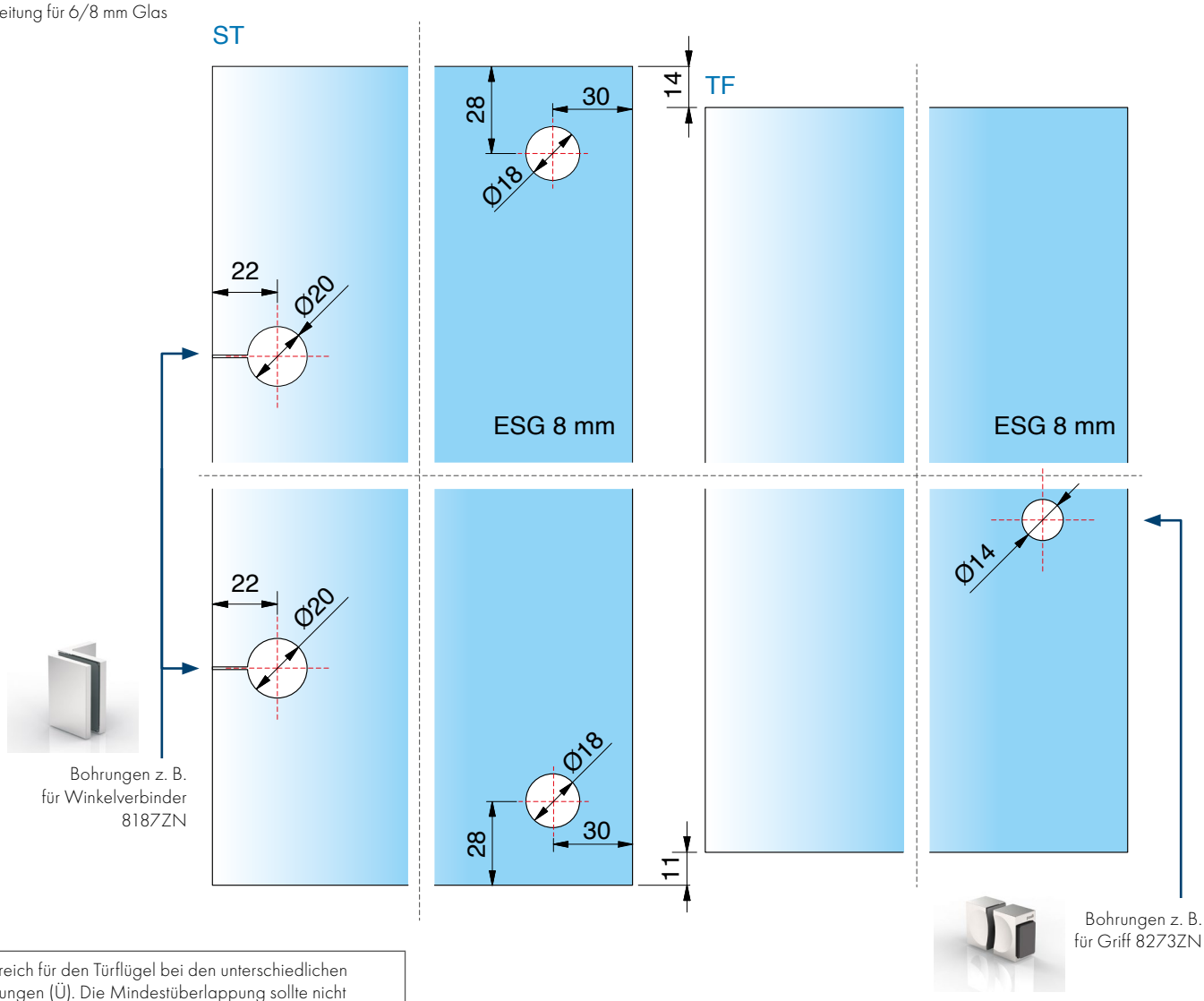

Bohrungen z. B.
für Winkelverbinder
8187ZN

Bohrungen z. B.
für Griff 8273ZN

Verstellbereich für den Türflügel bei den unterschiedlichen Überlappungen (Ü). Die Mindestüberlappung sollte nicht unterschritten werden.

Überlappung (Ü) in mm	Verstellbereich in mm
mindestens 80	± 10
100	± 30
120	± 50
empfohlen 150	± 80
180	± 110
200	± 130
250	± 180

ST = Seitenteil | TF = Türflügel | W = Wand

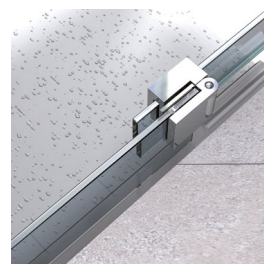



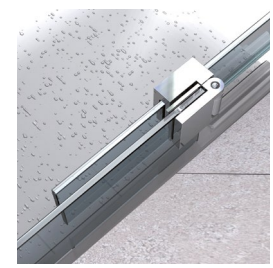

8192ZN-BS Glas-Glas 180°, überlappend

MADE IN GERMANY

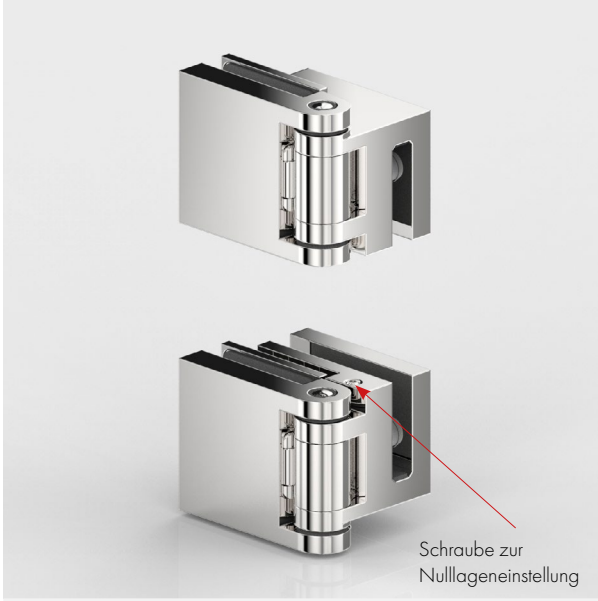

Art.-Nr.	Glasdicke
8192ZN__-BS	6/8 mm

Oberfläche

	ZN5	glanzverchromt



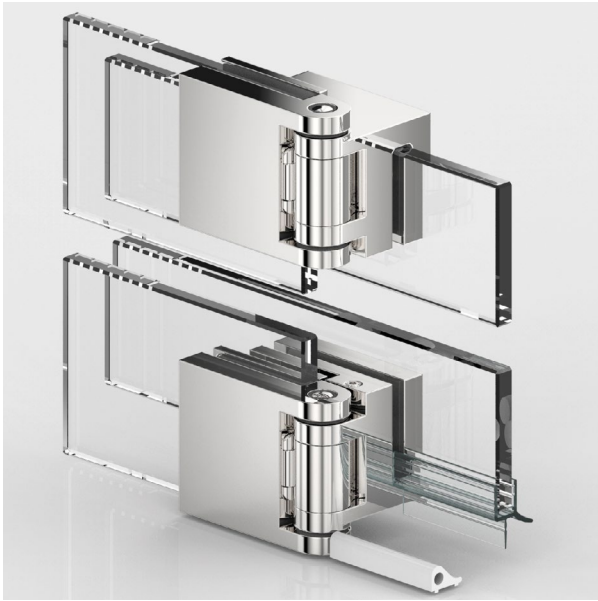

Merkmale

180° nach außen öffnend, Verwendung mit Dichtprofil 8864KU0-8-2010und Schwallschutz 8535E

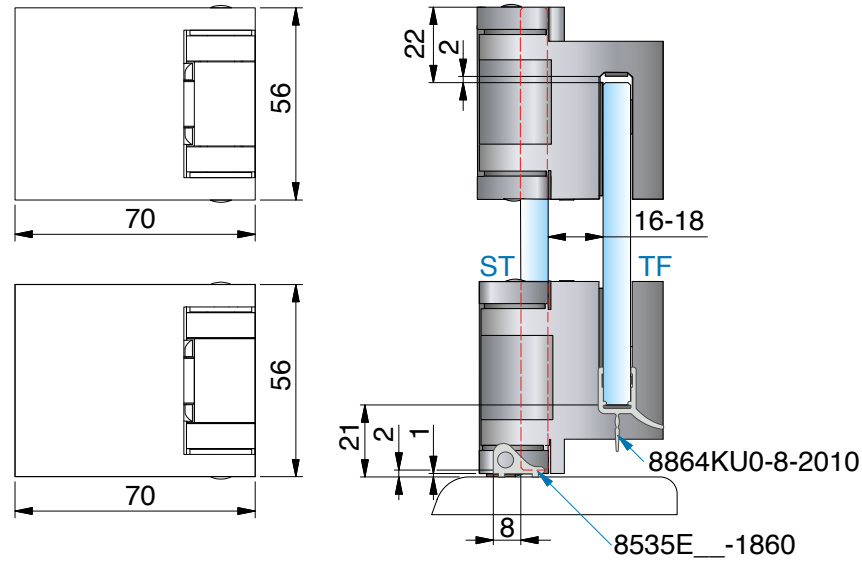

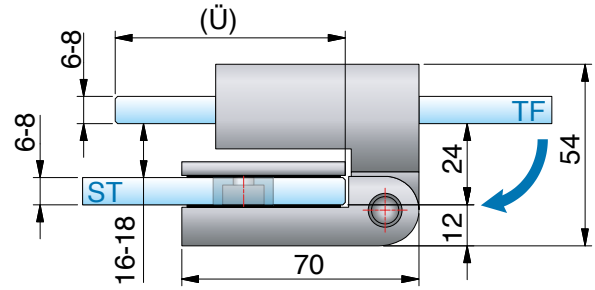

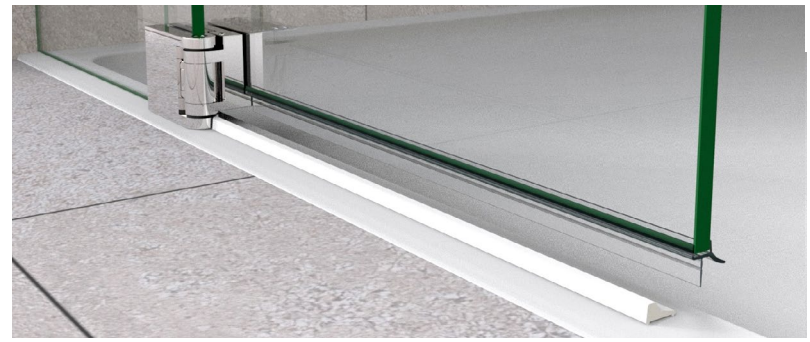

ST = Seitenteil | TF = Türflügel | W = Wand

8192ZN-BS Glas-Glas 180°, überlappend

MADE IN GERMANY

Glasbearbeitung für 6/8 mm Glas

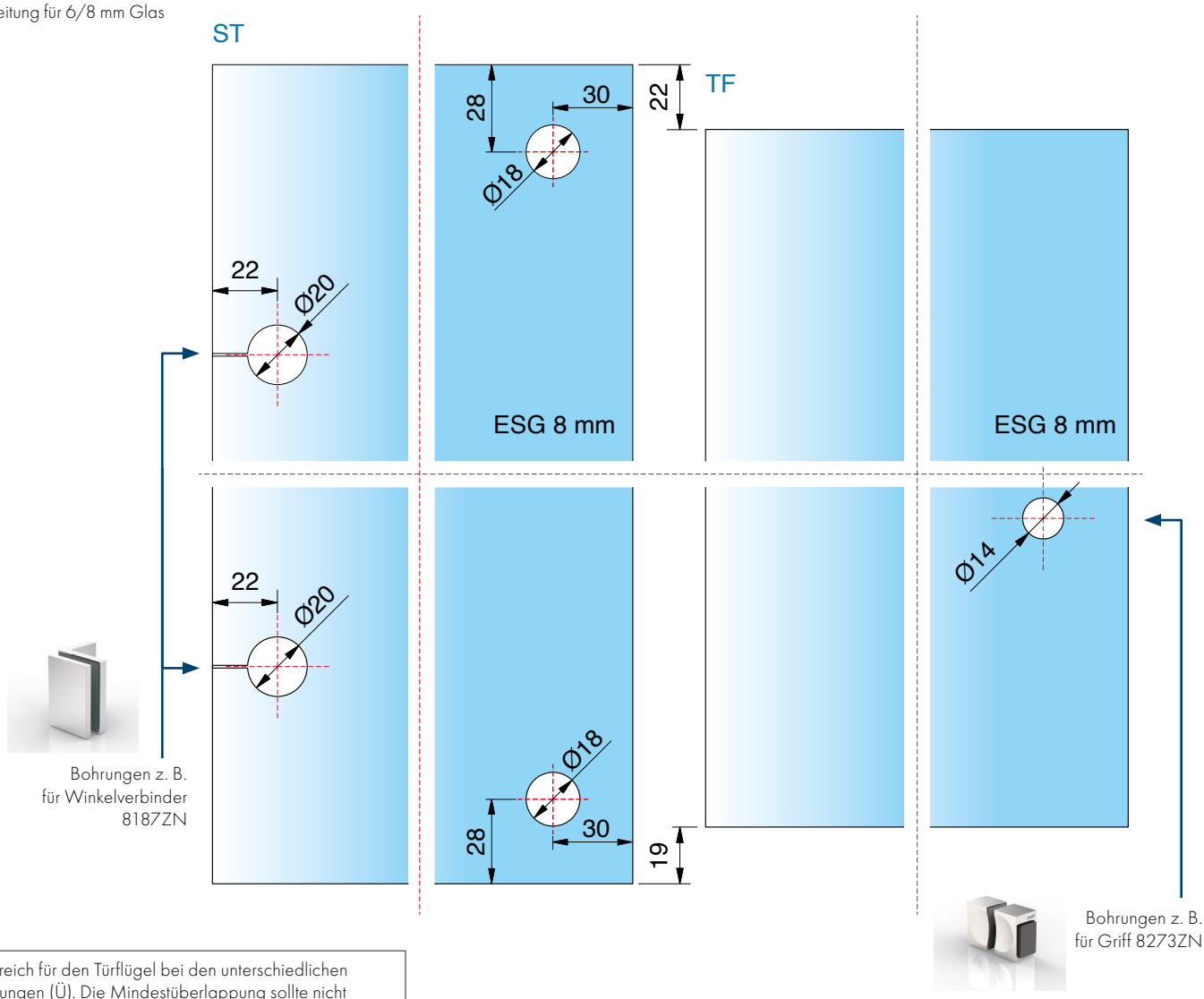

Verstellbereich für den Türflügel bei den unterschiedlichen Überlappungen (Ü). Die Mindestüberlappung sollte nicht unterschritten werden.

Überlappung (Ü) in mm		Verstellbereich in mm
mindestens	80	± 10
	100	± 30
	120	± 50
empfohlen	150	± 80
	180	± 110
	200	± 130
	250	± 180

ST = Seitenteil | TF = Türflügel | W = Wand



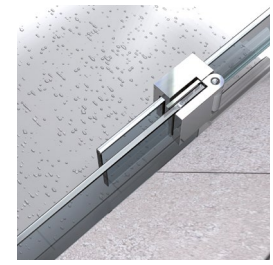

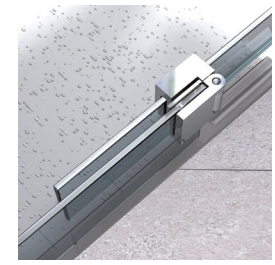



Abbildung zeigt FARDELLO in Sonderfarbe

Winkelverbinder

für FLAMEA pro mini, FLAMEA, FARDELLO, FLINTER, NIVELLO und FLUTURE

8187ZN Glas-Wand 90°

MADE IN GERMANY



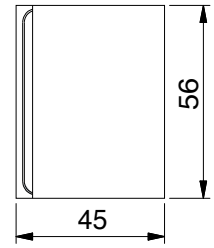

Merkmale: starr, Wandbefestigung mit Langlochverstellung, verdeckte Verschraubung mit Abdeckkappe

Art.-Nr.		Glasdicke
8187_		6/8/10 mm
Oberfläche:		
	ZN5	glanzverchromt
	ZNPVD22	Edelstahloptik
	ZN134	weiß matt
	ZN135	tiefschwarz matt
	ZNPVD39	Goldbronze gebürstet
	ZNPVD40	Goldoptik gebürstet
	ZNPVD41	Kupferoptik gebürstet
	ZNPVD42	Graphitmetall-Optik gebürstet



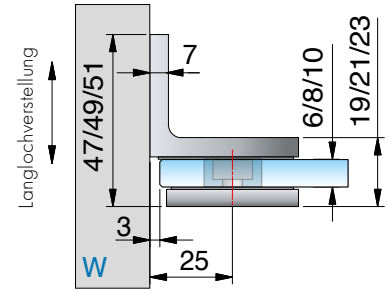

Bohrung Ø 20 mm oder Randausschnitt R35
Glasbearbeitung für 6/8/10 mm Glas

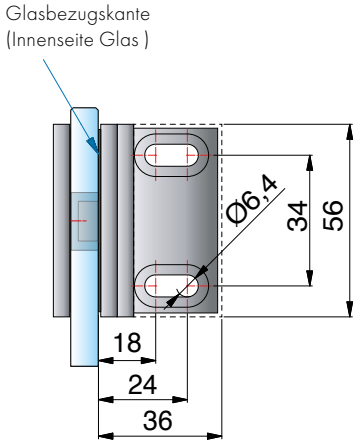

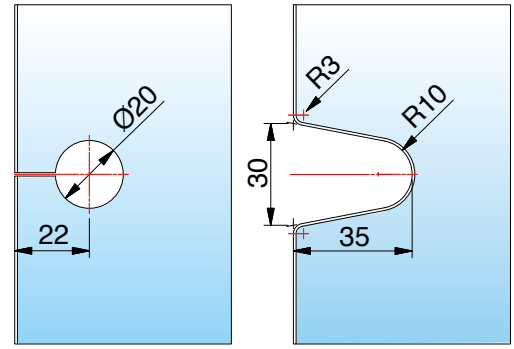

8170ZN Glas-Wand 90°

MADE IN GERMANY



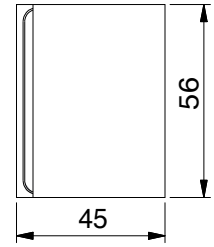

Merkmale: starr, Wandbefestigung mit Langlochverstellung

Art.-Nr.	Glasdicke
8170_	6/8/10 mm

Oberfläche:

ZN5 glanzverchromt

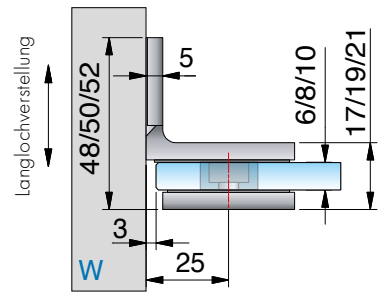

Glasbezugskante
(Innenseite Glas)

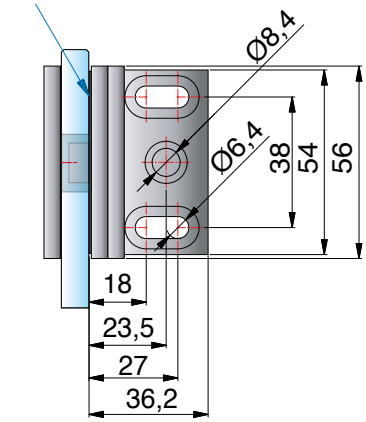

Bohrung Ø 20 mm oder Randausschnitt R35
Glasbearbeitung für 6/8/10 mm Glas

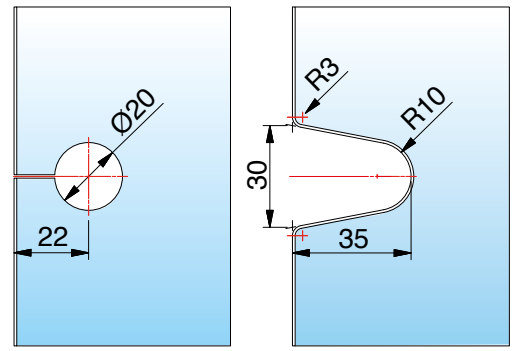

8171ZN Glas-Wand 90°

MADE IN GERMANY



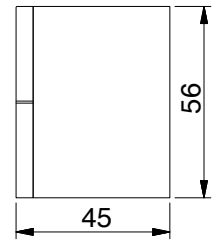

Merkmale: verstellbar, Winkelgradzahl stufenlos von 60°-100° verstellbar, Wandbefestigung mit Langlochverstellung

Art.-Nr.		Glasdicke
8171_		6/8/10 mm
Oberfläche:		
	ZN5	glanzverchromt
	ZNPVD22	Edelstahloptik



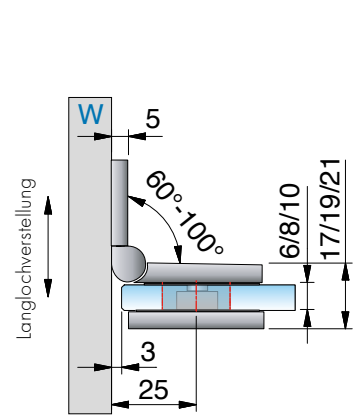

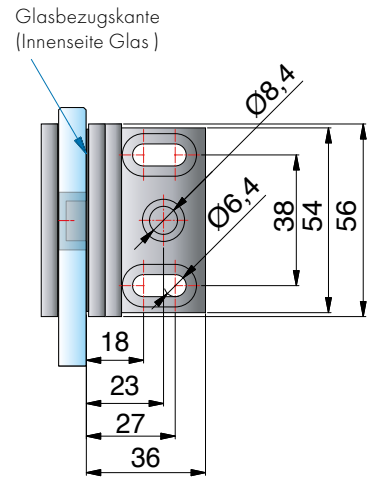

*Die Glasbearbeitung für 6 / 10 mm Glas können Sie bei unserer Anwendungstechnik anfordern.

*Glasbearbeitung für 8 mm Glas
Bei unterschiedlichen Gradzahlen ändert sich der Gehrungswinkel und der Bohrungsabstand entsprechend der Tabelle.
Bohrung Ø 20 mm oder Randausschnitt R35

Gehrungswinkel und Bohrlochmaße für 8171ZN

Winkel	Bohrlochmaß von Glaskante	Gehrungswinkel am Glas	Bemerkung
60°	29 mm	30°	-
65°	28 mm	25°	-
70°	26 mm	20°	-
75°	25 mm	15°	Bohrung geschlitzt
80°	24 mm	10°	Bohrung geschlitzt
85°	23 mm	5°	Bohrung geschlitzt
90°	22 mm	ohne Gehrung	Bohrung geschlitzt
95°	21 mm	5°	Bohrung geschlitzt
100°	21 mm	10°	Bohrung geschlitzt

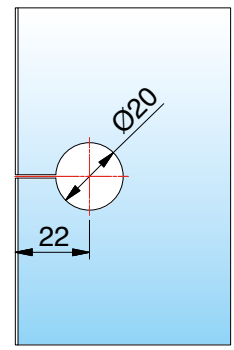

bei 90°

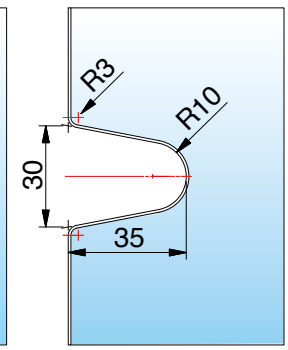

bei 75°-100°

8173ZN Glas-Wand 135°

MADE IN GERMANY



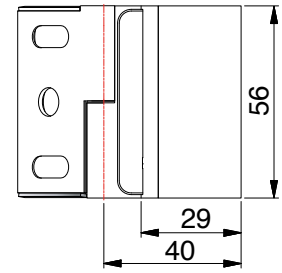

Merkmale: Wandbefestigung mit Langlochverstellung und Abdeckplatte, Winkelgradzahl stufenlos von 100° – 140° verstellbar

Art.-Nr.		Glasdicke
8173_		6/8/10 mm
Oberfläche:		
	ZN5	glanzverchromt
	ZNPVD22	Edelstahloptik

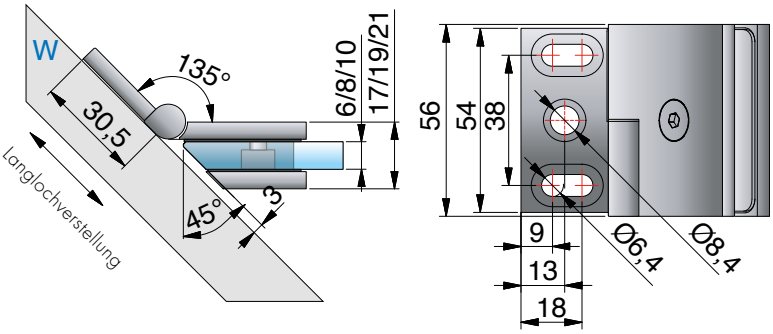

*Die Glasbearbeitung für 6 / 10 mm Glas können Sie bei unserer Anwendungstechnik anfordern.

Gehrungswinkel und Bohrlochmaße für 8173ZN

Winkel	Bohrlochmaß von Glaskante	Gehrungswinkel am Glas	Bemerkung
100°	21 mm	10°	Bohrung geschlitzt
105°	20 mm	15°	
110°	19 mm	20°	
115°	19 mm	25°	
120°	18 mm	30°	
125°	17 mm	35°	Bohrung geschlitzt o. Randausschnitt R30
130°	-	40°	Randausschnitt R30
135°	-	45°	Randausschnitt R30
140°	-	50°	Randausschnitt R30

*Glasbearbeitung für 8 mm Glas
Bei unterschiedlichen Gradzahlen ändert sich der Gehrungswinkel und der Bohrungsabstand entsprechend der Tabelle.

Bohrlochmaß bei 100°

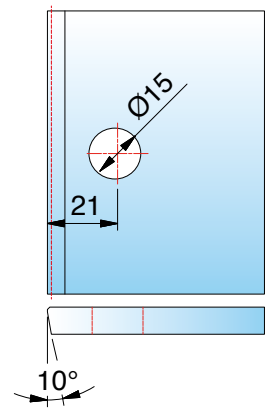

bei 100°-125°

Randausschnitt R30 bei 135°

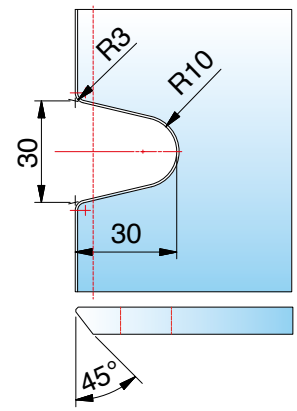

bei 125°-140°

8174ZN Glas-Wand 180°

MADE IN GERMANY



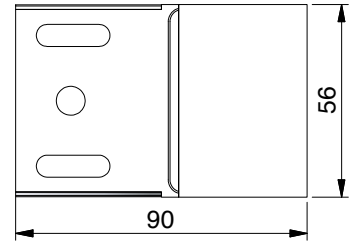

Art.-Nr.		Glasdicke
8174_		6/8/10 mm
Oberfläche:		
ZN5	glanzverchromt	
ZNPVD22	Edelstahloptik	



Merkmale: starr, Wandbefestigung mit Langlochverstellung, verdeckte Verschraubung mit Abdeckkappe

*Die Glasbearbeitung für 6 mm Glas können Sie bei unserer Anwendungstechnik anfordern.

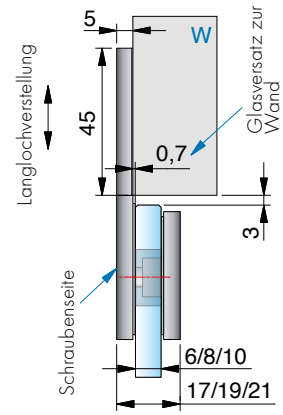

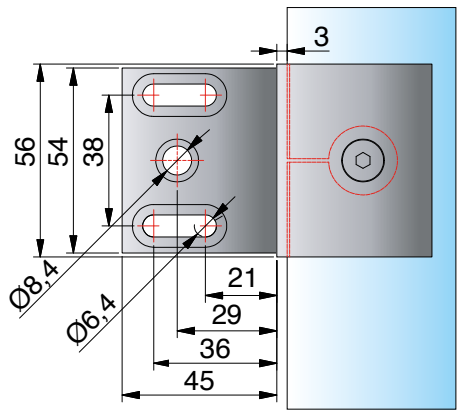

Bohrung Ø 20 mm oder Randausschnitt R35
Glasbearbeitung für 6/8/10 mm

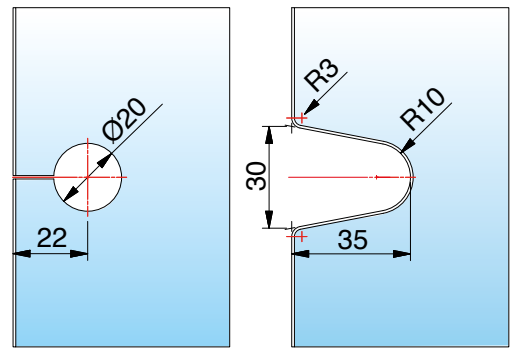

8178ZN Glas-Wand 90°

MADE IN GERMANY



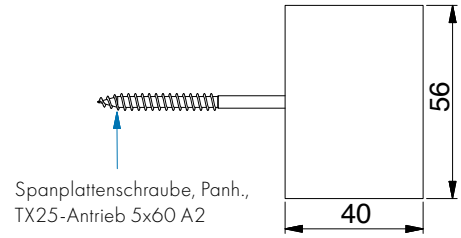

Art.-Nr.		Glasdicke
8178_		6/8/10 mm
Oberfläche:		
	ZN5	glanzverchromt
	ZNPVD22	Edelstahloptik

Merkmale: Wandbefestigung mit Langlochverstellung, ohne sichtbare Befestigungslasche, inkl. Befestigungsschraube

*Die Glasbearbeitung für 6 mm Glas können Sie bei unserer Anwendungstechnik anfordern.

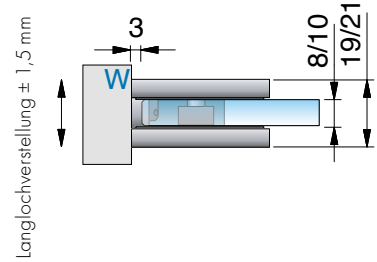

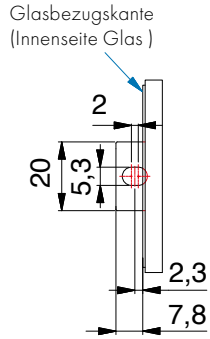

Glasbearbeitung für 8/10 mm Glas

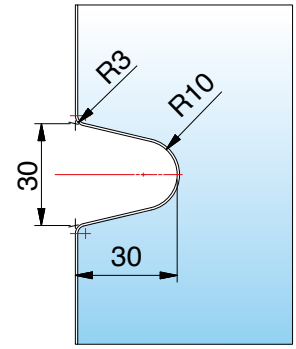

8188ZN Glas-Glas 90°

MADE IN GERMANY

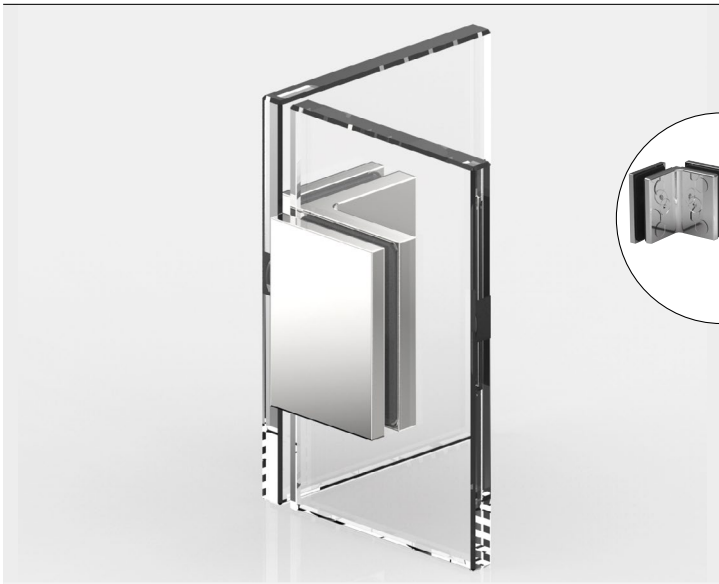

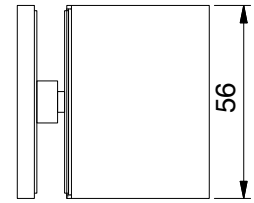

Merkmale: starr, verdeckte Verschraubung mit Abdeckkappe

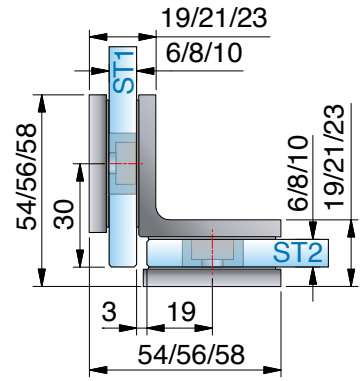

Art.-Nr.	Glasdicke
8188_	6/8/10 mm



Oberfläche:		
	ZN5	glanzverchromt
	ZNPVD22	Edelstahloptik
	ZN134	weiß matt
	ZN135	tiefschwarz matt
	ZNPVD39	Goldbronze gebürstet
	ZNPVD40	Goldoptik gebürstet
	ZNPVD41	Kupferoptik gebürstet
	ZNPVD42	Graphitmetall-Optik gebürstet

*Die Glasbearbeitung für 6 / 10 mm Glas können Sie bei unserer Anwendungstechnik anfordern.

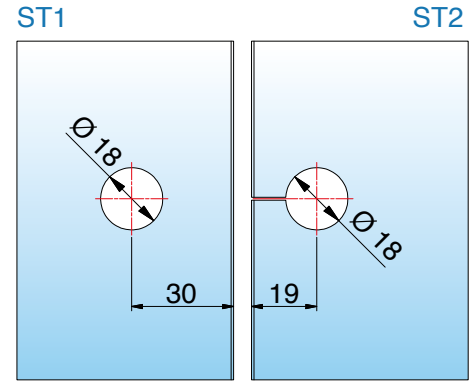

*Glasbearbeitung für 8 mm

8172ZN Glas-Glas 90°

MADE IN GERMANY



Art.-Nr.		Glasdicke
8172_		6/8/10 mm
Oberfläche		
ZN5	glanzverchromt	



*Die Glasbearbeitung für 6 / 10 mm Glas können Sie bei unserer Anwendungstechnik anfordern.

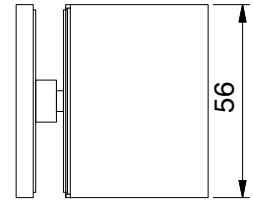

Merkmale: starr, verdeckte Verschraubung mit Abdeckkappe

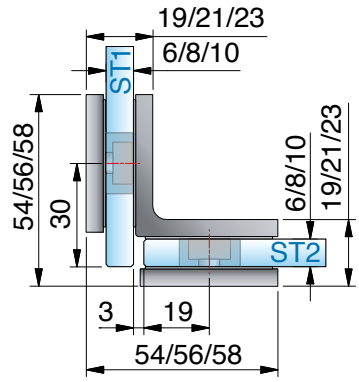

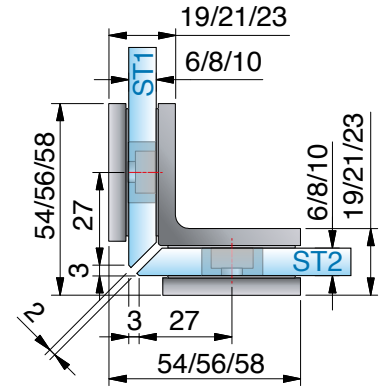

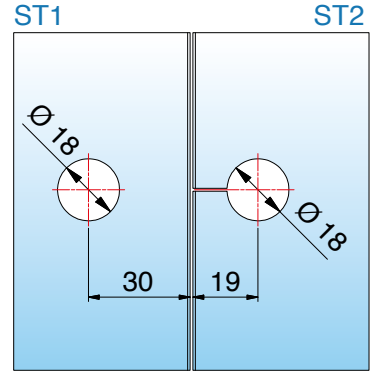

*Glasbearbeitung für 8 mm Glas

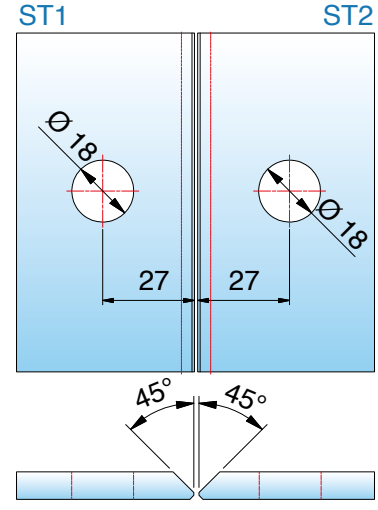

8175ZN Glas-Glas 135°

MADE IN GERMANY



Art.-Nr.		Glasdicke
8175_		6/8/10 mm
Oberfläche:		
ZN5	glanzverchromt	
ZNPVD22	Edelstahloptik	



Merkmale: verstellbar, Winkelgradzahl stufenlos von 80°– 180° verstellbar

*Die Glasbearbeitung für 6 / 10 mm Glas können Sie bei unserer Anwendungstechnik anfordern.

Glasbearbeitung für 8 mm Glas
Bei unterschiedlichen Gradzahlen ändert sich der Gehrungswinkel und der Bohrungsabstand entsprechend der Tabelle auf der foldenden Seite.

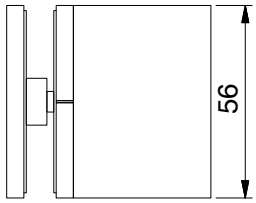

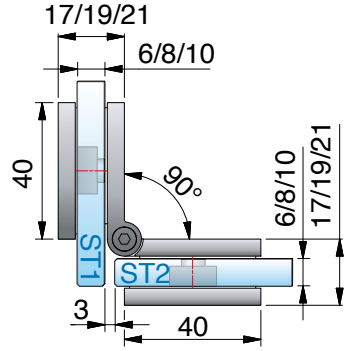

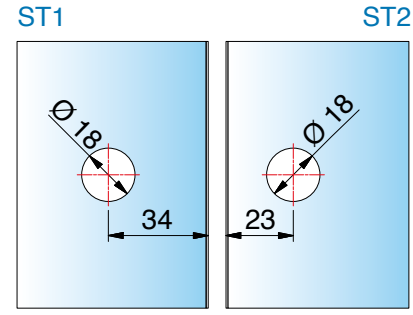

*Glasbearbeitung für 8 mm Glas

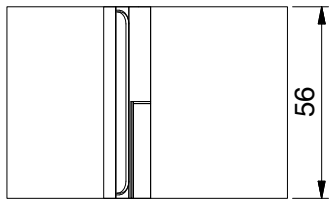

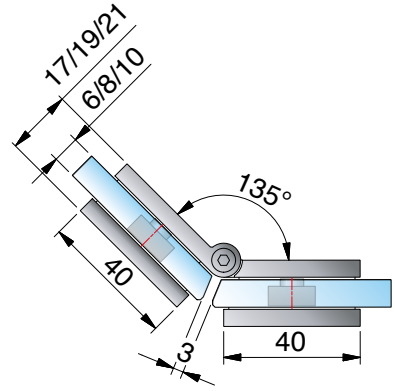

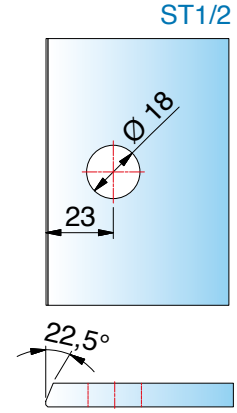

8175ZN Glas-Glas 135°

MADE IN GERMANY

Gehrungswinkel und Bohrlochmaße für 8175ZN

Winkel	Bohrlochmaß von Glaskante	Gehrungswinkel am Glas	Bemerkung
80°	32 mm	50°	-
85°	31 mm	47,5°	-
90°	30 mm	45°	-
95°	29 mm	42,5°	-
100°	28 mm	40°	Bohrung geschlitzt
105°	27 mm	37,5°	Bohrung geschlitzt
110°	26 mm	35°	Bohrung geschlitzt
115°	26 mm	32,5°	Bohrung geschlitzt
120°	25 mm	30°	Bohrung geschlitzt
125°	24 mm	27,5°	Bohrung geschlitzt
130°	24 mm	25°	Bohrung geschlitzt
135°	23 mm	22,5°	Bohrung geschlitzt
140°	23 mm	20°	Bohrung geschlitzt
145°	22 mm	17,5°	Bohrung geschlitzt
150°	22 mm	15°	Bohrung geschlitzt
155°	21 mm	12,5°	Bohrung geschlitzt
160°	21 mm	10°	Bohrung geschlitzt
165°	20 mm	7,5°	Bohrung geschlitzt
170°	20 mm	5°	Bohrung geschlitzt
175°	19 mm	0°	Bohrung geschlitzt
180°	19 mm	0°	Bohrung geschlitzt











Sauna-Bänder

Sauna-Bänder

MADE IN GERMANY

	NEU  **PONTERE⁺ SN** Seite 362	NEU  **FLAMEA** pro **SN** Seite 380	 **FLAMEA⁺ SN** Seite 392	 **TURA SN** Seite 406
Basismaterial	ZAMAK®	ZAMAK®	ZAMAK®	ZAMAK®
Tragkraft von zwei Bändern	36 kg	34 kg	30–36 kg	50 kg
maximale Türbreite *7	900 mm	850 mm	750-900 mm	1200 mm
Hebe-Senk-Funktion				
Pendeltür	✓	✓	✓	
Anschlagtür				✓
Duschtürband überlappend				
Schiebetür				
für Saunabereich geeignet	✓	✓	✓	✓
durchgehende Dichtung im Bandbereich				✓
ohne Dichtungen montierbar	✓	✓	✓	
einstellbare Nulllage	✓	✓	✓	
auf den letzten Zentimetern selbstschließend	✓	✓	✓	✓
verdeckte Wandbefestigung	✓	✓	✓	✓
verdeckte Verschraubung am Glas	✓	✓	✓	✓
flächenbündige Verschraubung				
Wandbefestigung mit Langlöchern	✓	✓	✓	✓
verstellbare Winkelverbinder				
mit gebogenen Türflügeln möglich				✓

Mit dem Saunabeschlägen von Pauli + Sohn lassen sich individuelle Wellness-Oasen planen – von der kleinen Privatsauna bis hin zur großzügigen Saunalandschaft.
Unsere speziell auf Saunen ausgelegten Beschläge bewahren ihre erstklassige Funktionalität auch bei Umgebungstemperaturen von bis zu 100° C. Das haben unsere werksinternen strengen Tests mit den maximal zulässigen Türmaßen bewiesen.

Die Beschläge dürfen **nicht in Räumen mit hohem Chlor- und Alkaligehalt** eingesetzt werden – dadurch werden die Oberflächen und die Mechanik nachhaltig geschädigt. Bei Anwendungen mit unseren Duschbeschlägen im Schwimmbad- und Saunabereich oder im Bereich von Solebecken und Dampfsaunen bitten wir Sie, unsere **Anwendungstechnik vor der Montage zu kontaktieren.**

Allgemeine Informationen

MADE IN GERMANY

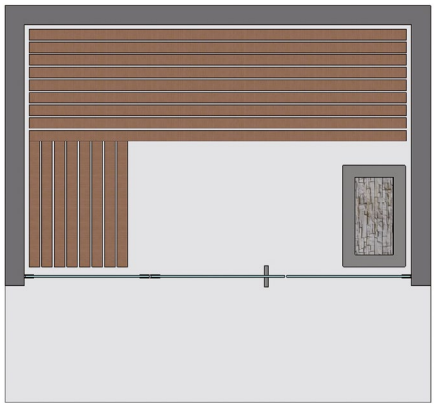

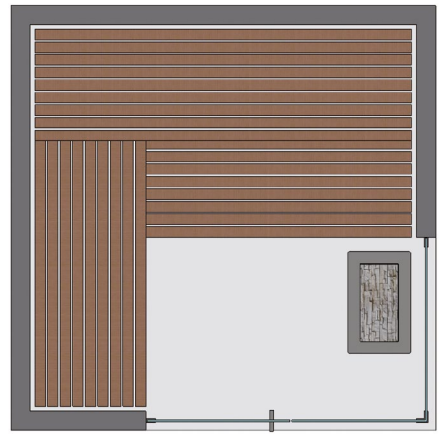

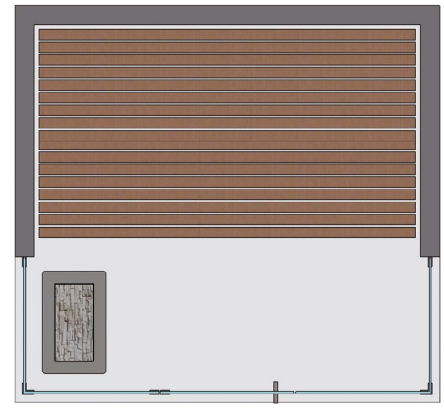

Viele verschiedene Einbausituationen je nach Beschlagsystem sind möglich.
Beachten Sie bei der Planung der Anlage, dass die **Türflügel nicht überdrückt werden** können (max.90°)!
Wir planen mit Ihnen gemeinsam maßgeschneiderte Lösungen – Sprechen Sie uns an!

- max. Temperatur in Beschlaghöhe oben 80°C (entsprach bei Wertfestlegung einer Saunatemperatureinstellung von 100°C)
- Saunatürbänder und Glas sind vor Beschädigungen zu schützen. Deshalb ist bei der Planung der Saunasituation zu berücksichtigen, dass die Türflügel nicht überdrückt werden dürfen. (max. 90°)





Pflegehinweise

Die Saunabeschläge dürfen nur mit warmem Wasser und einem weichen Tuch feucht abgewischt und nachgetrocknet werden. Scharfe, aggressive, alkalische oder chlorhaltige Reiniger, Scheuermittel oder Lösungsmittel dürfen nicht verwendet werden.
Bei stärkeren Verschmutzungen (Kalk, Fett, Seifenverschmutzungen) empfehlen wir Ihnen unser spezielles Reinigungsmittel **(Art.-Nr. 8203CTP)** „Sanfte Pflege" für Beschläge - siehe Seite 671. Die Tür muss während der Reinigung mit einer Hand festgehalten werden, um ein Überdrücken zu verhindern.

erhältliche **Oberflächen**

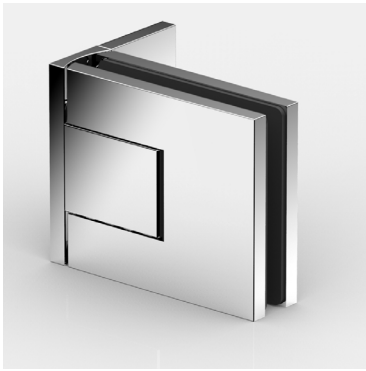

ZN5
glanzverchromt

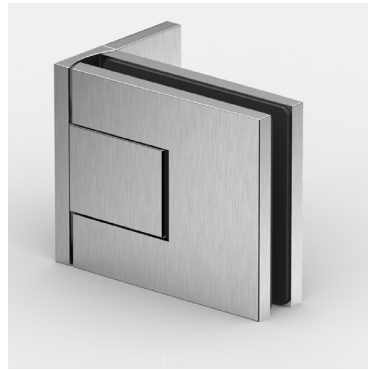

ZNPVD22
Edelstahloptik

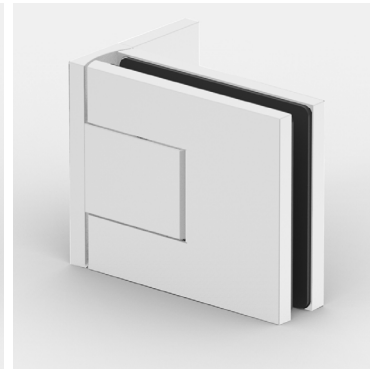

ZN134
weiß matt

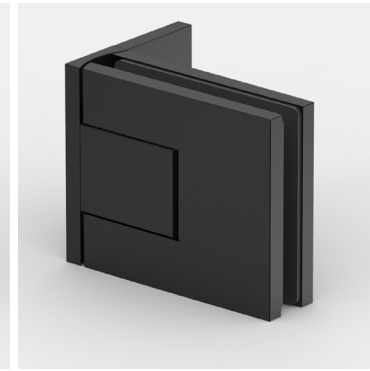

ZN135
tiefschwarz matt



ZNPVD39
Goldbronze
gebürstet

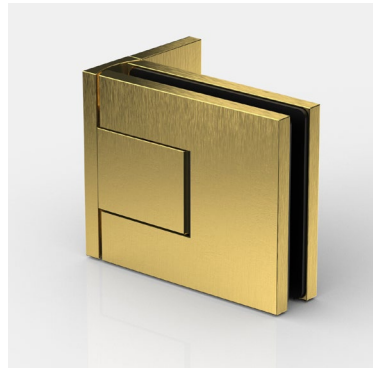

ZNPVD40
Goldoptik
gebürstet



ZNPVD41
Kupferoptik
gebürstet



ZNPVD42
Graphitmetall-Optik
gebürstet

Eine Kompatibilitätstabelle zu den Armaturenherstellern und deren Farben finden Sie auf Seite 14



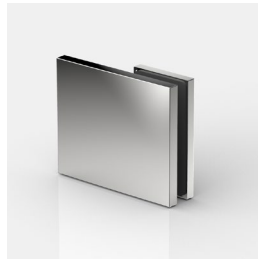

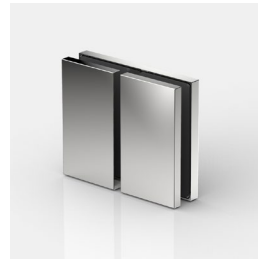



passende **Winkelverbinder**

für PONTERE+ finden Sie ab Seite 376.

MADE IN GERMANY



PONTERE+

Sauna-Pendeltürband



PONTERE+ SAUNA – überzeugend hitzebeständig

technische Details im Überblick

MADE IN GERMANY

- Glasdicke: 8/10 mm
- Sauna-Pendeltürband mit Öffnungswinkel von bis zu max. 115°
- minimierte Spaltmaße für den Einsatz im Saunabereich
- auf den letzten Zentimetern selbstschließend
- max. Temperatur in Beschlaghöhe oben 80°C (entsprach bei Wertfestlegung einer Saunatemperatureinstellung von 100°C)

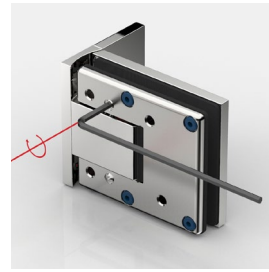

- stufenlose **Nulllageneinstellung**
  - präzise **von außen** einstellbar und bessere Erkennung der exakten Nulllage
  - Eintreten in die Dusche entfällt

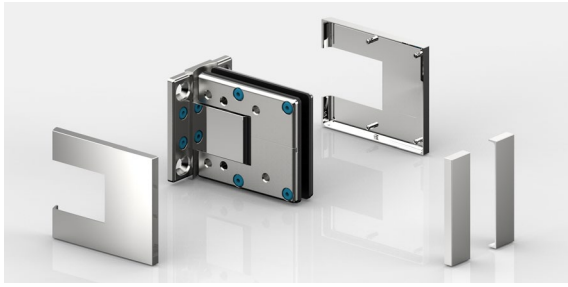

- **mit montagefreundlicher Abdeckung:**
  Zum Fixieren der Abdeckkappen werden die Zapfen der Abdeckkappe in die vormontierten EPDM-Aufnahmen der Gegenplatte gedrückt. Die Kappen haben im aufgesteckten Zustand einen sicheren Halt.



- **mittig liegender Drehpunkt** und daher als Pendeltür nutzbar



8314ZN_-SN

- max. Türbreite 900 mm
- Tragfähigkeit (2 Bänder): 36 kg (entsprechen einer maximalen Türflügelgröße von 900 x 2000 mm bei 8 mm Glasdicke)



8312ZN_-SN

- max. Türbreite 900 mm
- Tragfähigkeit (2 Bänder): 36 kg (entsprechen einer maximalen Türflügelgröße von 900 x 2000 mm bei 8 mm Glasdicke)



8313ZN_-SN

- max. Türbreite 900 mm
- Tragfähigkeit (2 Bänder): 40 kg (entsprechen einer maximalen Türflügelgröße von 900 x 2000 mm bei 8 mm Glasdicke)



8315ZN_-SN

- max. Türbreite 900 mm
- Tragfähigkeit (2 Bänder): 36 kg (entsprechen einer maximalen Türflügelgröße von 900 x 2000 mm bei 8 mm Glasdicke)

8314ZN-SN Glas-Wand 90°

MADE IN GERMANY



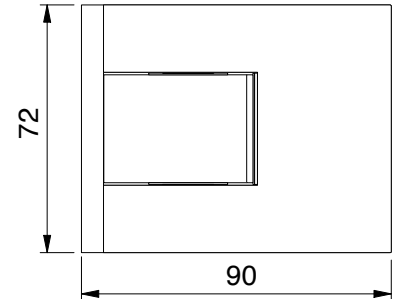

Merkmale

beidseitig max. 115° öffnend, einseitige Befestigungslasche, Langlochverstellung mit Abdeckkappe, stufenlose Nulllageneinstellung, auf den letzten Zentimetern selbstschliessend, Dichtprofil beschlagseitig im Bandbereich unterbrochen.
Tragfähigkeit (2 Bänder) 36 kg (max. Türflügelbreite 900 mm)

Art.-Nr.	Glasdicke
8314__-SN	8/10 mm



Oberfläche

	ZN5	glanzverchromt
	ZNPVD22	Edelstahloptik
	ZN134	weiß matt
	ZN135	tiefschwarz matt
	ZNPVD39	Goldbronze gebürstet
	ZNPVD40	Goldoptik gebürstet
	ZNPVD41	Kupferoptik gebürstet
	ZNPVD42	Graphitmetall-Optik gebürstet

***Wichtig**

Bei Verwendung der Beschläge für 10 mm Glasdicke bitte das Einlagenset Art. Nr. HX-SET15 pro Beschlag kostenlos mitbestellen.

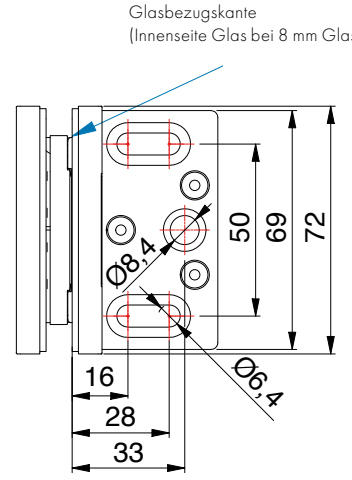

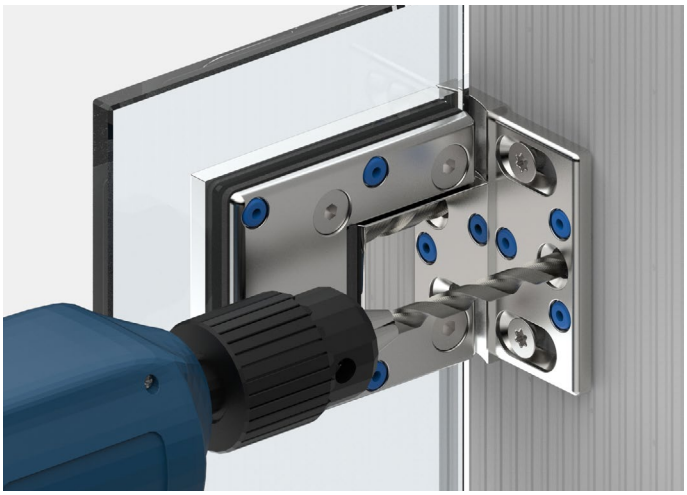

Die 3. Befestigungsbohrung verhindert das Verdrehen der Beschläge auf der Wand.
Das Duschband ist so konstruiert, dass diese Bohrung mit einem Ø8 mm Bohrer im montierten Zustand ausgeführt werden kann

8314ZN-SN Glas-Wand 90°

MADE IN GERMANY



*Glasbearbeitung für 8 mm

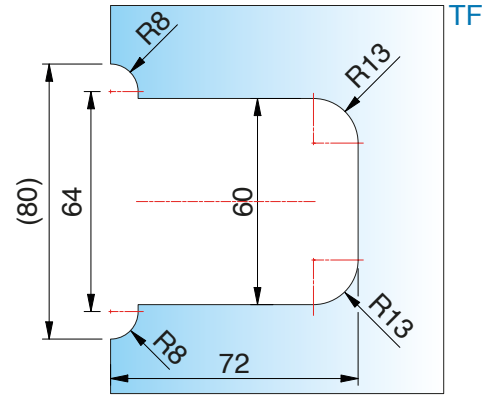

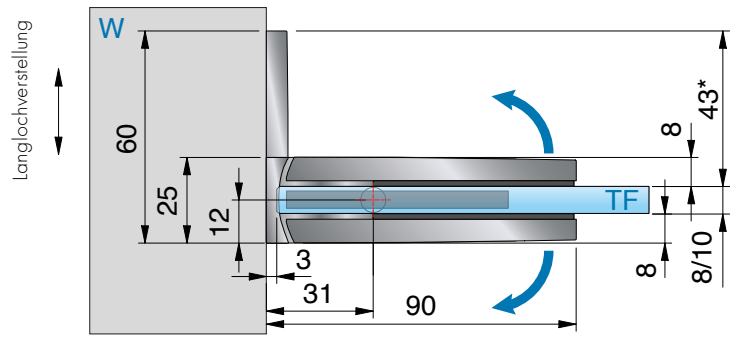

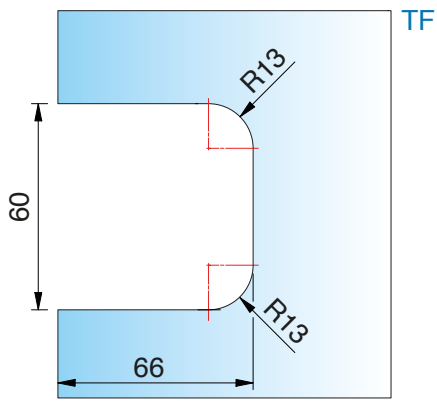

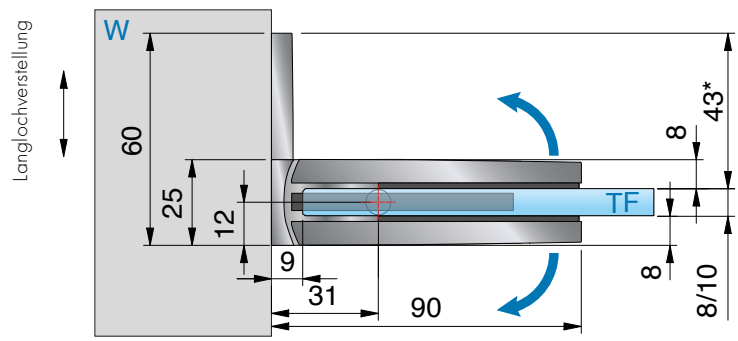

*Glasbearbeitung für 8 mm
Die Glasbearbeitung für 10 mm Glas können Sie bei unserer Anwendungstechnik anfordern.

ST = Seitenteil | TF = Türflügel | W = Wand

8313ZN-SN Glas-Wand 90°

MADE IN GERMANY



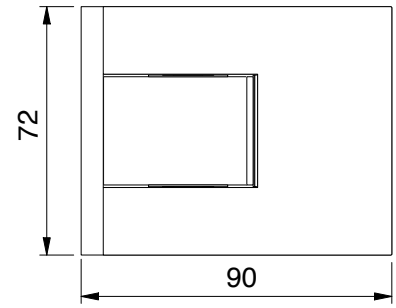

Art.-Nr.	Glasdicke
8313__-SN	8/10 mm

Oberfläche

	ZN5	glanzverchromt
	ZNPVD22	Edelstahloptik
	ZN134	weiß matt
	ZN135	tiefschwarz matt
	ZNPVD39	Goldbronze gebürstet
	ZNPVD40	Goldoptik gebürstet
	ZNPVD41	Kupferoptik gebürstet
	ZNPVD42	Graphitmetall-Optik gebürstet

Merkmale

beidseitig max. 115° öffnend, beidseitige Befestigungslasche, Langlochverstellung mit Abdeckkappe, stufenlose Nulllageneinstellung, auf den letzten Zentimetern selbstschliessend, Dichtprofil beschlagseitig im Bandbereich unterbrochen.
Tragfähigkeit (2 Bänder) 40 kg (max. Türflügelbreite 900 mm)

***Wichtig**

Bei Verwendung der Beschläge für 10 mm Glasdicke bitte das Einlagenset Art. Nr. HX-SET15 pro Beschlag kostenlos mitbestellen.

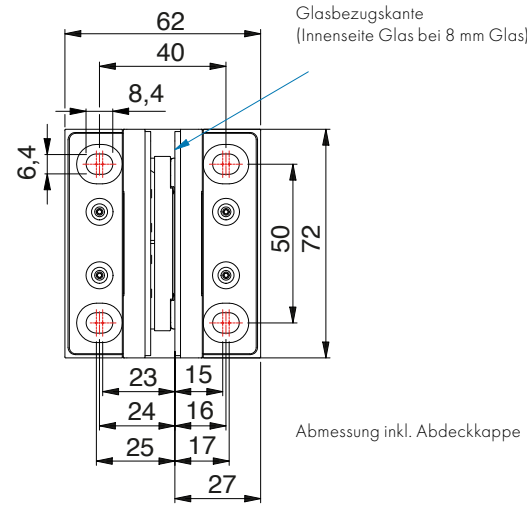

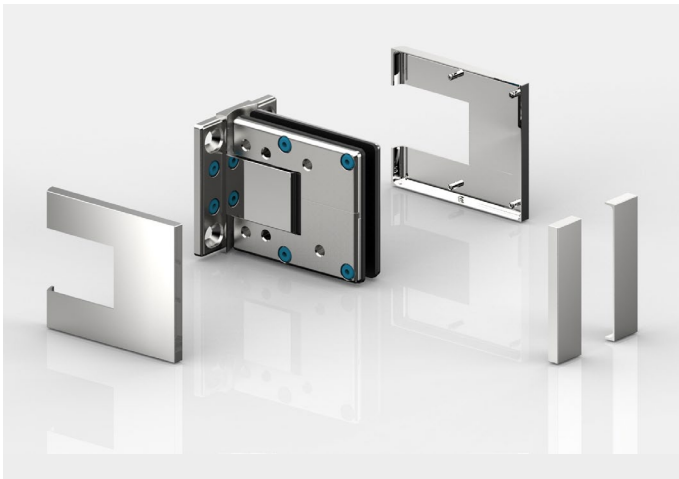

8313ZN-SN Glas-Wand 90°

MADE IN GERMANY



*Glasbearbeitung für 8 mm

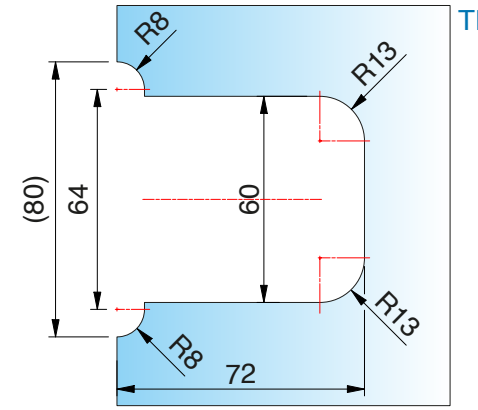

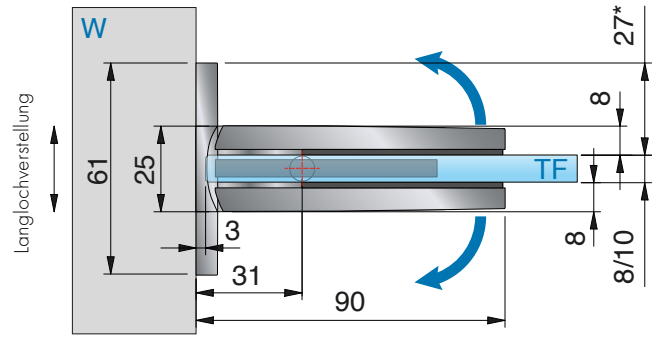

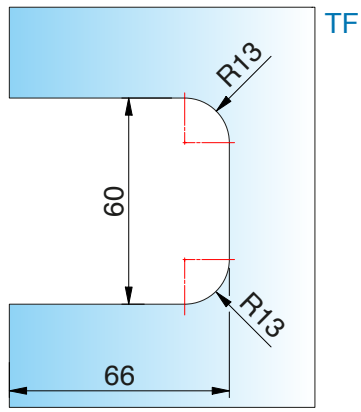

*Glasbearbeitung für 8 mm

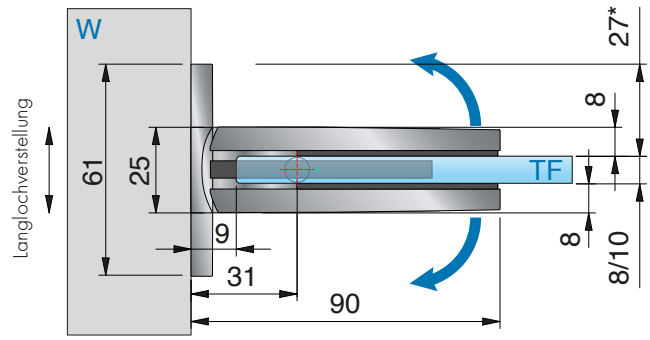

*Glasbearbeitung für 8 mm
Die Glasbearbeitung für 10 mm Glas können Sie bei unserer Anwendungstechnik anfordern.

ST = Seitenteil | TF = Türflügel | W = Wand

8312ZN-SN Glas-Glas 180°

MADE IN GERMANY



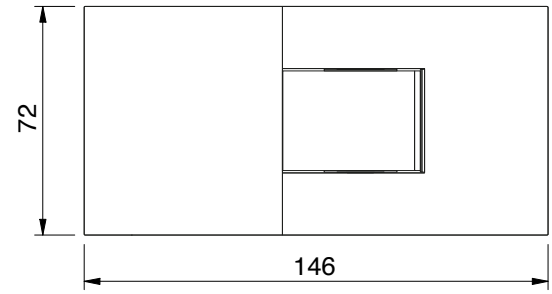

Art.-Nr.	Glasdicke
8312__-SN	8/10 mm



Oberfläche		
	ZN5	glanzverchromt
	ZNPVD22	Edelstahloptik
	ZN134	weiß matt
	ZN135	tiefschwarz matt
	ZNPVD39	Goldbronze gebürstet
	ZNPVD40	Goldoptik gebürstet
	ZNPVD41	Kupferoptik gebürstet
	ZNPVD42	Graphitmetall-Optik gebürstet

Merkmale
beidseitig max. 115° öffnend, stufenlose Nulllagen-einstellung, auf den letzten Zentimetern selbstschliessend, Dichtprofil beschlagseitig im Bandbereich unterbrochen.
Tragfähigkeit (2 Bänder) 36 kg (max. Türflügelbreite 900 mm)

***Wichtig**
Bei Verwendung der Beschläge für 10 mm Glasdicke bitte das Einlagenset Art. Nr. HX-SET14 pro Beschlag kostenlos mitbestellen.

8312ZN-SN Glas-Glas 180°

MADE IN GERMANY



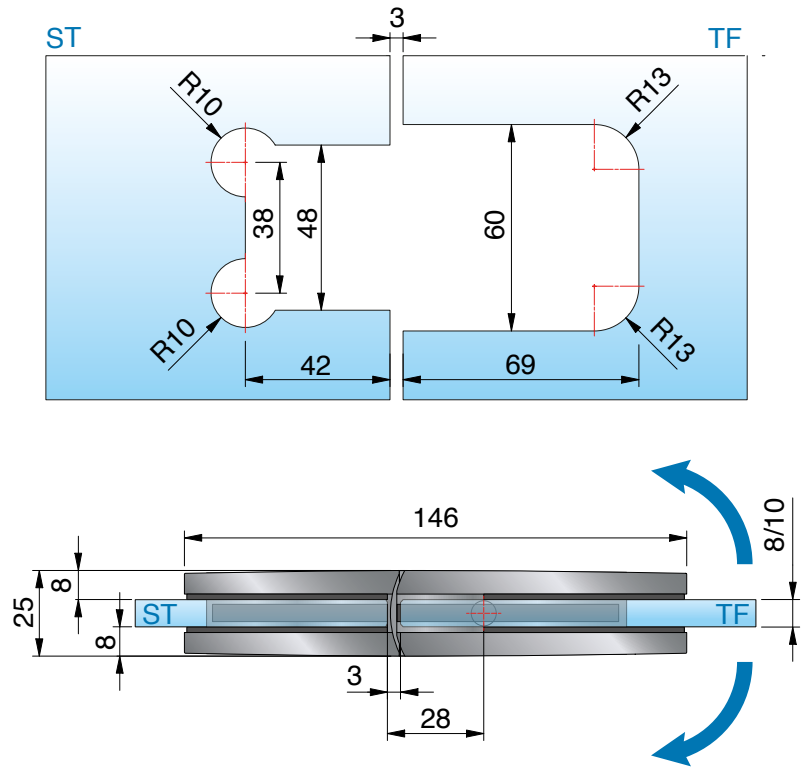

*Glasbearbeitung für 8 mm

*Die Glasbearbeitung für 10 mm Glas können Sie bei unserer Anwendungstechnik anfordern.

ST = Seitenteil | TF = Türflügel | W = Wand

8312ZN-SN Glas-Glas 180°

MADE IN GERMANY



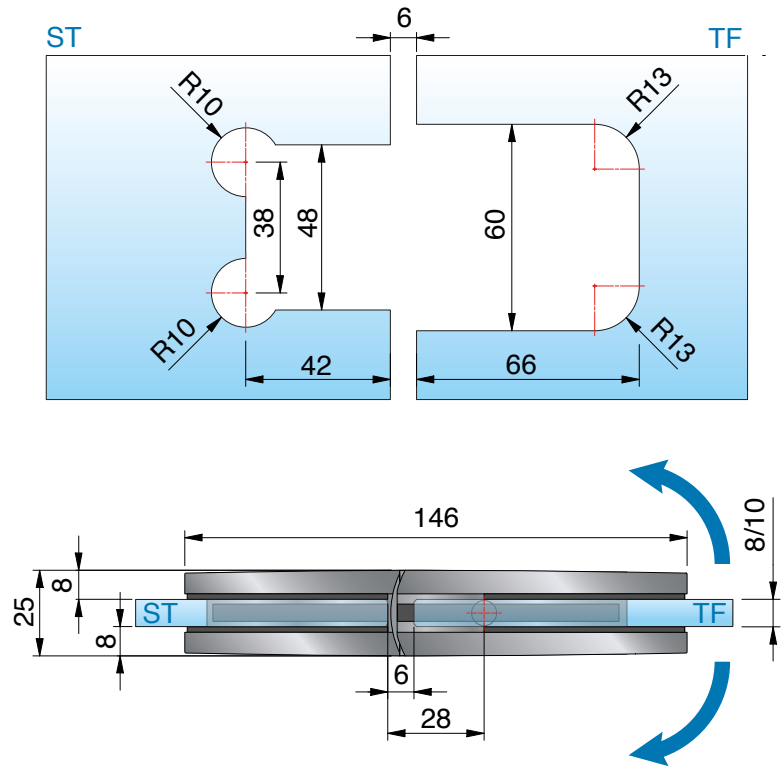

*Glasbearbeitung für 8 mm



vergrösserter Öffnungswinkel:
Das Band kann beidseitig bis max 115° geöffnet werden und ist damit sehr gut für den barrierefreien Bereich geeignet.

8312ZN-SN Glas-Glas 180°

MADE IN GERMANY



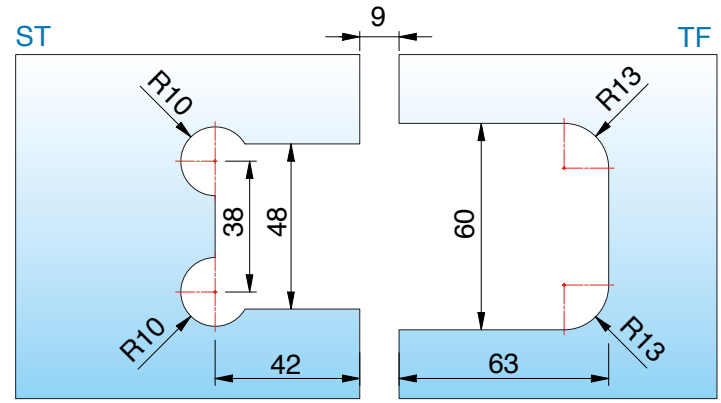

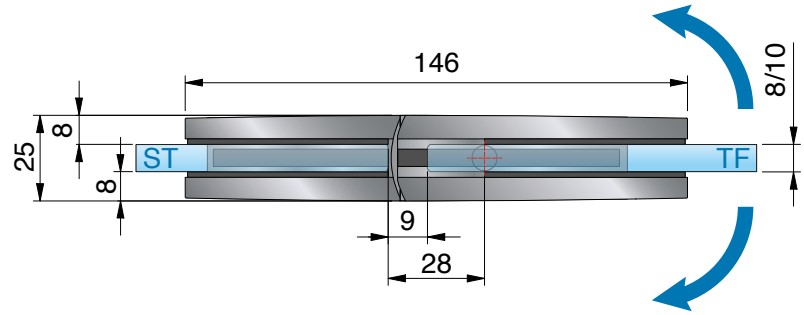

*Glasbearbeitung für 8 mm





Pflegehinweise

Die Saunabeschläge dürfen nur mit warmem Wasser und einem weichen Tuch feucht abgewischt und nachgetrocknet werden. Scharfe, aggressive, alkalische oder chlorhaltige Reiniger, Scheuermittel oder Lösungsmittel dürfen nicht verwendet werden. Bei stärkeren Verschmutzungen (Kalk, Fett, Seifenverschmutzungen) empfehlen wir Ihnen unser spezielles Reinigungsmittel (Art.-Nr. 8203CTP) „Sanfte Pflege“ für Beschläge - siehe Seite 650. Die Tür muss während der Reinigung mit einer Hand festgehalten werden, um ein Überdrücken zu verhindern.

ST = Seitenteil | TF = Türflügel | W = Wand

8315ZN-SN Glas-Glas 90°

MADE IN GERMANY



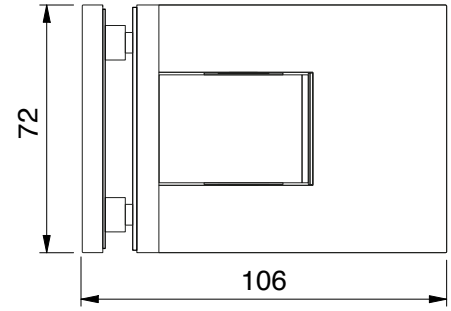

Merkmale

beidseitig max. 115° öffnend, mit Abdeckkappe, stufenlose Nulllageneinstellung, auf den letzten Zentimetern selbstschliessend, Dichtprofil beschlagseitig im Bandbereich unterbrochen.
Tragfähigkeit (2 Bänder) 36kg (max. Türflügelbreite 900mm)

Art.-Nr.	Glasdicke
8315__-SN	8/10 mm



***Wichtig**

Bei Verwendung der Beschläge für 10 mm Glasdicke bitte das Einlagenset Art. Nr. HX-SET15 pro Beschlag kostenlos mitbestellen.

Oberfläche:		
	ZN5	glanzverchromt
	ZNPVD22	Edelstahloptik
	ZN134	weiß matt
	ZN135	tiefschwarz matt
	ZNPVD39	Goldbronze gebürstet
	ZNPVD40	Goldoptik gebürstet
	ZNPVD41	Kupferoptik gebürstet
	ZNPVD42	Graphitmetall-Optik gebürstet

8315ZN-SN Glas-Glas 90°

MADE IN GERMANY



*Glasbearbeitung für 8 mm

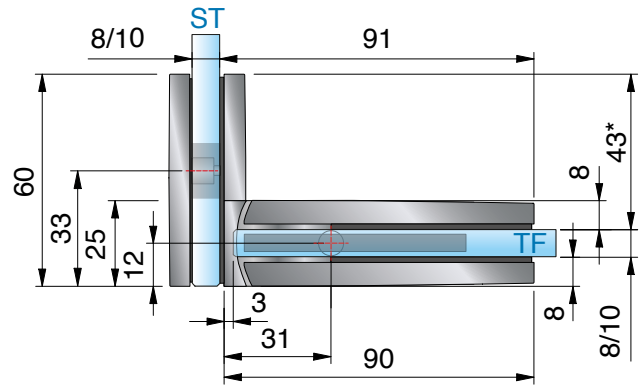

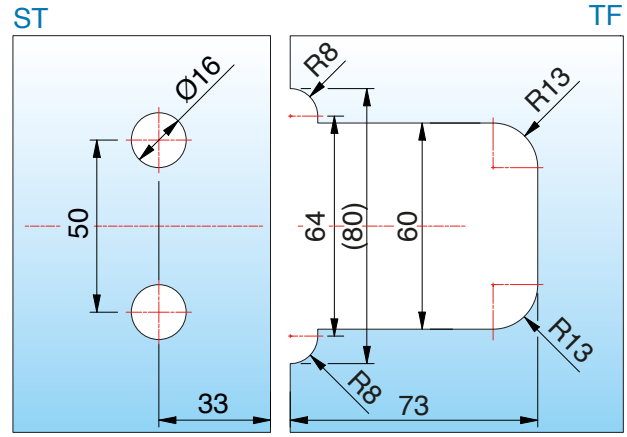

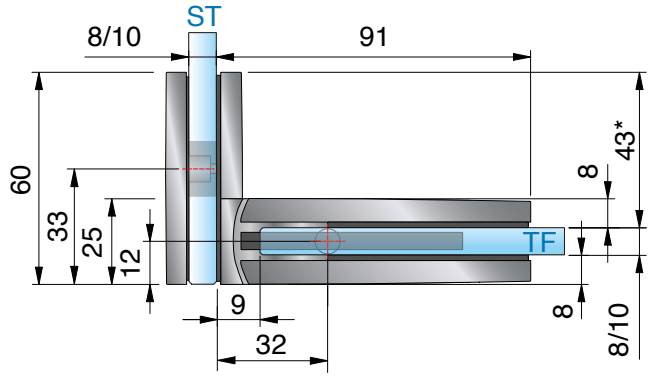

*Die Glasbearbeitung für 10 mm Glas können Sie bei unserer Anwendungstechnik anfordern.

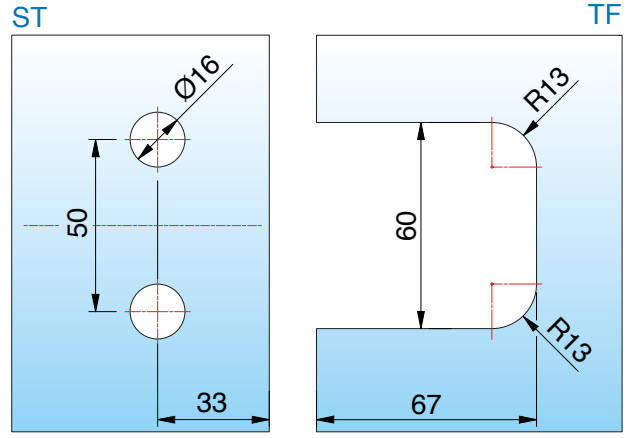

*Glasbearbeitung für 8 mm

ST = Seitenteil | TF = Türflügel | W = Wand

8316ZN-SN Glas-Wand 90° - starr

MADE IN GERMANY



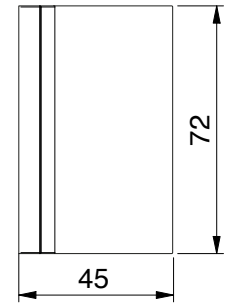

Glasbezugskante
(Innenseite Glas)

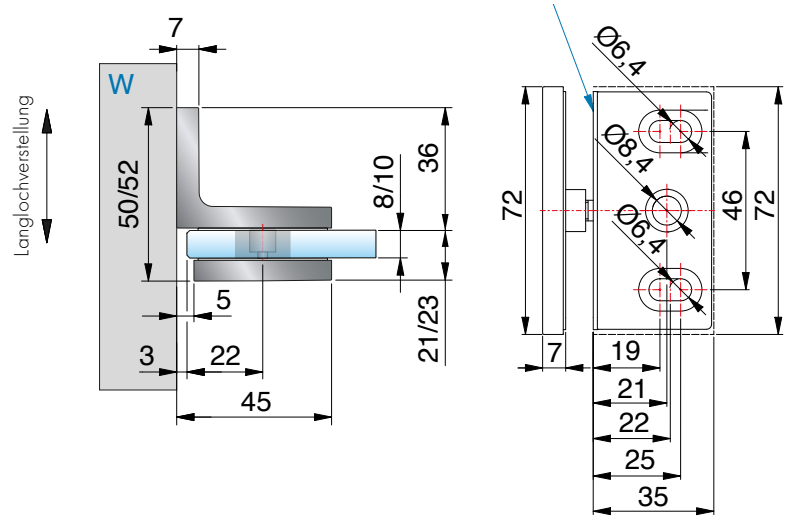

Art.-Nr.		Glasdicke
8316__-SN		8/10 mm
Oberfläche:		
	ZN5	glanzverchromt
	ZNPVD22	Edelstahloptik
	ZN134	weiß matt
	ZN135	tiefschwarz matt
	ZNPVD39	Goldbronze gebürstet
	ZNPVD40	Goldoptik gebürstet
	ZNPVD41	Kupferoptik gebürstet
	ZNPVD42	Graphitmetall-Optik gebürstet

Merkmale
Wandbefestigung mit Langlochverstellung



Bohrung Ø 20 mm oder Randausschnitt R35
Glasbearbeitung für 8/10 mm

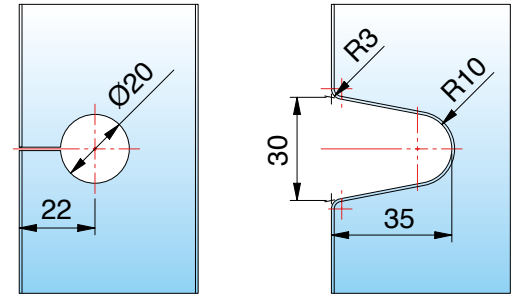

ST = Seitenteil | TF = Türflügel | W = Wand

PONTERE+ SAUNA

8318ZN-SN Glas-Wand 180° - starr

MADE IN GERMANY



Art.-Nr.	Glasdicke
8318__-SN	8/10 mm

Oberfläche:		
	ZN5	glanzverchromt
	ZNPVD22	Edelstahloptik
	ZN134	weiß matt
	ZN135	tiefschwarz matt
	ZNPVD39	Goldbronze gebürstet
	ZNPVD40	Goldoptik gebürstet
	ZNPVD41	Kupferoptik gebürstet
	ZNPVD42	Graphitmetall-Optik gebürstet

Merkmale
Wandbefestigung mit Langlochverstellung



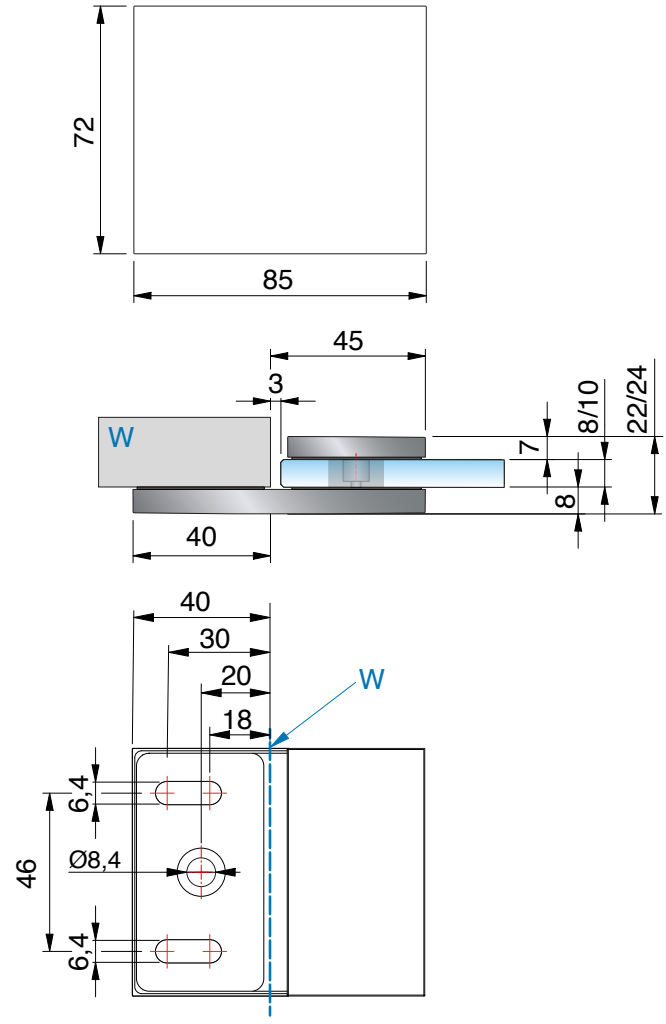

Bohrung Ø 20 mm
Glasbearbeitung für 8/10 mm

ST

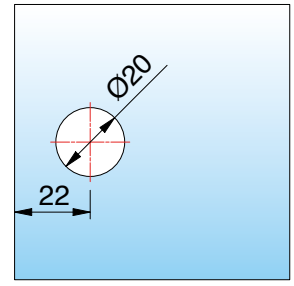

ST = Seitenteil | TF = Türflügel | W = Wand

8317ZN-SN Glas-Glas 90° - starr

MADE IN GERMANY



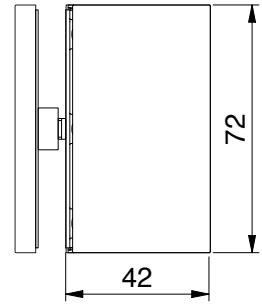

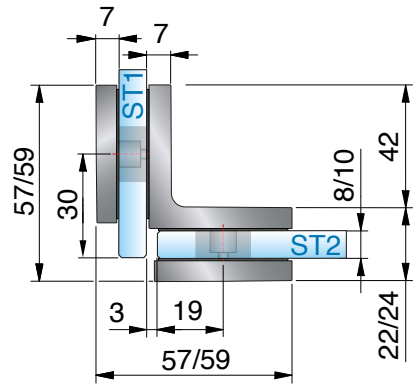

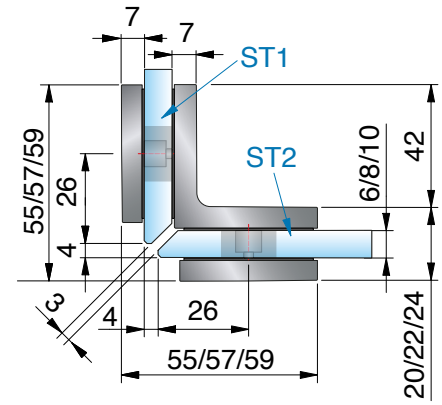

Art.-Nr.	Glasdicke
8317__-SN	8/10 mm

Oberfläche:

ZN5	glanzverchromt
ZNPVD22	Edelstahloptik
ZN134	weiß matt
ZN135	tiefschwarz matt
ZNPVD39	Goldbronze gebürstet
ZNPVD40	Goldoptik gebürstet
ZNPVD41	Kupferoptik gebürstet
ZNPVD42	Graphitmetall-Optik gebürstet

Bohrungen Ø 20 mm
Glasbearbeitung für 8 mm

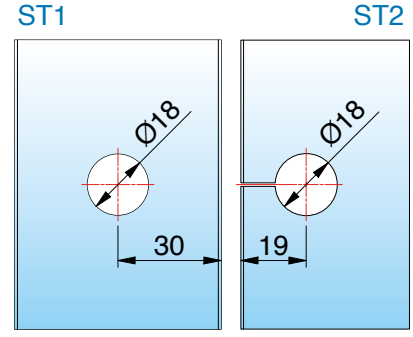

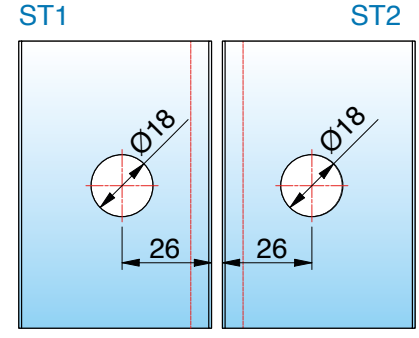

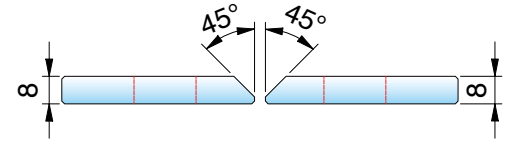



ST = Seitenteil | TF = Türflügel | W = Wand

8319ZN-SN Glas-Glas 180° - starr

MADE IN GERMANY



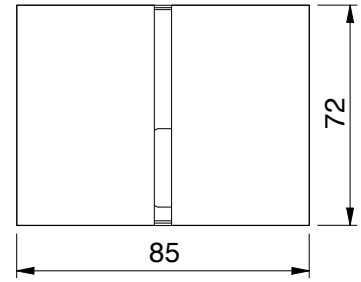

Art.-Nr.		Glasdicke
8319__-SN		8/10 mm
Oberfläche:		
	ZN5	glanzverchromt
	ZNPVD22	Edelstahloptik
	ZN134	weiß matt
	ZN135	tiefschwarz matt
	ZNPVD39	Goldbronze gebürstet
	ZNPVD40	Goldoptik gebürstet
	ZNPVD41	Kupferoptik gebürstet
	ZNPVD42	Graphitmetall-Optik gebürstet

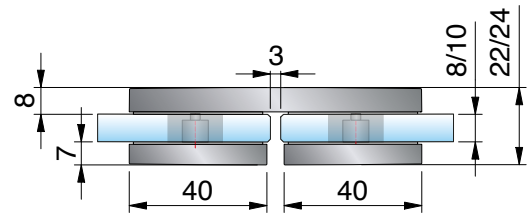

Bohrung ∅ 20 mm
Glasbearbeitung für 8/10 mm

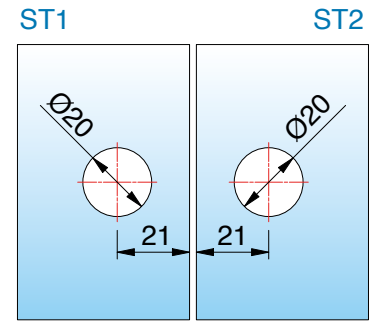



ST = Seitenteil | TF = Türflügel | W = Wand

erhältliche **Oberflächen**



ZN5
glanzverchromt

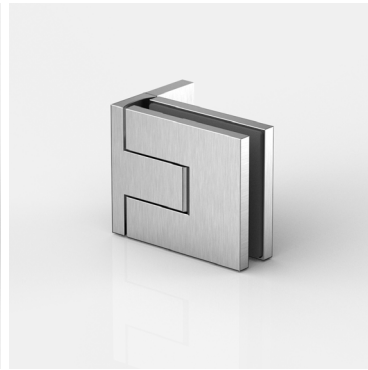

ZNPVD22
Edelstahloptik

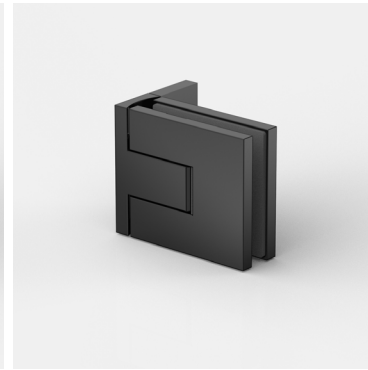

ZN135
tiefschwarz matt

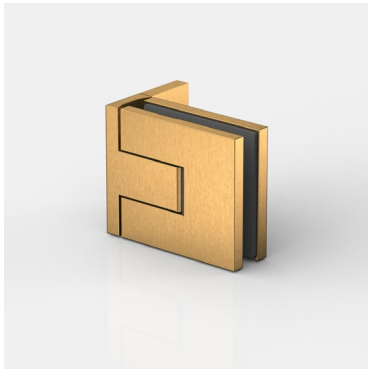

ZNPVD39
Goldbronze
gebürstet



ZNPVD40
Goldoptik
gebürstet

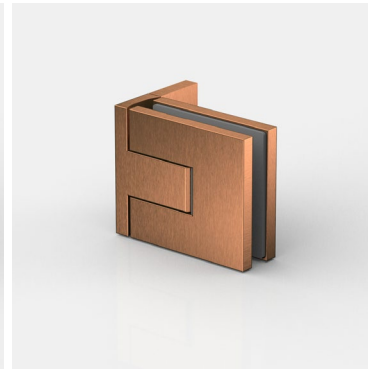

ZNPVD41
Kupferoptik
gebürstet



ZNPVD42
Graphitmetall-Optik
gebürstet

Eine Kompatibilitätstabelle zu den Armaturenherstellern und deren Farben finden Sie auf Seite 14













passende **Winkelverbinder**

für FLAMEA pro finden Sie ab Seite 402.

MADE
IN
GERMANY



FLAMEA pro
Sauna-Pendeltürband



FLAMEA pro **Sauna** – die nächste Generation unseres Klassikers

MADE IN GERMANY

Flamea pro repräsentiert die nächste Generation unseres renommierten Duschtür Bandes Flamea+.
Durch konsequente Weiterentwicklung und die Implementierung unserer umfassenden Erfahrungen als führender Duschbeschlagshersteller gewährleisten wir höchste technische Standards.
Das Ergebnis ist ein Produkt, das sich durch noch mehr Zuverlässigkeit, Robustheit und Langlebigkeit auszeichnet. Der Montagekomfort wurde in vielen Details weiter optimiert, um eine noch einfachere, zuverlässigere und kosteneffizientere Installation zu ermöglichen.

Das zeitlose, puristische Design vereint höchste ästhetische Ansprüche mit maximaler Benutzerfreundlichkeit und setzt neue Maßstäbe in der Dusch- und Saunabereichgestaltung.

- Tragfähigkeit (2 Bänder): max. zulässiges Gewicht: 34 kg, (max. Abmessungen 850x2000x8mm)
- Glasdicke: 8/10 mm
- Pendeltürband: Glas–Wand / Glas–Glas
- passende Winkelverbinder
- Dichtprofil beschlagseitig im Bandbereich unterbrochen
- optimiert für die Verbauung auch ohne Dichtprofile
- beidseitig 97° Öffnungswinkel für mehr Komfort
- minimierte Spaltmaße
- auf den letzten Zentimetern selbstschliessend
- komfortable Montage durch innovative Kappentechnik
- verdeckte Nulllageneinstellung
- Anwendungsbereiche:
  Einsatz im privaten Haus-/Wohnbau, Objekt- und Hotelbereich
- Haltbarkeit der Beschläge durch werksinterne Versuche nach DIN EN 14428:2015/A1:2018 5.5 und TR24 geprüft

innovative Techniken

MADE IN GERMANY

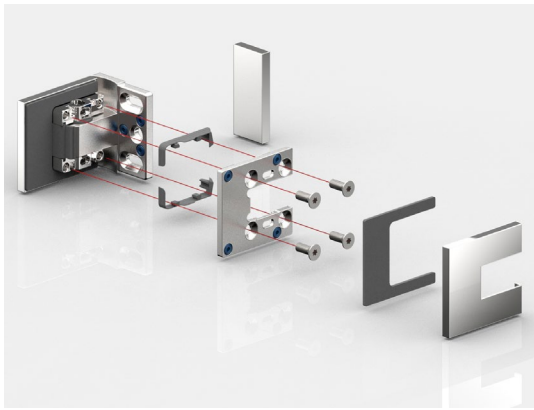

- **Beschlagskorpus und Gegenplatte**
  formschlüssiges ineinandergreifen im Beschlagkorpus und 4-fache Verschraubung mit Innensechsrund TX30 Antrieb für maximalen Anpressdruck

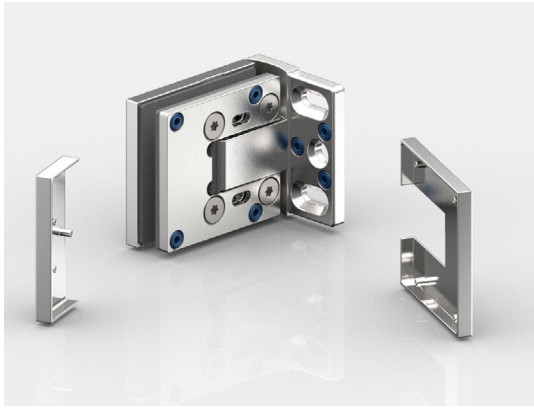

- **montagefreundliche Abdeckung:**
  Zum Fixieren der Abdeckkappen können diese mit den Zapfen schnell und sehr einfach in die vormontierten EPDM-Formteile gesteckt und andrückt werden. Um die Kappen gegen Diebstahl zu schützen, gibt es auch weiterhin Klebepunkte, um sie zu fixieren. Die Kappen überdecken alle Montageelemente für leichte Pflege und Reinigung



- **neue Nulllagen-Technik:**
  Durch das Aufspreizen der Achse wird die Nulllage im Band fixiert, und ist beliebig oft justierbar

Bitte beachten Sie unseren Montagehinweise-Flyer auf www.pauli.de.

8340ZN-SN Glas-Wand 90°

MADE IN GERMANY



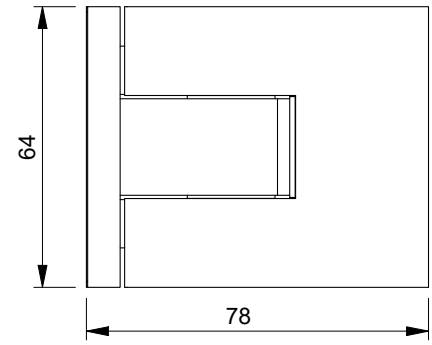

Art.-Nr.	Glasdicke
8340__SN	8/10* mm

Oberfläche:

ZN5	glanzverchromt
ZNPVD22	Edelstahloptik
ZN135	tiefschwarz matt
ZNPVD39	Goldbronze gebürstet
ZNPVD40	Goldoptik gebürstet
ZNPVD41	Kupferoptik gebürstet
ZNPVD42	Graphitmetall-Optik gebürstet

Merkmale
beidseitig max. 97° öffnend, einseitige Befestigungslasche, Langlochverstellung mit Abdeckkappe, stufenlose Nulllageneinstellung, auf den letzten Zentimetern selbstschliessend, Dichtprofil beschlagseitig im Bandbereich unterbrochen.
Tragfähigkeit (2 Bänder) 34 kg (max. Abmessungen 850x2000x8mm)

*Wichtig
Bei Verwendung der Beschläge bitte folgende Einlagensets pro Beschlag kostenlos mitbestellen:
für **10 mm Glasdicke Einlagenset Art. Nr. HX-SET24**
Die Glasbearbeitung für 6 oder 10 mm Glas können Sie bei unserer Anwendungstechnik anfordern.

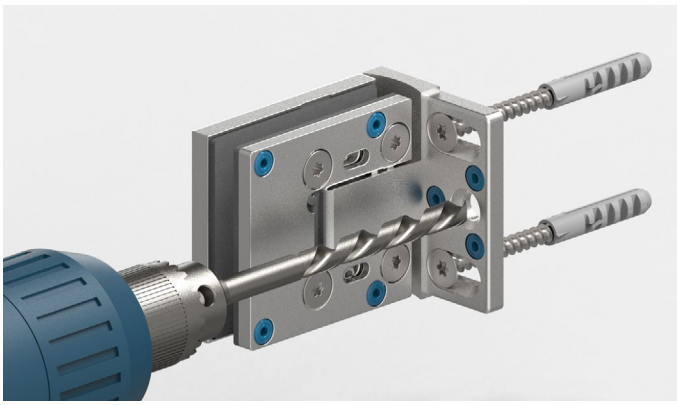

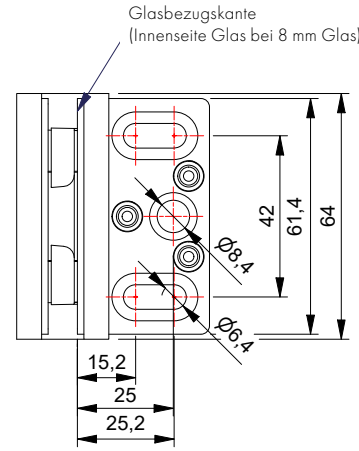

Die 3. Befestigungsbohrung verhindert das Verdrehen der Beschläge auf der Wand. Das Duschband ist so konstruiert, dass diese Bohrung mit einem 8 mm Bohrer im montierten Zustand ausgeführt werden kann.

8340ZN-SN Glas-Wand 90°

MADE IN GERMANY



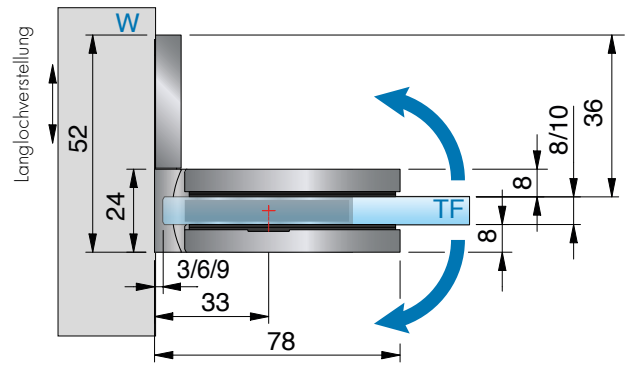

*Glasbearbeitung für 8 mm

FLAMEApro SAUNA

Glasbearbeitung für 3mm Luft

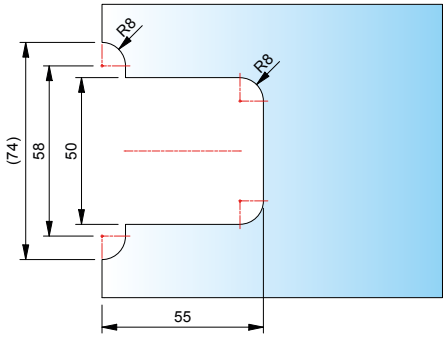

Glasbearbeitung für 6mm Luft

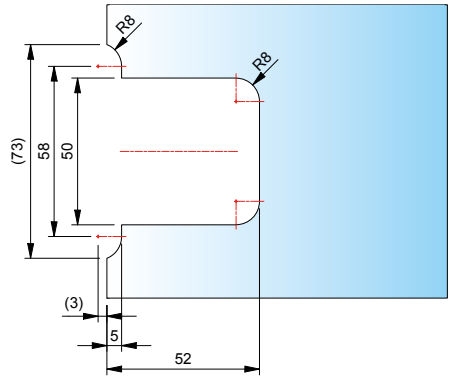

Glasbearbeitung für 9mm Luft

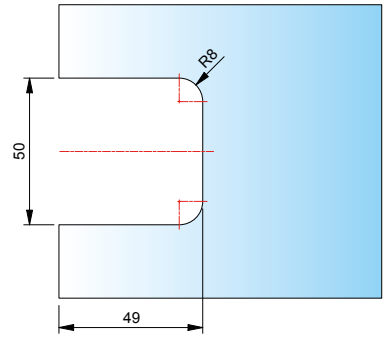

ST = Seitenteil | TF = Türflügel | W = Wand

8346ZN-SN Glas-Wand 90°

MADE IN GERMANY



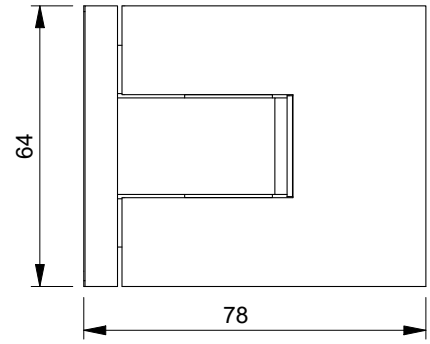

Merkmale

beidseitig max. 97° öffnend, beidseitige Befestigungslasche, Langlochverstellung mit Abdeckkappe, stufenlose Nulllageneinstellung, auf den letzten Zentimetern selbstschliessend, Dichtprofil beschlagseitig im Bandbereich unterbrochen.
Tragfähigkeit (2 Bänder) 36kg (max. Abmessungen 900x2000x8mm)

Art.-Nr.	Glasdicke
8346__SN	8/10* mm

*Wichtig

Bei Verwendung der Beschläge bitte folgende Einlagensets pro Beschlag kostenlos mitbestellen:
für **10 mm Glasdicke Einlagenset Art. Nr. HX-SET24**
Die Glasbearbeitung für 6 oder 10 mm Glas können Sie bei unserer Anwendungstechnik anfordern.

Oberfläche:

	ZN5	glanzverchromt
	ZNPVD22	Edelstahloptik
	ZN135	tiefschwarz matt
	ZNPVD39	Goldbronze gebürstet
	ZNPVD40	Goldoptik gebürstet
	ZNPVD41	Kupferoptik gebürstet
	ZNPVD42	Graphitmetall-Optik gebürstet

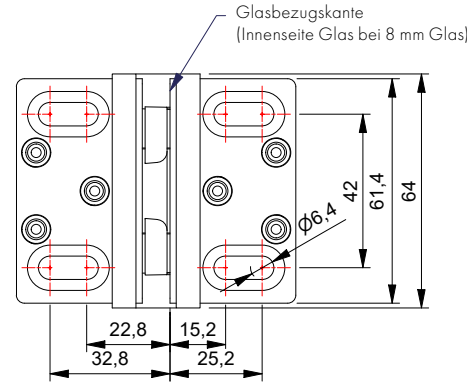

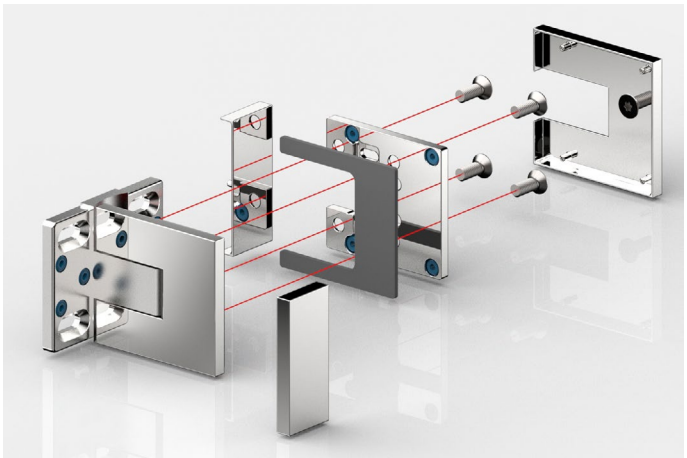

Beschlagskorpus und Gegenplatte formschlüssiges ineinander greifen im Beschlagkorpus und 4-fache Verschraubung mit Torx 25 Antrieb für maximalen Anpressdruck

8346ZN-SN Glas-Wand 90°

MADE IN GERMANY



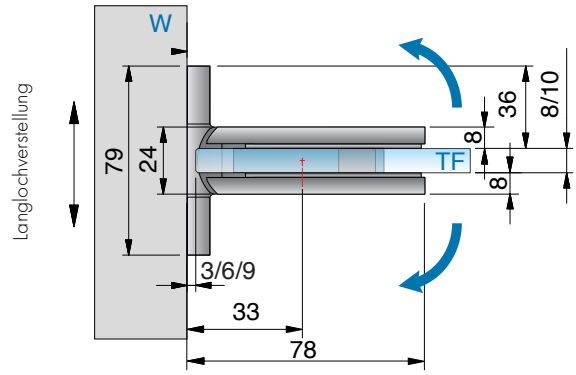

*Glasbearbeitung für 8 mm

Glasbearbeitung mit 3mm Luft

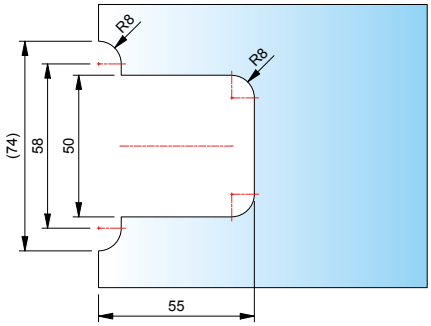

Glasbearbeitung mit 6mm Luft

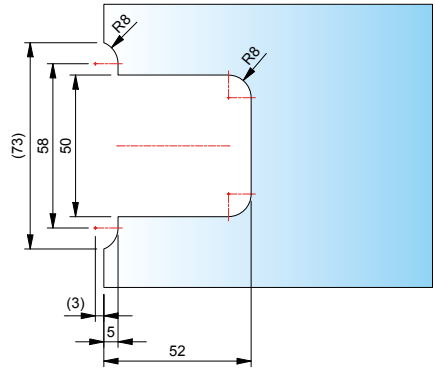

Glasbearbeitung für 9mm Luft

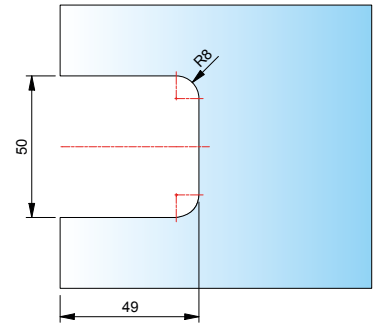

ST = Seitenteil | TF = Türflügel | W = Wand

8342ZN-SN Glas-Glas 180°

MADE IN GERMANY



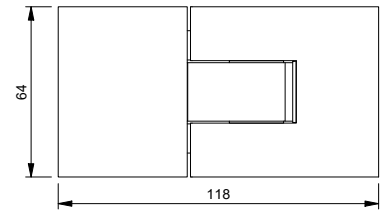

Art.-Nr.	Glasdicke
8342__SN	8/10* mm



Oberfläche:

	ZN5	glanzverchromt
	ZNPVD22	Edelstahloptik
	ZN135	tiefschwarz matt
	ZNPVD39	Goldbronze gebürstet
	ZNPVD40	Goldoptik gebürstet
	ZNPVD41	Kupferoptik gebürstet
	ZNPVD42	Graphitmetall-Optik gebürstet

Merkmale
je nach Dichtung beidseitig max. 97° öffnend, mit Abdeckkappen, stufenlose Nulllageneinstellung, auf den letzten Zentimetern selbstschließend., Dichtprofil beschlagseitig im Bandbereich unterbrochen.
Tragfähigkeit (2 Bänder) 32kg (max. Abmessungen 800x2000x8mm)

*Wichtig
Bei Verwendung der Beschläge bitte folgende Einlagensets pro Beschlag kostenlos mitbestellen:
für **10 mm Glasdicke Einlagenset Art. Nr. HX-SET25**
Die Glasbearbeitung für 6 oder 10 mm Glas können Sie bei unserer Anwendungstechnik anfordern.





Pflegehinweise

Die Saunabeschläge dürfen nur mit warmem Wasser und einem weichen Tuch feucht abgewischt und nachgetrocknet werden. Scharfe, aggressive, alkalische oder chlorhaltige Reiniger, Scheuermittel oder Lösungsmittel dürfen nicht verwendet werden. Bei stärkeren Verschmutzungen (Kalk, Fett, Seifenverschmutzungen) empfehlen wir Ihnen unser spezielles Reinigungsmittel (Art.-Nr. 8203CTP) „Sanfte Pflege" für Beschläge - siehe Seite 650. Die Tür muss während der Reinigung mit einer Hand festgehalten werden, um ein Überdrücken zu verhindern.

8342ZN-SN Glas-Glas 180°

MADE IN GERMANY



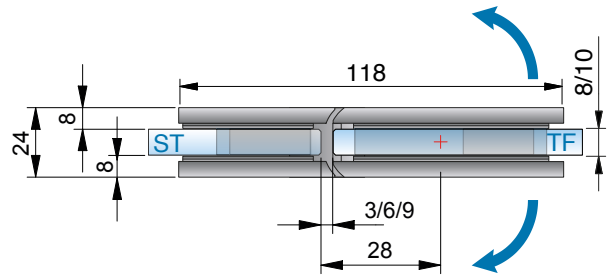

*Glasbearbeitung für 8 mm

Glasbearbeitung mit 3mm Luft

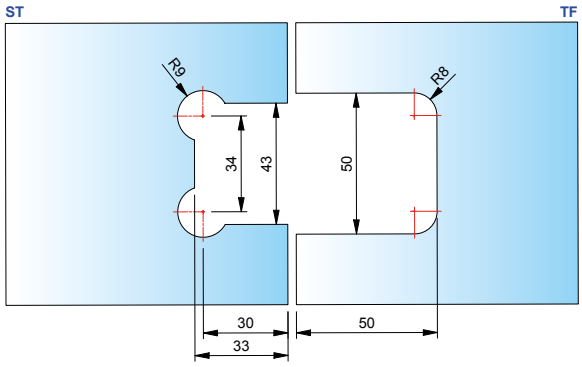

Glasbearbeitung mit 9mm Luft

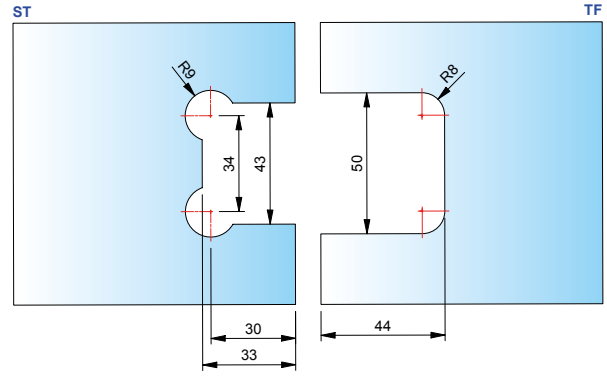

Glasbearbeitung mit 6mm Luft

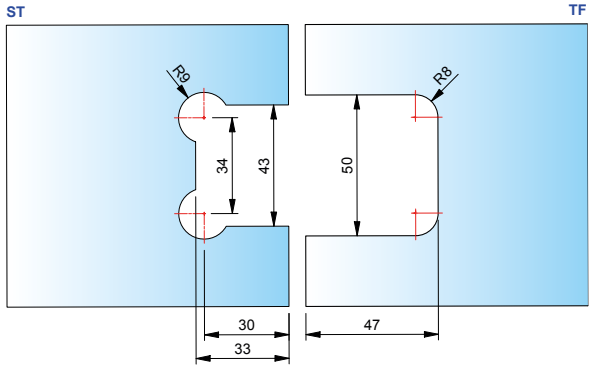

ST = Seitenteil | TF = Türflügel | W = Wand

8344ZN-SN Glas-Glas 90°

MADE IN GERMANY



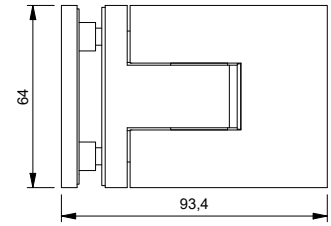

Merkmale
beidseitig max. 97° öffnend, mit Abdeckkappen, stufenlose Nulllageneinstellung, auf den letzten Zentimetern selbstschließend, Dichtprofil beschlagseitig im Bandbereich unterbrochen.
Tragfähigkeit (2 Bänder) 34 kg (max. Abmessungen 850x2000x8mm)

Art.-Nr.	Glasdicke
8344__SN	8/10* mm

Oberfläche:

ZN5	glanzverchromt
ZNPVD22	Edelstahloptik
ZN135	tiefschwarz matt
ZNPVD39	Goldbronze gebürstet
ZNPVD40	Goldoptik gebürstet
ZNPVD41	Kupferoptik gebürstet
ZNPVD42	Graphitmetall-Optik gebürstet

*Wichtig
Bei Verwendung der Beschläge bitte folgende Einlagensets pro Beschlag kostenlos mitbestellen:
für **10 mm Glasdicke Einlagenset Art. Nr. HX-SET24**
Die Glasbearbeitung für 6 oder 10 mm Glas können Sie bei unserer Anwendungstechnik anfordern.

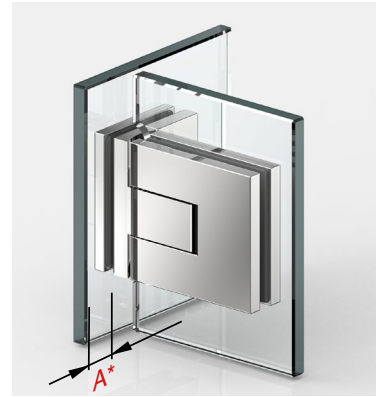

Beim Beschlag Glas-Glas 90° sind nur Glasbohrungen im Seitenteil vorgesehen, dadurch ist ein Einrücken des Glastürflügels nach innen möglich und der Überstand (A) kann selbst bestimmt werden.

8344ZN-SN Glas-Glas 90°

MADE IN GERMANY



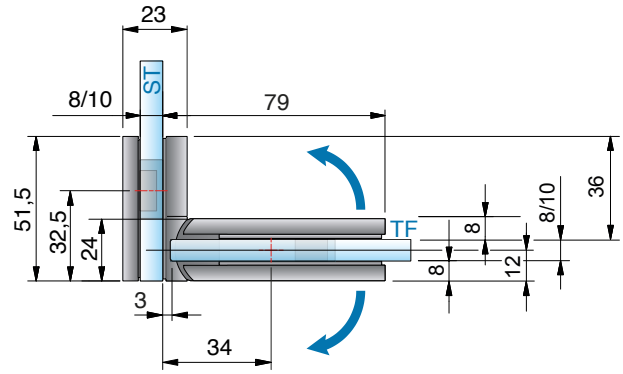

*Glasbearbeitung für 8 mm

Glasbearbeitung mit 3mm Luft

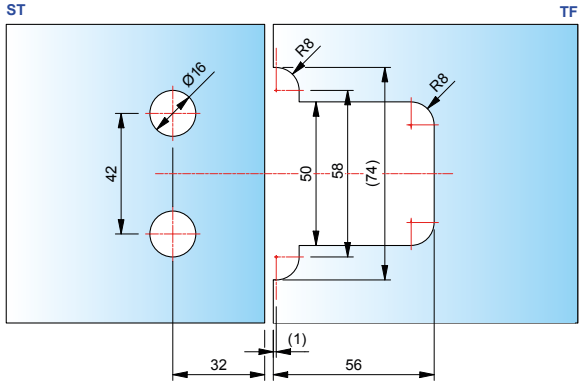

Glasbearbeitung mit 9mm Luft

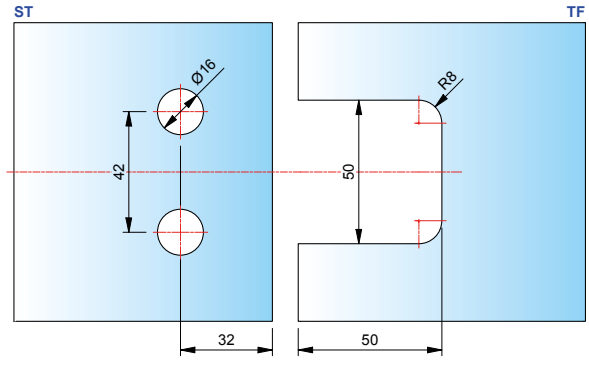

Glasbearbeitung mit 6mm Luft

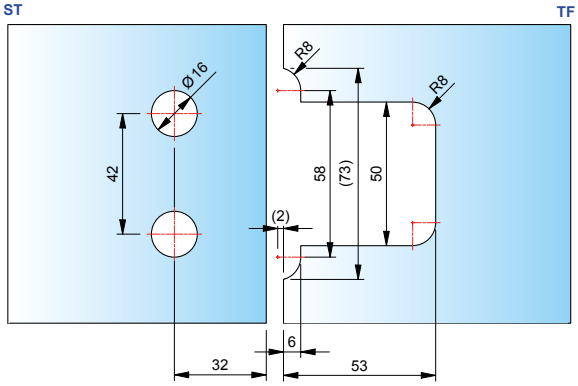

ST = Seitenteil | TF = Türflügel | W = Wand

erhältliche **Oberflächen**



ZN5
glanzverchromt



ZN1
mattverchromt



ZN10
glanzvernickelt



ZNPVD22
Edelstahloptik



ZNPVD20
Goldoptik



ZNPVD35
schwarz matt



ZN135
tiefschwarz matt

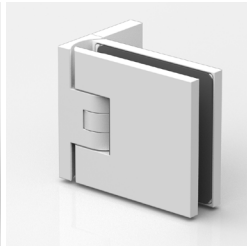

ZN134
weiß matt

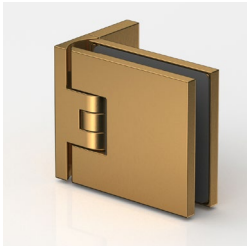

ZNPVD39
Goldbronze
gebürstet

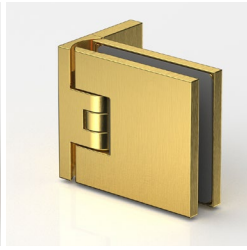

ZNPVD40
Goldoptik
gebürstet

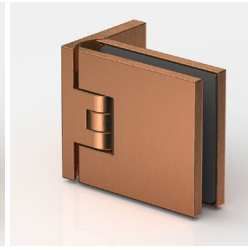

ZNPVD41
Kupferoptik
gebürstet



ZNPVD42
Graphitmetall-Optik
gebürstet

Eine Kompatibilitätstabelle zu den Armaturenherstellern und deren Farben finden Sie auf Seite 14





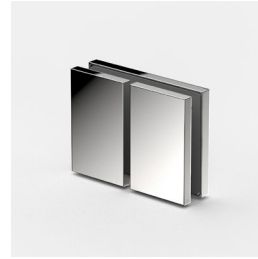

passende **Winkelverbinder**

für FLAMEA+ Sauna finden Sie auf Seite 402.

MADE
IN
GERMANY



FLAMEA+

Sauna-Pendeltürband



FLAMEA+ SAUNA – überzeugend hitzebeständig

MADE IN GERMANY

technische Details im Überblick

MADE IN GERMANY

- Glasdicke: 8/10 mm
- beidseitig 90° öffnendes Sauna-Pendeltürband
- minimierte Spaltmaße für den Einsatz im Saunabereich
- auf den letzten Zentimetern selbstschließend
- max. Temperatur in Beschlaghöhe oben 80°C (entsprach bei Wertfestlegung einer Saunatemperatureinstellung von 100°C)

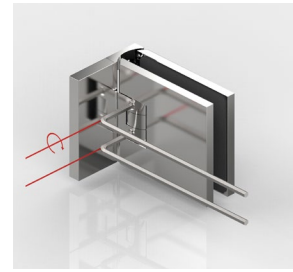

- stufenlose **Nulllageneinstellung**

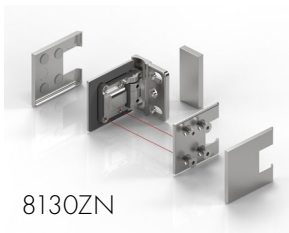

8130ZN

- **intelligent konstruiert:** Beschlagskorpus und Gegenplatte greifen formschlüssig ineinander und werden 4-fach fest verschraubt.

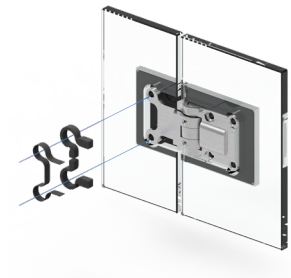

- Füllstück für Glasausschnitt der Seitenteilbefestigung bei 8132-3EPDM und 8132-10KU-SN

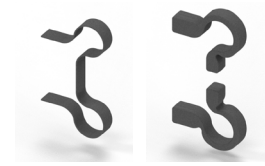



8130ZN-SN

- max. Türbreite 800 mm
- Tragfähigkeit (2 Bänder): 32 kg (entsprechen einer maximalen Türflügelgröße von 800 x 2000 mm bei 8 mm Glasdicke)

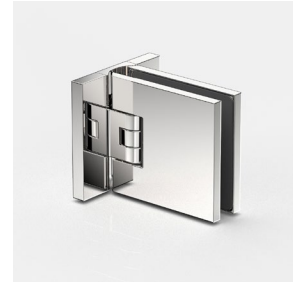

8134ZN-SN

- max. Türbreite 900 mm
- Tragfähigkeit (2 Bänder): 36 kg (entsprechen einer maximalen Türflügelgröße von 900 x 2000 mm bei 8 mm Glasdicke)



8133ZN-SN

- max. Türbreite 750 mm
- Tragfähigkeit (2 Bänder): 30 kg (entsprechen einer maximalen Türflügelgröße von 750 x 2000 mm bei 8 mm Glasdicke)



8136ZN-SN

- max. Türbreite 800 mm
- Tragfähigkeit (2 Bänder): 32 kg (entsprechen einer maximalen Türflügelgröße von 800 x 2000 mm bei 8 mm Glasdicke)



8132ZN-SN

- max. Türbreite 750 mm
- Tragfähigkeit (2 Bänder): 30 kg (entsprechen einer maximalen Türflügelgröße von 750 x 2000 mm bei 8 mm Glasdicke)



8131ZN-SN

- max. Türbreite 750 mm
- Tragfähigkeit (2 Bänder): 30 kg (entsprechen einer maximalen Türflügelgröße von 750 x 2000 mm bei 8 mm Glasdicke)

8130ZN-SN Glas-Wand 90°

MADE IN GERMANY



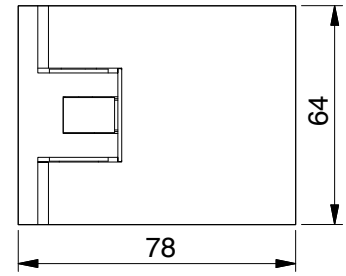

Art.-Nr.		Glasdicke
8130__-SN		8/10* mm



Oberfläche	
ZN5	glanzverchromt
ZN1	mattverchromt
ZN10	glanzvernickelt
ZNPVD20	Goldoptik
ZNPVD22	Edelstahloptik
ZNPVD35	schwarz matt
ZN134	weiß matt
ZN135	tiefschwarz matt
ZNPVD39	Goldbronze gebürstet
ZNPVD40	Goldoptik gebürstet
ZNPVD41	Kupferoptik gebürstet
ZNPVD42	Graphitmetall-Optik gebürstet

Merkmale

beidseitig 90° öffnend, mit verstellbarer Nulllageneinstellung, Langlochverstellung, einseitige Befestigungslasche, verdeckte Verschraubung mit Abdeckkappe

max. Türbreite 800 mm, Tragfähigkeit (2 Bänder): 32 kg bei max. 800 x 2000 x 8 mm

*Wichtig

Bei Verwendung der Beschläge für 10 mm Glasdicke bitte das Einlagenset Art. Nr. HX-SET3 pro Beschlag kostenlos mitbestellen.

*Glasbearbeitung für 8/10 mm

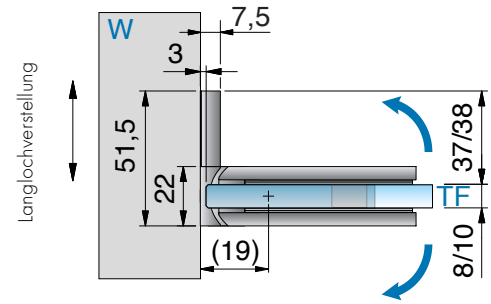

Glasbezugskante
(Innenseite Glas bei 8 mm Glas)

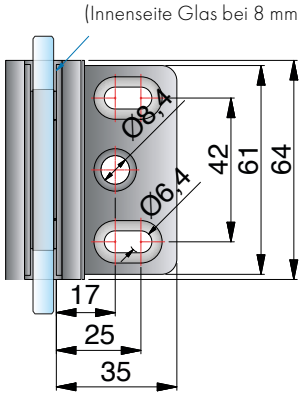

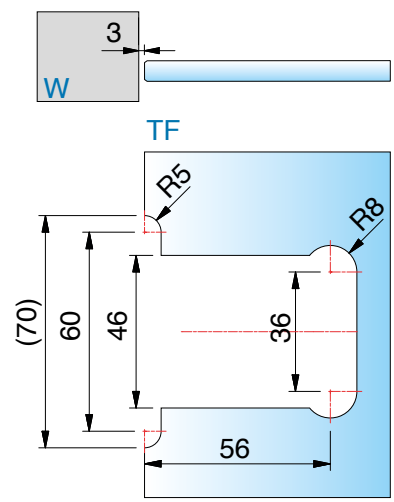

Glasbearbeitung für 3mm Spalt

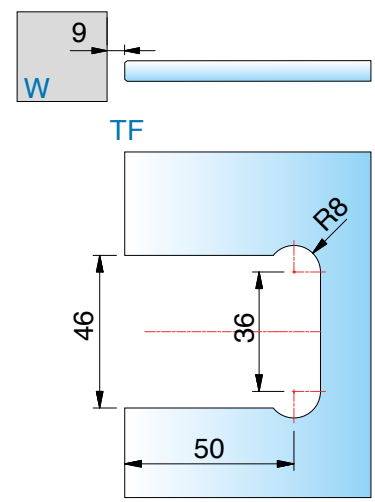

Glasbearbeitung für 9mm Spalt

8134ZN-SN Glas-Wand 90°

MADE IN GERMANY



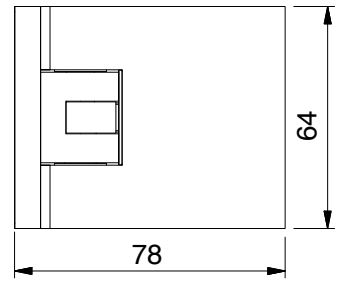

Art.-Nr.		Glasdicke
8134__-SN		8/10* mm
Oberfläche		
	ZN5	glanzverchromt
	ZN1	mattverchromt
	ZN10	glanzvernickelt
	ZNPVD20	Goldoptik
	ZNPVD22	Edelstahloptik
	ZNPVD35	schwarz matt
	ZN134	weiß matt
	ZN135	tiefschwarz matt
	ZNPVD39	Goldbronze gebürstet
	ZNPVD40	Goldoptik gebürstet
	ZNPVD41	Kupferoptik gebürstet
	ZNPVD42	Graphitmetall-Optik gebürstet



Merkmale

beidseitig 90° öffnend, mit verstellbarer Nulllageneinstellung, Langlochverstellung, beidseitige Befestigungslasche, verdeckte Verschraubung mit Abdeckkappe

max. Türbreite 900 mm, Tragfähigkeit (2 Bänder): 36 kg bei max. 900 x 2000 x 8 mm

*Wichtig

Bei Verwendung der Beschläge für 10 mm Glasdicke bitte das Einlagenset Art. Nr. HX-SET3 pro Beschlag kostenlos mitbestellen.

*Glasbearbeitung für 8/10 mm

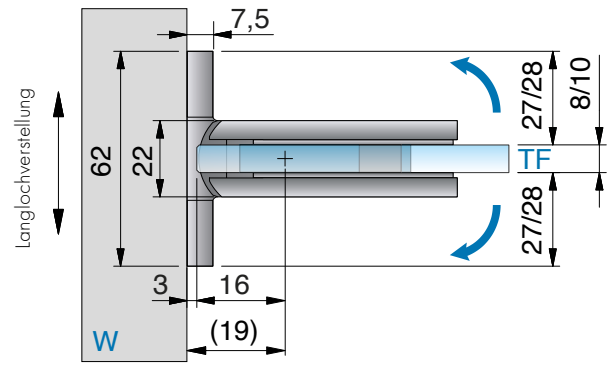

Glasbezugskante
(Innenseite Glas bei 8 mm Glas)

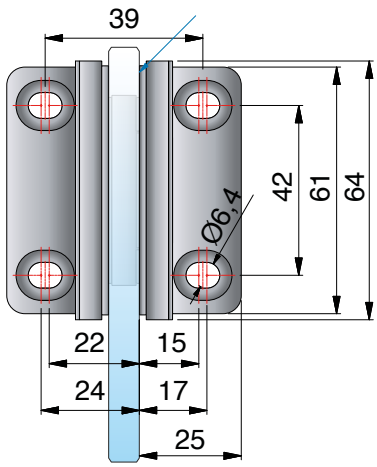

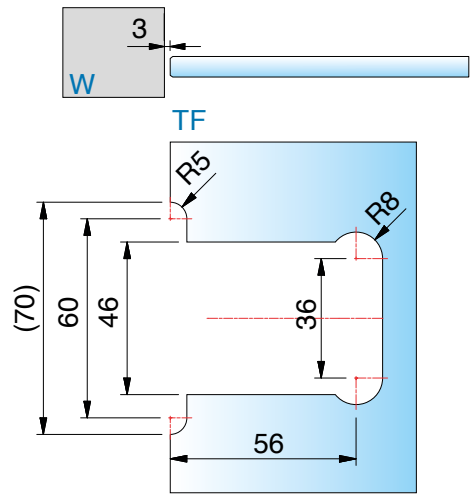

Glasbearbeitung für 3mm Spalt

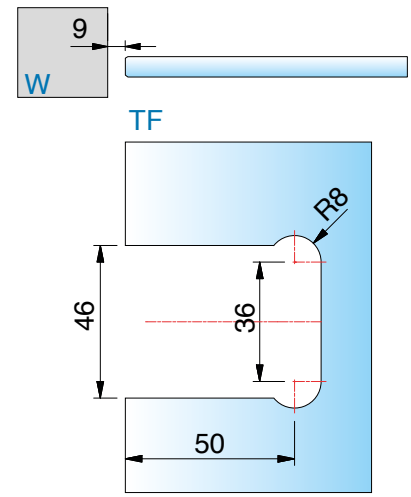

Glasbearbeitung für 9mm Spalt

ST = Seitenteil | TF = Türflügel | W = Wand

8133ZN-SN Glas-Wand 180°

MADE IN GERMANY



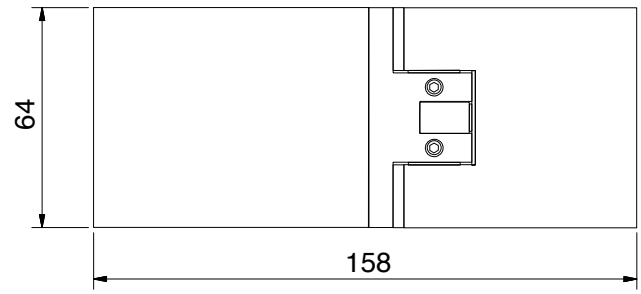

Art.-Nr.		Glasdicke
8133__-SN		8/10* mm
Oberfläche		
	ZN5	glanzverchromt
	ZN1	mattverchromt
	ZN10	glanzvernickelt
	ZNPVD20	Goldoptik
	ZNPVD22	Edelstahloptik
	ZNPVD35	schwarz matt
	ZN134	weiß matt
	ZN135	tiefschwarz matt
	ZNPVD39	Goldbronze gebürstet
	ZNPVD40	Goldoptik gebürstet
	ZNPVD41	Kupferoptik gebürstet
	ZNPVD42	Graphitmetall-Optik gebürstet

Merkmale
beidseitig 90° öffnend, mit verstellbarer Nulllageneinstellung, Langlochverstellung, verdeckte Verschraubung mit Abdeckkappe
max. Türbreite 750 mm, Tragfähigkeit (2 Bänder): 30 kg bei max. 750 x 2000 x 8 mm

*Wichtig
Bei Verwendung der Beschläge für 10 mm Glasdicke bitte das Einlagenset Art. Nr. HX-SET3 pro Beschlag kostenlos mitbestellen.
*Glasbearbeitung für 8/10 mm

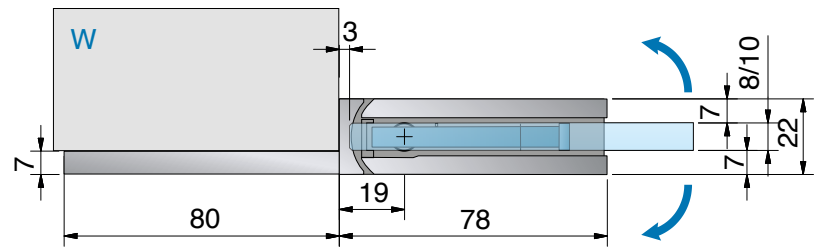

Langlochverstellung

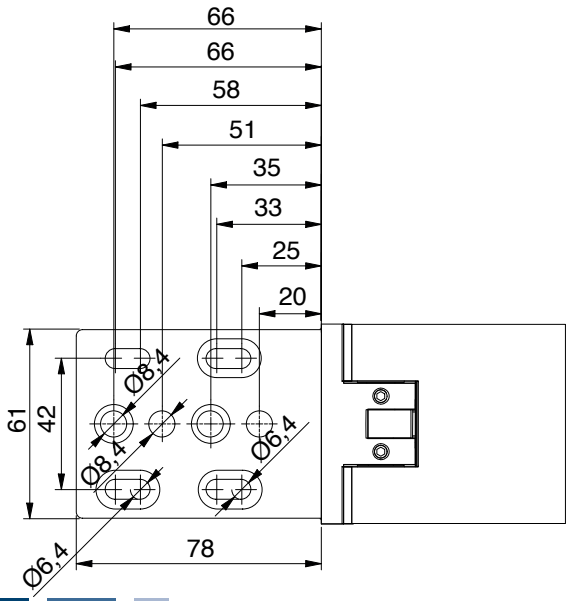





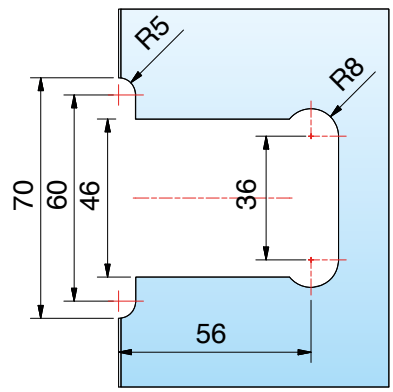

Glasbearbeitung für 3mm Spalt

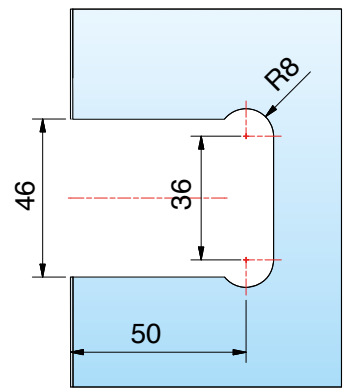

Glasbearbeitung für 9mm Spalt

8136ZN-SN Glas-Glas 90°

MADE IN GERMANY

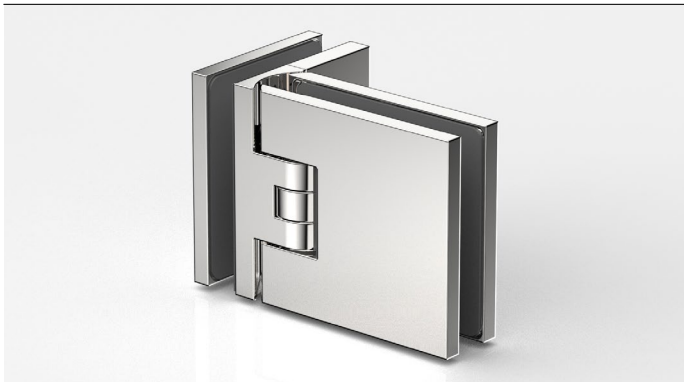

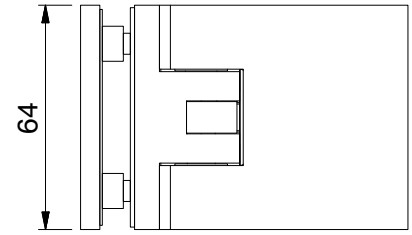

Art.-Nr.		Glasdicke
8136__-SN		8/10* mm
Oberfläche		
	ZN5	glanzverchromt
	ZN1	mattverchromt
	ZN10	glanzvernickelt
	ZNPVD20	Goldoptik
	ZNPVD22	Edelstahloptik
	ZNPVD35	schwarz matt
	ZN134	weiß matt
	ZN135	tiefschwarz matt
	ZNPVD39	Goldbronze gebürstet
	ZNPVD40	Goldoptik gebürstet
	ZNPVD41	Kupferoptik gebürstet
	ZNPVD42	Graphitmetall-Optik gebürstet

Merkmale
beidseitig 90° öffnend, mit verstellbarer Nulllageneinstellung, verdeckte Verschraubung mit Abdeckkappe, *Einrückmaß (A) am Seitenteil kann selbst bestimmt werden.
max. Türbreite 800 mm, Tragfähigkeit (2 Bänder): 32 kg bei max. 800 x 2000 x 8 mm

*Wichtig
Bei Verwendung der Beschläge für 10 mm Glasdicke bitte das Einlagenset Art. Nr. HX-SET4 pro Beschlag kostenlos mitbestellen.
*Glasbearbeitung für 8/10 mm

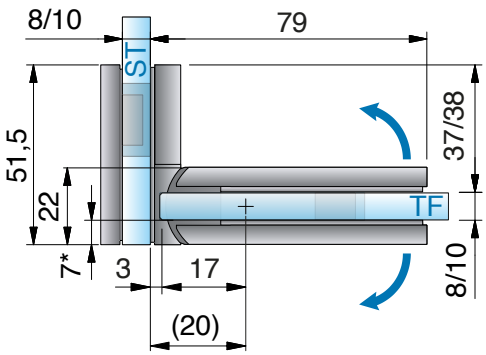

* bei 8mm Glas

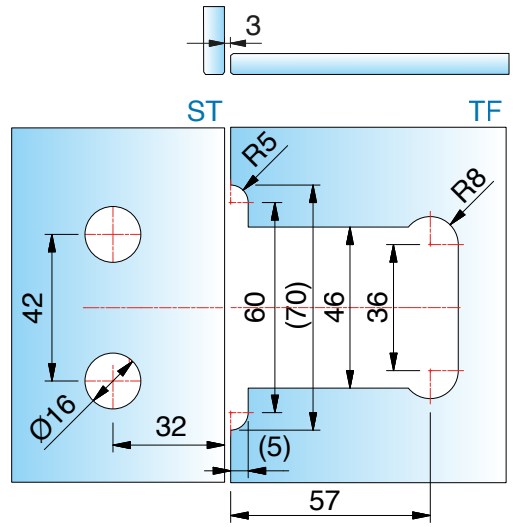

Glasbearbeitung für 3mm Spalt

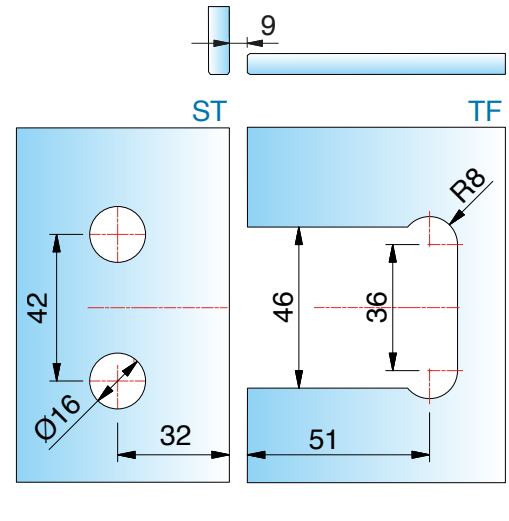

Glasbearbeitung für 9mm Spalt

ST = Seitenteil | TF = Türflügel | W = Wand

8132ZN-SN Glas-Glas 180°

MADE IN GERMANY



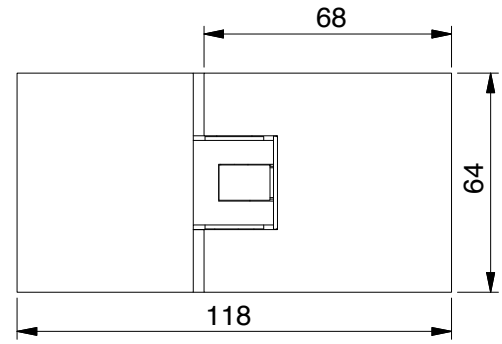

Art.-Nr.	Glasdicke
8132__-SN	8/10* mm



Oberfläche	
ZN5	glanzverchromt
ZN1	mattverchromt
ZN10	glanzvernickelt
ZNPVD20	Goldoptik
ZNPVD22	Edelstahloptik
ZNPVD35	schwarz matt
ZN134	weiß matt
ZN135	tiefschwarz matt
ZNPVD39	Goldbronze gebürstet
ZNPVD40	Goldoptik gebürstet
ZNPVD41	Kupferoptik gebürstet
ZNPVD42	Graphitmetall-Optik gebürstet

Merkmale

beidseitig 90° öffnend, mit verstellbarer Nulllageneinstellung, verdeckte Verschraubung mit Abdeckkappe
Das Füllstück (8132-10KU-SN) das verhindert, das der Türflügel abrutschen kann, wird kostenlos mitgeliefert.
max. Türbreite 750 mm, Tragfähigkeit (2 Bänder): 30 kg bei max. 750 x 2000 x 8 mm

*Wichtig
Bei Verwendung der Beschläge für 10 mm Glasdicke bitte das Einlagenset Art. Nr. HX-SET4 pro Beschlag kostenlos mitbestellen.
*Glasbearbeitung für 8/10 mm Glas

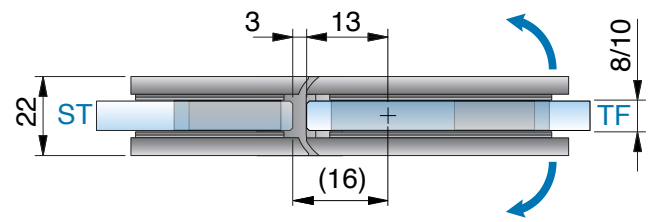

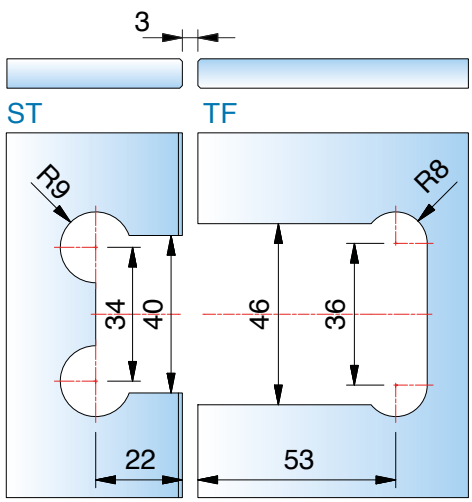

Glasbearbeitung für 3mm Spalt

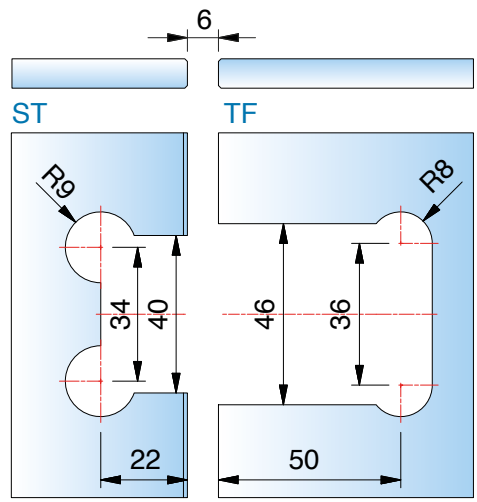

Glasbearbeitung für 6mm Spalt

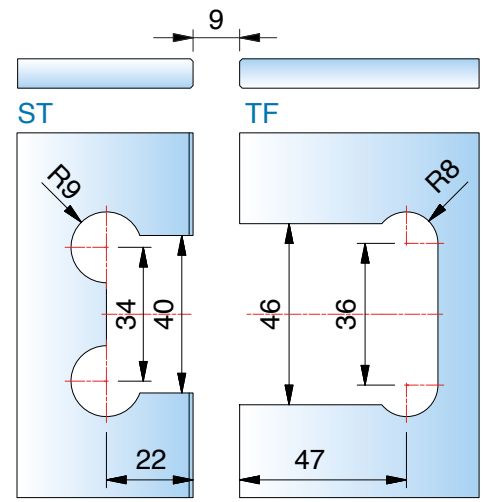

Glasbearbeitung für 9mm Spalt

ST = Seitenteil | TF = Türflügel | W = Wand

8131ZN-SN Glas-Glas 135°

MADE IN GERMANY



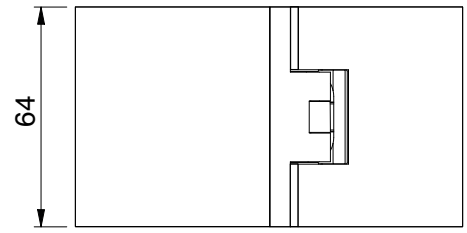

Merkmale
beidseitig 90° öffnend, mit verstellbarer Nulllageneinstellung, Langlochverstellung, beidseitige Befestigungslasche, verdeckte Verschraubung mit Abdeckkappe
max. Türbreite 750 mm, Tragfähigkeit (2 Bänder): 30 kg bei max. 750 x 2000 x 8 mm

*Wichtig
Bei Verwendung der Beschläge für 10 mm Glasdicke bitte das Einlagenset Art. Nr. HX-SET4 pro Beschlag kostenlos mitbestellen.
*Glasbearbeitung für 8/10 mm

Art.-Nr.		Glasdicke
8131__-SN		8/10* mm
Oberfläche		
	ZN5	glanzverchromt
	ZN1	mattverchromt
	ZN10	glanzvernickelt
	ZNPVD20	Goldoptik
	ZNPVD22	Edelstahloptik
	ZNPVD35	schwarz matt
	ZN134	weiß matt
	ZN135	tiefschwarz matt
	ZNPVD39	Goldbronze gebürstet
	ZNPVD40	Goldoptik gebürstet
	ZNPVD41	Kupferoptik gebürstet
	ZNPVD42	Graphitmetall-Optik gebürstet

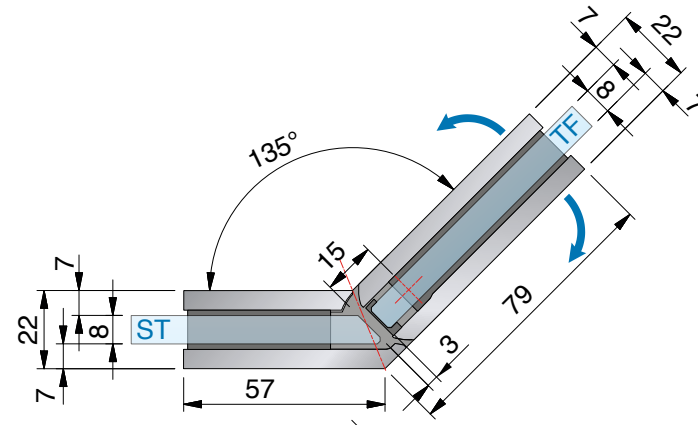

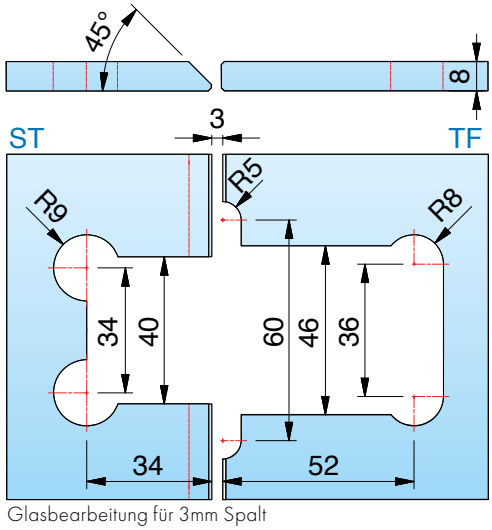

Glasbearbeitung für 3mm Spalt

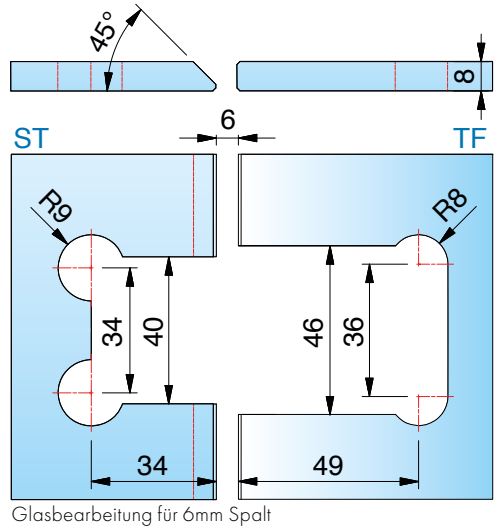

Glasbearbeitung für 6mm Spalt

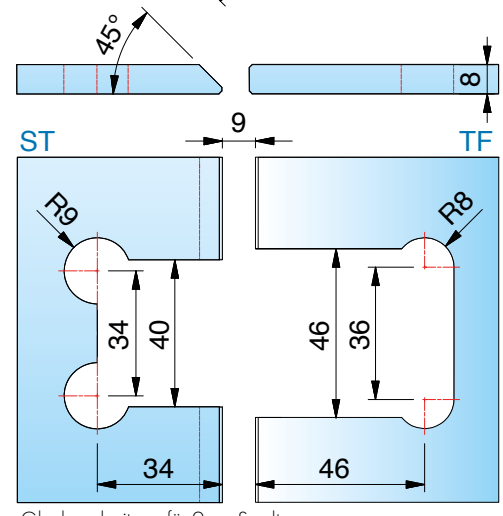

Glasbearbeitung für 9mm Spalt

FLAMEA+ SAUNA

8194ZN-SN Glas-Wand 90° - starr

MADE IN GERMANY



Art.-Nr. FLAMEA+		Glasdicke
8194__-SN		8/10 mm
Oberfläche		
	ZN5	glanzverchromt
	ZN1	mattverchromt
	ZN10	glanzvernickelt
	ZNPVD20	Goldoptik
	ZNPVD22	Edelstahloptik
	ZNPVD35	schwarz matt
	ZN134	weiß matt
	ZN135	tiefschwarz matt
	ZNPVD39	Goldbronze gebürstet
	ZNPVD40	Goldoptik gebürstet
	ZNPVD41	Kupferoptik gebürstet
	ZNPVD42	Graphitmetall-Optik gebürstet



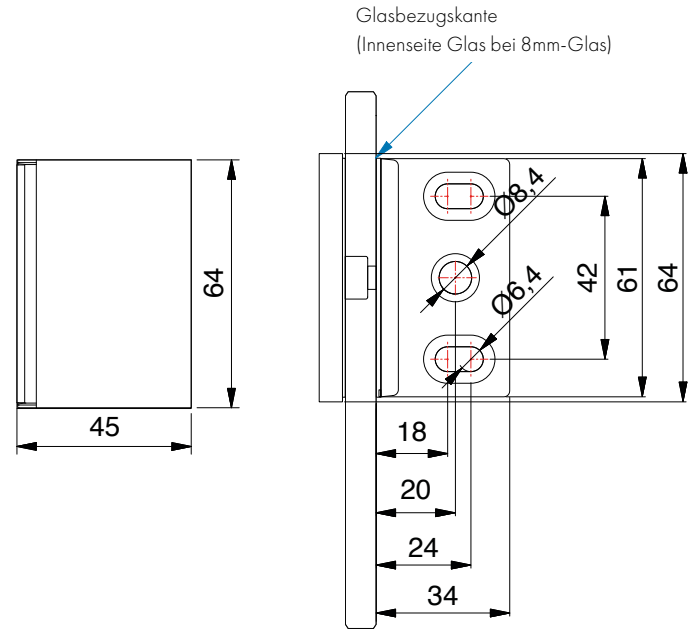

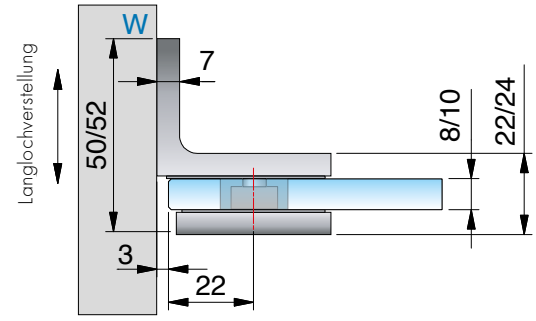

Merkmale
Wandbefestigung mit Langlochverstellung, verdeckte Verschraubung mit Abdeckkappe

Glasbearbeitung für 8/10 mm

Bohrung Ø 20 mm oder Randausschnitt R35

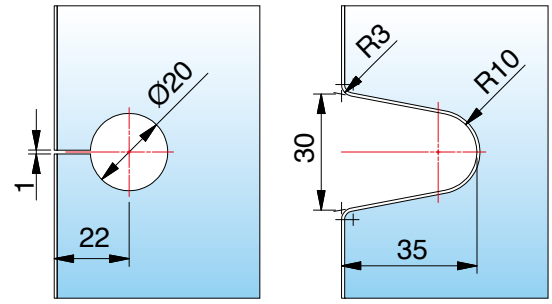

ST = Seitenteil | TF = Türflügel | W = Wand

8196ZN-SN Glas-Glas 90° - starr

MADE IN GERMANY



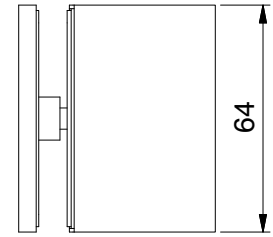

Art.-Nr.		Glasdicke
8196__-SN		8/10 mm
Oberfläche		
	ZN5	glanzverchromt
	ZN1	mattverchromt
	ZN10	glanzvernickelt
	ZNPVD20	Goldoptik
	ZNPVD22	Edelstahloptik
	ZNPVD35	schwarz matt
	ZN134	weiß matt
	ZN135	tiefschwarz matt
	ZNPVD39	Goldbronze gebürstet
	ZNPVD40	Goldoptik gebürstet
	ZNPVD41	Kupferoptik gebürstet
	ZNPVD42	Graphitmetall-Optik gebürstet

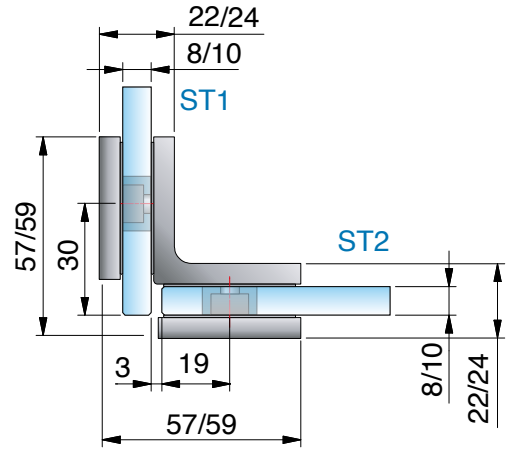

Merkmale
verdeckte Verschraubung mit Abdeckkappe

*Die Glasbearbeitung für 10 mm Glas können Sie bei unserer Anwendungstechnik anfordern.

*Glasbearbeitung für 8 mm

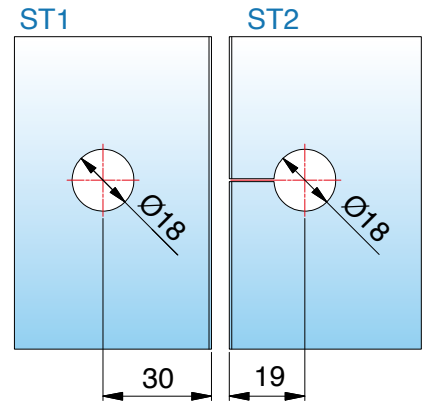

ST = Seitenteil | TF = Türflügel | W = Wand

8191ZN-SN Glas-Glas 180°

MADE IN GERMANY



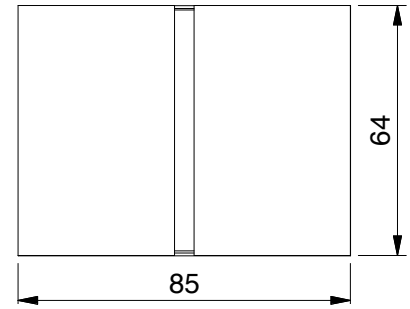

Art.-Nr.		Glasdicke
8191__		8/10 mm
Oberfläche		
	ZN5	glanzverchromt
	ZN1	mattverchromt
	ZNPVD22	Edelstahloptik
	ZNPVD35	schwarz matt
	ZNPVD39	Goldbronze gebürstet
	ZNPVD40	Goldoptik gebürstet
	ZNPVD41	Kupferoptik gebürstet
	ZNPVD42	Graphitmetall-Optik gebürstet

Merkmale: verdeckte Verschraubung mit Abdeckkappe

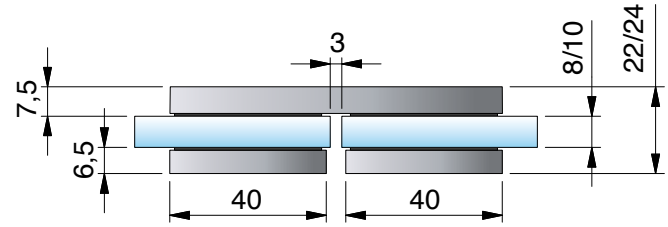

Glasbearbeitung für 8/10 mm

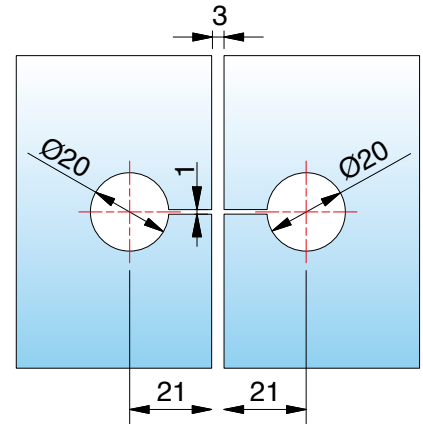

ST = Seitenteil | TF = Türflügel | W = Wand

Zubehör

MADE IN GERMANY



Art-Nr.	Artikelbezeichnung
8132-10KU-SN	Füllstück für Glasausschnitt der Seitenteilbefestigung bei 8131ZN-SN und 8132ZN-SN (2 Stück je Band im Lieferumfang enthalten).
8132-3EPDM	

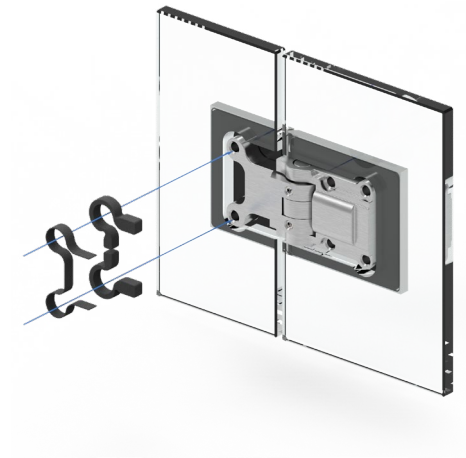



Art-Nr.	Artikelbezeichnung
8878FKM-1	Einlage für den Glasausschnitt, 300x8x1 mm
8878FKM-2	Einlage für den Glasausschnitt, 300x8x2 mm

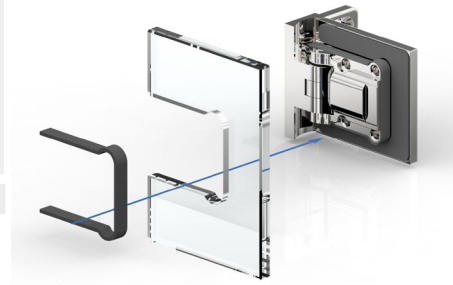

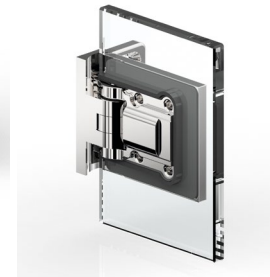





Pflegehinweise

Die Saunabeschläge dürfen nur mit warmem Wasser und einem weichen Tuch feucht abgewischt und nachgetrocknet werden. Scharfe, aggressive, alkalische oder chlorhaltige Reiniger, Scheuermittel oder Lösungsmittel dürfen nicht verwendet werden. Bei stärkeren Verschmutzungen (Kalk, Fett, Seifenverschmutzungen) empfehlen wir Ihnen unser spezielles Reinigungsmittel (Art.-Nr. 8203CTP) „Sanfte Pflege“ für Beschläge - siehe Seite 650. Die Tür muss während der Reinigung mit einer Hand festgehalten werden, um ein Überdrücken zu verhindern.

erhältliche **Oberflächen**



ZN5
glanzverchromt



ZN1
mattverchromt



ZNPVD22
Edelstahloptik



ZNPVD35
schwarz matt

Eine Kompatibilitätstabelle zu den Armaturenherstellern und deren Farben finden Sie auf Seite 14





passende **Winkelverbinder**

für TURA Sauna finden Sie auf Seite 420.

MADE
IN
GERMANY



TURA

Schwerlast-Anschlagtürband für Sauna-Anlagen



TURA Sauna - vielseitige Lösungen für große Ganzglasanlagen

MADE IN GERMANY



- Glasdicke: 8/10/12 mm
- passende Winkelverbinder
- max. Temperatur in Beschlaghöhe oben 80°C (entsprach bei Wertfestlegung einer Saunatemperatureinstellung von 100°C)
- Nulllage **nicht** einstellbar
- Tür-Feststellung **„bauseitig"** mit z.B. Rollenschnäpper
- Verbauung **nur mit Anschlag- bzw. Überdrückungsschutz**
- drei Bohrungen im Glas ermöglichen eine höhere Tragkraft.
- für die Wandbefestigung bieten wir extra lange DIN9135 Schrauben an – siehe Seite 415.

- Für größtmöglichen Schutz und Dichtigkeit empfehlen wir alle TURA Sauna-Anschlagtürbänder mit der Dichtung 8848KU0-8(10)-2500 zu verbauen.

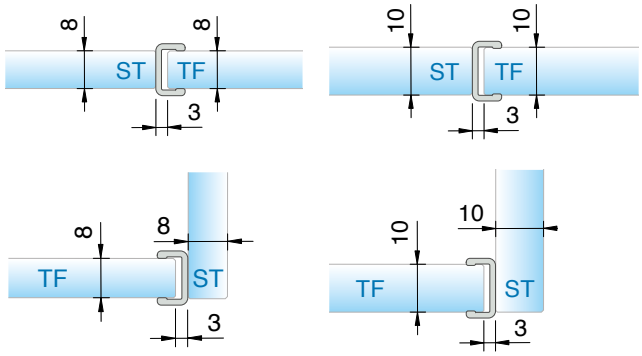



8961ZN-SN
Glas-Wand 90°



8962ZN-SN
Glas-Wand 90°



8960ZN-SN
Glas-Glas 90°/180°

Die Sauna-Serie TURA-SN bietet Ihnen ein Beschlagsprogramm mit sehr hoher Tragkraft. Dadurch können die Ganzglastüren durch größere Abmessungen und mehr Gewicht trumpfen.

- Tragfähigkeit (2 Bänder): 50kg
  entspricht einem Glastürflügel von 1000 x 2000 mm
  bei einer Glasdicke von 10 mm.
  max.Türflügelbreite: 1000 mm
  max. Türflügelhöhe: 2700 mm

ST = Seitenteil | TF = Türflügel | W = Wand

8962ZN-SN Glas-Wand 90° - Lasche innen

MADE IN GERMANY



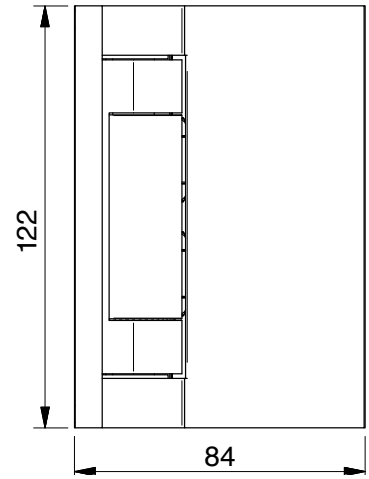

Art.-Nr.		Glasdicke
8962__-SN		8/10/12 mm
Oberfläche		
	ZN5	glanzverchromt
	ZN1	mattverchromt
	ZNPVD22	Edelstahloptik
	ZNPVD35	schwarz matt

Wir empfehlen Dichtung 8848-KU0-8(10)-2500
mit mindestens 3 mm Abstand.

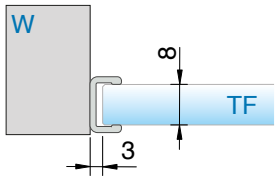

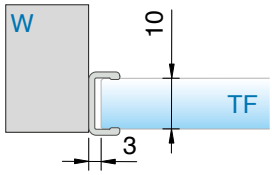

Merkmale
mindestens 90° einseitig nach außen öffnend, verdeckte Verschraubungen, Wandbefestigung innen mit Langlochverstellung
*Die Glasbearbeitung für 12 mm Glas können Sie bei unserer Anwendungstechnik anfordern.

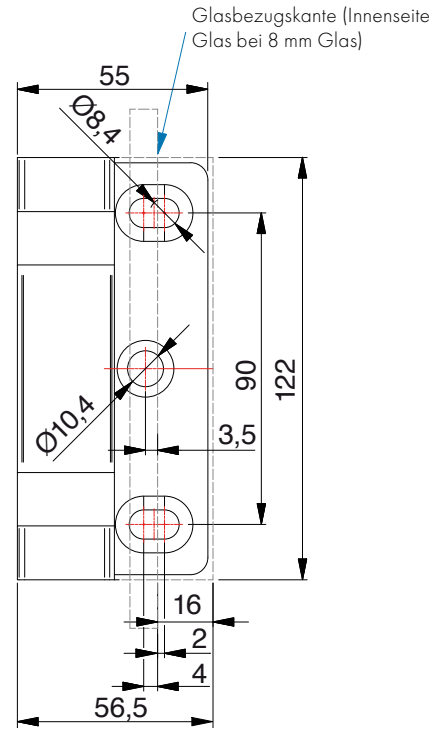

8962ZN-SN Glas-Wand 90° - Lasche innen

MADE IN GERMANY

Glasbearbeitung für 8/10 mm

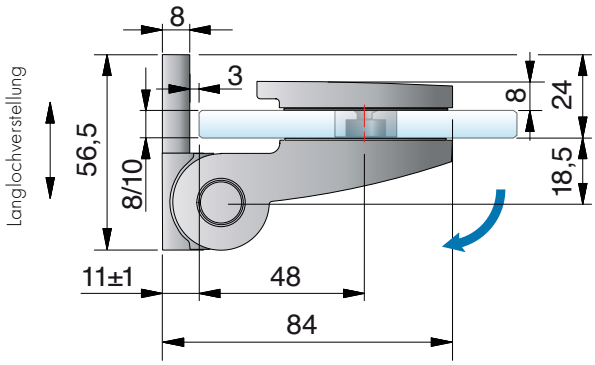

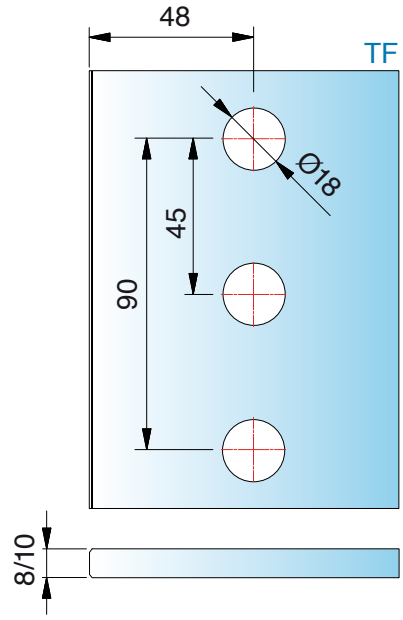

Wir empfehlen Dichtung 8848-KU0-8(10)-2500
mit mindestens 3 mm Abstand.

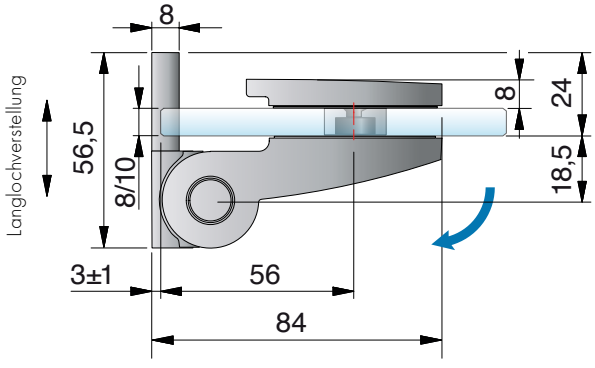

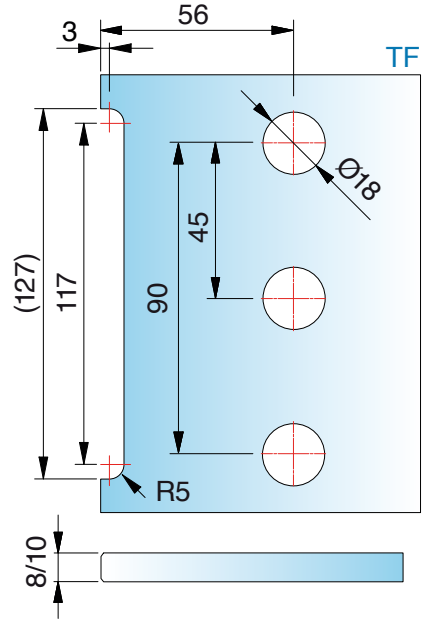

ST = Seitenteil | TF = Türflügel | W = Wand

TURA SAUNA

8961ZN-SN Glas-Wand 90° - Lasche außen

MADE IN GERMANY



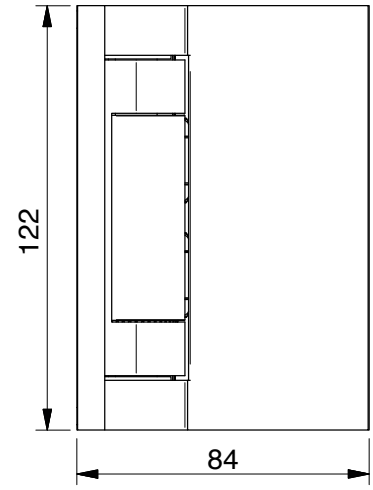

Art.-Nr.		Glasdicke
8961__-SN		8/10/12 mm
Oberfläche		
	ZN5	glanzverchromt
	ZN1	mattverchromt
	ZNPVD22	Edelstahloptik
	ZNPVD35	schwarz matt

Merkmale
einseitig 90° nach außen öffnend, verdeckte Verschraubungen, Wandbefestigung außen mit Langlochverstellung
*Die Glasbearbeitung für 12 mm Glas können Sie bei unserer Anwendungstechnik anfordern.

Wir empfehlen Dichtung 8848-KU0-8(10)-2500
mit mindestens 3 mm Abstand.

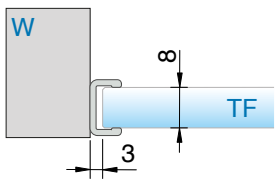

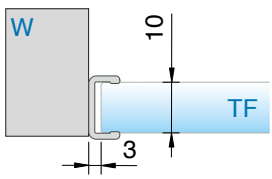

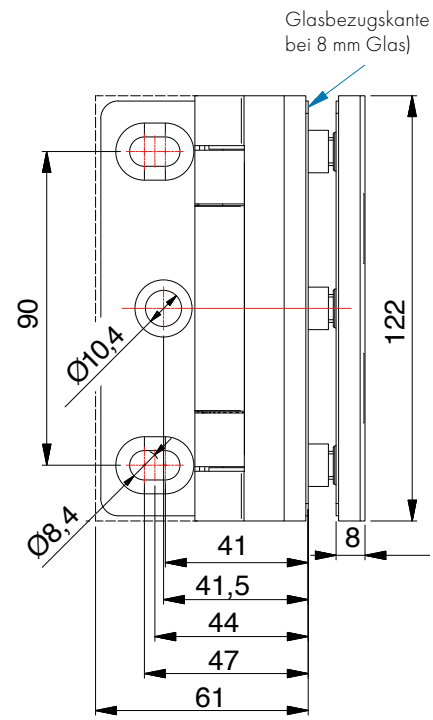

8961ZN-SN Glas-Wand 90° - Lasche außen

MADE IN GERMANY

Glasbearbeitung für 8/10 mm

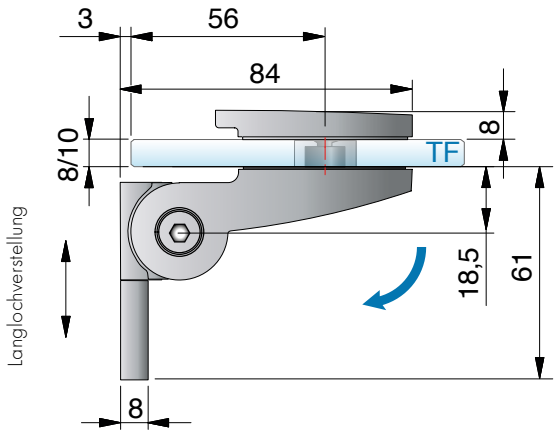

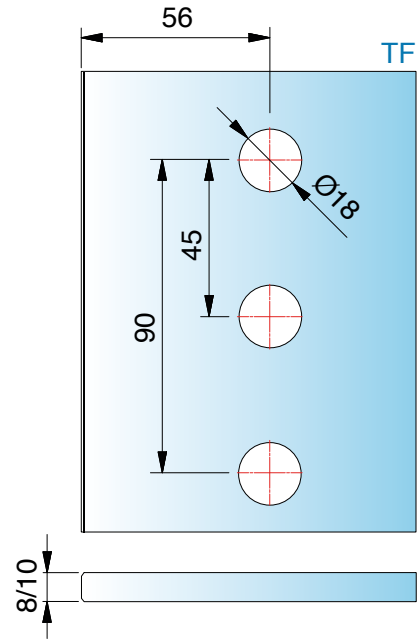

Wir empfehlen Dichtung 8848KU0-8(10)-2500 mit mindestens 3 mm Abstand.





Pflegehinweise

Die Saunabeschläge dürfen nur mit warmem Wasser und einem weichen Tuch feucht abgewischt und nachgetrocknet werden. Scharfe, aggressive, alkalische oder chlorhaltige Reiniger, Scheuermittel oder Lösungsmittel dürfen nicht verwendet werden. Bei stärkeren Verschmutzungen (Kalk, Fett, Seifenverschmutzungen) empfehlen wir Ihnen unser spezielles Reinigungsmittel (Art.-Nr. 8203CTP) „Sanfte Pflege“ für Beschläge - siehe Seite 650. Die Tür muss während der Reinigung mit einer Hand festgehalten werden, um ein Überdrücken zu verhindern.

ST = Seitenteil | TF = Türflügel | W = Wand

8961ZN-SN Glas-Wand 90° - Lasche innen

MADE IN GERMANY



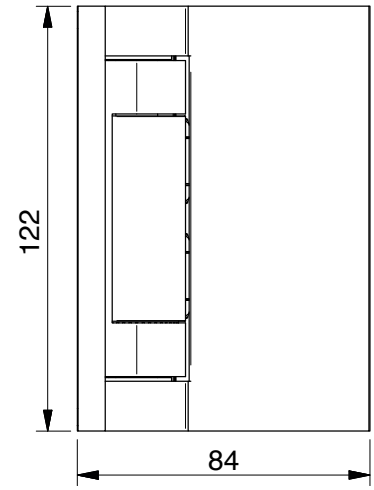

Art.-Nr.		Glasdicke
8961__-SN		8/10/12 mm
Oberfläche		
	ZN5	glanzverchromt
	ZN1	mattverchromt
	ZNPVD22	Edelstahloptik
	ZNPVD35	schwarz matt

Merkmale
einseitig 90° nach innen öffnend, verdeckte Verschraubungen, Wandbefestigung innen mit Langlochverstellung,
*Die Glasbearbeitung für 12 mm Glas können Sie bei unserer Anwendungstechnik anfordern.

Wir empfehlen Dichtung 8848KU0-8(10)-2500
mit mindestens 3 mm Abstand.

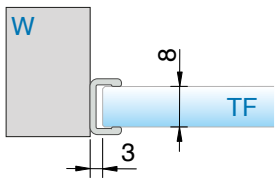

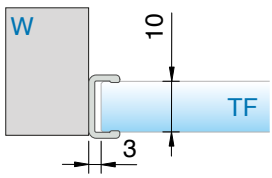

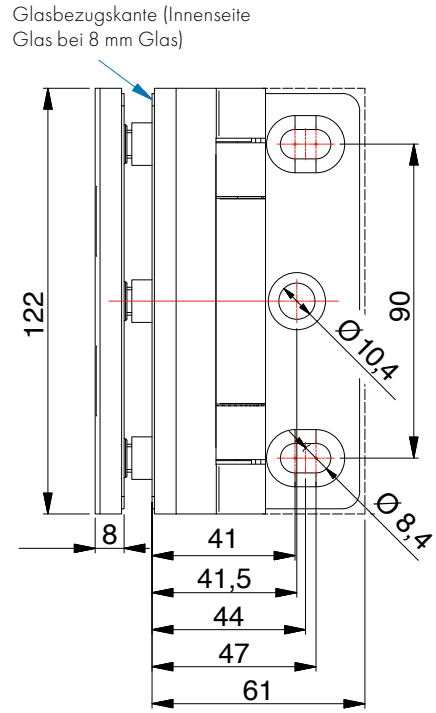

8961ZN-SN Glas-Wand 90° - Lasche innen

MADE IN GERMANY

Glasbearbeitung für 8/10 mm

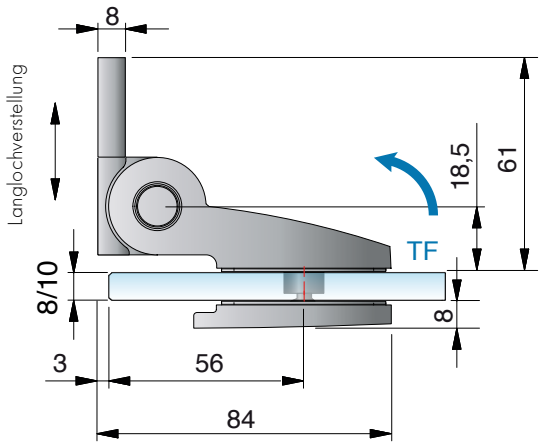

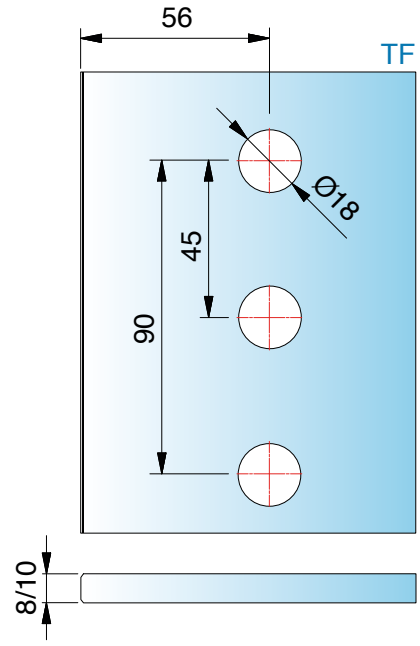

Wir empfehlen Dichtung 8848KU0-8(10)-2500
mit mindestens 3 mm Abstand.

Zubehör – Schrauben

MADE IN GERMANY

Spanplattenschraube DIN9135



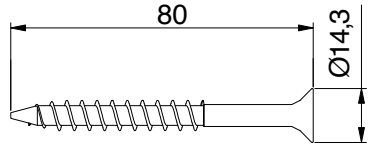

Art-Nr.	Merkmale
Z100VA	Senkkopf, TX40-Antrieb 8x80 A2

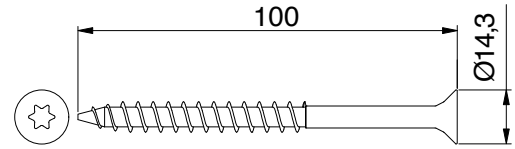

Art-Nr.	Merkmale
Z101VA	Senkkopf, TX40-Antrieb 8x100 A2

ST = Seitenteil | TF = Türflügel | W = Wand

8960ZN-SN Glas-Glas 90°

MADE IN GERMANY



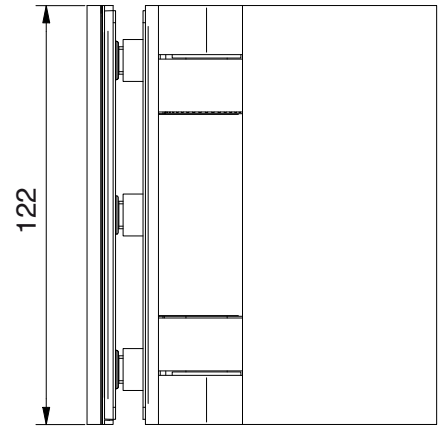

Art.-Nr.	Glasdicke
8960__-SN	8/10/12 mm



Oberfläche	
ZN5	glanzverchromt
ZN1	mattverchromt
ZNPVD22	Edelstahloptik
ZNPVD35	schwarz matt

Merkmale
einseitig 90° nach innen öffnend, verdeckte Verschraubungen
*Die Glasbearbeitung für 12 mm Glas können Sie bei unserer Anwendungstechnik anfordern.

Wir empfehlen Dichtung 8848KU0-8(10)-2500
mit mindestens 3 mm Abstand.

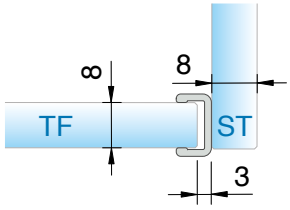

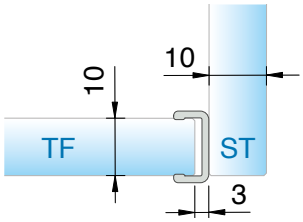

8960ZN-SN Glas-Glas 90°

MADE IN GERMANY

Glasbearbeitung für 8 mm

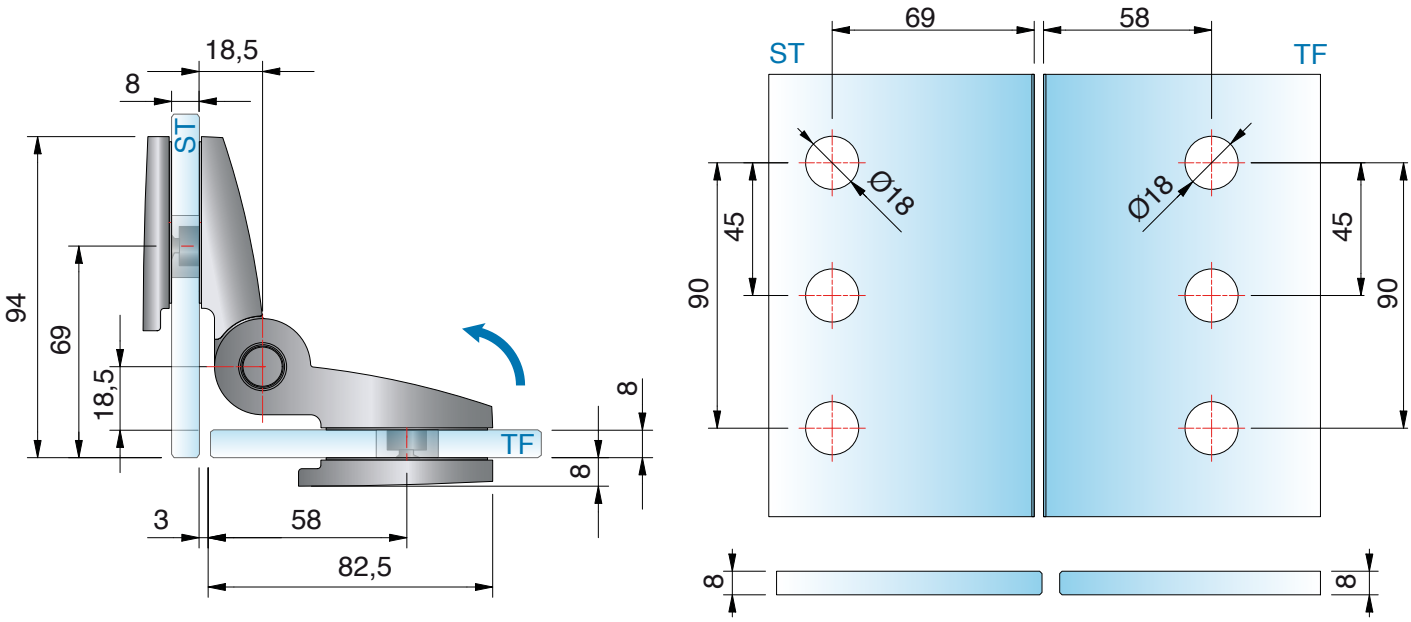

Glasbearbeitung für 10 mm

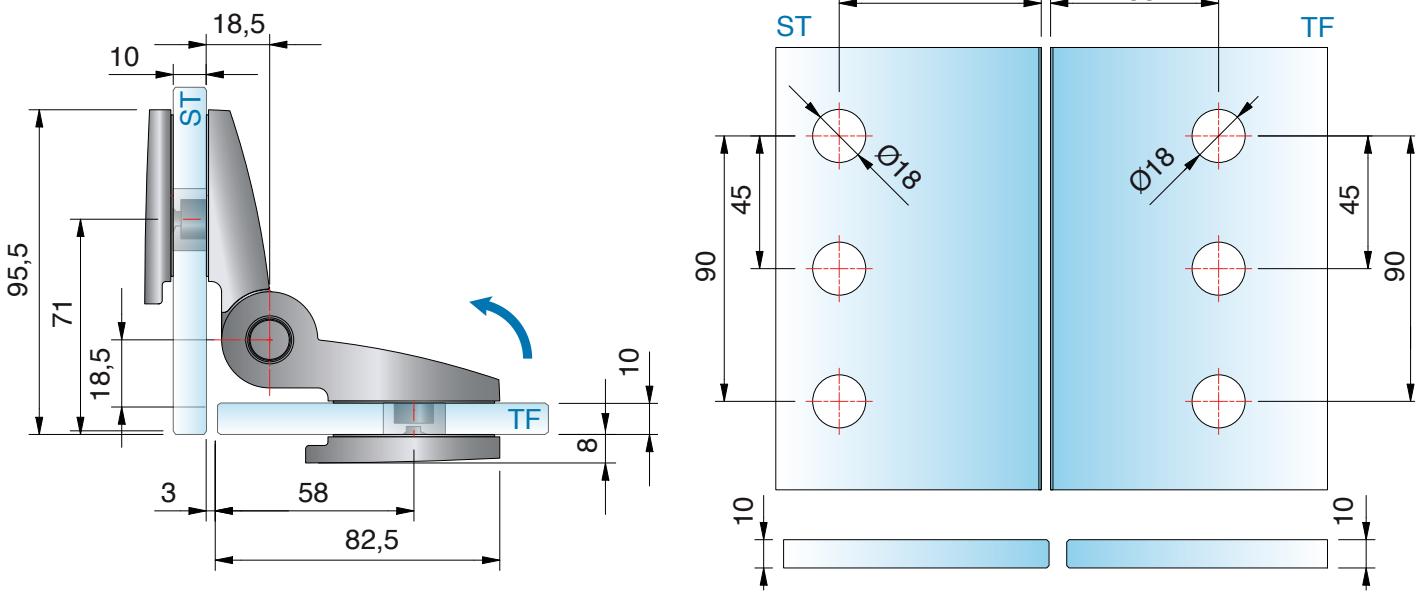

ST = Seitenteil | TF = Türflügel | W = Wand

8960ZN-SN Glas-Glas 180°

MADE IN GERMANY



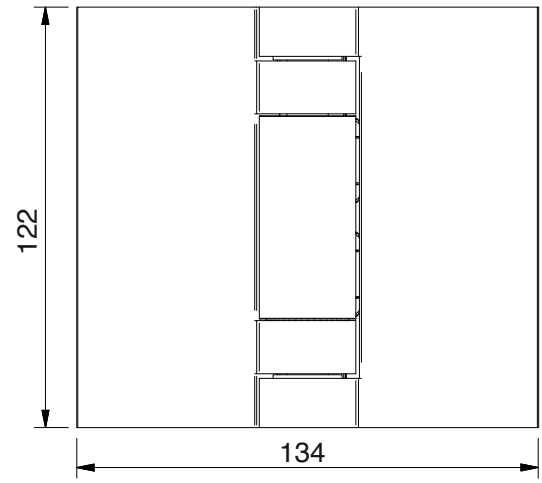

Art.-Nr.	Glasdicke
8960__-SN	8/10/12 mm



Oberfläche	
ZN5	glanzverchromt
ZN1	mattverchromt
ZNPVD22	Edelstahloptik
ZNPVD35	schwarz matt

Merkmale
einseitig 180° nach außen oder innen öffnend, verdeckte Verschraubungen
*Die Glasbearbeitung für 12 mm Glas können Sie bei unserer Anwendungstechnik anfordern.

Wir empfehlen Dichtung 8848KU0-8(10)-2500
mit mindestens 3 mm Abstand.

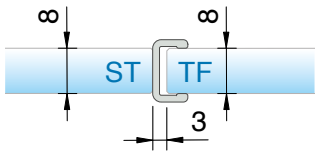

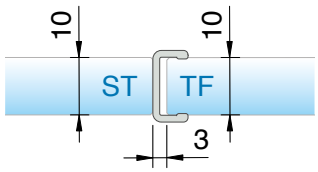

8960ZN-SN Glas-Glas 180°

MADE IN GERMANY

Glasbearbeitung für 8/10 mm

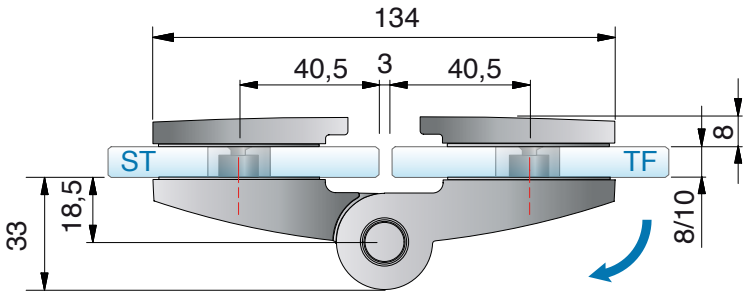

nach außen öffnend

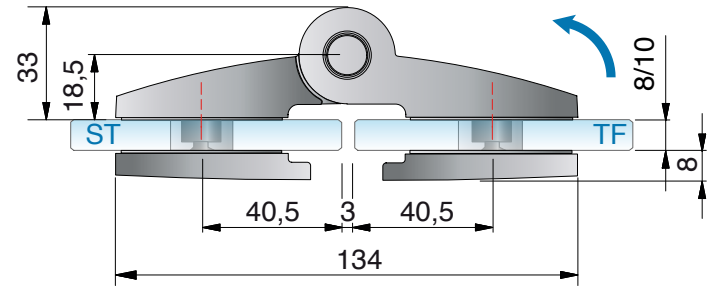

nach innen öffnend

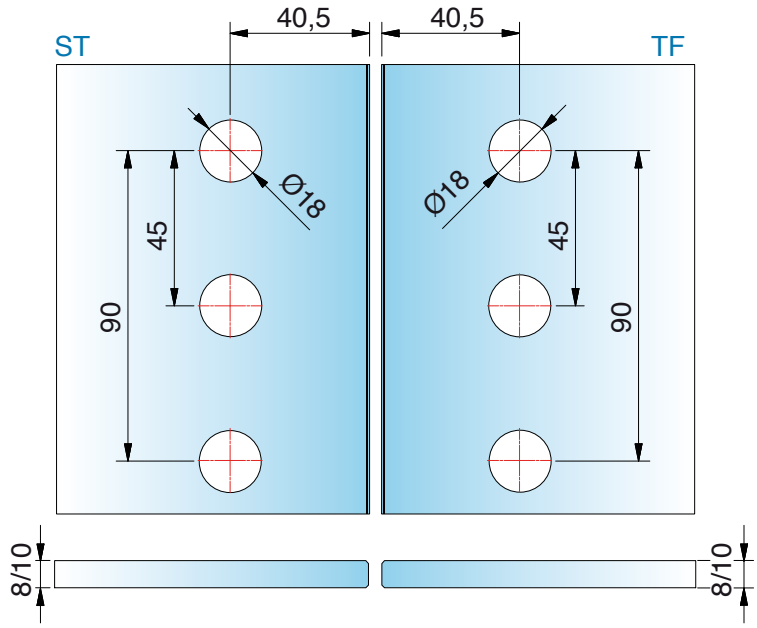

ST = Seitenteil | TF = Türflügel | W = Wand

8968ZN-SN Glas-Wand 90°

MADE IN GERMANY

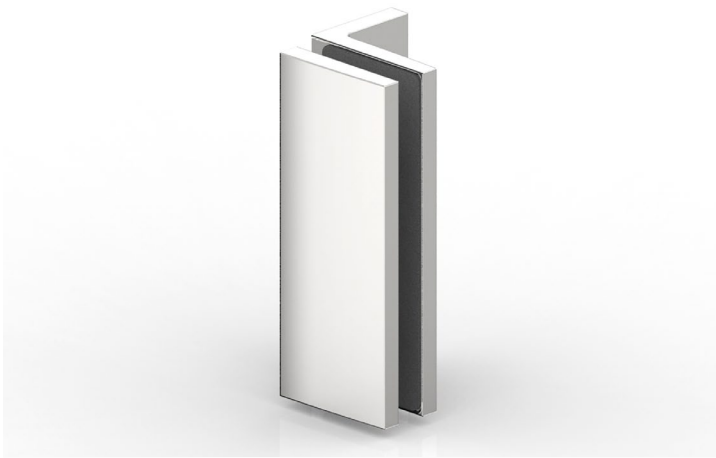

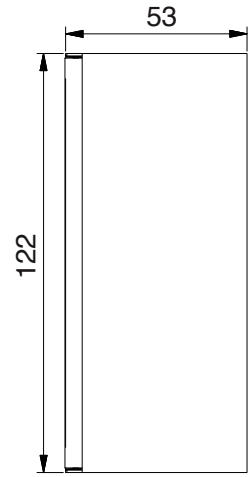

Art.-Nr.		Glasdicke
8968_-SN		8/10/12 mm
Oberfläche:		
	ZN5	glanzverchromt
	ZN1	mattverchromt
	ZNPVD22	Edelstahloptik
	ZNPVD35	schwarz matt



Merkmale: starr, Wandbefestigung mit Langlochverstellung, verdeckte Verschraubung mit Abdeckkappe

Glasbearbeitung für 8/10/12 mm

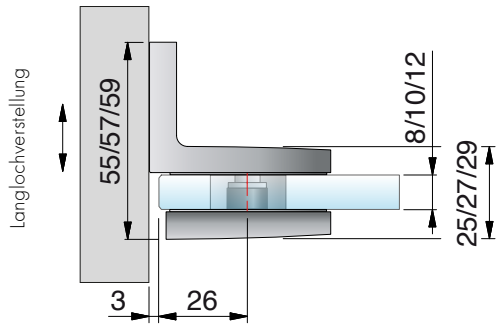

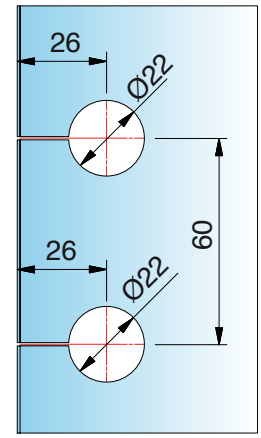

8968ZN-SN Glas-Wand 90°

MADE IN GERMANY

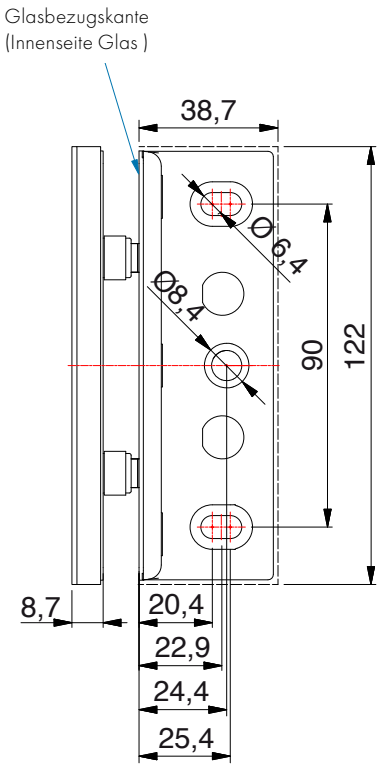



8969ZN Glas-Glas 90°

MADE IN GERMANY

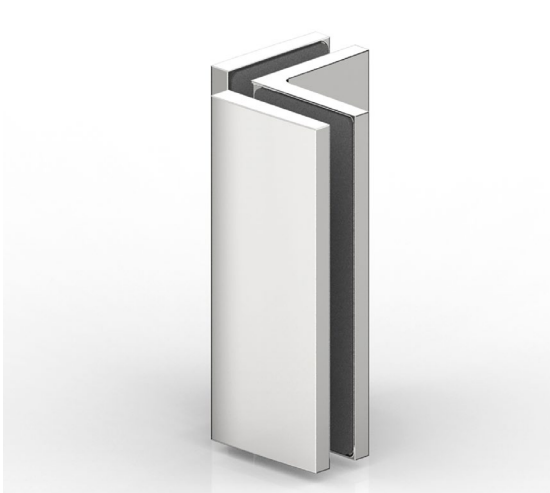

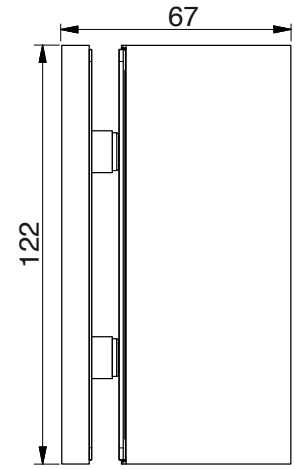

*bei 8 mm Glas

Art.-Nr.		Glasdicke
8969_		8/10/12 mm
Oberfläche:		
ZN5	glanzverchromt	
ZN1	mattverchromt	
ZNPVD22	Edelstahloptik	
ZNPVD35	schwarz matt	



Merkmale: starr, verdeckte Verschraubung mit Abdeckkappe
*Die Glasbearbeitung für 10 mm finden Sie auf Seite 401 und die Glasbearbeitung für 12 mm Glas können Sie bei unserer Anwendungstechnik anfordern.

für 8 mm Glas

Glasbearbeitung auf Stoß

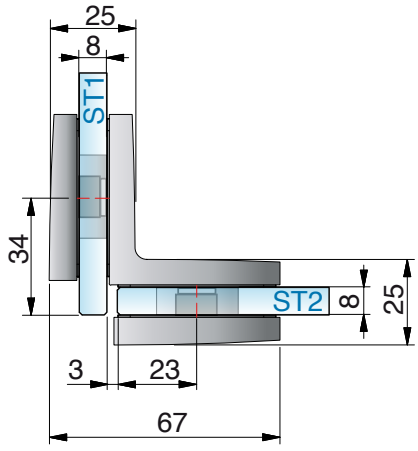

*Glasbearbeitung für 8 mm

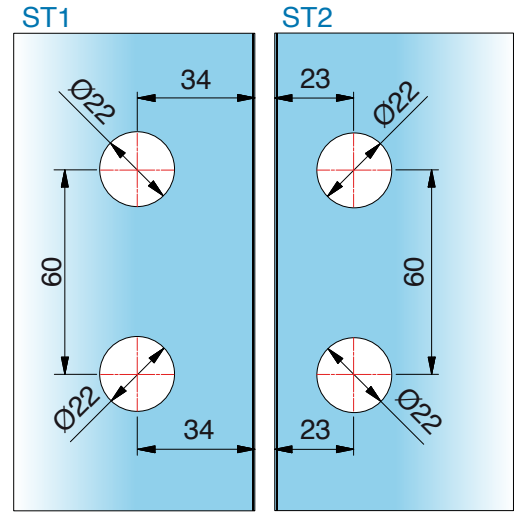

ST = Seitenteil | TF = Türflügel | W = Wand

8969ZN Glas-Glas 90°

MADE IN GERMANY

für 8 mm Glas

Glasbearbeitung auf Gehrung

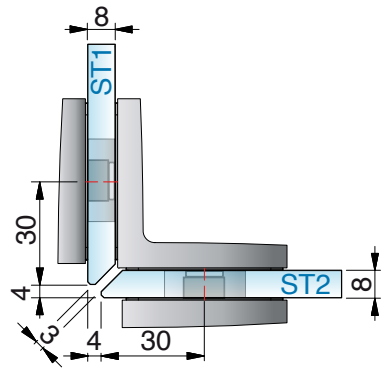

*Glasbearbeitung für 8 mm

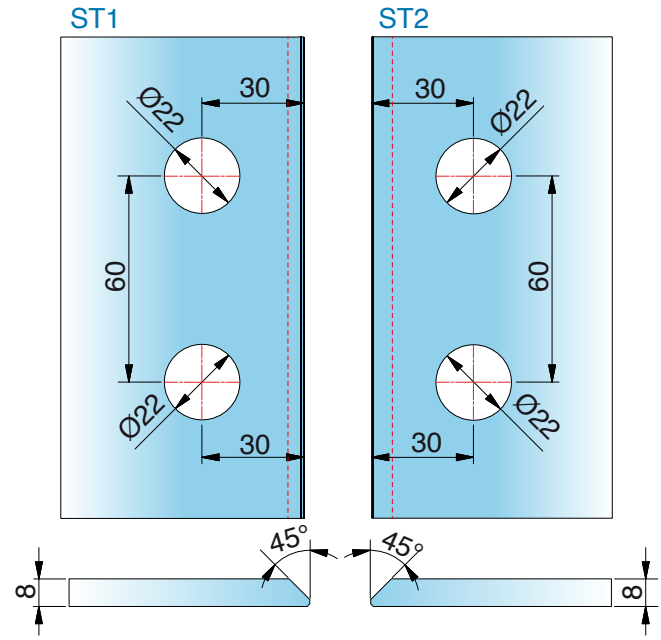

für 10 mm Glas

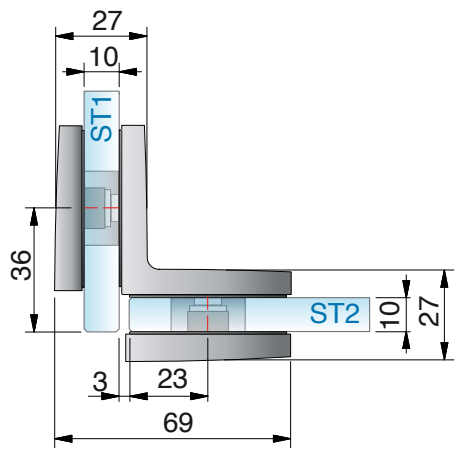

*Glasbearbeitung für 10 mm

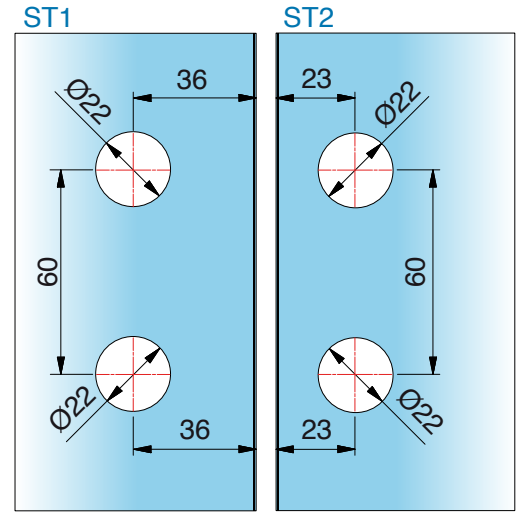

ST = Seitenteil | TF = Türflügel | W = Wand

TURA SAUNA

passende **Seitenteilbefestigungen**



Silikon

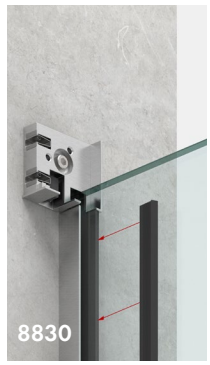

U-Profil Seite 487



Winkelverbinder **FLAMEA⁺**, starr
Seite 126



Winkelverbinder **FLAMEA⁺** , verstellbar, Seite 131



Winkelverbinder **NIVELLO⁺**
Seite 317



Winkelverbinder, **FLAMEA**
Seite 353



Winkelverbinder, **FLAMEA**, starr
Seite 348



Winkelverbinder, **FLAMEA**, verstellbar, Seite 350

Unser Service für Sie!

Glasberechnung

Nutzen Sie unser Planungstool auf **www.pauli.de/cloud** für die Berechnung der Glasgrößen.

Sie brauchen weitere Hilfe? Wir unterstützen Sie in jeder Phase Ihres Projekts. Rufen Sie uns einfach an: 02291 9206-0.

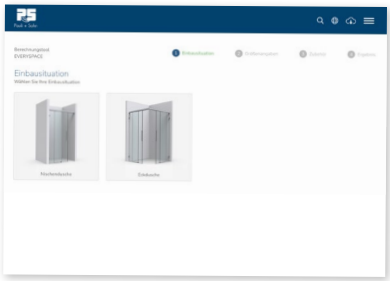

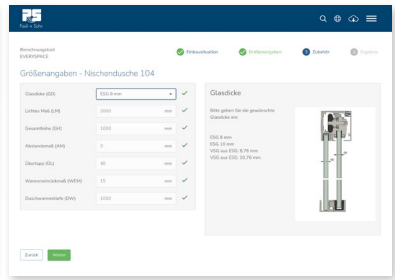

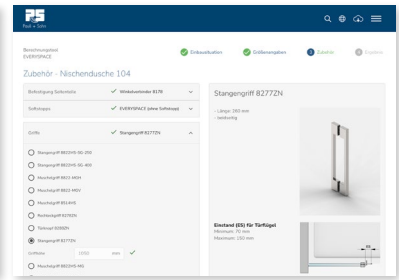

MADE IN GERMANY



EVERYSPACE

Schiebetürsystem

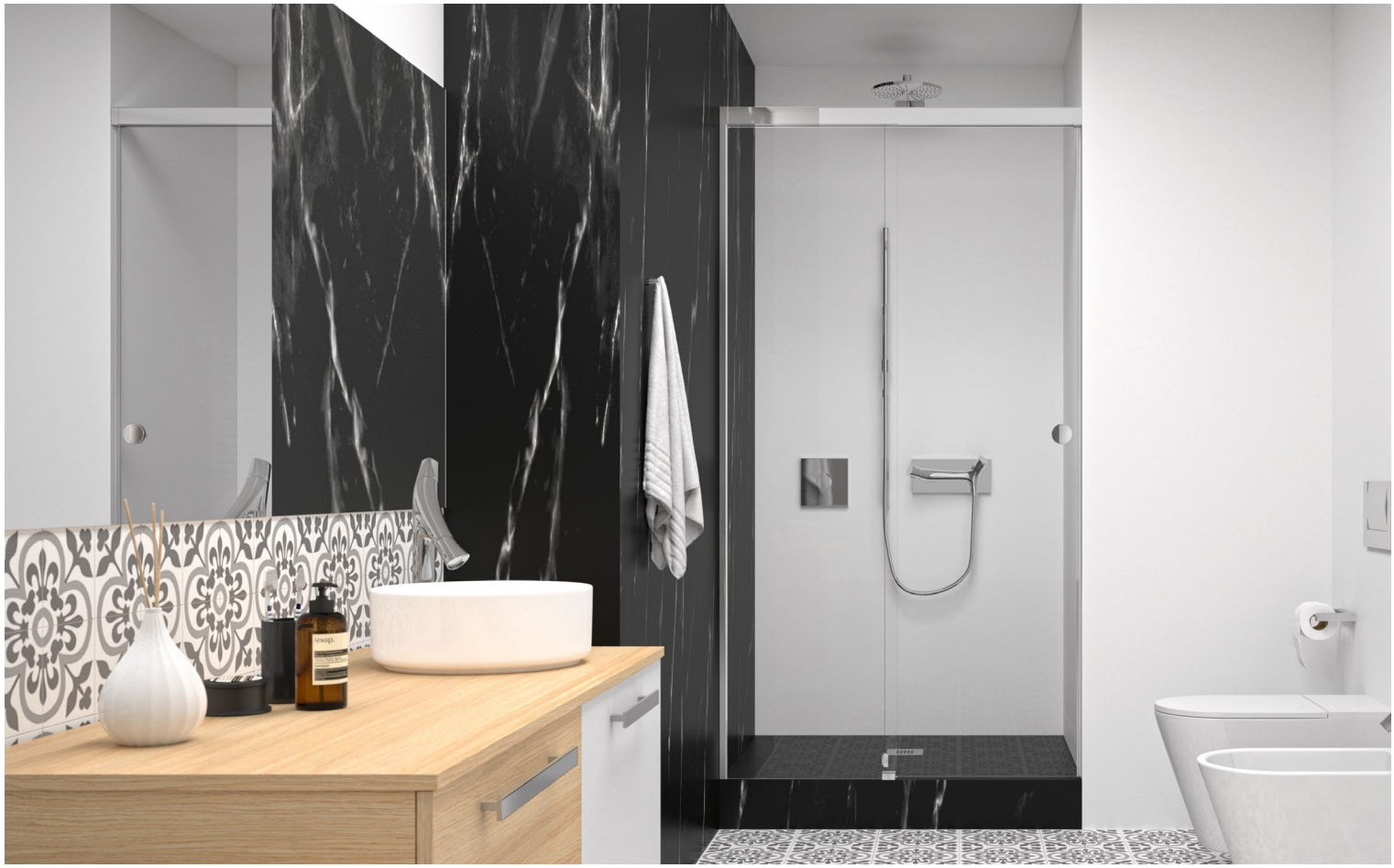

EVERYSPACE – schöner duschen

MADE IN GERMANY

Mit EVERYSPACE Duschen haben wir den Schiebetürbeschlag für das moderne Badezimmer weitergedacht. Bei der Entwicklung lag unser Fokus auf Design, Montagefreundlichkeit und Zuverlässigkeit. Das System ist flexibel und vielseitig – einfach ideal, um beständige Werte im Objekt- und Privatbereich zu schaffen.

- Glasdicken: 8 - 10,76 mm
- Oberflächen:
  E3/50 – glanzverchromt
  E6EV5 – glanzeloxiert
  E6C35 – schwarz matt
- Laufschienenbefestigung direkt am Seitenteil möglich, ohne Verschraubung an der Wand
- Seitenteil ohne aufwendige Silikonfixierung in der Laufschiene
- ein- oder beidseitige Dämpfereinheit (inkl. Einzugsfunktion)
- Laufwagenbefestigung ohne Glasbohrungen
- einfache Höhenverstellung (±3 mm)
- mit Glasdickenregelung
- Türflügel einfach einzuhängen
- Bodenführung teilbar für einfache Montage und Reinigung
- je nach Position der Duschbrause ist bei den überlappenden Glaselementen (40 mm) kein Dichtprofil nötig
- Klebegriffe mit optimierter Klebekraft, daher keine Glasbearbeitung notwendig (auf Wunsch auch andere Griffe möglich)
- optimierte platzsparende Lösungen für kleine Bäder

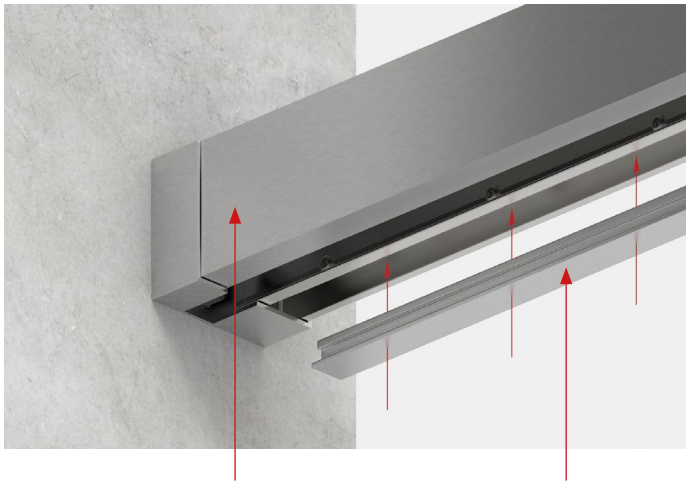

Frontblende für Laufschiene

Füllprofil im Oberrahmen

- Das System wird unten mit einem Füllprofil geschlossen. Dadurch sieht es sehr elegant aus und gibt Schutz vor Schmutz und Wasser.

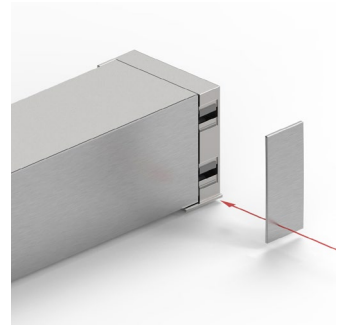

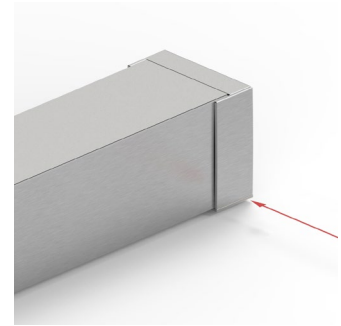

- Durch die Überlappung einer kleinen Kappe an den Anschlussenden und Eckverbindern werden eventuelle Zuschnitte der Laufschiene elegant überdeckt.

Bodenführung für **eine leichte Reinigung**

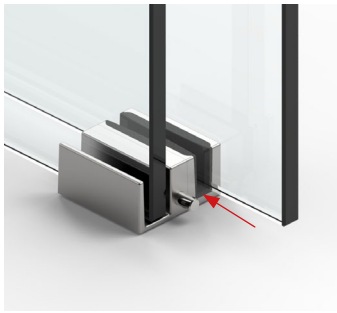

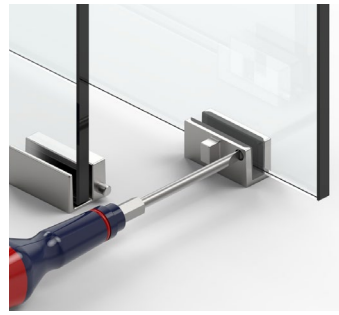

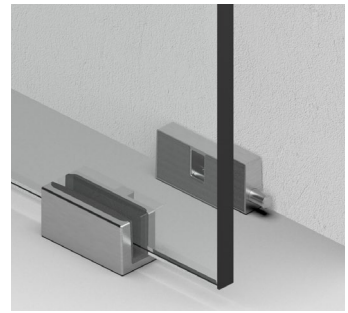

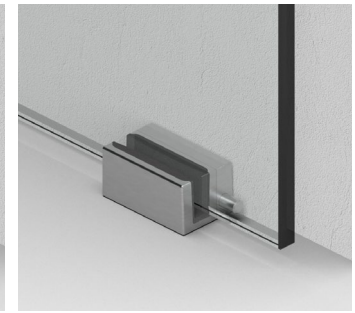

Bodenführung mit **Entriegelung für leichteres Montieren** und Reinigen, enorme Geräuschreduzierung durch nahezu **spielfreie Einstellmöglichkeit der Glasdicken**

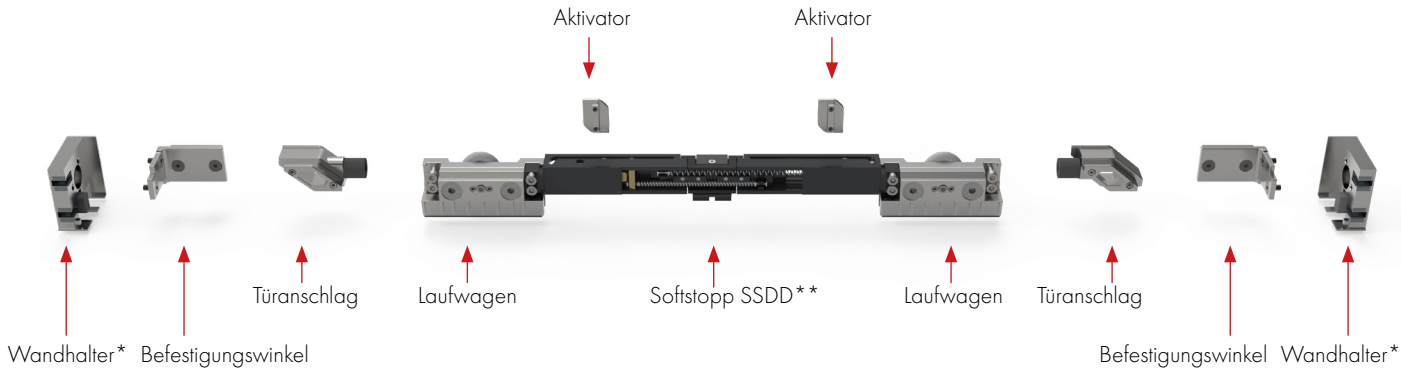

*mit integrierter Pufferfunktion

**pulverbeschichtet für eine bessere Mechanik

Anschlussmöglichkeiten **Laufschiene**

MADE IN GERMANY



Laufschiene auf das
Seitenteil geklemmt



Laufschiene an der
Wand montiert



Laufschiene an der
Decke montiert
werkseitig alle 180 mm vorgebohrt



Laufschiene am
Festteil befestigt



- Laufschiene aus hochfester Aluminiumlegierung
- Eckverbinder aus massivem hochwertigen Zinkdruckguss
- einheitliche Gestaltung der Oberfläche mit durchgehender Hochglanz-Verchromung

Funktion des **Softstopps**

- Aktivator wird in der Laufschiene befestigt und nimmt die Federn beim Öffnen und Schließen mit.

Montagehinweis:
Beim Einhängen des Türflügels müssen alle Federn gespannt sein.

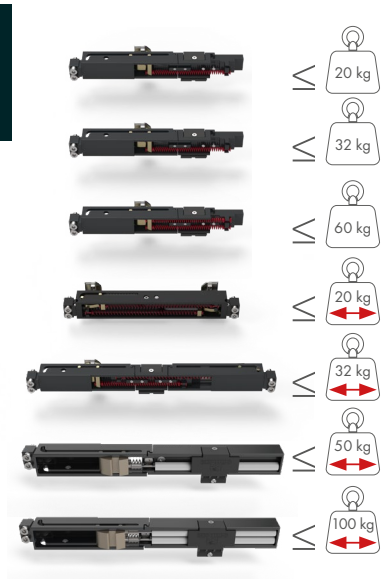

	Türbreite	Softstopp-Variante
8822RAL7016-SSD-20	einseitig gestoppt ab 435 - 1000* mm doppelt gestoppt ab 620 - 1000* mm	einseitiger Softstopp für kleine Türen
8822RAL7016-SSD-32	einseitig gestoppt ab 435 - 1000* mm doppelt gestoppt ab 620 - 1000* mm	einseitiger Softstopp für mittlere Türen
8822RAL7016-SSD-60	einseitig gestoppt ab 435 - 1000* mm doppelt gestoppt ab 620 - 1000* mm	einseitiger Softstopp für große Türen
8822RAL7016-SSDD20	380** - 505 mm	beidseitiger Softstopp für kleine Türen
8822RAL7016-SSDD	505 - 620 mm	beidseitiger Softstopp für mittlere Türen
8822RAL7016-SSD50	ab 725 mm	einseitiger Softstopp für große Türen
8822RAL7016-SSD100	ab 915 mm (in Kombination mit Schwerlastlaufwagen)	einseitiger Softstopp für große Türen

*kann je nach Anwendung variieren
**NUR Nischenlösungen, Eckeanwendungen nur mit Auflagen möglich.
Bitte kontaktieren Sie die Anwendungstechnik!

Aktivator ist in der Ruhestellung.

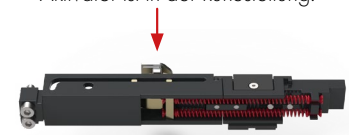

Aktivator spannt die Feder, wird ausgehängt und die Feder bleibt gespannt.



Funktion der **Glasdickenregelung**

MADE IN GERMANY

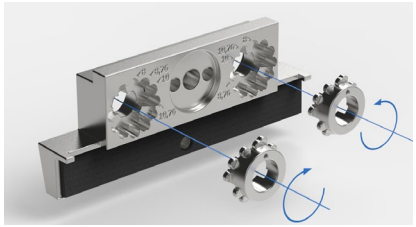

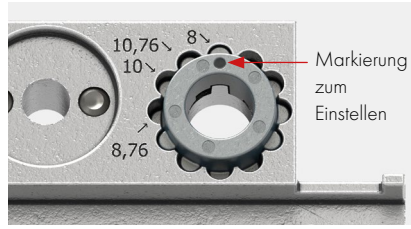

Die Regulierung der Glasdicke erfolgt über einen zum Patent angemeldeten Mechanismus (zwei Einstellkronen pro Laufwagen) ohne Austausch von Schrauben oder Einlagen.

- Glasstärken Mono ESG: 8 und 10 mm
- Glasstärken VSG aus ESG: 8,76 und 10,76 mm

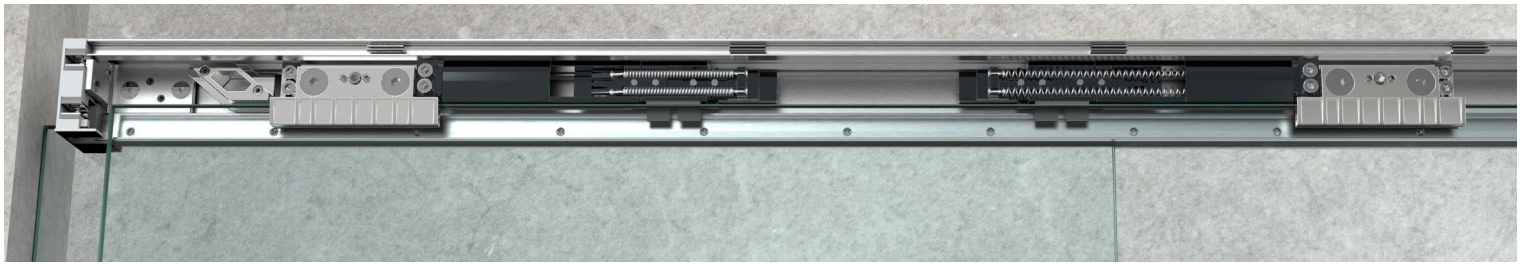

- Beschlagtechnik und Anbauteile aus massivem hochwertigen Zinkdruckguss
- Laufrollen aus robustem glasfaserverstärkten Polyamid

Höhenverstellung

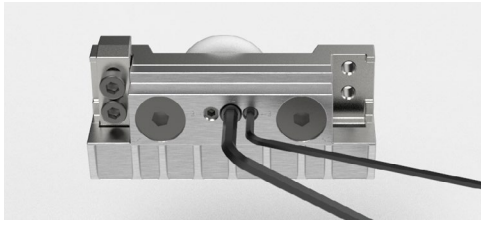

Nullstellung

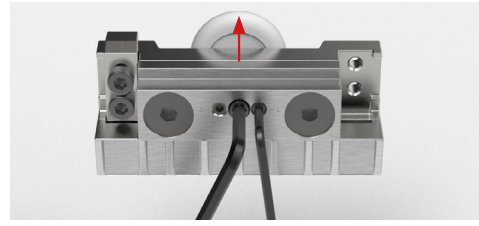

- Die Höhenverstellung des Türflügels erfolgt mittels eines Exzenters im Laufwagen und kann um +/–3 mm eingestellt werden. Vor dem Einhängen der Tür muss dieser auf null gestellt werden.

Aushebesicherung

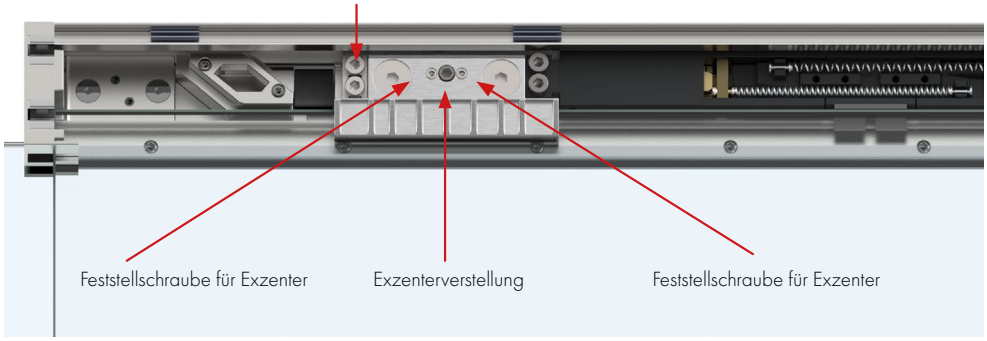

Typen-Übersicht **Nischen**

MADE IN GERMANY

Typ 104 (L/R)

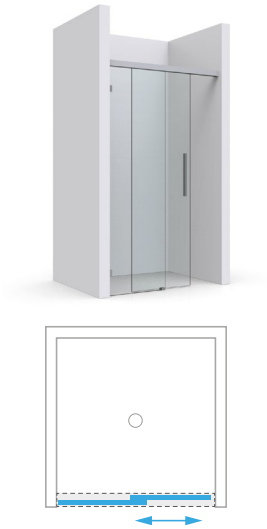

Typ 105 (L/R)



Typ 106





Art.-Nr. **8823**

Nischendusche – Wandmontage



Alle Typen für Deckenmontage (Art.-Nr. 8824) erhältlich.

Typen-Übersicht **Eckduschen**



Typ 209



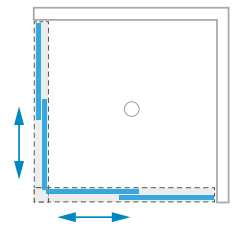



Art.-Nr. **8825**

Eckdusche – Laufschiene umlaufend

Typen-Übersicht **Eckduschen**

MADE IN GERMANY

Typ 204 (L/R)	Typ 213
	
	



Art.-Nr. **8825**

Eckdusche – Laufschiene umlaufend



Art.-Nr. **8827**

Eckdusche – Laufschiene am Glas montiert



Alle Eckduschen für Deckenmontage (Art.-Nr. 8826) erhältlich.

Typen-Übersicht **U-Duschen**

Typ 403 (L/R)



Typ 406





Art.-Nr. | art. no. **8828**

U-Dusche – Laufschiene umlaufend







Art.-Nr. | art. no. **8831**

U-Dusche – Laufschiene am Glas montiert



Alle Typen für Deckenmontage
(Art.-Nr. 8829) erhältlich.

Typen-Übersicht **Badewannen**

MADE IN GERMANY

Typ 601 (L/R)





Art.-Nr. **8832**

Badewannenlösung
Laufschiene umlaufend



Auch für Deckenmontage (Art.-Nr. 8833) erhältlich.

Typen-Übersicht **Badewannen**

MADE IN GERMANY

Typ 611



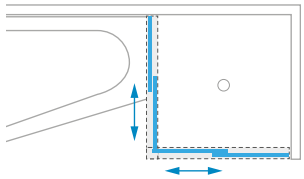



Art.-Nr. **8834**

Badewannenlösung
Laufschiene am Glas montiert

Typ 615 (L/R)



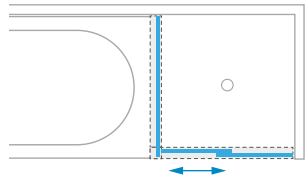



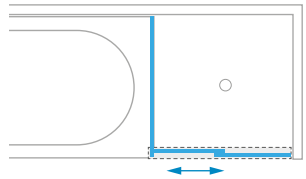



Art.-Nr. **8832**

Badewannenlösung
Laufschiene umlaufend





Nischenduschen – **Typ 104**



Nischenduschen – **Typ 104 L/R** (Beispiel: Tür schließt links)

MADE IN GERMANY



TF ST

Standardgrößen (LM) und **Durchgangsmaß (DM):**

8823_-104L/R-120:
LM: 950 – 1200 mm DM = max. 540 mm

8823_-104L/R-140:
LM: 1200 – 1400 mm DM = max. 640 mm

8823_-104L/R-160:
LM: 1400 – 1600 mm DM = max. 740 mm

8823_-104L/R-180:
LM: 1600 – 1800 mm DM = max. 840 mm

Weitere Größen auf Anfrage!

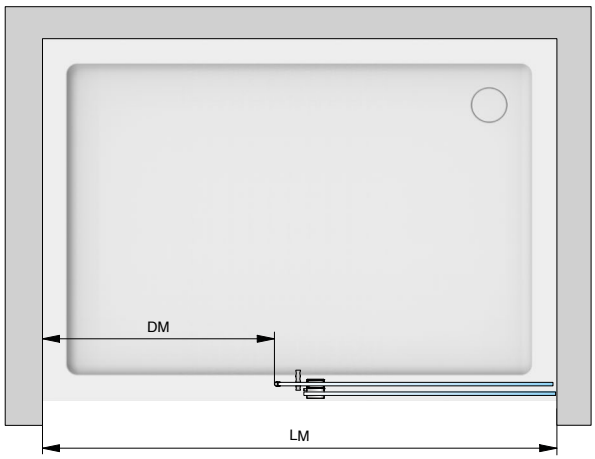

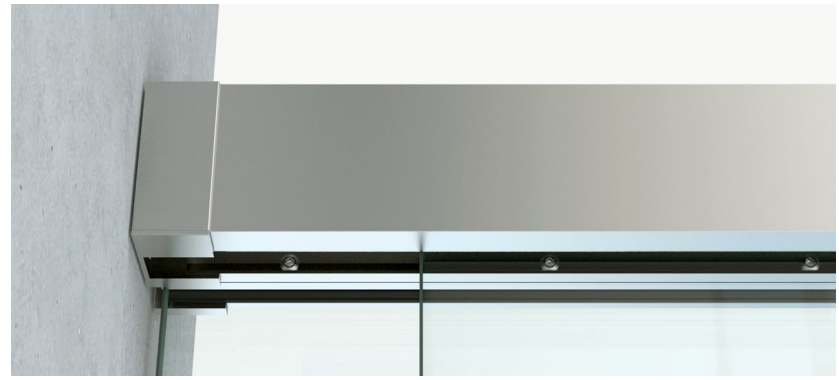

Laufschiene an der **Wand montiert**

Grundinhalt

Art.-Nr.	Stück	Artikelbezeichnung
8822ZNOP-LW	1x	Set mit 2 Laufwagen
8822ZN_-BFL-8	1x	Bodenführung
8820-40_	1x	Laufschiene
8820-41_	1x	Frontblende
8820-42_	1x	Druckleiste für Seitenteil im Oberrahmen
8820-43_	1x	Füllprofil im Oberrahmen
8822ZN_-EL	1x	Wandhalter am Seitenteil
8822ZN_-WR	1x	Wandhalter am Durchgang
8861KU0-8-2500	1x	Dichtprofil

Inhalt je nach Größe

Art.-Nr.	Stück	Artikelbezeichnung
8822ZN0-BWR	1x	Befestigungswinkel für große Duschen rechts
8822ZN0-BWL	1x	Befestigungswinkel für große Duschen links
8822ZN0-BW	2x	Befestigungswinkel für kleine Duschen
8822RAL7016-SSDD-20	1x	Softstopp beidseitig (20 kg)
8822RAL7016-SSDD	2x	Softstopp beidseitig (32 kg)
8822RAL7016-SSD-32	2x	Softstopp einseitig (32 kg)
8822RAL7016-SSD-60	2x	Softstopp einseitig (60 kg)
8822MS_-AS	1x	Türanschlag am Türflügel
8822VA-AP	1x	Türanschlag im Wandhalter
8820-55KU	8–12x	Kunststoffclips für Blende (Menge je nach Größe)

Nischenduschen – **Typ 104 L/R** (Beispiel: Tür schließt links)

MADE IN GERMANY

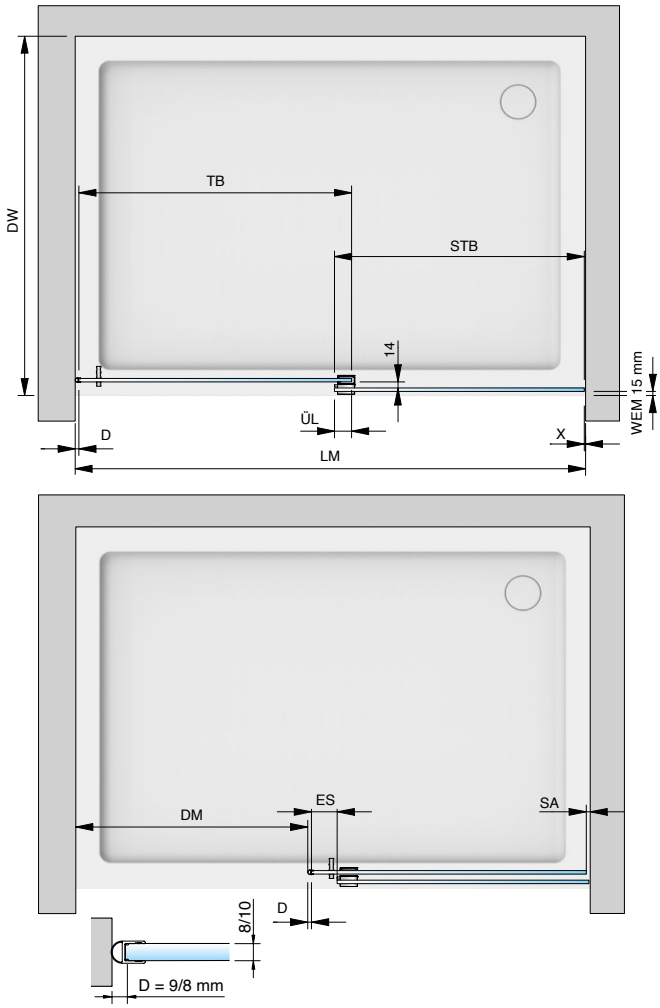

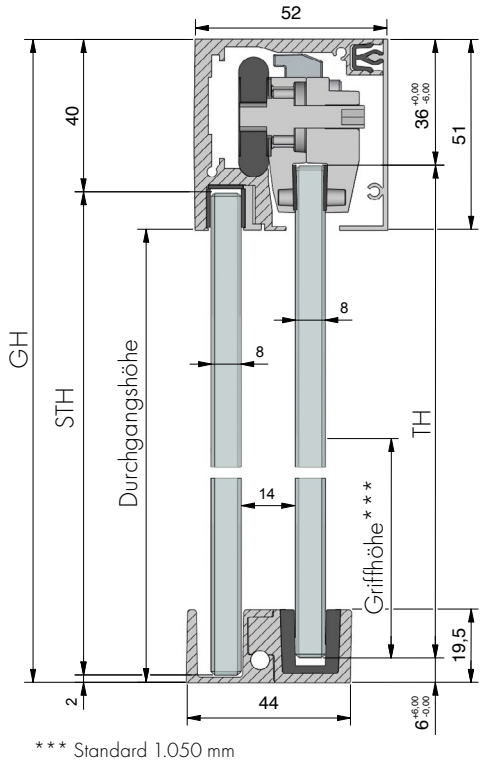

*** Standard 1.050 mm

Legende:

LM	=	Lichtes Maß
DW	=	Duschwanne
GH	=	Gesamthöhe
TF	=	Türflügel
TB	=	Türbreite
TH	=	Türhöhe
ST	=	Seitenteil
STB	=	Seitenteilbreite
STH	=	Seitenteilhöhe
DM	=	Durchgangsmaß
ÜL	=	Überlappung Seitenteil/Tür (** empfohlen 40 mm)
ES	=	Einstand Tür Seitenteil (empfohlen 60 mm)
SA	=	Stopperabstand
D	=	Dichtung
RA	=	Randabstand
WEM	=	Wanneneinrückmaß
X	=	Detail Glas-Wand-Abstand (je nach Beschlag/Profil)

Faustformeln*

Seitenteilbreite (STB)	=	LM/2 – 10
Seitenteilhöhe (STH)	=	GH – 42
Türbreite (TB)	=	LM/2 + ÜL**
Türhöhe (TH)	=	GH – 42
Länge Laufschiene/Blende	=	LM – 25

* Die Faustformeln dienen nur zur groben Auslegung/Dimensionierung. Im Falle einer Fehlplanung können keine Ersatzansprüche gestellt werden.
Für die genaue Berechnung der Glasscheiben benutzen Sie bitte unser Berechnungstool auf www.pauli.de oder kontaktieren Sie unsere Anwendungstechnik. ** empfohlen 40 mm

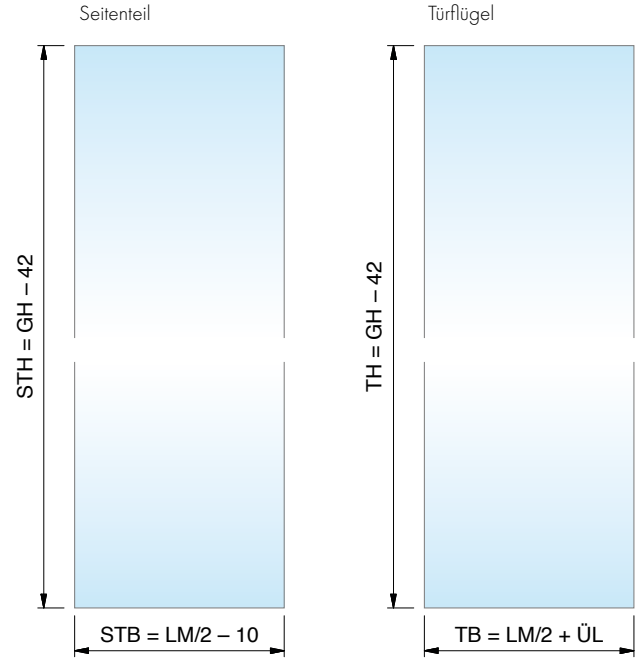

TF ST

Nischenduschen – **Typ 104 L/R** (Beispiel: Tür schließt links)

MADE IN GERMANY



Art.-Nr.	Artikelbezeichnung
8823__-104L120	EVERYSPACE Nischendusche – Typ 104 L/R (Beispiel: Tür schließt links), ohne Softstopp

Lichtes Maß (LM) von **950 – 1200 mm**



Wandhalter am Seitenteil
Art.-Nr.: 8822ZN_-EL/ER



Wandhalter am Durchgang
Art.-Nr.: 8822ZN_-WL/WR

Ansicht von Innen

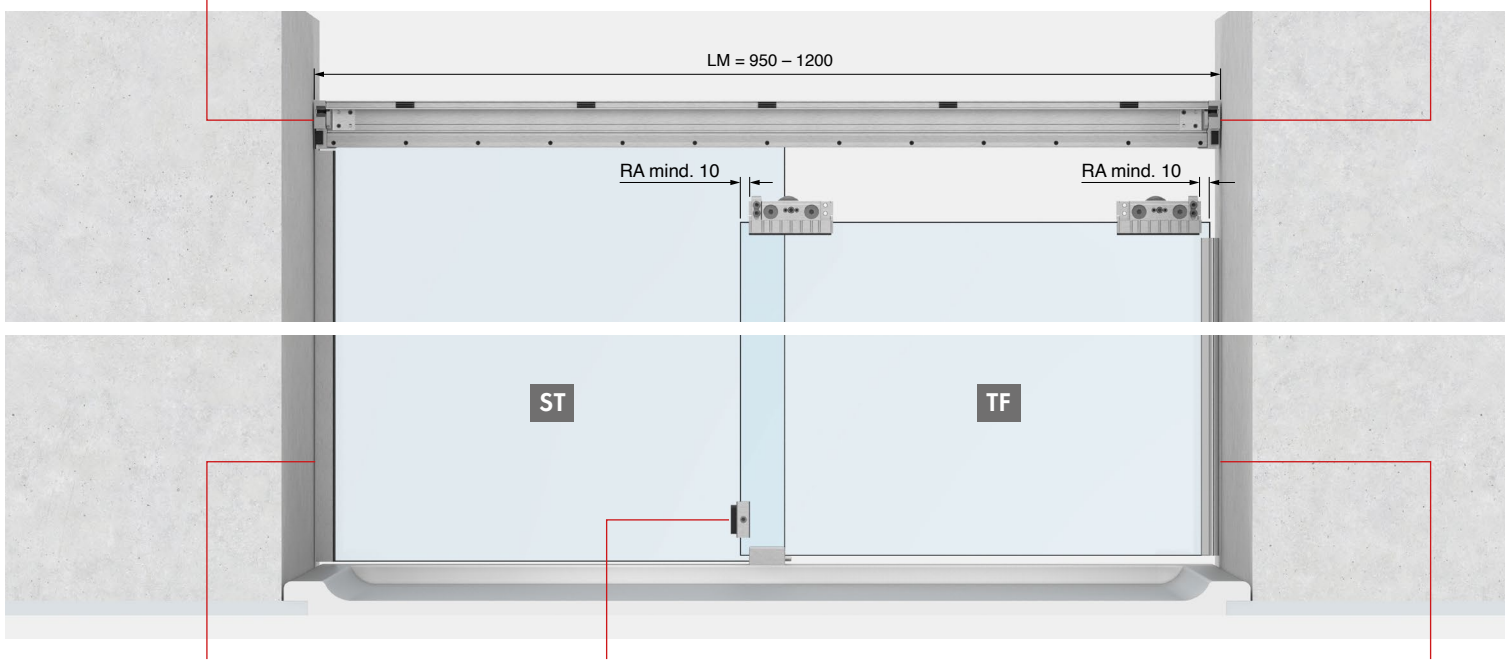



Beispiel U-Profil 8830
Siehe Seite 487



Türanschlag am Türflügel
Art.-Nr.: 8822MS_-AS

optional



Softstopp einseitig (20 kg)
Art.-Nr.: 8822RAL7016-SSD-20



Art.-Nr.:8861KU0-8-2500

TF ST

Nischenduschen – **Typ 104 L/R** (Beispiel: Tür schließt links)

MADE IN GERMANY

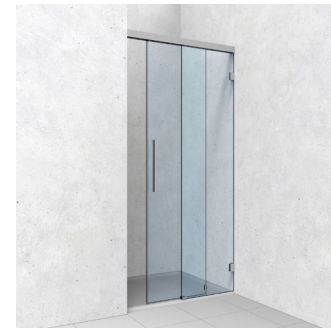

Art.-Nr.	Artikelbezeichnung
8823__-104L120S	EVERYSPACE **COMFORT** Nischendusche – Typ 104 L/R (Beispiel: Tür schließt links), mit 1x Softstopp SSDD

Lichtes Maß (LM) von **950 – 1200 mm**



Wandhalter am Seitenteil
Art.-Nr.: 8822ZN_-EL/ER



Softstopp doppelseitig (32 kg)
Art.-Nr.: 8822RAL7016-SSDD



Wandhalter am Durchgang
Art.-Nr.: 8822ZN_-WL/WR

Ansicht von Innen

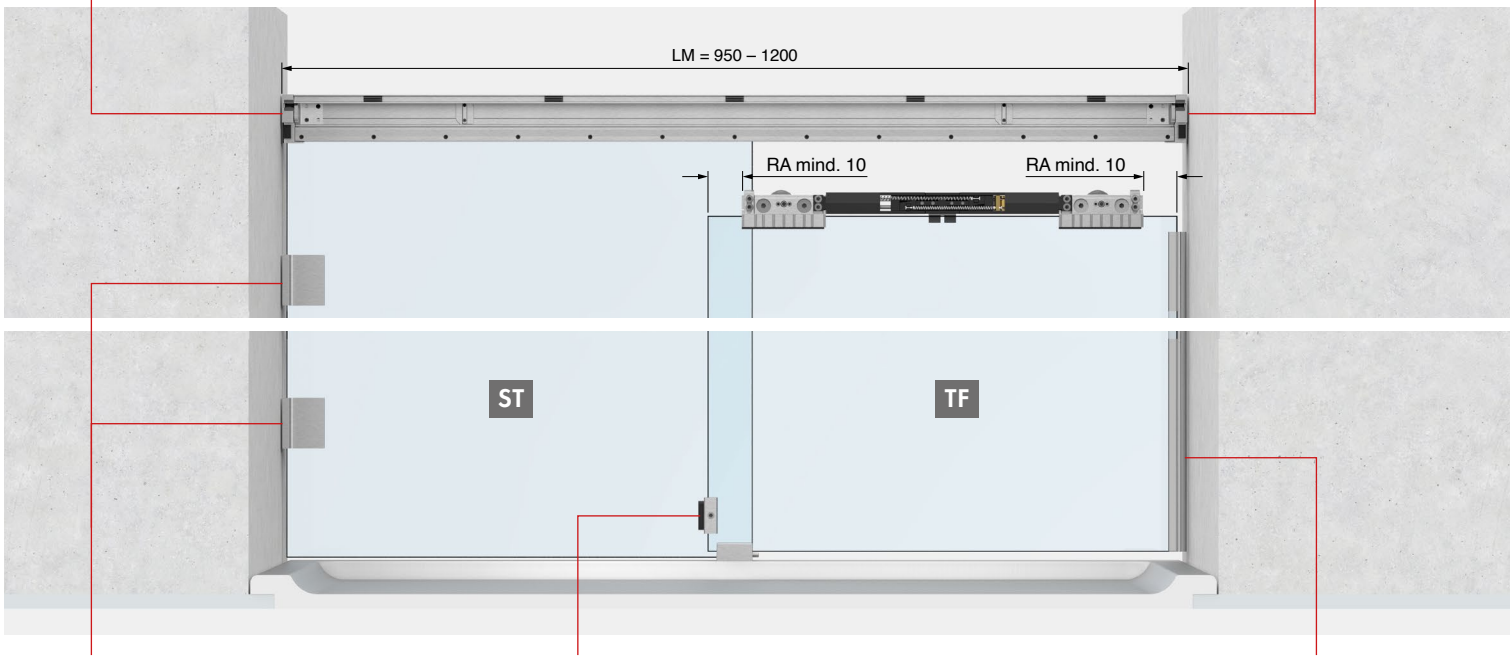

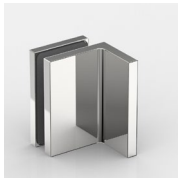

Beispiel FLAMEA+ 8194ZN
Siehe Seite 126



Türanschlag am Türflügel
Art.-Nr.: 8822MS_-AS

optional | optional



Auch ohne Softstopp möglich.
Art.-Nr.: 8823__-104L120



Art.-Nr.: 8861KU0-8-2500

EVERYSPACE



Eckduschen – **Typ 209**



Eckduschen – Typ 209

MADE IN GERMANY



ST TF TF ST

Standardgrößen (LM) und **Durchgangsmaß (DM):**
8825_-209-100: LM: 750 – 1000 mm DM = max. 580 mm
8825_-209-120: LM: 950 – 1200 mm DM = max. 720 mm
8825_-209-140: LM: 1200 – 1400 mm DM = max. 860 mm
8825_-209-160: LM: 1400 – 1600 mm DM = max. 1000 mm
Weitere Größen auf Anfrage!

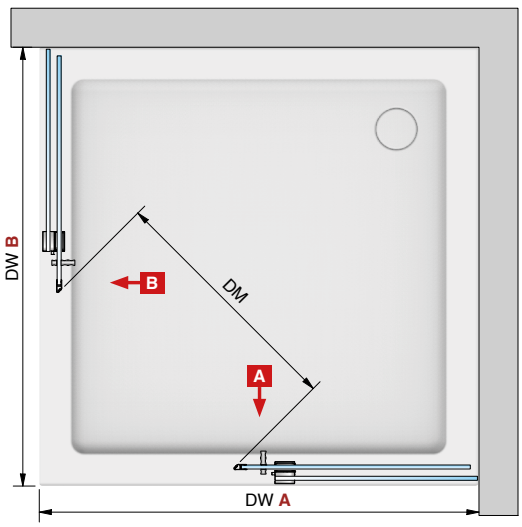



Eckverbinder für **Eckeinstieg**

Grundinhalt

Art.-Nr.	Stück	Artikelbezeichnung
8822ZNOP-LW	2x	Set mit 2 Laufwagen
8822ZN_-BFL-8	1x	Bodenführung links
8822ZN_-BFR-8	1x	Bodenführung rechts
8820-40_	2x	Laufschiene
8820-41_	2x	Frontblende
8820-42_	2x	Druckleiste für Seitenteil im Oberrahmen
8820-43_	2x	Füllprofil im Oberrahmen
8822ZN_-EL	1x	Wandhalter am Seitenteil links
8822ZN_-ER	1x	Wandhalter am Seitenteil rechts
8822ZN_-ETT90	1x	Eckverbinder für Eckeinstieg
8851KU0-8-2500	1x	Dichtprofil

Inhalt je nach Größe

Art.-Nr.	Stück	Artikelbezeichnung
8822ZN0-BWR	2x	Befestigungswinkel für große Duschen rechts
8822ZN0-BWL	2x	Befestigungswinkel für große Duschen links
8822ZN0-BW	4x	Befestigungswinkel für kleine Duschen
8822RAL7016-SSDD-20	2x	Softstopp beidseitig (20 kg)
8822RAL7016-SSDD	2x	Softstopp beidseitig (32 kg)
8822RAL7016-SSD-32	4x	Softstopp einseitig (32 kg)
8822RAL7016-SSD-60	4x	Softstopp einseitig (60 kg)
8822MS_-AS	2x	Türanschlag am Türflügel
8822VA-AP	2x	Türanschlag im Wandhalter
8820-55KU	10 – 16x	Kunststoffclips für Blende (Menge je nach Größe)

Eckduschen – Typ 209

MADE IN GERMANY

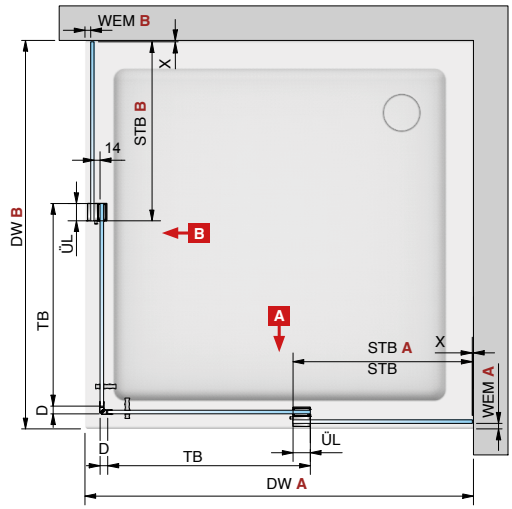

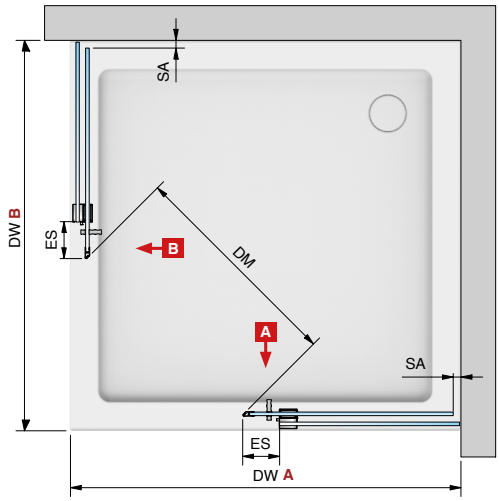

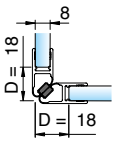

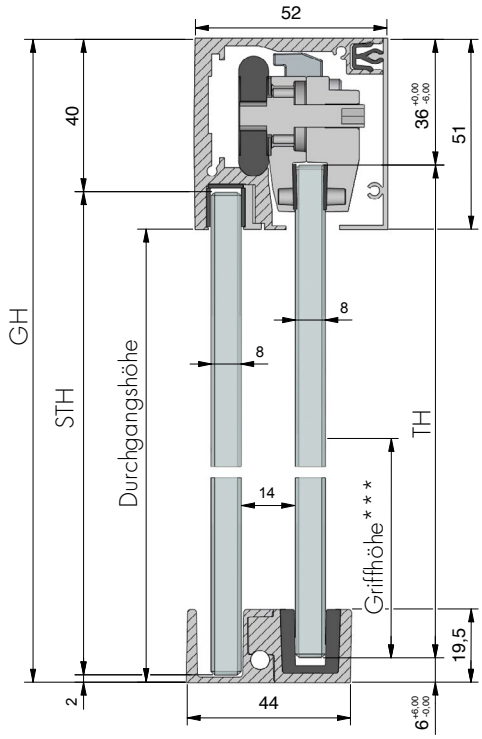

*** Standard 1.050 mm

Legende:

LM	=	Lichtes Maß
DW	=	Duschwanne
GH	=	Gesamthöhe
TF	=	Türflügel
TB	=	Türbreite
TH	=	Türhöhe
ST	=	Seitenteil
STB	=	Seitenteilbreite
STH	=	Seitenteilhöhe
DM	=	Durchgangsmaß
ÜL	=	Überlappung Seitenteil/Tür (** empfohlen 40 mm)
ES	=	Einstand Tür Seitenteil (empfohlen 60 mm)
SA	=	Stopperabstand
D	=	Dichtung
RA	=	Randabstand
WEM	=	Wanneneinrückmaß
X	=	Detail Glas-Wand-Abstand (je nach Beschlag/Profil)

Faustformeln*

** empfohlen 40 mm

Seitenteilbreite (STB) **B**	=	((DW **B** – WEM **A**-45)/2) – 10
Seitenteilbreite (STB) **A**	=	((DW **A** – WEM **B**-45)/2) – 10
Seitenteilhöhe (STH)	=	GH – 42
Türbreite (TB) **B**	=	((DW **B** – WEM **A** – 45)/2) + ÜL**
Türbreite (TB) **A**	=	((DW **A** – WEM **B** – 45)/2) + ÜL**
Türhöhe (TH)	=	GH – 42
Länge Laufschiene/Blende **B**	=	DW **B** – WEM **A** – 64
Länge Laufschiene/Blende **A**	=	DW **A** – WEM **B** – 64

* Die Faustformeln dienen nur zur groben Auslegung/Dimensionierung. Im Falle einer Fehlplanung können keine Ersatzansprüche gestellt werden.
Für die genaue Berechnung der Glasscheiben benutzen Sie bitte unser Berechnungstool auf www.pauli.de oder kontaktieren Sie unsere Anwendungstechnik.

Seitenteil **B**

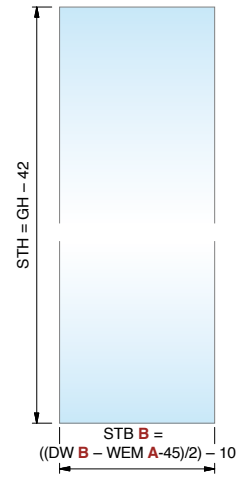

Türflügel **B**

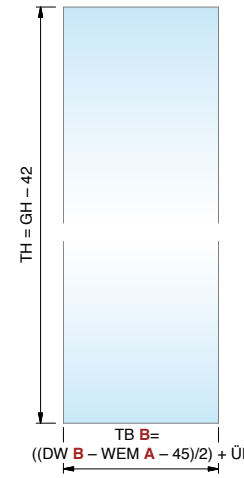

Seitenteil **A**

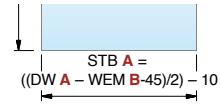

Türflügel **A**

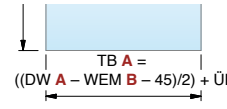

EVERYSPACE

Eckduschen – Typ 209

MADE IN GERMANY

Art.-Nr.	Artikelbezeichnung
8825__-209-120S	EVERYSPACE **COMFORT** Eckdusche, mit doppelseitigem Softstopp SSDD



Duschwanne (DW) von **950 – 1200 mm**



Wandhalter am Seitenteil
Art.-Nr.: 8822ZN_-EL/ER



Softstopp doppelseitig (32 kg)
Art.-Nr.: 8822RAL7016-SSDD

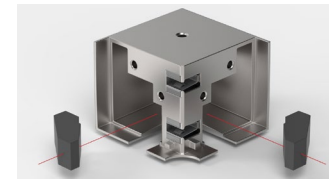

Eckverbinder
Art.-Nr.: 8822ZN_-ETT90

Ansicht von Innen

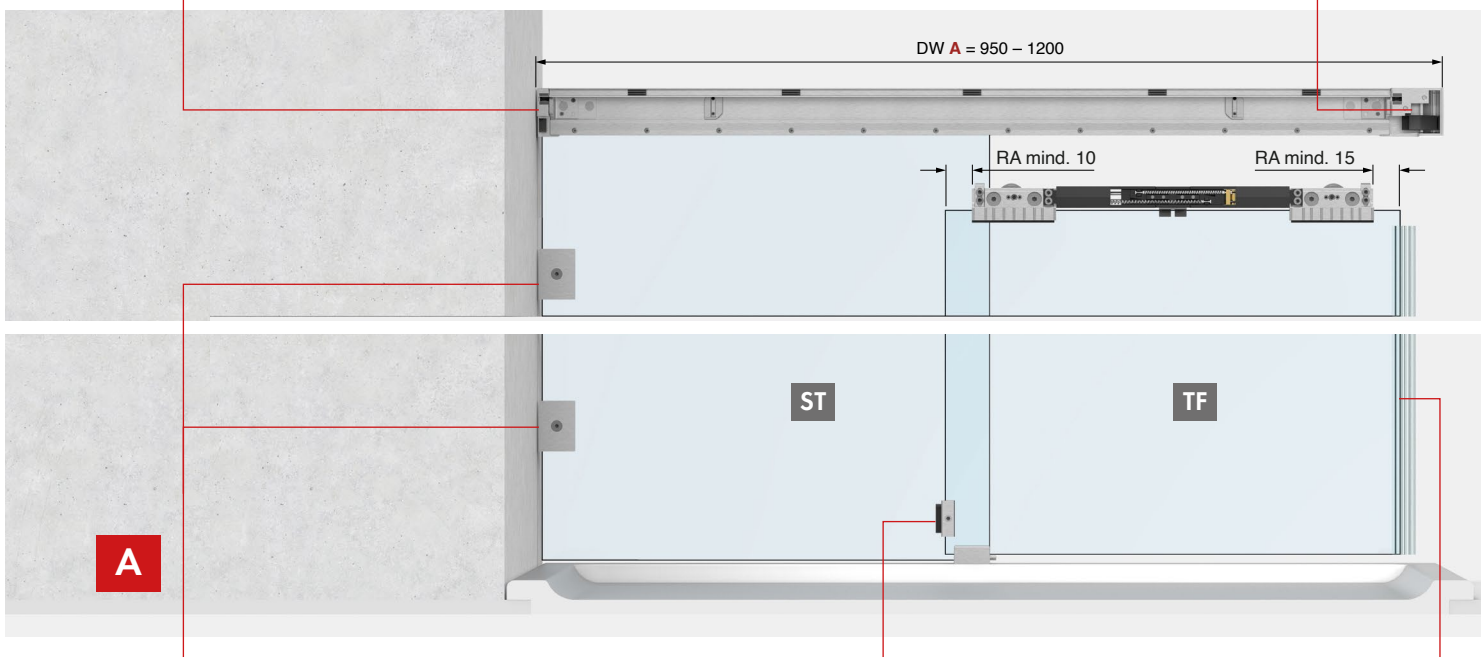



Winkelverbinder – 8178ZN
Siehe Seite 353

optional

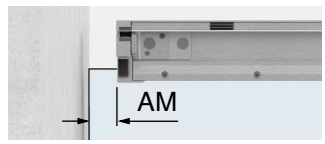

Laufschiene auf das Seitenteil geklemmt
Weitere Infos finden Sie im technischen Katalog.



Türanschlag am Türflügel
Art.-Nr.: 8822MS_-AS

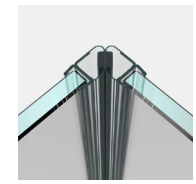

Art.-Nr.: 8851KU0-8-2500

Eckduschen – Typ 209

MADE IN GERMANY

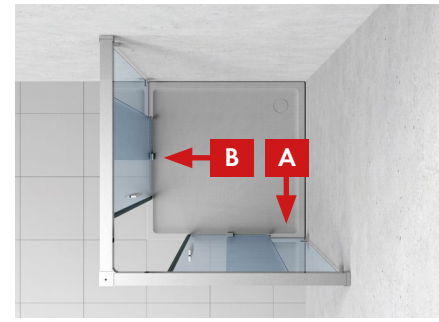

Duschwanne (DW) von **950 – 1200 mm**

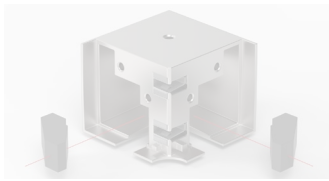



Softstopp doppelseitig (32 kg)
Art.-Nr.: 8822RAL7016-SSDD



Wandhalter am Seitenteil
Art.-Nr.: 8822ZN_-EL/ER

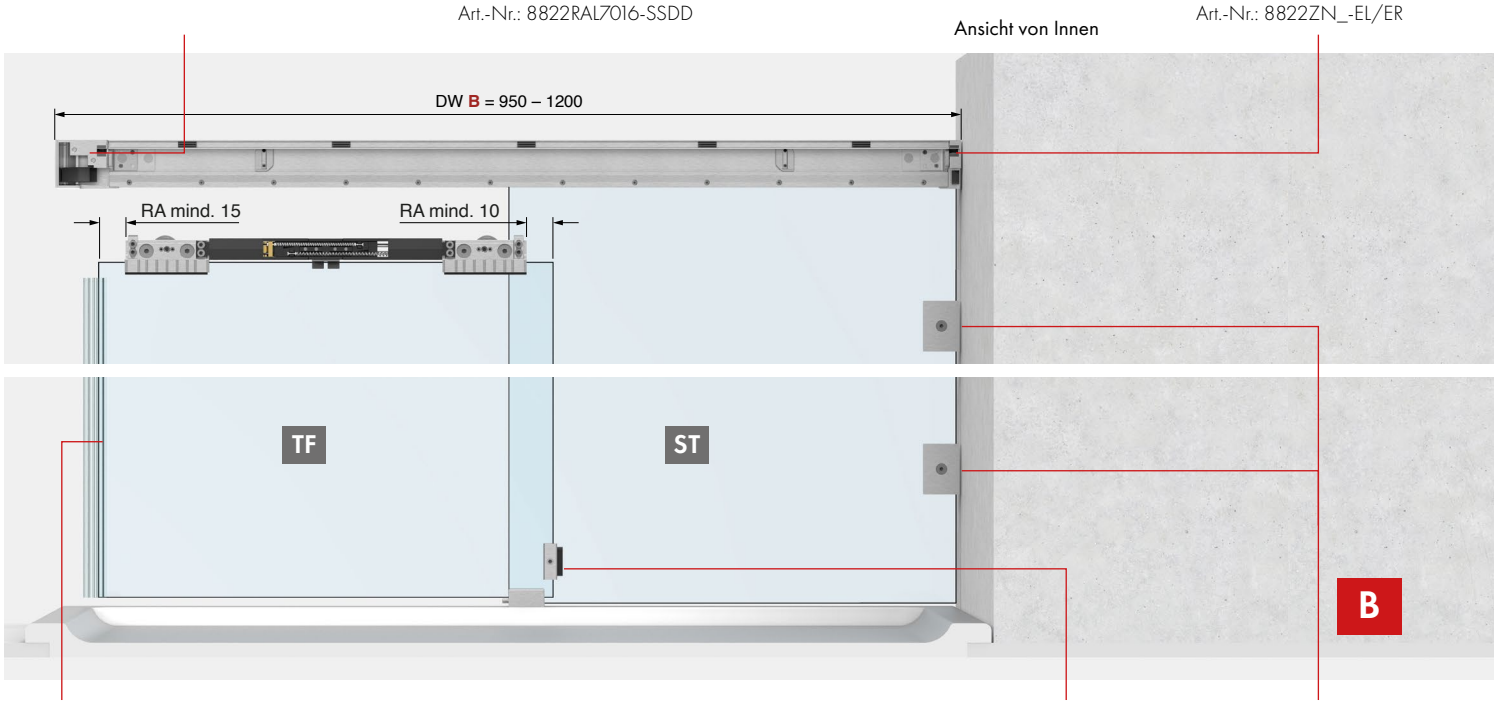

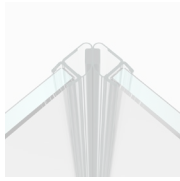

optional | optional



Auch ohne Softstopp möglich.
Art.-Nr.: 8825__-209-120



Türanschlag am Türflügel
Art.-Nr.: 8822MS_-AS



Winkelverbinder – 8178ZN
Siehe Seite 353

Griffe

MADE IN GERMANY



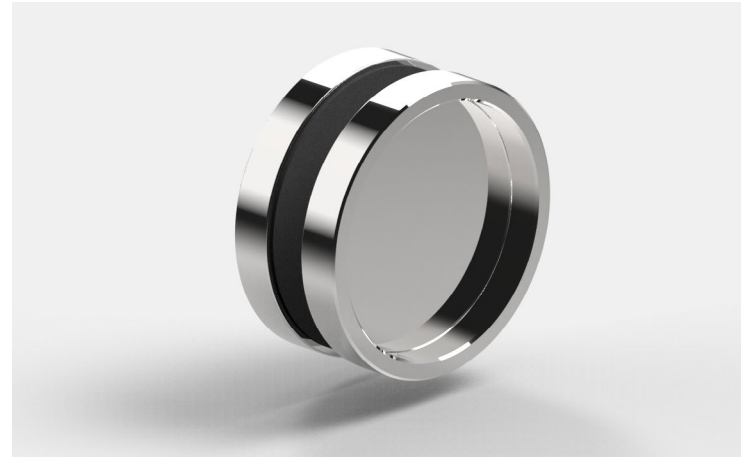

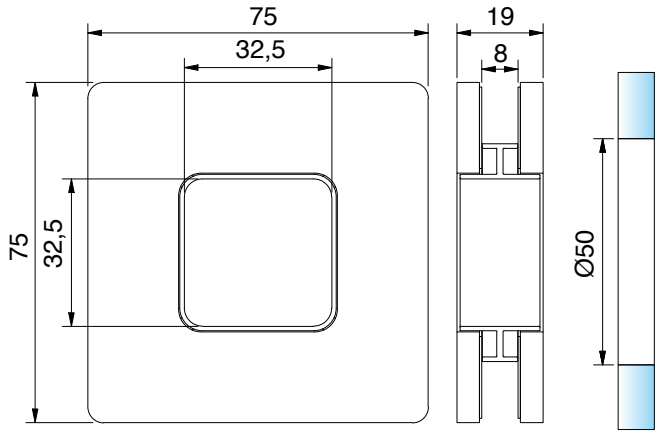

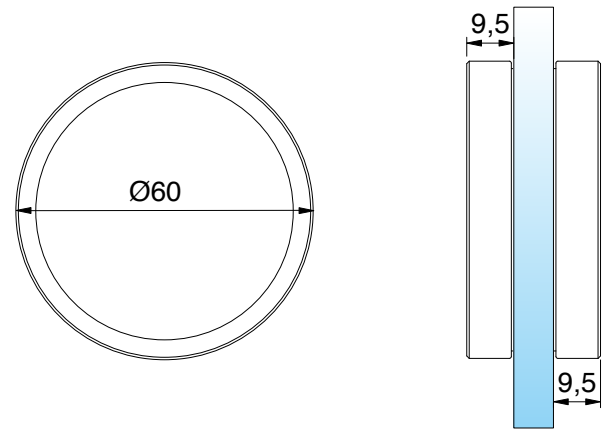

Muschelgriff offen, selbstklebend, Glasbohrung Ø 50 mm, 5,5 mm auftragend			
Art.-Nr.		Glasdicke	
8371__		8 mm	
Oberfläche			
	MS7	glanzverchromt	
	MS10	mattverchromt	
	MSPVD22	Edelstahloptik	
	MSPVD35	schwarz matt	

Muchelgriff, selbstklebend, 9,5 mm auftragend, ohne Glasbearbeitung			
Art.-Nr.		Glasdicke	
8822__-MG		6 - 13,52 mm	
Oberfläche			
	MS7	glanzverchromt	
	E6EV1	Alu-Optik	
	MSPVD35	schwarz matt	
	VA	Edelstahl	

Hinweis:
Beschichtungen der Gläser in Kombination mit Klebegriffen sind nicht zulässig. Vor dem Aufkleben müssen die Gläser mit einem rückstandsfreien Entfettungsmittel (kein Spiritus verwenden) gereinigt werden. Die Griffe nach dem Aufkleben für ca. 20 min fest andrücken, z.B. mit einer Zwinge.

Griffe

MADE IN GERMANY





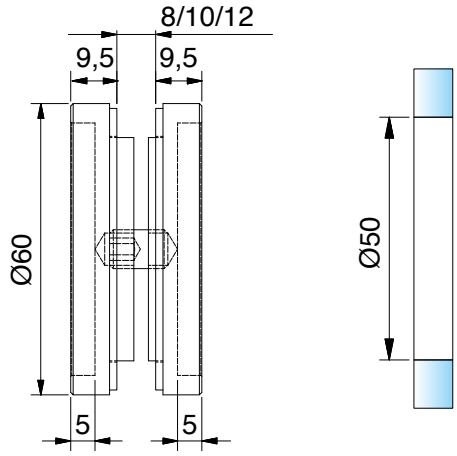

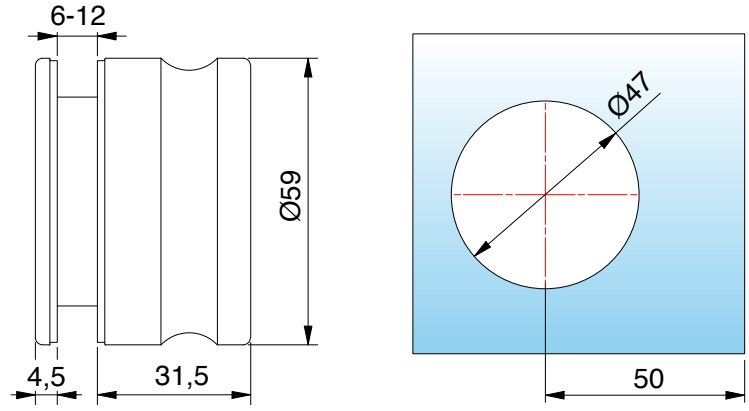

Muschelgriff geschlossen, Ø60 mm, 9,5 mm auftragend

Art.-Nr.	Glasdicke
8514__	8 - 12 mm

Oberfläche

	MS7	glanzverchromt
	VA	Edelstahl
	VA135	tiefschwarz matt pulverbeschichtet

Griff beidseitig, zum Schrauben, Ø59 mm

Art.-Nr.	Glasdicke
8822VA-MGE	6 - 12 mm

Oberfläche

	VA	Edelstahl



Innenseite mit Griffmulde

Griffe

MADE IN GERMANY





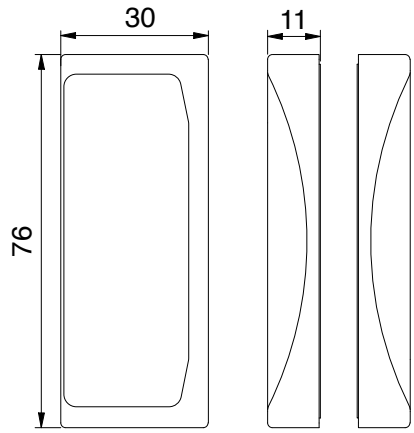

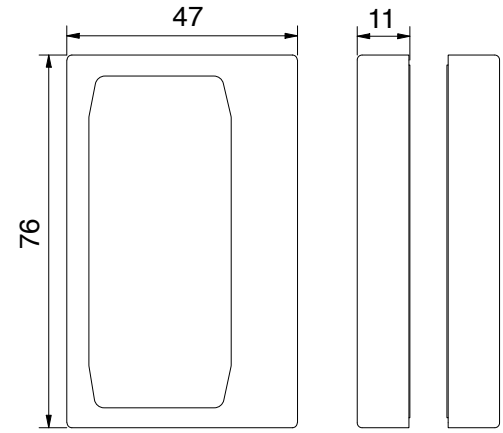

Glastürgriff beidseitig, selbstklebend	
Art.-Nr.	Glasdicke
8822__-MGH	6 - 13,52 mm

Oberfläche	
ZN5	glanzverchromt
ZN1*	mattverchromt
ZNPVD20*	Goldoptik
ZNPVD22*	Edelstahloptik
ZN135	tiefschwarz matt

Glastürgriff beidseitig, selbstklebend	
Art.-Nr.	Glasdicke
8822__-MGV	6 - 13,52 mm

Oberfläche	
ZN5	glanzverchromt
ZN1*	mattverchromt
ZNPVD20*	Goldoptik
ZNPVD22*	Edelstahloptik
ZN135	tiefschwarz matt

Hinweis:
Beschichtungen der Gläser in Kombination mit Klebegriffen sind nicht zulässig. Vor dem Aufkleben müssen die Gläser mit einem rückstandsfreien Entfettungsmittel (Kein Spiritus verwenden) gereinigt werden. Die Griffe nach dem Aufkleben für ca. 20 min fest andrücken, z.B. mit einer Zwinge.

*Artikel auf Auslauf

Griffe

MADE IN GERMANY



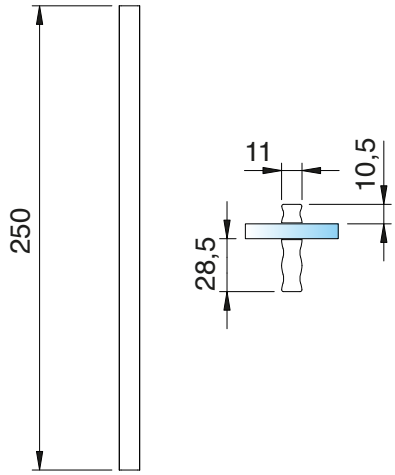

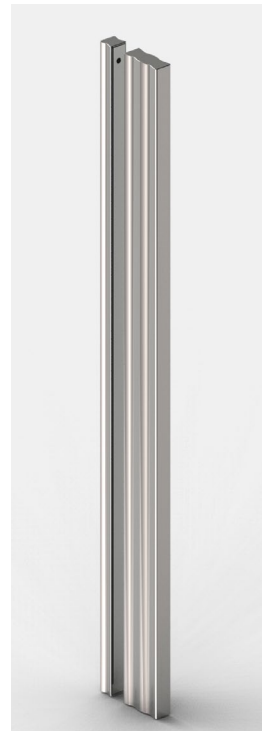

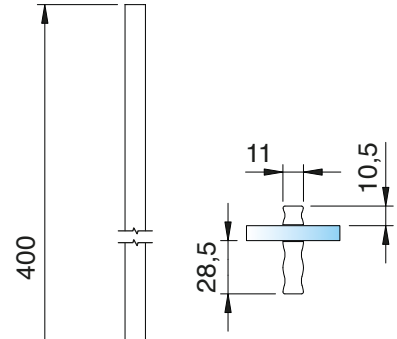

EVERYSPACE

Stangengriff, selbstklebend			
Art.-Nr.		Glasdicke	
8822MS__-SG-250		6 - 13,52 mm	
Oberfläche			
	MS7	glanzverchromt	
	MSPVD35	schwarz matt	

Stangengriff, selbstklebend			
Art.-Nr.		Glasdicke	
8822MS__-SG-400		6 - 13,52 mm	
Oberfläche			
	MS7	glanzverchromt	
	MSPVD35	schwarz matt	

Hinweis:
Beschichtungen der Gläser in Kombination mit Klebegriffen sind nicht zulässig. Vor dem Aufkleben müssen die Gläser mit einem rückstandsfreien Entfettungsmittel (Kein Spiritus verwenden) gereinigt werden. Die Griffe nach dem Aufkleben für ca. 20 min fest andrücken, z.B. mit einer Zwinge.

Montagehilfen

MADE IN GERMANY



Art.-Nr.	
8822KU-ML	1/1
Montagehilfe für Glastürgriffe zum Aufkleben	









Hinweis:
Beschichtungen der Gläser in Kombination mit Klebegriffen sind nicht zulässig. Vor dem Aufkleben müssen die Gläser mit einem rückstandsfreien Entfettungsmittel (Kein Spiritus verwenden) gereinigt werden. Die Griffe nach dem Aufkleben für ca. 20 min fest andrücken, z.B. mit einer Zwinge.

Montagehilfen

MADE IN GERMANY



Art.-Nr.	
8001ST8	
Drehmomentschlüssel mit Einstellskala (2,5-25 Nm) - automatisch auslösend	



8001ST8, Drehmomentschlüssel mit Einstellskala		
Größe = maximales Drehmoment	25	Nm
Anzugswert (Skalenbereich)	2,5-25	Nm
Skalenteilung 1 Teilstrich =	0,1	Nm
ganze Länge	230	mm
Gewicht	0,4	kg
Antriebsvierkant	1/4"	Zoll

Sonderlösungen

MADE IN GERMANY

Die Vielseitigkeit von **EVERYSPACE** Duschen kennt fast keine Grenzen. Dadurch gibt es viele Möglichkeiten unser Schiebetürsystem im Objekt- und Privatbereich einzusetzen. Bei kleinen Grundrissen spielt das System seine Stärken gekonnt aus.

Durch seine **hohe Tragkraft und die vielen Montagevarianten** ist es genauso gut für große Bäder und anspruchsvolle Einbausituationen geeignet. Fragen Sie einfach unsere Anwendungstechnik.





*mit neuer Bodenführung 3447ZN_-BFD



Behindertengerechte Einbausituation mit großem Eckeinstieg und barrierefreiem Boden



Geschickte Lösungen für den Objekt- und Hotelbereich: 2 in 1-Kombination von Dusche und Toilette





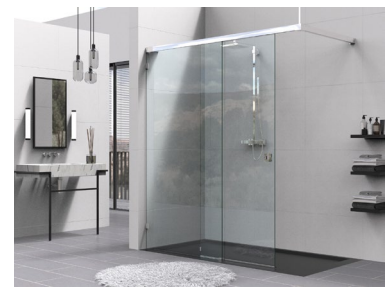

raffinierte Badewannen- und Walkin-Lösungen

Technischer Überblick

MADE IN GERMANY

Materialien
- Laufschiene aus hochfester Aluminiumlegierung
- Beschlagtechnik und Anbauteile aus massivem hochwertigen Zinkdruckguss
- Laufrollen aus robustem glasfaserverstärkten Polyamid

Oberflächen
- E3/50 – glanzverchromt
- E6EV5 – glanzeloxiert
- E6C35 – schwarz matt

Systemmerkmale
- Laufschienenbefestigung direkt am Seitenteil möglich, ohne Verschraubung an der Wand
- Seitenteil ohne aufwendige Silikonfixierung in der Laufschiene
- ein- oder beidseitige Dämpfeinheit (inkl. Einzugsfunktion)
- Laufschienenbefestigung ohne Glasbohrungen
- einfache Höhenverstellung (± 3 mm)
- mit Glasdickenregelung
- Türflügel einfach einzuhängen
- Bodenführung teilbar für einfache Montage und Reinigung
- je nach Position der Duschbrause ist bei den überlappenden Glaselementen (40 mm) kein Dichtprofil nötig
- Klebegriffe mit optimierter Klebekraft, daher keine Glasbearbeitung notwendig (auf Wunsch auch andere Griffe möglich)
- optimierte platzsparende Lösungen für kleine Bäder

Glasdicke	ESG: 8 und 10 mm VSG aus ESG: 8,76 und 10,76 mm
maximales Türgewicht	32 kg / 60 kg (mit und ohne Dämpfer)
maximale Anlagenhöhe	2500 mm
maximale Anlagenbreite/-tiefe	2500 mm, abhängig von der Einbausituation. Kontaktieren Sie unsere Anwendungstechnik.
maximale Türflügelbreite	1000 mm
minimale Türflügelbreite	400 mm
Seitenverhältnis	maximal 5 : 1
Verstellmöglichkeiten	Glasdickenregelung Höhenverstellung ± 3 mm

Unser Service

MADE IN GERMANY

Glasberechnung

Nutzen Sie unser neues Planungstool auf www.pauli.de/cloud für die Berechnung der Glasgrößen.
Sie brauchen weitere Hilfe? Wir unterstützen Sie in jeder Phase Ihres Projekts. Rufen Sie uns einfach an: 02291 9206-0.

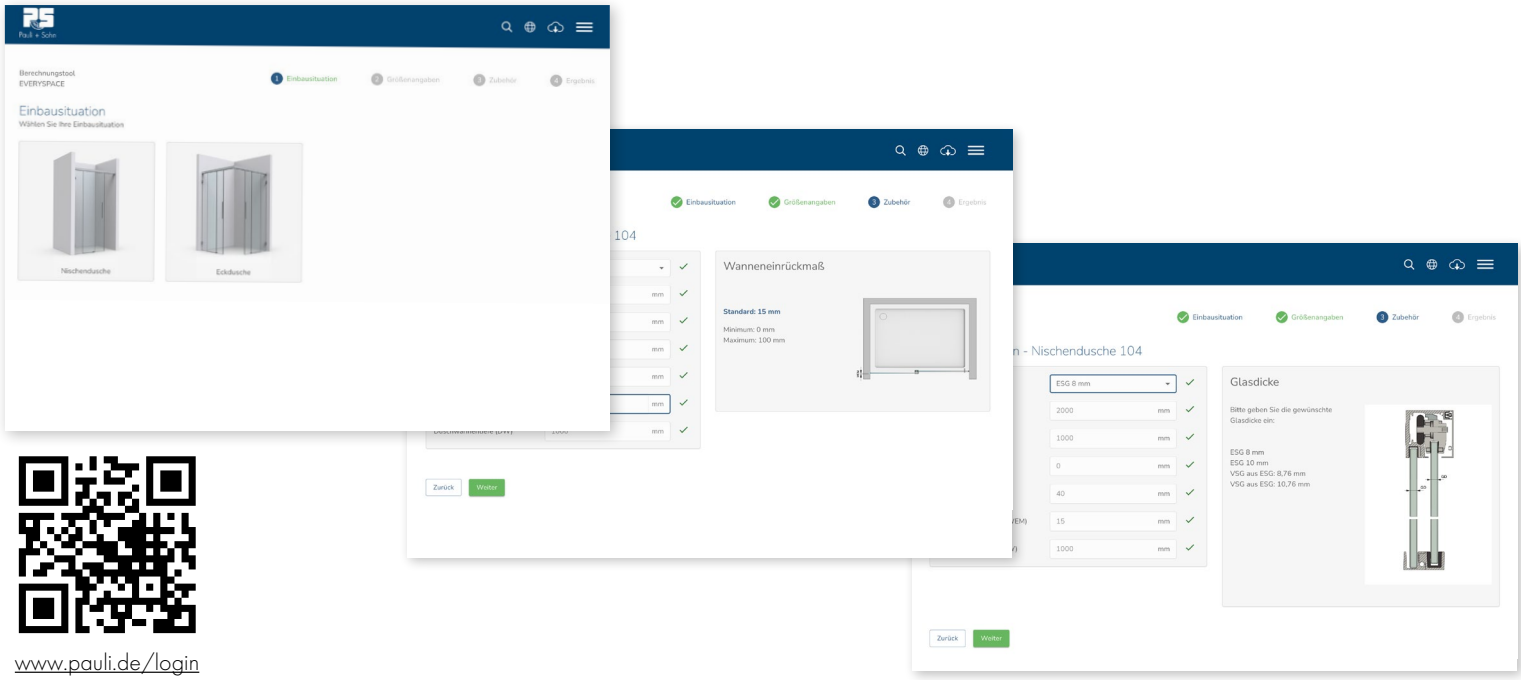

www.pauli.de/login

Aufmaßhilfen

Auf www.pauli.de finden Sie verschiedene Aufmaßblätter für eine einfache Planung und Umsetzung Ihres Projekts. Gerne stehen Ihnen auch unsere Anwendungstechniker zur Verfügung.

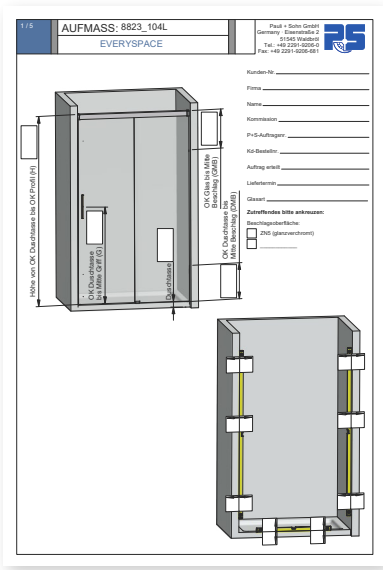

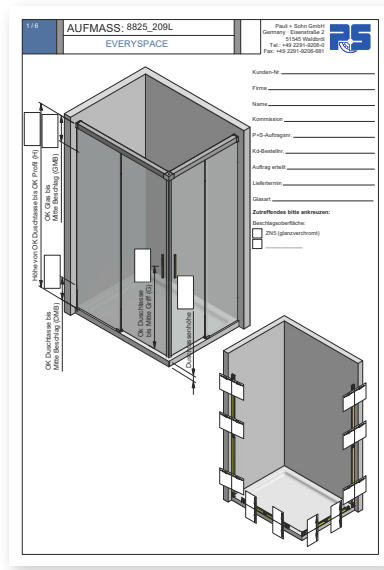

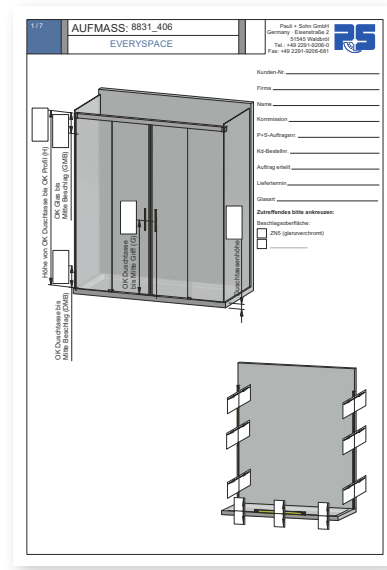

Unser Service

MADE IN GERMANY



PDF (20 MB)

Viele weitere technische Details zu **EVERYSPACE** und **EVERYSPACE COMFORT** finden Sie in unserem umfangreichen technischen Katalog.
www.pauli.de/service/kataloge-broschueren/#duschen

Produktpräsentationen EVERYSPACE

Pauli + Sohn
Seminartermine
pauli.de/terminkalender/

erhältliche **Oberfläche**



VA
Edelstahl



VIVERE II

Schiebetürsystem







VIVERE II – funktional und technisch durchdacht

MADE IN GERMANY

VIVERE ist der designorientierte Schiebetürbeschlag von Pauli + Sohn und für jeden Raumbedarf die richtige Wahl. Geeignet für Nischen-, Eck- und U-Duschen, bewährt aber auch für Großraumduschen. Technisch glänzt das VIVERE-System mit der exzentrisch höhenverstellbaren Glastür und den in drei Achsen verstellbaren Winkelhaltern für eine perfekte Anpassung.

- individuelle Varianten/Abmessungen und große Sonderlösungen möglich – Bitte sprechen Sie uns an!
- in drei Achsen verstellbare Winkelhalter
- Wandhalter wahlweise flächenbündig oder erhaben
- leichte Montage mit optimalem Wandausgleich
- wegklappbare untere Führung zur leichten Reinigung
- durch Exzenter in der Laufrolle in Höhe und Neigung stufenlos verstellbar
- Glasdicke: 8 mm

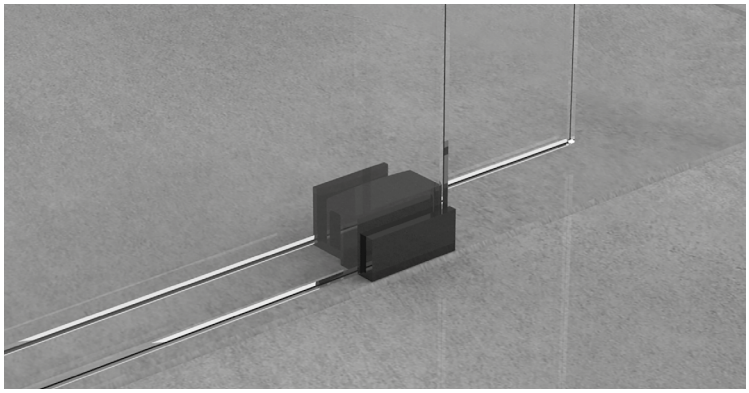

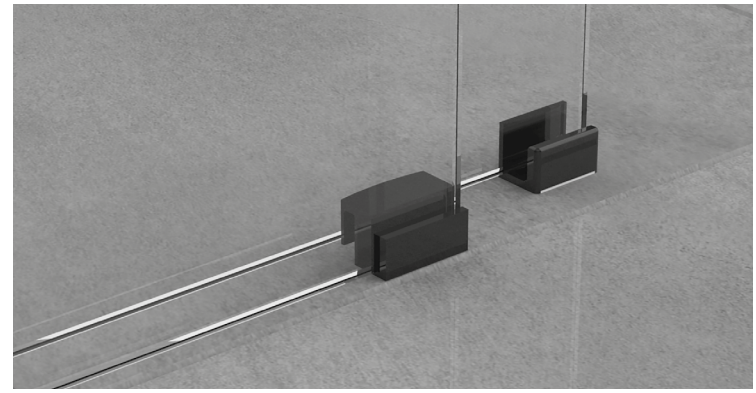

Wählen Sie Ihre **Einbausituation**



Nischenduschen








VIVERE II					
8563VA-V (U)	8557VA-V (U)	8549VA-V (U)	8552VA-V (U)	8551VA-V (U)	8553VA-V (U)
8564VA-V (E)	8558VA-V (E)	8549VA-VE (E)	8552VA-VE (E)	8551VA-VE (E)	8553VA-VE (E)
8565VA-V (F)	8559VA-V (F)	8549VA-VF (F)	8552VA-VF (F)	8551VA-VF (F)	8553VA-VF (F)
Einfachlaufrohr	Doppellaufrohr	Einfachlaufrohr	Doppellaufrohr	Einfachlaufrohr	Doppellaufrohr

Eckduschen





VIVERE II		
8560VA-900 (U)	8560VA-1000 (U)	8560VA-V (U)
8561VA-900 (E)	8561VA-1000 (E)	8561VA-V (E)
8562VA-900 (F)	8562VA-1000 (F)	8562VA-V (F)
Einfachlaufrohr	Einfachlaufrohr	Einfachlaufrohr






VIVERE II			
–	8555VA-VU (U)	8556VA-VU (U)	8568VA-V (U)
8554VA-V (E)	8555VA-V (E)	8556VA-V (E)	8568VA-VE (E)
8554VA-VF (F)	8555VA-VF (F)	8556VA-VF (F)	8568VA-VF (F)
Doppellaufrohr	Doppellaufrohr	Doppellaufrohr	Einfachlaufrohr



Rundduschen




U-Duschen



VIVERE II		
–	–	–
–	8522VA (E)	8566VA-V (E)
8570VA R500 (F)	–	8567VA-V (F)
Einfachlaufrohr	Einfachlaufrohr	Einfachlaufrohr

(U) = mit U-Profil
(E) = mit Wandhalter, erhaben
(F) = mit Wandhalter, flächenbündig

Auf Wunsch auch andere Varianten und Abmessungen möglich!

Glassets für Rundduschen finden Sie ab Seite 659.

Einflüglige Nischen-Situation – bis 1200 mm – 8563VA-V | 8564VA-V | 8565VA-V
bis 2000 mm – 8557VA-V | 8558VA-V | 8559VA-V

MADE IN GERMANY



Abb. zeigt Version Einfachlaufrohr 8564VA-V



Abb. zeigt Version Doppellaufrohr 8557VA-V

DM = (LM + (20 mm – Dichtprofil))/2 – 80 mm
Beispiel: DM = (1150 + (20 mm – 10))/2 – 80 mm
DM = 500 mm
bei der Bestellung werden lichtes Maß (LM) und Duschhöhe (DH) benötigt.
Dichtprofil Abzugsmaß: 10 mm

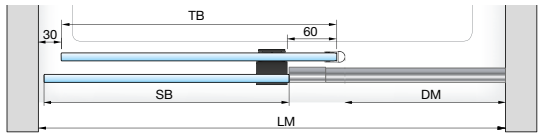



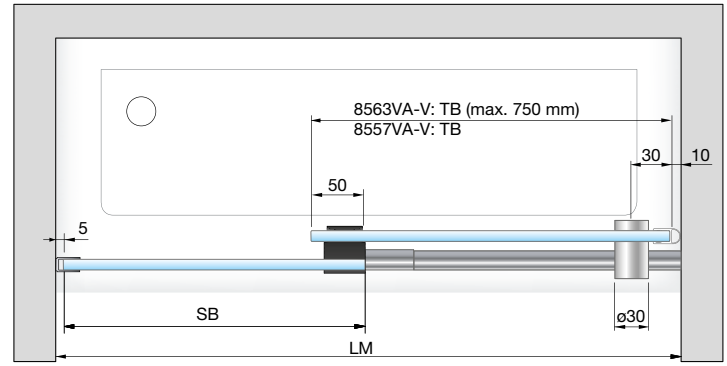

Set 8563VA-V: Einfachlaufrohr, Nische, U-Profil, bis 1200 mm
Set 8557VA-V: Doppellaufrohr, Nische, U-Profil, bis 2000 mm



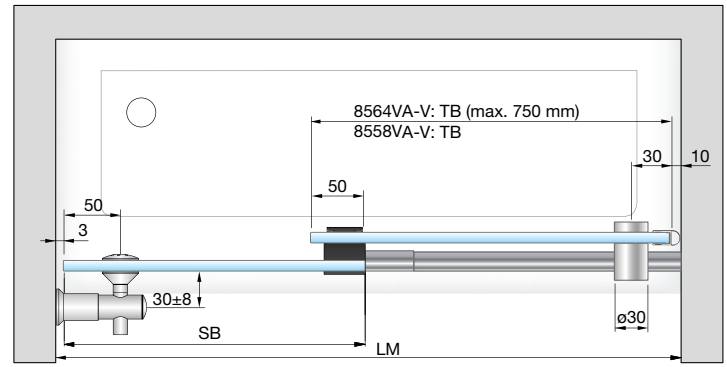

Set 8564VA-V: Einfachlaufrohr, Nische, Wandhalter erhaben, bis 1200 mm
Set 8558VA-V: Doppellaufrohr, Nische, Wandhalter erhaben, bis 2000 mm



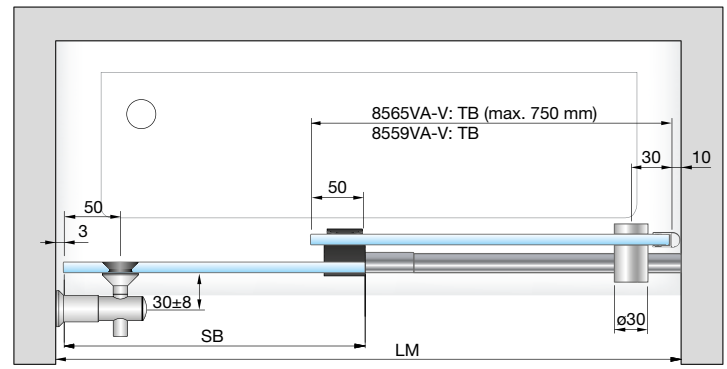

Set 8565VA-V: Einfachlaufrohr, Nische, Wandhalter flächenbündig, bis 1200 mm
Set 8559VA-V: Doppellaufrohr, Nische, Wandhalter flächenbündig, bis 2000 mm

SB = Seitenteilbreite TB = Türbreite DM = Durchgangsmaß LM = Lichtes Maß

Einflüglige Nischen-Situation – bis 2000 mm – 8549VA-V | bis 2000 mm – 8552VA-V

MADE IN GERMANY



Abb. zeigt Version Einfachlaufrohr 8549VA-V



Abb. zeigt Version Doppellaufrohr 8552VA-V

bei der Bestellung werden lichtes Maß (LM) und Duschhöhe (DH) benötigt.



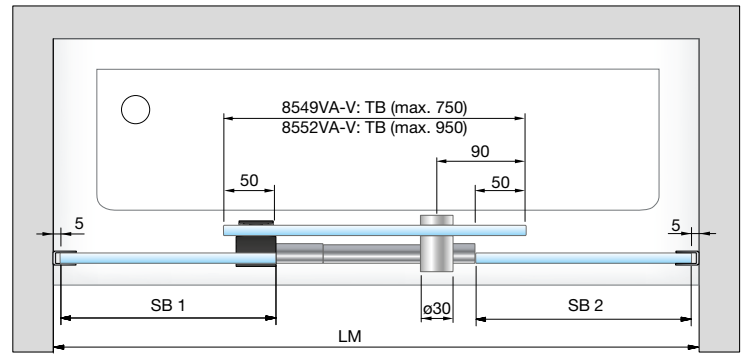

Set 8549VA-V: Einfachlaufrohr, Nische, U-Profil, bis 2000 mm
Set 8552VA-V: Doppellaufrohr, Nische, U-Profil, bis 2000 mm



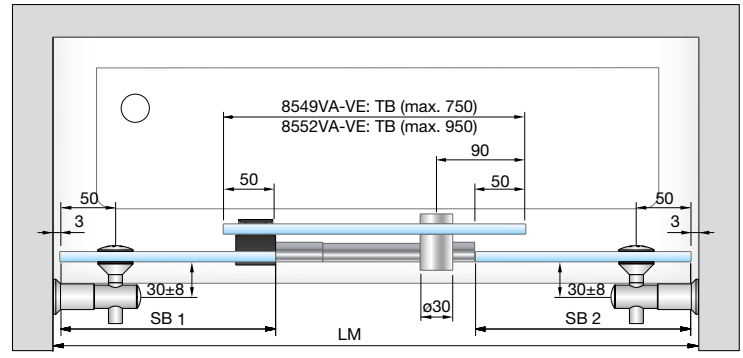

Set 8549VA-VE: Einfachlaufrohr, Nische, Wandhalter erhaben, bis 2000 mm
Set 8552VA-VE: Doppellaufrohr, Nische, Wandhalter erhaben, bis 2000 mm



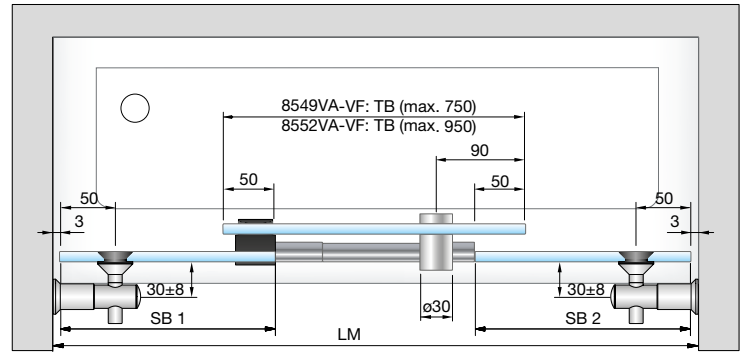

Set 8549VA-VF: Einfachlaufrohr, Nische, Wandhalter flächenbündig, bis 2000 mm
Set 8552VA-VF: Doppellaufrohr, Nische, Wandhalter flächenbündig, bis 2000 mm

SB = Seitenteilbreite TB = Türbreite DM = Durchgangsmaß LM = Lichtes Maß

Zweiflüglige Nischen-Situation – bis 2000 mm – 8551VA-V | bis 2000 mm – 8553VA-V

MADE IN GERMANY



Abb. zeigt Version Einfachlaufrohr 8551VA-V



Abb. zeigt Version Doppellaufrohr 8553VA-V

bei der Bestellung werden lichtes Maß (LM) und Duschhöhe (DH) benötigt.
Dichtprofil Abzugsmaß: 20 mm



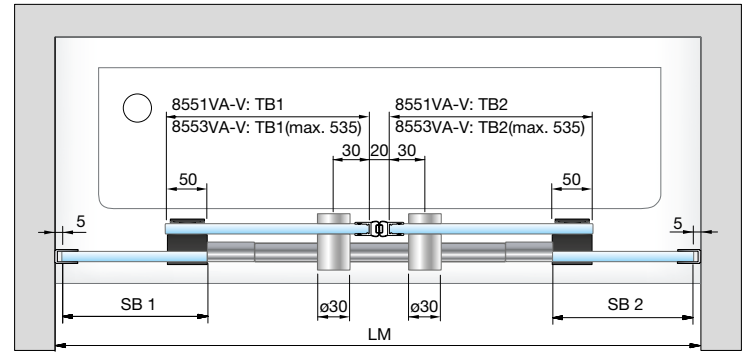

Set 8551VA-V: Einfachlaufrohr, Nische, U-Profil, bis 2000 mm
Set 8553VA-V: Doppellaufrohr, Nische, U-Profil, bis 2000 mm



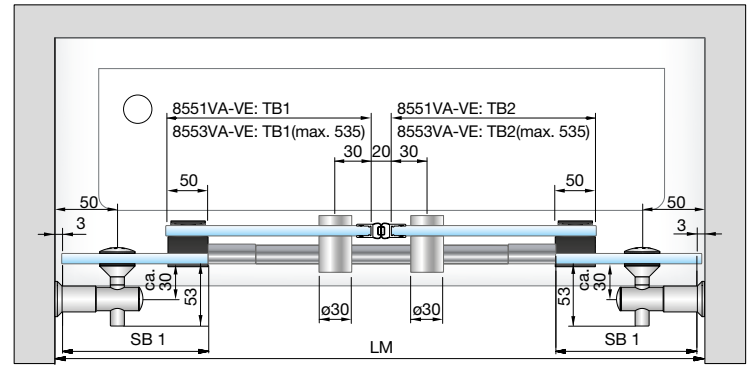

Set 8551VA-VE: Einfachlaufrohr, Nische, Wandhalter erhaben, bis 2000 mm
Set 8553VA-VE: Doppellaufrohr, Nische, Wandhalter erhaben, bis 2000 mm



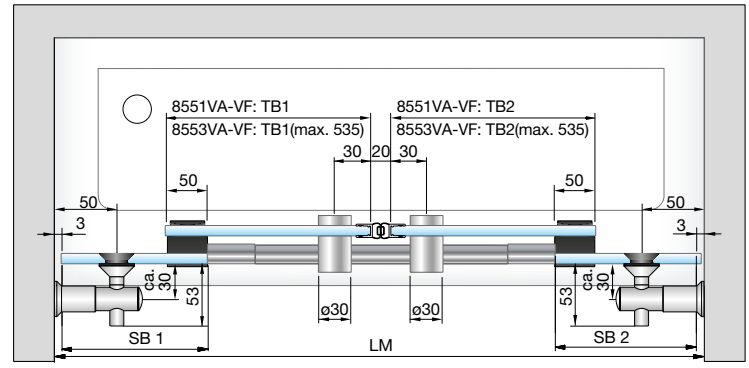

Set 8551VA-VF: Einfachlaufrohr, Nische, Wandhalter flächenbündig, bis 2000 mm
Set 8553VA-VF: Doppellaufrohr, Nische, Wandhalter flächenbündig, bis 2000 mm

SB = Seitenteilbreite TB = Türbreite DM = Durchgangsmaß LM = Lichtes Maß



Eckduschen **bis 1000 x 1000 mm – 8560VA-_/ 8561VA-_/ 8562VA-_**

MADE IN GERMANY



Abb. zeigt Version Einfachlaufrohr 8562VA-V
mit flächenbündigen Wandhaltern

bei der Bestellung werden Duschhöhe (DH) Duschtassenbreite (DTB), Duschtassentiefe(DTT) und Wanneneinrückmaß (WEM) benötigt.



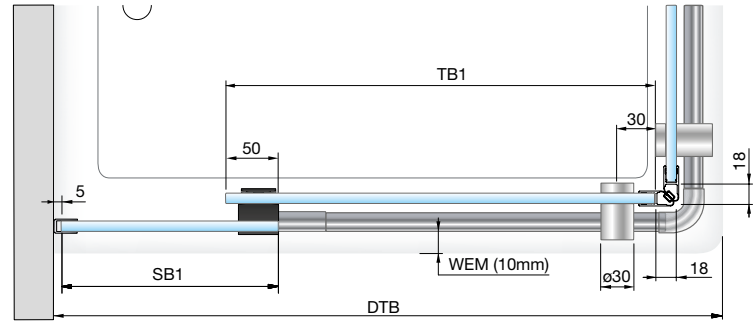

Set 8560VA-900: Einfachlaufrohr, Eckdusche, U-Profil, für Duschtasse 900 x 900 mm
Set 8560VA-1000: Einfachlaufrohr, Eckdusche, U-Profil, für Duschtasse 1000 x 1000 mm
Set 8560VA-V: Einfachlaufrohr, Eckdusche, U-Profil, variabel bis 1000x1000 mm



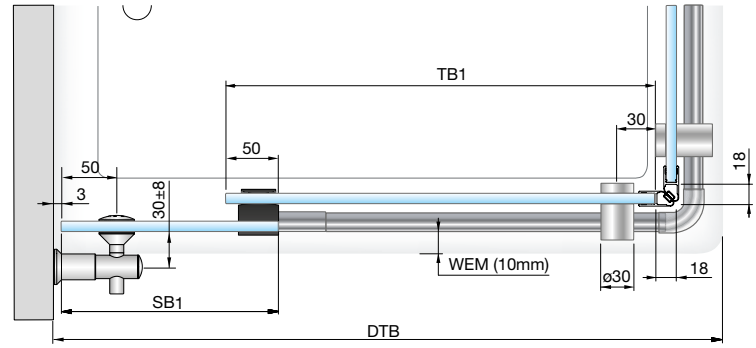

Set 8561VA-900: Einfachlaufrohr, Eckdusche, Wandhalter erhaben, für Duschtasse 900 x 900 mm
Set 8561VA-1000: Einfachlaufrohr, Eckdusche, Wandhalter erhaben, für Duschtasse 1000 x 1000 mm
Set 8561VA-V: Einfachlaufrohr, Eckdusche, Wandhalter erhaben, variabel bis 1000x1000 mm



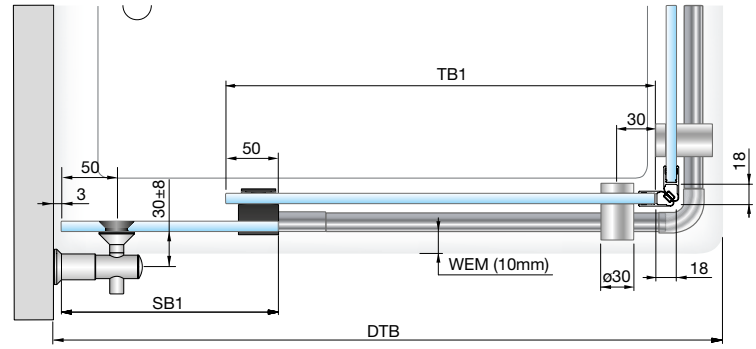

Set 8562VA-900: Einfachlaufrohr, Eckdusche, Wandhalter flächenbündig, für Duschtasse 900 x 900 mm
Set 8562VA-1000: Einfachlaufrohr, Eckdusche, Wandhalter flächenbündig, für Duschtasse 1000 x 1000 mm
Set 8562VA-V: Einfachlaufrohr, Eckdusche, Wandhalter flächenbündig, variabel bis 1000x1000 mm

SB = Seitenteilbreite TB = Türbreite DM = Durchgangsmaß WEM = Wanneneinrückmaß DTB = Duschtassenbreite DTT = Duschtassentiefe

U-Dusche **bis 1000x1000 mm – 8566VA-V/8567VA-V**

MADE IN GERMANY



Abb. zeigt Version Einfachlaufrohr 8566VA-V
mit erhabenen Wandhaltern

bei der Bestellung werden Duschhöhe (DH), Duschtassenbreite (DTB), Duschtassentiefe(DTT) und Wanneneinrückmaß (WEM) benötigt.



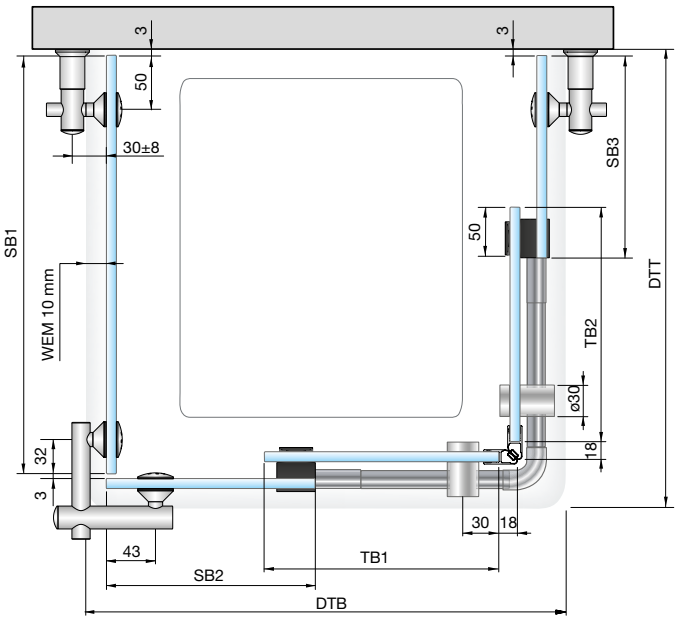

Set 8566VA-V: Einfachlaufrohr, U-Dusche, Wandhalter erhaben, bis 1000 mm



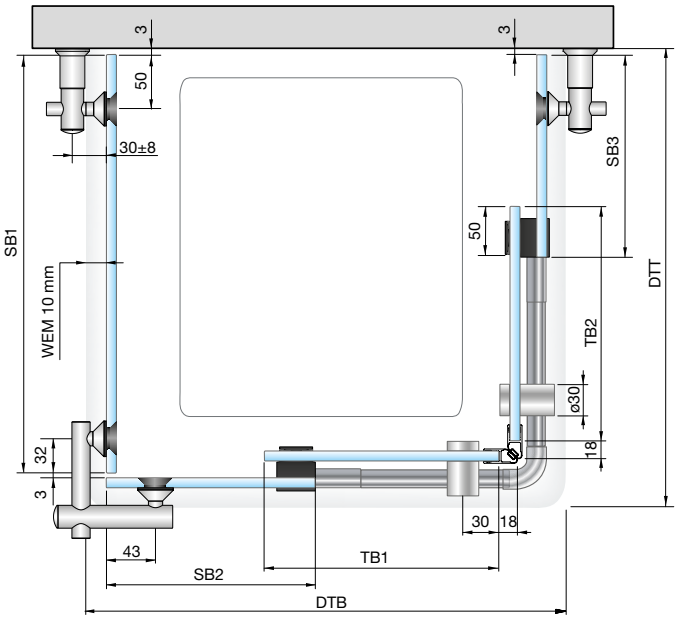

Set 8567VA-V: Einfachlaufrohr, U-Dusche, Wandhalter flächenbündig, bis 1000 mm

SB = Seitenteilbreite TB = Türbreite DM = Durchgangsmaß WEM = Wanneneinrückmaß DTB = Duschtassenbreite DTT = Duschtassentiefe

Rundduschen

MADE IN GERMANY





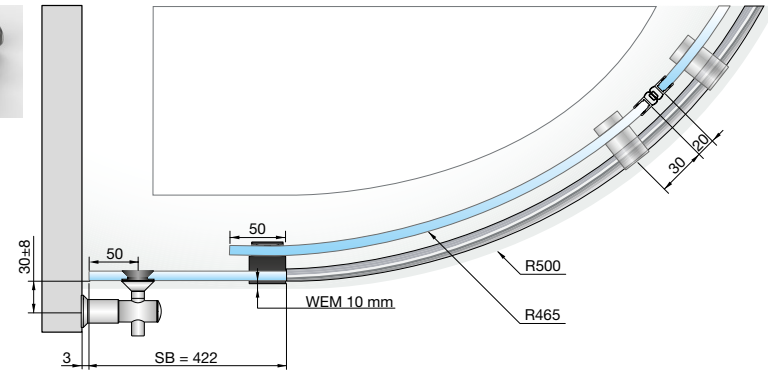

Set 8570VA: Einfachlaufrohr, Runddusche, Wandhalter flächenbündig, für Duschtasse 900 x 900 mm, R500

Abb. zeigt Version Einfachlaufrohr 8570VA

Alle Glassets finden Sie ab Seite 659.

Art.-Nr. 8581GLAS-R500-900
Glasset zu: 8570VA



SB = Seitenteilbreite TB = Türbreite DM = Durchgangsmaß WEM = Wanneneinrückmaß DTB = Duschtassenbreite DTT = Duschtassentiefe

Zubehör

MADE IN GERMANY



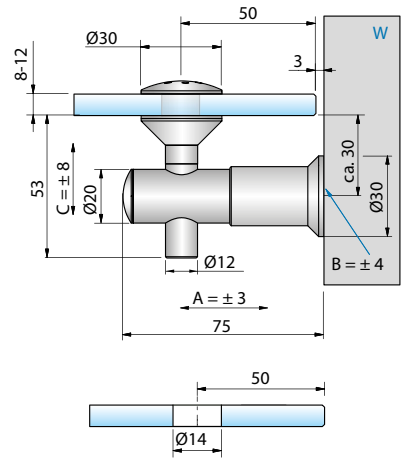

Verstellbarkeit:
A: ± 3 mm | B: ± 4 mm | C: ± 8 mm
B = Verstellbarkeit durch Langlochbefestigung

Art.-Nr.	Oberfläche	Glasdicke	Artikelbezeichnung	Merkmale	VE/Stück
7772VA	Edelstahl	8-12 mm	Halter VIVERE, erhaben, Glas-Wand 90°	Halter in 3 Achsen verstellbar	1/2



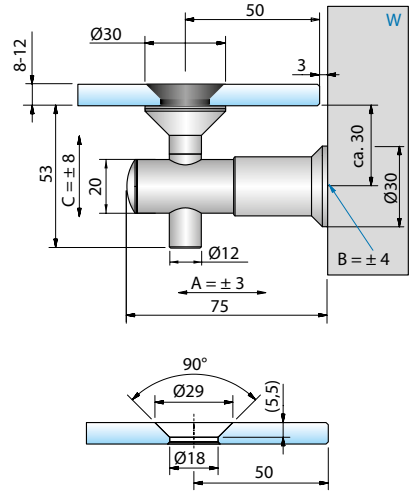

Verstellbarkeit:
A: ± 3 mm | B: ± 4 mm | C: ± 8 mm
B = Verstellbarkeit durch Langlochbefestigung

Art.-Nr.	Oberfläche	Glasdicke	Artikelbezeichnung	Merkmale	VE/Stück
7773VA	Edelstahl	8-12 mm	Halter VIVERE, flächenbündig, Glas-Wand 90°	Halter in 3 Achsen verstellbar	1/2

Zubehör

MADE IN GERMANY



1

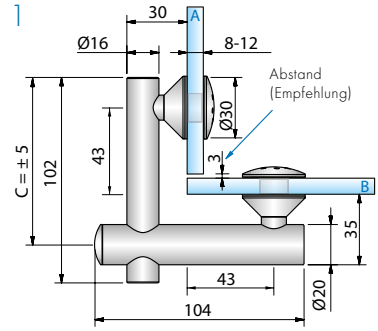

C = Verstellbarkeit des Halters

2

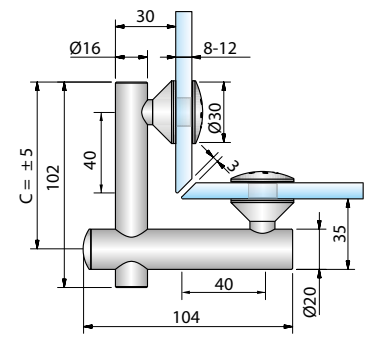

1

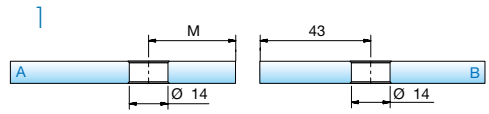

2

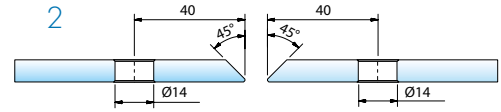

M = 43mm – Glasdicke – Abstand

Art.-Nr.	Oberfläche	Glasdicke	Artikelbezeichnung	Merkmale	VE/Stück
7774VA	Edelstahl	8-12 mm	Eckverbinder VIVERE, erhaben, Glas-Glas 90°	-	1/2



1

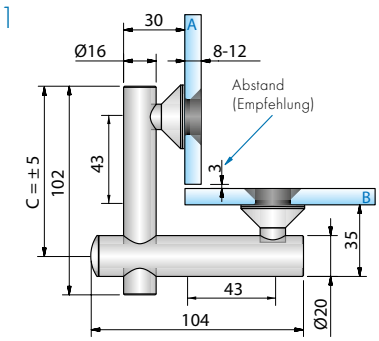

C = Verstellbarkeit des Halters

2

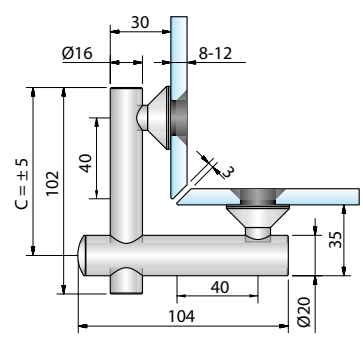

1

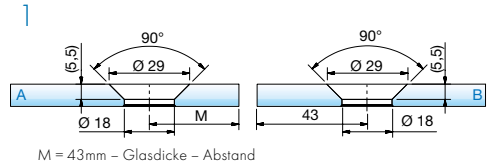

2

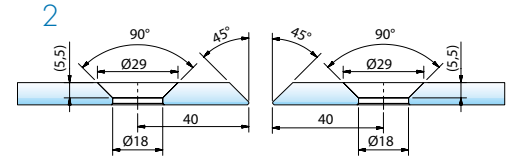

M = 43mm – Glasdicke – Abstand

Art.-Nr.	Oberfläche	Glasdicke	Artikelbezeichnung	Merkmale	VE/Stück
7775VA	Edelstahl	8-12 mm	Eckverbinder VIVERE, flächenbündig, Glas-Glas 90°	2 mm Verstellbarkeit auf 360°	1/2

Zubehör

MADE IN GERMANY



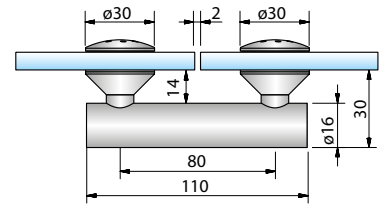

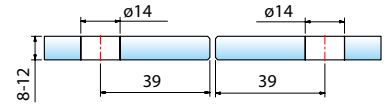

Art.-Nr.	Oberfläche	Glasdicke	Artikelbezeichnung	Merkmale	VE/Stück
7777VA	Edelstahl	8-12 mm	Längsverbinder VIVERE, erhaben, Glas-Glas 180°	-	1/2



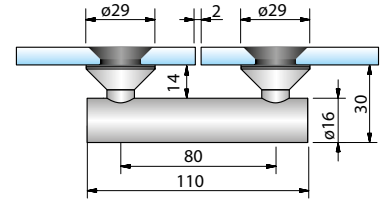

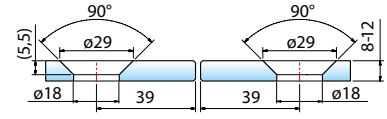

Art.-Nr.	Oberfläche	Glasdicke	Artikelbezeichnung	Merkmale	VE/Stück
7778VA	Edelstahl	8-12 mm	Längsverbinder VIVERE, flächenbündig, Glas-Glas 180°	2 mm Verstellbarkeit auf 360°	1/2

Zubehör

MADE IN GERMANY

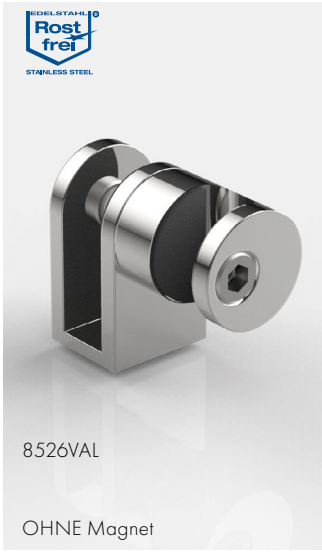

8526VAL

OHNE Magnet

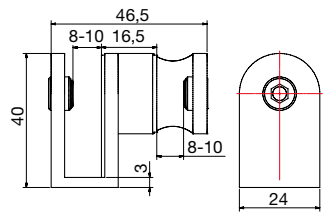



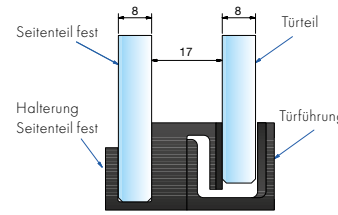

aushängbar ohne Werkzeug, mit Magnet

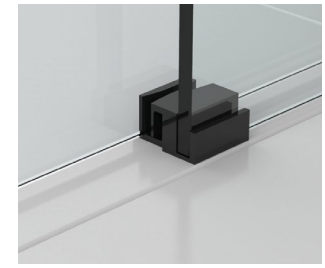

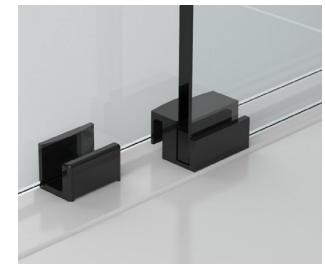

Art.-Nr.	Oberfläche	Glasdicke	Artikelbezeichnung	VE/Stück
8526VAL	Edelstahl	8-10 mm	untere Führung, links	1/1
8526VAR	Edelstahl	8-10 mm	untere Führung, rechts	1/1

Art.-Nr.	Oberfläche	Glasdicke	Artikelbezeichnung	VE/Stück
8527KU	Kunststoff schwarz	8 mm	untere Führung	1/1
8527KU1	Kunststoff weiß	8 mm	untere Führung	1/1

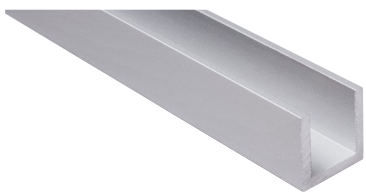

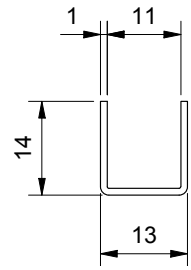

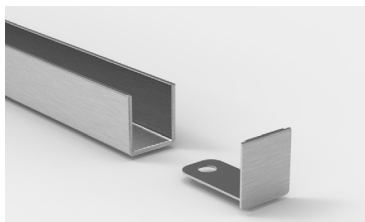

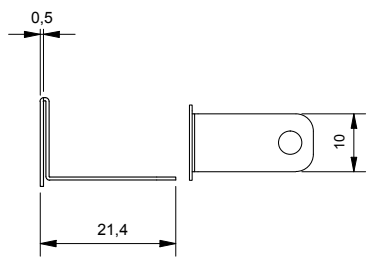



8546VA4



8548VA



Art.-Nr.	Oberfläche	Glasdicke	Artikelbezeichnung	VE/Stk.
8512VA1-2500	Edelstahl		U-Profil 14x13x1 mm	1/1
8512VA1-2500-E	Edelstahl		Endkappe für 8512	

Art.-Nr.	Oberfläche	Artikelbezeichnung	VE/Stück
8546VA4	Edelstahl	Endstopfen Ø 30mm (zum Aufstecken und Verkleben)	1/1
8548VA	Edelstahl	Laufrolle mit Exzenterverstellung ± 2mm	1/1

Zubehör

MADE IN GERMANY



mit Stockschraube zur Deckenbefestigung,
Länge bis 1000 mm

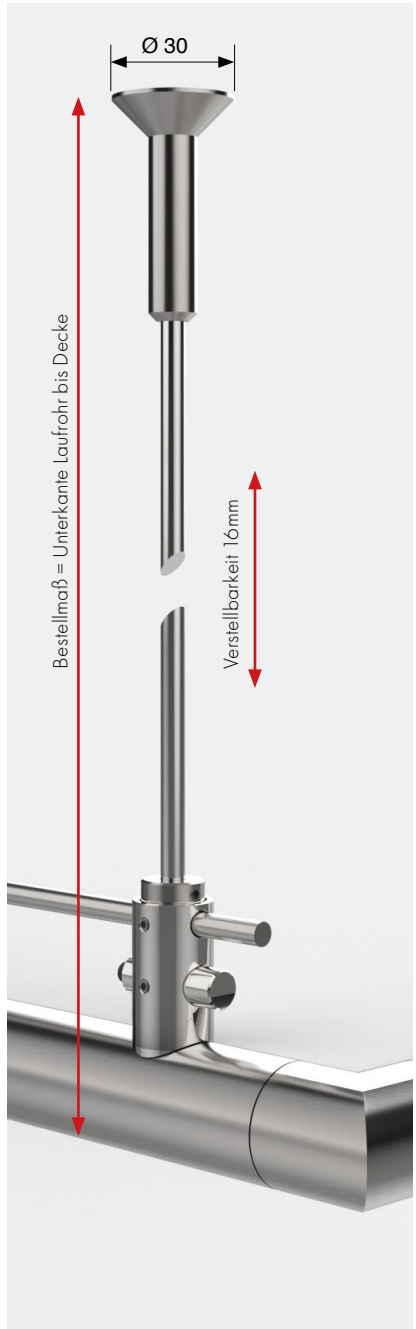



mit Befestigungsscheibe Ø 60 mm,
3 Befestigungsbohrungen zur Deckenbefestigung,
Länge bis 1000 mm

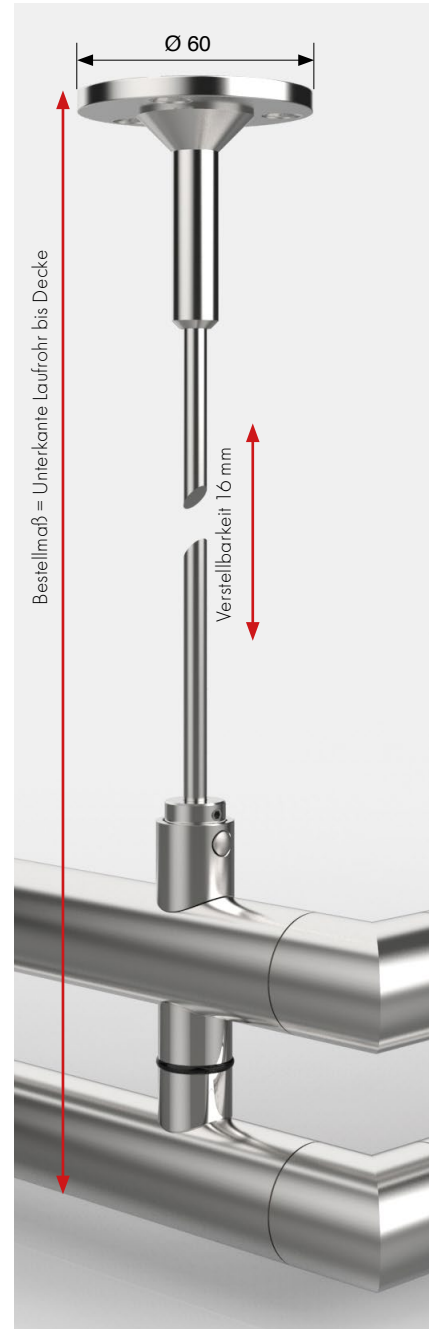

Art.-Nr.	Oberfläche	Artikelbezeichnung	VE/Stück
8544VA	Edelstahl	Deckenabhängung für Einfachlaufrohr	1/1
8518VA	Edelstahl	Deckenabhängung für Doppellaufrohr	

Art.-Nr.	Oberfläche	Artikelbezeichnung	VE/Stück
8545VA	Edelstahl	Deckenabhängung für Einfachlaufrohr	1/1
8519VA	Edelstahl	Deckenabhängung für Doppellaufrohr	

Unterschiedliche **Glas- und Wandanschlüsse**

MADE IN GERMANY

Es gibt Einbausituationen, die unterschiedliche Anschlussmöglichkeiten benötigen. Eine latente Lösung bietet der Wandanschlusszapfen (Standard 8517VA). Bei schwierigen Untergründen können Sie mit der Wandanschlussplatte (31177VA) das Laufrohr durch zwei Schrauben/ Dübel sicher fixieren.

Für die parallele Montage kann der seitliche Anschluss (8547VA) genutzt werden. Unsere Rundduschen können Sie mit dem Spezialanschluss (8576VAR/VAL) fixieren. Eine zusätzliche Sicherung bietet die Deckenabhängung (8544VA/8545VA).

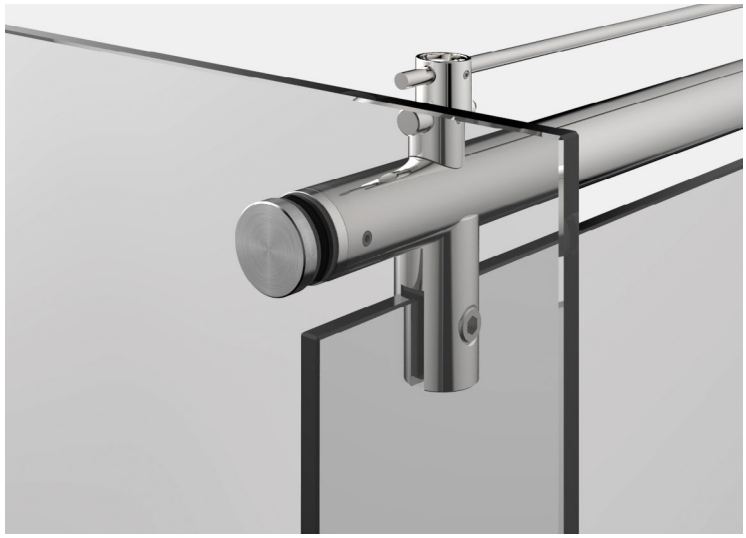

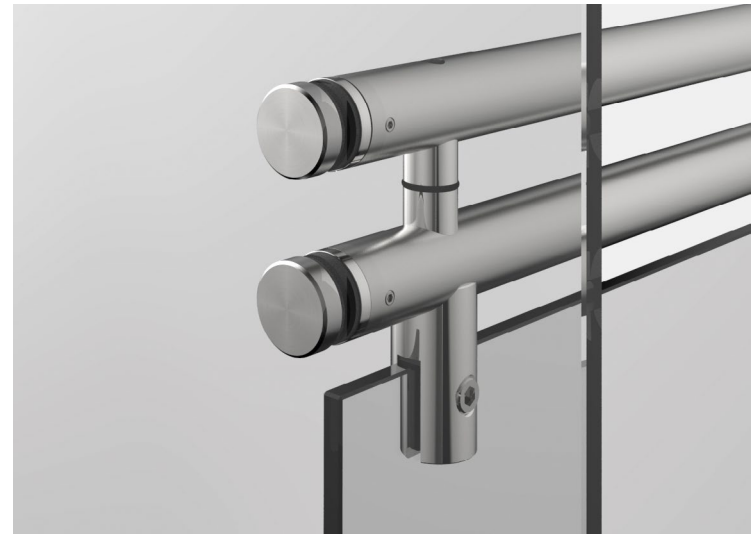



Auch ein Anschluß am Glas mit Einfach- und Doppellaufrohr ist möglich. Sprechen Sie uns an – Wir beraten Sie gerne!

Unterschiedliche **Glas- und Wandanschlüsse**

MADE IN GERMANY

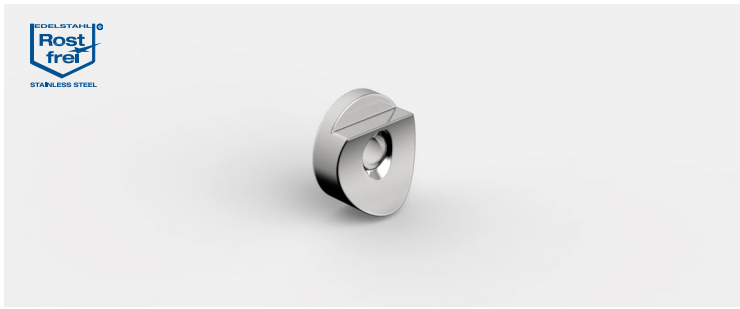

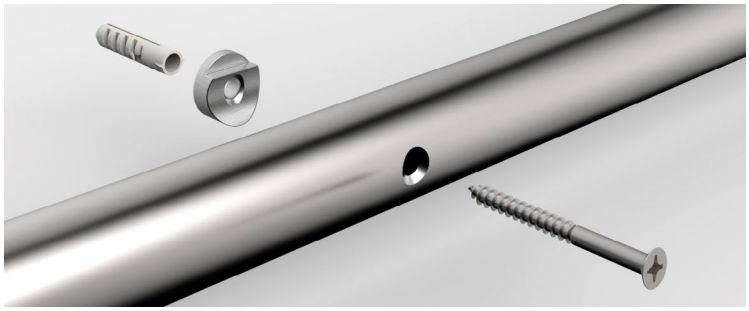

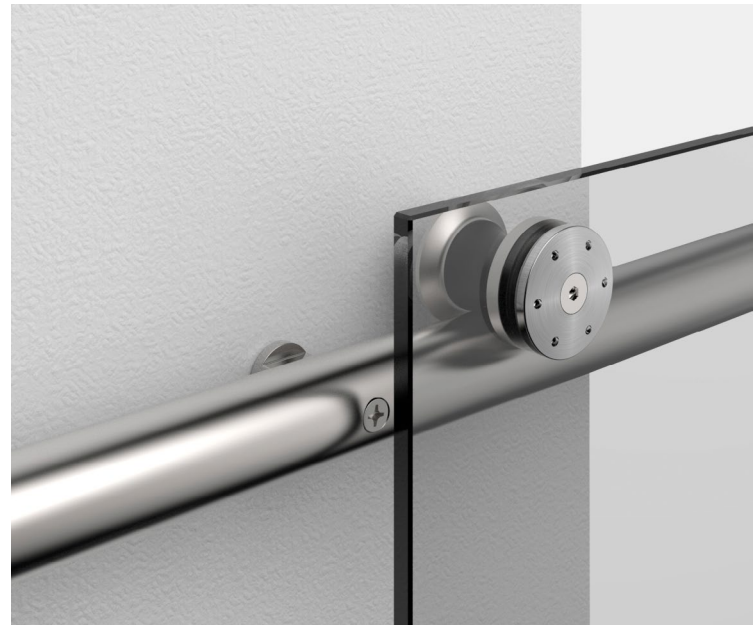

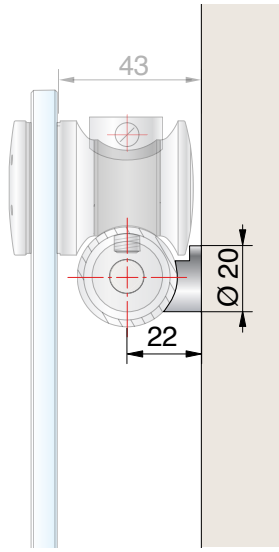

Wandhalter Ø 20 mm	
Art.-Nr.	
8547VA	
Oberfläche	
VA	Edelstahl



Unterschiedliche **Glas- und Wandanschlüsse**

MADE IN GERMANY



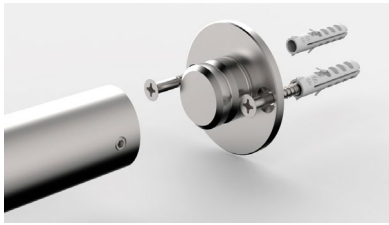

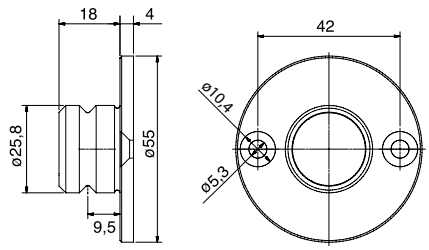



Art.-Nr.	Oberfläche	Artikelbezeichnung	Ø	VE/Stück
31177VA	Edelstahl	Wandanschlußplatte mit Zapfen	Ø 55 mm	1/1



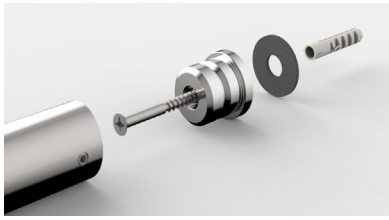

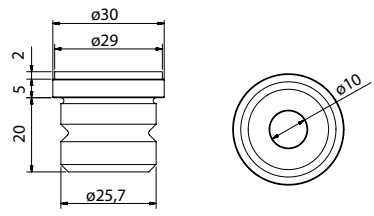



Art.-Nr.	Oberfläche	Artikelbezeichnung	Ø	VE/Stück
8517VA	Edelstahl	Wandanschlussbolzen für VIVERE II Laufrohr	30 mm	1/1

Unterschiedliche **Glas- und Wandanschlüsse**

MADE IN GERMANY







Art.-Nr.	Oberfläche	Artikelbezeichnung	Merkmale	VE/Stück
8576VAL 8576VAR	Edelstahl	Wandanschluss mit Wandanschlussplatte 8545-1VA für Rundduschen	rechte und linke Variante exkl. Schraube S7991A2D8x16	1/1



Griffe

MADE IN GERMANY





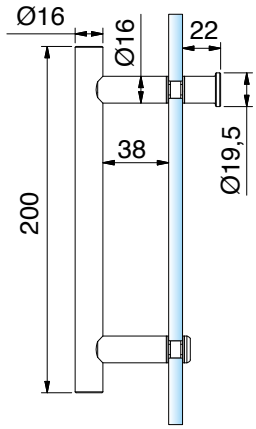

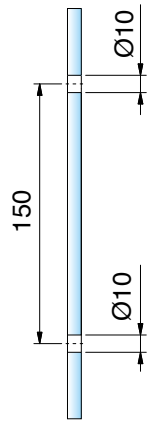

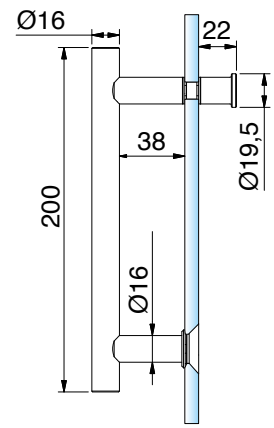

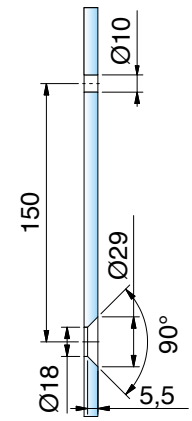

Stoßgriff einseitig erhaben, mit Griffstück		1/1
Art.-Nr.	Glasdicke	
8065__-200	6 - 10 mm	

Oberfläche	
VA	Edelstahl
VA1	Edelstahl poliert

Stoßgriff einseitig flächenbündig, mit Griffstück		1/1
Art.-Nr.	Glasdicke	
8066__-200	8 - 10 mm	

Oberfläche	
VA	Edelstahl
VA1	Edelstahl poliert

Griffe

MADE IN GERMANY

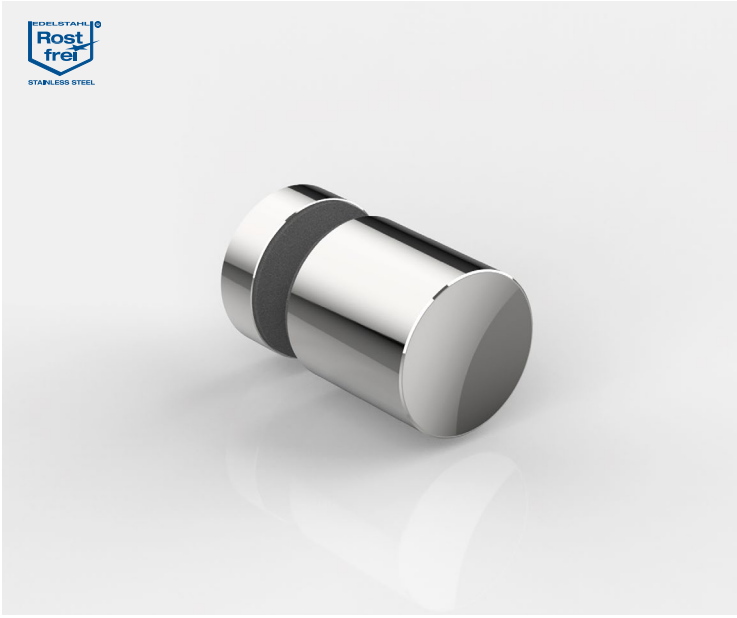

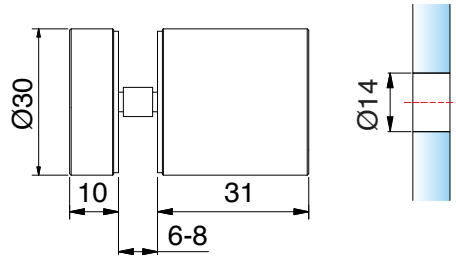

Glastürknopf einseitig		
Art.-Nr.		Glasdicke
8502VA		6-8 mm
Oberfläche		
	VA	Edelstahl



Griffe

MADE IN GERMANY



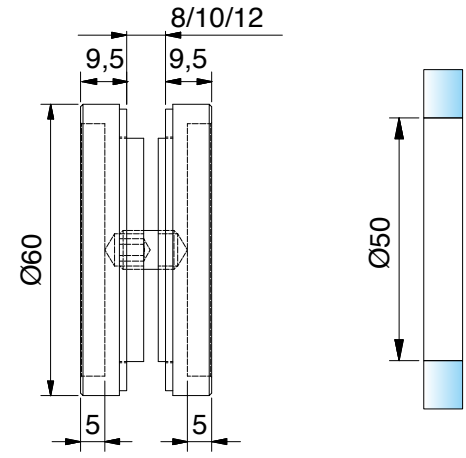

Muschelgriff geschlossen, Ø 60 mm, 9,5 mm auftragend

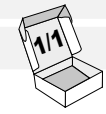

Art.-Nr.	Glasdicke
8514__	8 - 12 mm

Oberfläche	
MS7	glanzverchromt
VA	Edelstahl
VA135	tiefschwarz matt

Griffe

MADE IN GERMANY

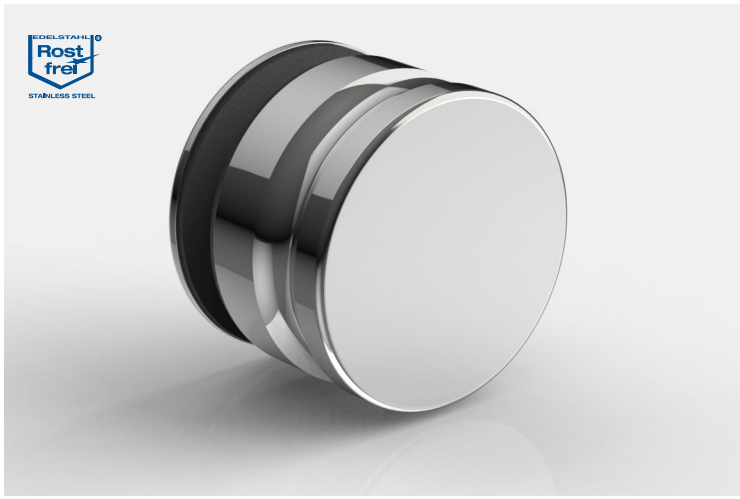

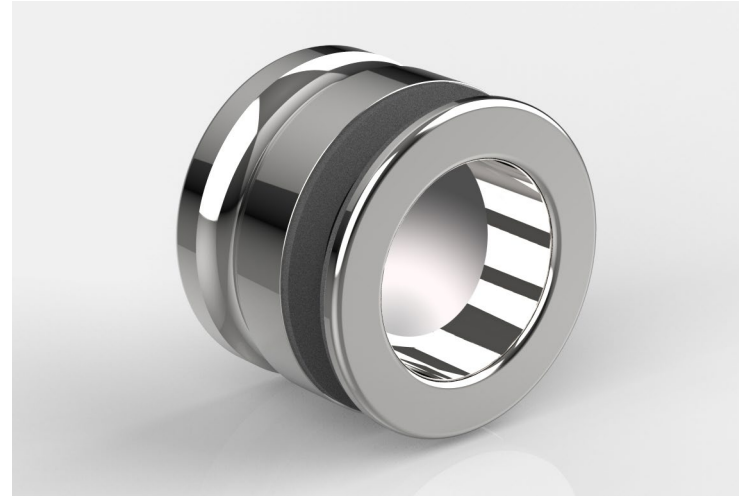

Innenseite mit Griffmulde

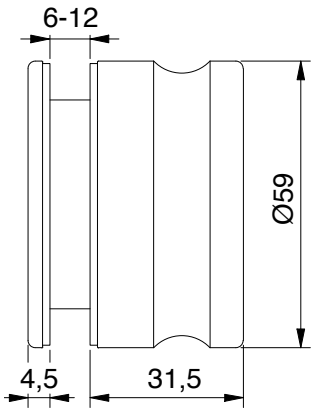

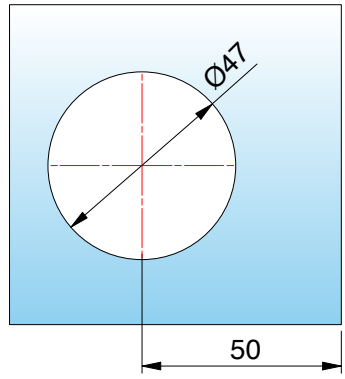

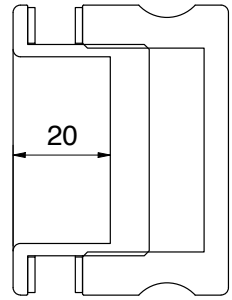

Griff beidseitig, zum Schrauben	
Art.-Nr.	Glasdicke
8822VA-MGE	6 - 12 mm
Oberfläche	
VA Edelstahl	

Planungshinweise

MADE IN GERMANY



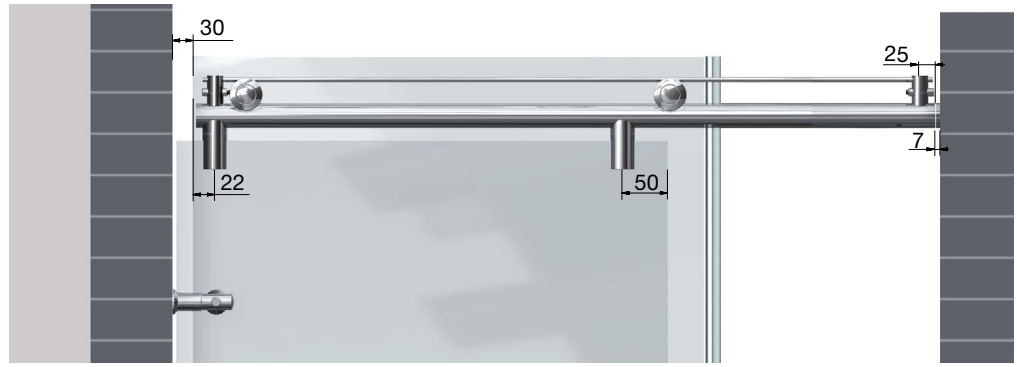

Beispiel Nischendusche mit Einfachlaufrohr
Nischengrößen bis 1200 mm können mit unseren Duschen 8563VA-V, 8564VA-V und 8565VA-V realisiert werden. Bei Nischengrößen über 1200 mm bis 2000 mm empfehlen wir unsere Duschen 8557VA-V, 8558VA-V und 8559VA-V mit Doppellaufrohr.

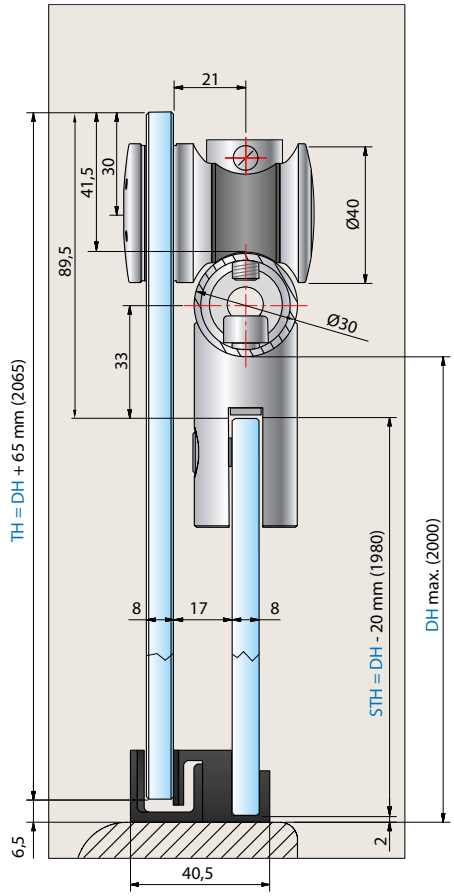

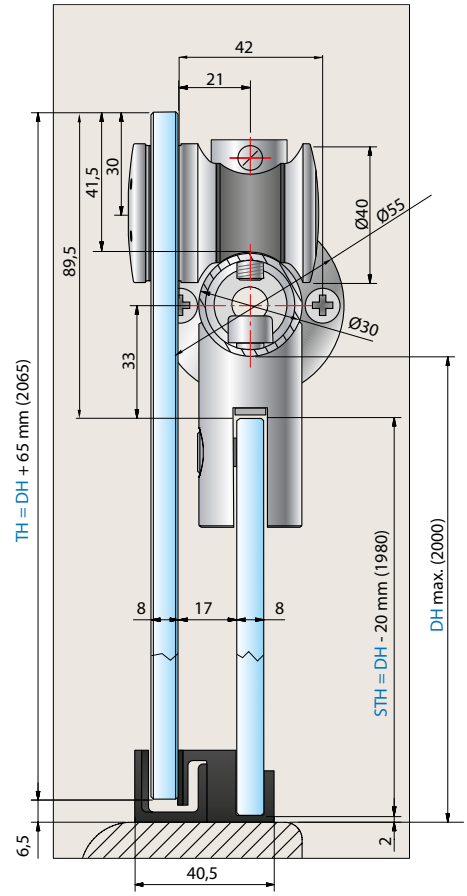

STH = Seitenteilhöhe

TH = Türhöhe

DH = Duschhöhe

VIVERE

Planungshinweise

MADE IN GERMANY





Beispiel Nischendusche mit Doppellaufrohr

Nischengrößen ab 1200 mm können mit unseren Duschen 8557VA-V, 8558VA-V und 8559VA-V realisiert werden. Die Duschenlösungen können Sie wahlweise mit Wandanschlussbolzen (8517VA) oder Wandanschlussplatte (31177VA) erhalten (Standard: Wandanschlussbolzen 8517VA).

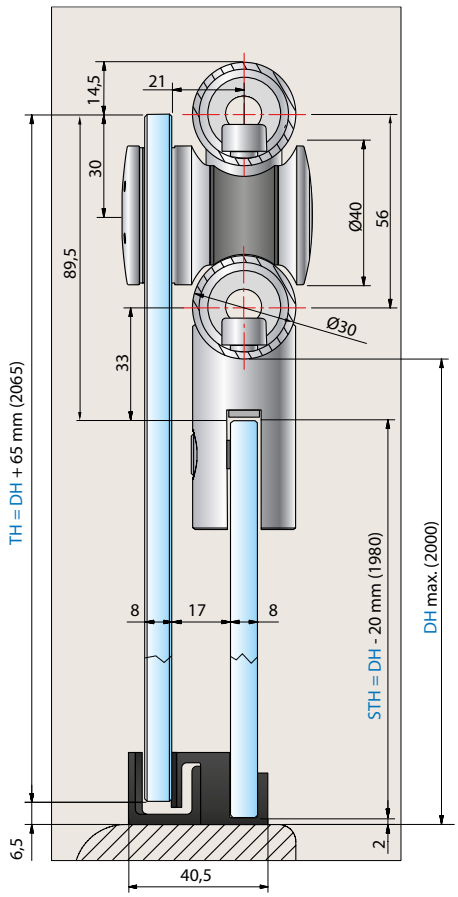

STH = Seitenteilhöhe

TH = Türhöhe

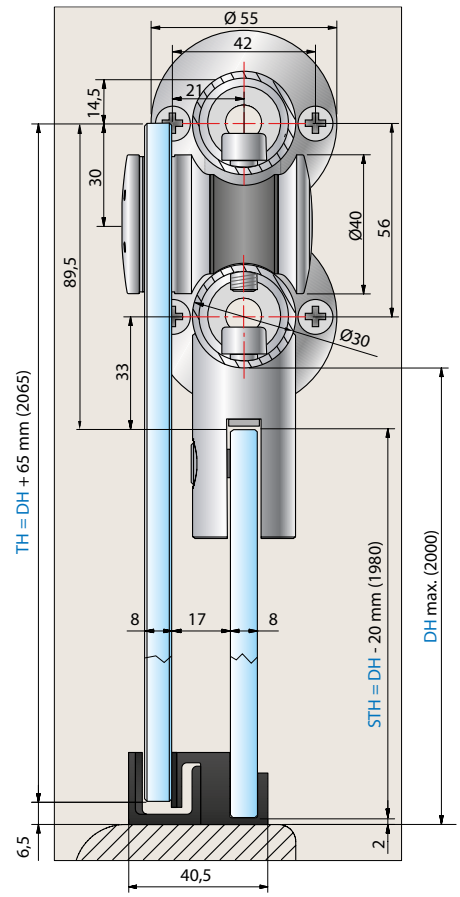

DH = Duschhöhe

VIVERE



U-Profile

Wandprofile im **Überblick**

vielfältige Lösungen für unterschiedliche Anforderungen

Jedes unserer Wandprofile ist für unterschiedliche Anforderungen gedacht. Wir beraten Sie gerne!



- **Trockenverglasung-Profil 8830**

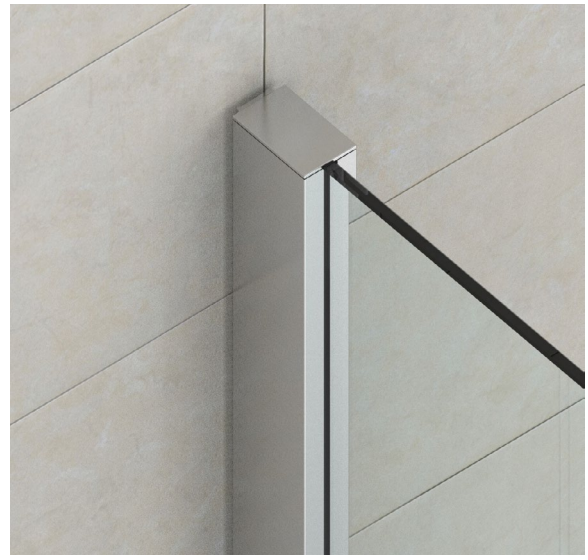

- **Klemmprofil 8884** für ungerade Wände und stabilen Halt

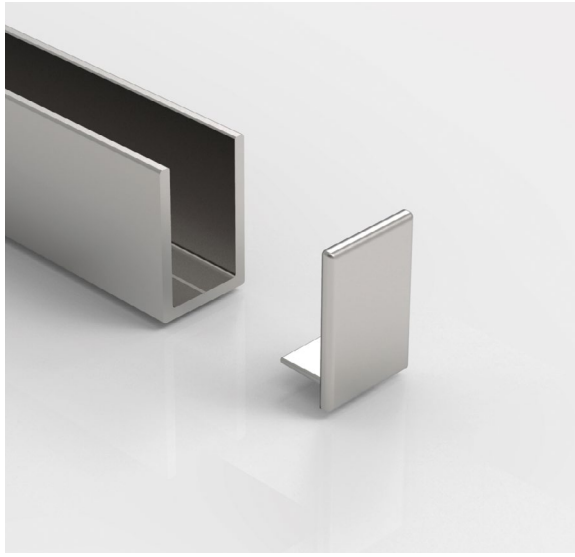

- z. B. **8841 mit Abdeckkappe**
  Unterschiedliche feuchtraumgeeignete U-Profile in verschiedenen Größen.

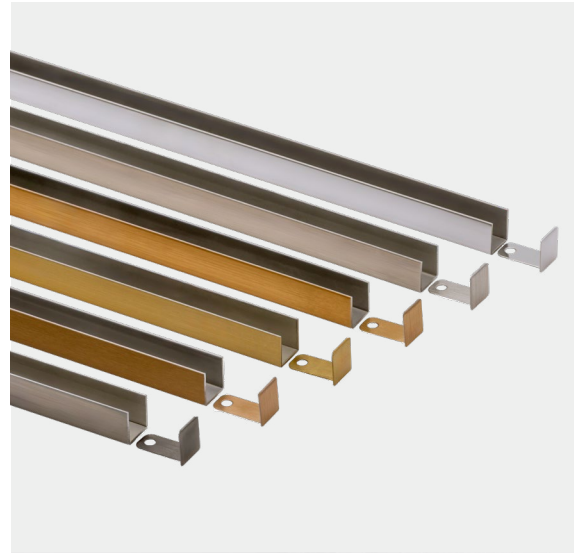

- z. B. **8512 mit Abdeckkappe**
  feuchtraumgeeignetes U-Profil aus Edelstahl mit passenden Endkappen in den neuen Trendfarben.



Profil für Trockenverglasung

einfache Montage – schnell umgesetzt

Profil für Trockenverglasung

MADE IN GERMANY

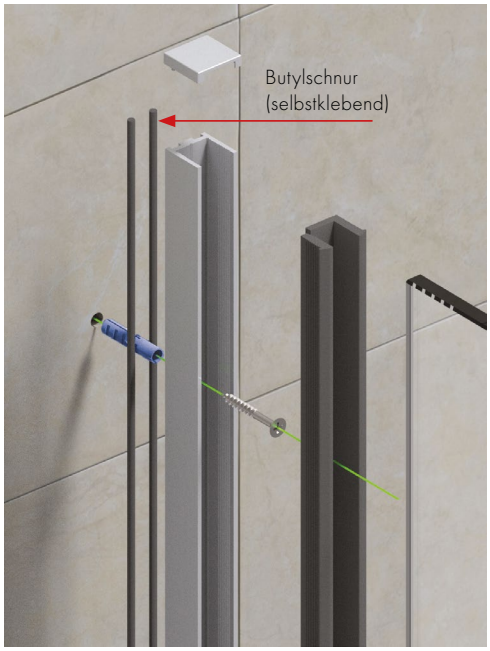



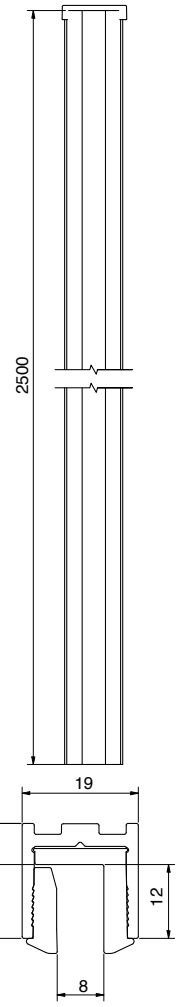

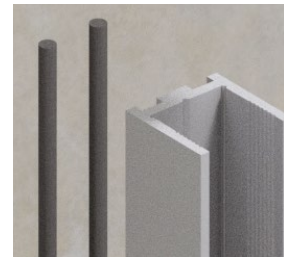

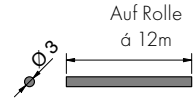

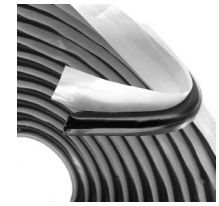

8830-2Butyl-12M – optional bestellbar
Butylschnur Ø 3mm, Länge 12m, selbstklebend
als Abdichtung zur Wand ohne anschließende Silikonfuge
(nicht lastabtragend)

U-Profil, 1 Nut 15 x 15mm, Länge 2500mm

maximale Höhe 2500mm, beliebig kürzbar

Art.-Nr.	Glasdicke
8830__ -2500	8mm mit Verglasungsprofilen oder Silikonfuge
	10mm mit Silikonfuge
	12mm mit Silikonfuge

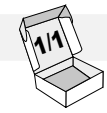

Oberfläche		
	E6EV5	Aluminium glanzeloxiert
	E3/50	glanzverchromt
	E123	Edelstahloptik
	E6C35	schwarz eloxiert



Profil mit Endkappe

einfache Montage – schnell umgesetzt

Profil mit Endkappe

MADE IN GERMANY

feuchtraumgeeignet

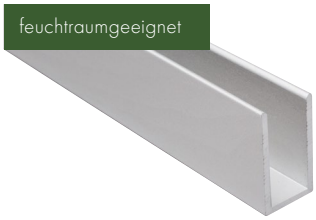

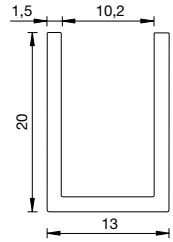

***Achtung:** Bei Profilen mit der Oberfläche E3/50 müssen in Feuchträumen die Schnittkanten sehr gut versiegelt werden!
Kontaktierung (Anodisierung & Beschichtung): Prozesstechnisch bedingt kann es bei den Profilenden (20-50mm) durch die notwendige Kontaktierung zu sogenannten Kontaktstellen kommen. Bei der Bestellung von Fixlängen (5m) sind diese einzukalkulieren.

U-Profil

Material	Glasdicke
Aluminium	6-10 mm

	Art.-Nr.	Oberfläche	Länge
	8841E6EV5-2010	glanzeloxiert	20x13x2010x1,5mm
	8841E6EV5-2500	glanzeloxiert	20x13x2500x1,5mm
	8841E3/50-2500	glanzverchromt*	
	8841E6C35-2500	schwarz eloxiert	
	8841E6EV1-2500	naturfarbig eloxiert	
	8841E3EV3-2500	gold eloxiert	
	8841E123-2500	eloxiert Edelstahloptik	

lfm. | m

	Art.-Nr.	Oberfläche	Länge
	8841E6EV1-5M	glanzverchromt	20x13x5000x1,5mm
	8841E123-5M	Edelstahloptik	
	8841E3/50-5M	glanzverchromt*	
	8841E6C35-5M	schwarz eloxiert	
	8841E3EV3-5M	gold eloxiert	



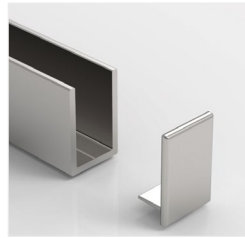

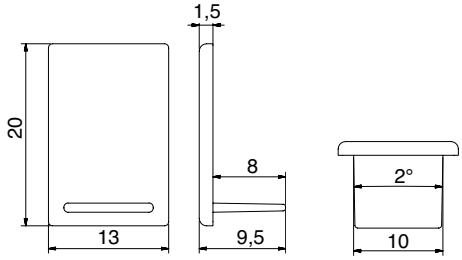

Endkappen für Profil 8841, geschlossen

	Art.-Nr.	Oberfläche
	8841-2KU6U7	naturfarbig eloxiert (glänzend)
	8841-2KU12	goldoptik eloxiert
	8841-2KU3	schwarz eloxiert

Zubehör

Art.-Nr.	Artikelbezeichnung
7269KL-9-5M	doppelseitiges Klebeband, transparent, Stärke 2mm, Länge 5m
7269KL-11-5M	
7269KL-15-5M	
7269KL-19-5M	
7269KL-23-5M	

Wichtiger Hinweis:
Nur als Abdichtungs- oder Montagehilfe. Trotz der hohen Klebkraft ersetzen diese keine mechanische Befestigung (Schrauben).

Profil mit Endkappe

MADE IN GERMANY



Profil mit Endkappe

MADE IN GERMANY

feuchtraumgeeignet

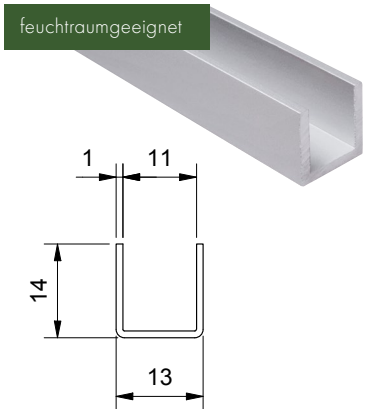

U-Profil

Plattendicke

6-10 mm

1/1

	Art.-Nr.	Material	Oberfläche	Länge
	8512VA1-2500	Edelstahl	poliert	14x13x1 mm
	8512VA2-2500	Edelstahl	matt gebürstet	
	8512VAPVD39-2500	Aluminium	Goldbronze gebürstet	
	8512VAPVD40-2500	Aluminium	Goldoptik gebürstet	
	8512VAPVD41-2500	Aluminium	Kupferoptik gebürstet	
	8512VAPVD42-2500	Aluminium	Graphitmetall-Optik gebürstet	

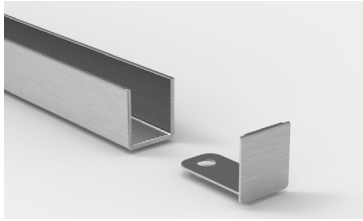

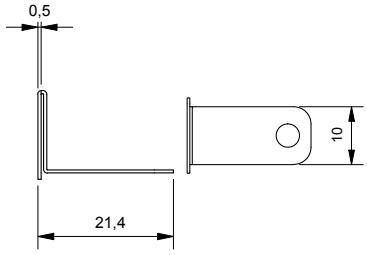

Endkappen für Profil 8512, geschlossen

1/1

	Art.-Nr.	Material	Oberfläche
	8512VA1-2500-E	Edelstahl	poliert
	8512VA2-2500-E	Edelstahl	matt gebürstet
	8512VAPVD39-2500-E	Aluminium	Goldbronze gebürstet
	8512VAPVD40-2500-E	Aluminium	Goldoptik gebürstet
	8512VAPVD41-2500-E	Aluminium	Kupferoptik gebürstet
	8512VAPVD42-2500-E	Aluminium	Graphitmetall-Optik gebürstet

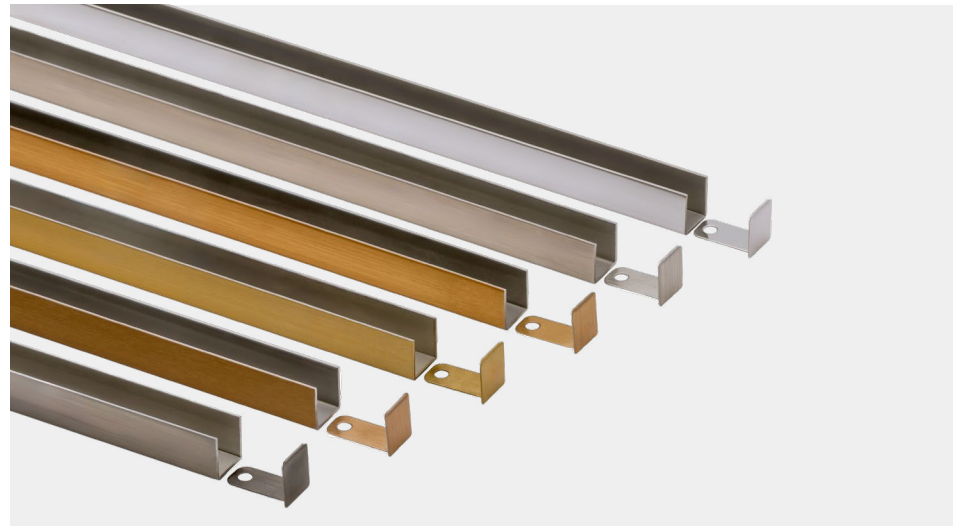

Profil mit Endkappe

MADE IN GERMANY



Profil mit Endkappe

MADE IN GERMANY

feuchtraumgeeignet



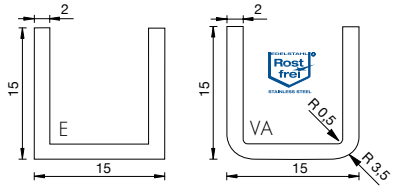

U-Profil 15x15 mm — Plattendicke ≤ 10 mm — lfm. | m

	Art.-Nr.	Material	Oberfläche	Länge
	5015VA1-2500	Edelstahl	poliert	15x15x2500x2 mm
	5015VA2-2500	Edelstahl	matt gebürstet	
	5015E6EV5-2.5M	Aluminium	glanzeloxiert	
	5015E6C35-2.5M	Aluminium	schwarz eloxiert	
	5015E3/50-2.5M	Aluminium	glanzverchromt*	
	5015VA1-5M	Edelstahl	poliert	15x15x5000x2 mm
	5015VA2-5M	Edelstahl	matt gebürstet	
	5015E6EV1-5M	Aluminium	naturfarbig eloxiert	
	5015E1/22-5M	Aluminium	geschliffen silberfarbig eloxiert	
	5015E1/23-5M	Aluminium	eloxiert Edelstahloptik	
	5015E3/50-5M	Aluminium	glanzverchromt*	
	5015E0/14-5M	Aluminium	pulverbeschichtet RAL9016	
	5015E6C35-5M	Aluminium	schwarz eloxiert	

feuchtraumgeeignet

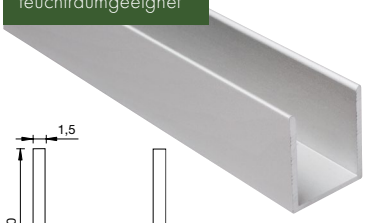

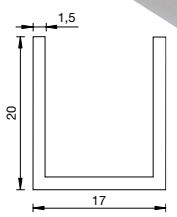

U-Profil 20x17 mm — Plattendicke ≤ 14 mm — lfm. | m

	Art.-Nr.	Material	Oberfläche	Länge
	5017E6EV1-5M	Aluminium	naturfarbig eloxiert	20x17x5000x1,5 mm
	5017E6EV5-5M	Aluminium	glanzeloxiert	
	5017E3/50-5M	Aluminium	glanzverchromt*	
	5017E0/14-5M	Aluminium	pulverbeschichtet RAL9016	
	5017E1/23-5M	Aluminium	eloxiert Edelstahloptik	

feuchtraumgeeignet



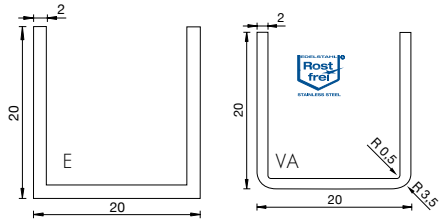

U-Profil 20x20 mm — Plattendicke ≤ 10 mm — lfm. | m

	Art.-Nr.	Material	Oberfläche	Länge
	5020VA1-2500	Edelstahl	poliert	20x20x2500x2 mm
	5020VA2-2500	Edelstahl	matt gebürstet	
	5020VA1-5M	Edelstahl	poliert	20x20x5000x2 mm
	5020VA2-5M	Edelstahl	matt gebürstet	
	5020E6EV1-5M	Aluminium	naturfarbig eloxiert	
	5020E1/23-5M	Aluminium	eloxiert Edelstahloptik	
	5020E3/50-5M	Aluminium	glanzverchromt*	
	5020E0/14-5M	Aluminium	pulverbeschichtet RAL9016	
	5020E6C35-5M	Aluminium	schwarz eloxiert	

***Achtung:** bei Profilen mit der Oberfläche E3/50 müssen in Feuchträumen die Schnittkanten sehr gut versiegelt werden!
Kontaktierung (Anodisierung & Beschichtung): Prozesstechnisch bedingt kann es bei den Profilenden (20-50mm) durch die notwendige Kontaktierung zu sogenannten Kontaktstellen kommen. Bei der Bestellung von Fixlängen (5m) sind diese einzukalkulieren.

Klemmprofile

MADE IN GERMANY



Einzelne Klemmbacken auf gesamter Länge frei positionierbar
2010 mm = 5 Klemmbacken, 2500 mm = 6 Klemmbacken

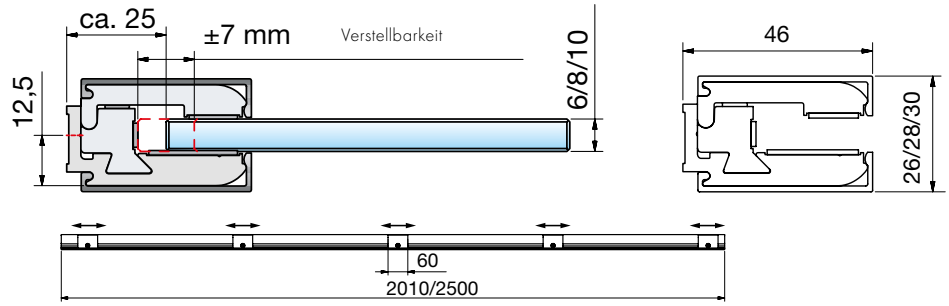

Endkappen sind nicht im Set enthalten!

Klemmprofil			Glasdicke 6/8/10 mm	
	Art.-Nr.	Material	Oberfläche	Länge
	8884E1/23-2010-8	Aluminium	geschliffen silberfarbig eloxiert (Edelstahloptik)	2010 mm
	8884E1/23-2500-8	Aluminium		2500 mm
	8884E6EV1-2010-8	Aluminium	spezialgebeizt naturfarbig eloxiert	2010 mm
	8884E6EV1-2500-8	Aluminium		2500 mm
	8884E6EV1-5000-8	Aluminium		5000 mm
	8884E6EV5-2010-8	Aluminium	spezialgebeizt glanzeloxiert	2010 mm
	8884E6EV5-2500-8	Aluminium		2500 mm
	8884E6C35-2500-8	Aluminium	schwarz	2500 mm

Bitte folgende Sets kostenlos mitbestellen:
für 6 mm Glasdicke
8884-10ZN0-5-6 für 2010 mm/ 8884-10ZN0-6-6 für 2500mm/ 8884-10ZN0-6-6 für 5000 mm – 2x pro Klemmprofil
für 10 mm Glasdicke
8884-10ZN0-5-10 für 2010 mm/ 8884-10ZN0-6-10 für 2500 mm/ 8884-10ZN0-6-10 für 5000 mm – 2x pro Klemmprofil

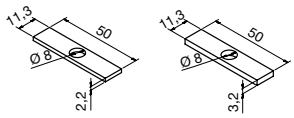

Art.-Nr.	Material	Artikelbezeichnung
8885HZ	Hartzellmaterial	Zwischenlage zu 8884

Zwischenlagen für 8884 zum Ausgleich von Unebenheiten in der Wand, 5 pro Stärke im Set enthalten. Durch Kombination und/oder Verdopplung können Unebenheiten ab 2 mm in 1 mm Schritten ausgeglichen werden.

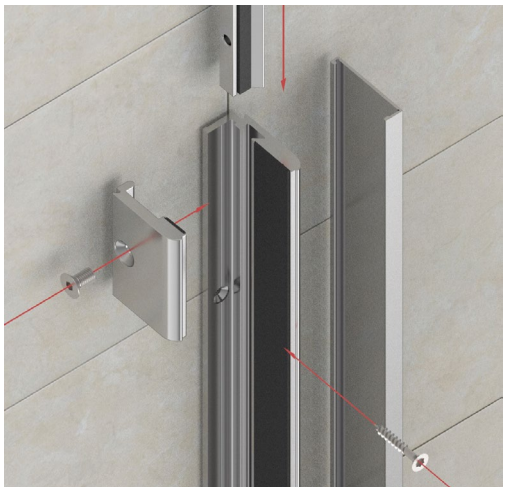





Klemmprofile

MADE IN GERMANY

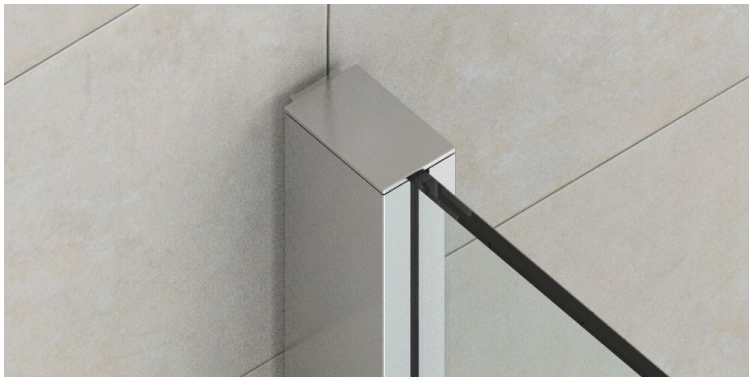

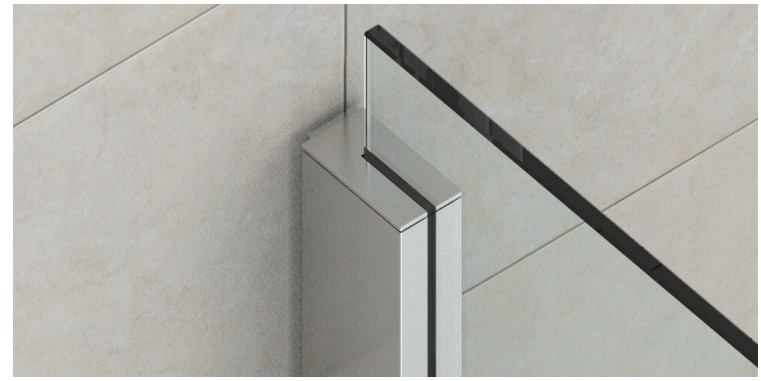

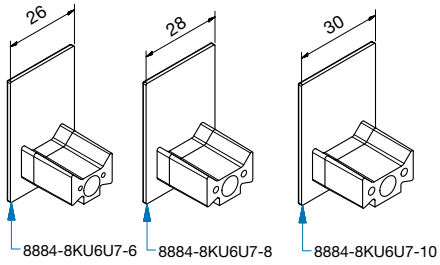

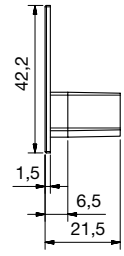

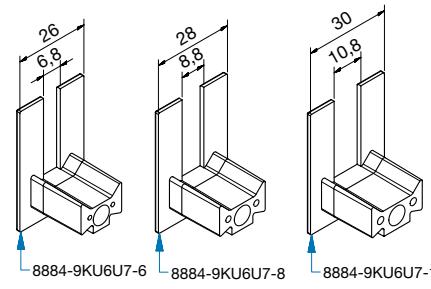

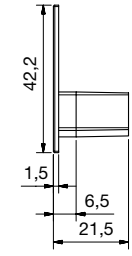

Art.-Nr.	Oberfläche	Glasdicke	Artikelbezeichnung
8884-8KU3-6	*	6 mm	Endkappen für Klemmprofil
8884-8KU6U7-6	**		für 8884, geschlossen
8884-8KU22-6	***		
8884-8KU3-8	*	8 mm	
8884-8KU6U7-8	**		
8884-8KU22-8	***		
8884-8KU3-10	*	10 mm	
8884-8KU6U7-10	**		
8884-8KU22-10	***		

Art.-Nr.	Oberfläche	Glasdicke	Artikelbezeichnung
8884-9KU3-6	*	6 mm	Endkappen für Klemmprofil
8884-9KU6U7-6	**		für 8884, ausgeklinkt
8884-9KU22-6	***		
8884-9KU3-8	*	8 mm	
8884-9KU6U7-8	**		
8884-9KU22-8	***		
8884-9KU3-10	*	10 mm	
8884-9KU6U7-10	**		
8884-9KU22-10	***		

* KU3 ist für E6C35
** KU6U7 ist für E6/EV1 und E6/EV5
*** KU22 ist für E1/23



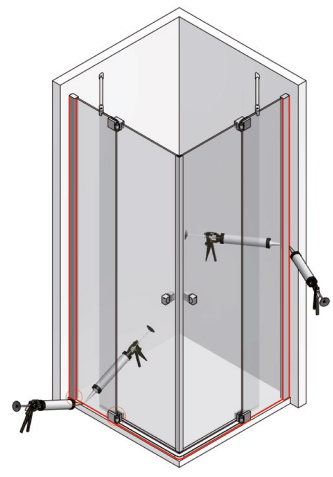

Hinweis:
Der Klemmrahmen sowie das Glas der Dusche müssen versiegelt werden.



WALK-IN

Produkte im **Überblick**

vielfältige Lösungen für unterschiedliche Anforderungen

Mit unseren verschiedenen Produkten lassen sich große Raumsituationen ohne oder nur teilweise mit zusätzlichen Stabilisationsstangen realisieren.

- große Produktvielfalt
- besonders geeignet für individuelle Lösungen
- maximaler Gestaltungsspielraum
- Kombination mit Duschtürbändern, Winkelverbindern und Profilen möglich
- verschiedene Lösungen – schnell umgesetzt
- einfache Montage



WALK-IN mit Systemprofil

ab Seite 502





WALK-IN mit Systemprofil

ab Seite 512



WALK-IN mit Beschlägen

Verschiedene Winkelverbinder finden Sie bei unseren jeweiligen Duschbeschlag-Serien.



WALK-IN mit Beschlägen und Boden-Deckenspanner

ab Seite 516



WALK-IN mit Klemm- und U-Profilen

ab Seite 486

Anbindungsmöglichkeiten

MADE IN GERMANY

Trennwandstützen





Wand **(BW)**

Decke **(BD)**

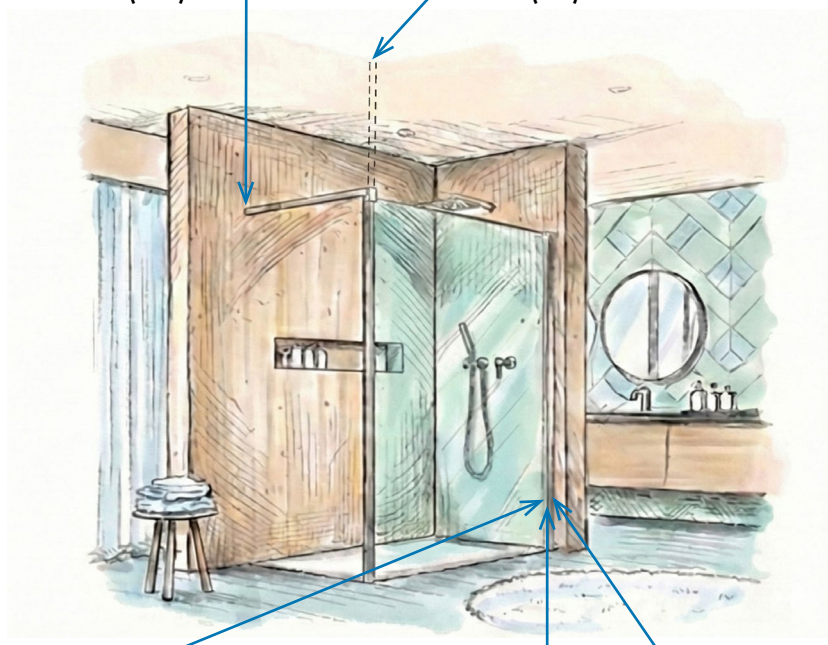

Festverglasung



Wandanschlussprofil 8830
siehe S. 487



Klemmprofil 8884
siehe S. 494

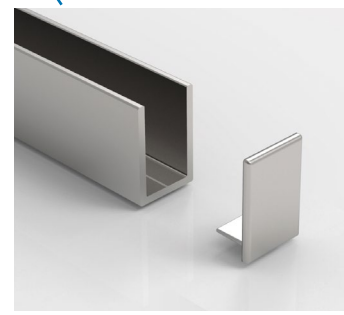

U-Profile
siehe S. 488

Befestigungsvarianten

MADE IN GERMANY

Typ WALK-IN mit Systemprofil – Deckenbefestigung

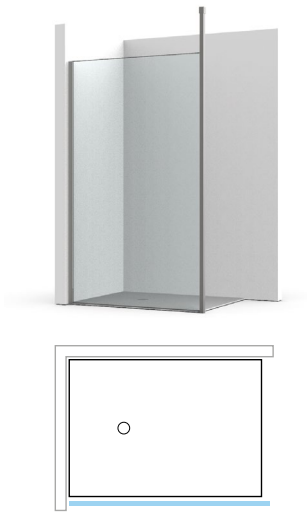

900

Benötigte Komponenten:
1x Anbindungsmöglichkeit Festverglasung
(Möglichkeiten auf Seite 503)
1x 8888E__-BD (Seite 504)



901

Benötigte Komponenten:
1x Anbindungsmöglichkeit Festverglasung
(Möglichkeiten auf Seite 503)
1x 8888E__-BD
1x 8888E__-BD2N (Seite 505)

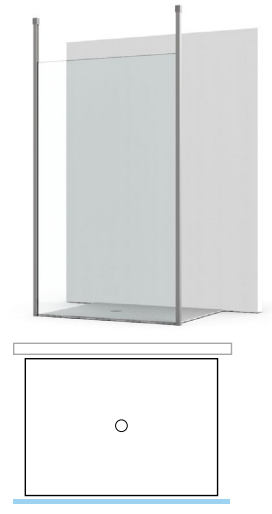

902

Benötigte Komponenten:
2x 1x 8888E__-BD (Seite 504)

Typ WALK-IN mit Systemprofil – Wandbefestigung

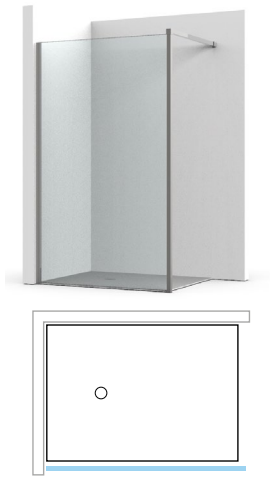

903

Benötigte Komponenten:
1x Anbindungsmöglichkeit Festverglasung
(Möglichkeiten auf Seite 503)
1x 8888E__-BW (Seite 506)



904

Benötigte Komponenten:
2x 8888E__-BW (Seite 506)

Typ WALK-IN mit Beschlägen und Systemprofil

MADE IN GERMANY

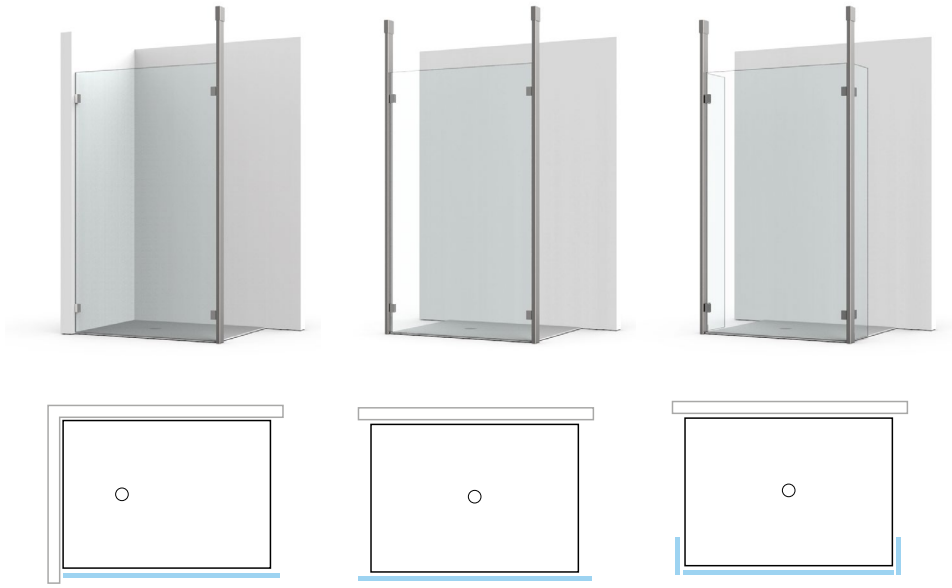

PONTERE+		800	801	802
FLAMEA pro		800	801	802
FLAMEA+		800	801	802
FARDELLO		800	801	802
FLAMEA pro mini		800	801	802
FLAMEA		800	801	802
PAVONE		800	801	802
TURA		800	801	802
FARFALLA		800	801	802
FLINTER pro		800	801	802
FLINTER		800	801	802
NIVELLO+		800	801	802
NIVELLO		800	801	802
FLUTURE		800	801	802



Je nach Anwendungsbeispiel können die Anzahl und die Anordnung der Stabilisationsstangen und -Winkel unterschiedlich sein. Fragen Sie unsere Anwendungstechnik.

Typ WALK-IN mit Beschlägen

MADE IN GERMANY



	700	701	702	703	704
	700	701	702	703	704
	700	701	702	703	704
	700	701	702	703	704
	700	701	702	703	704
	700	701	702	703	704
	700	701	702	703	704
	700	701	702	703	704
	700	701	702	703	704
	700	701	702	703	704
	700	701	702	703	704
	700	701	702	703	704
	700	701	702	703	704
	700	701	702	703	704
	700	701	702	703	704

Je nach Anwendungsbeispiel können die Anzahl und die Anordnung der Stabilisationsstangen und -Winkel unterschiedlich sein. Fragen Sie unsere Anwendungstechnik.



Hinweis: Bei dieser Einbausituation muss das kurze Seitenteil eingeklebt werden!

WALK-IN Systemprofil

verschiedene Lösungen – schnell umgesetzt

Anschlussmöglichkeiten

MADE IN GERMANY

- Länge: 2800 mm
- Rohr in der Länge kürzbar
- Rohr 32 x 32 mm
- besonders geeignet für individuelle Lösungen
- maximaler Gestaltungsspielraum
- einfache und schnelle Montage
- Montage vertikal mit nur 2 Kunststoffleisten
- spart teures und zeitaufwändiges Silikonieren
- Ausgleich von schiefen Wänden bis ca. 6 mm
- Verbauung mit LEDs möglich
- unsichtbare Verschraubung
- keine zusätzlichen Stabilisationsstangen erforderlich

- Durch das geteilte Kunststoffprofil lässt sich die Glasscheibe problemlos einsetzen.







- Wir bieten verschiedene Möglichkeiten beim Anschluss am Boden. Beide Varianten müssen mit Silikon versiegelt werden.





Klebevariante



Achtung: Damit die Wassersperre im Bad durch das nachträgliche Anbohren der unteren Befestigungsplatte nicht verletzt wird, sollte der Fliesenleger den Befestigungsadapter vorher in den Bodenaufbau einarbeiten und entsprechend der Beanspruchungsklasse die richtige Feuchtraumabdichtung nach den anerkannten Richtlinien ausführen.
Alternativ steht Ihnen für die Montage eine Klebevariante zur Verfügung.

BD Variante mit einem Glas – Befestigung an der Decke

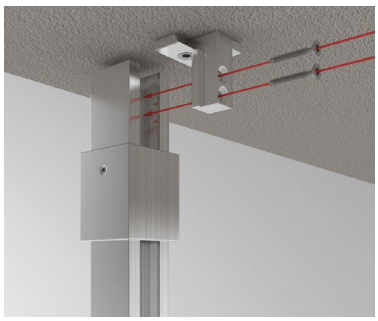



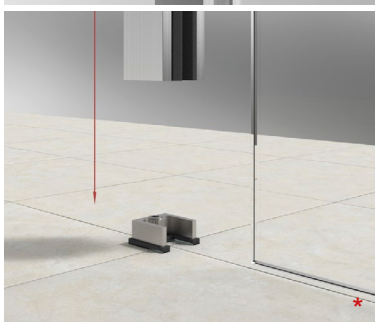
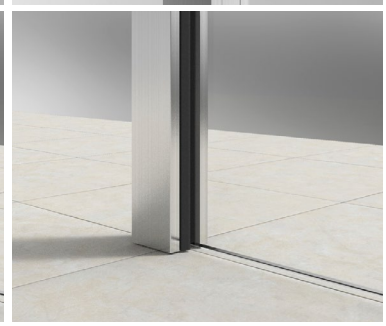

Trennwandstütze Boden-Decke, 1x Nut 15 x 15 mm, Länge 2800 mm



U-Profil als Füllung oberhalb der Glaskante zur Decke hin

Art.-Nr.	Glasdicke
8888__-BD	8 mm mit Verglasungsprofilen oder Silikonfuge
	10 mm mit Silikonfuge
	12 mm mit Silikonfuge

Oberfläche	
E6EV5	Aluminium glanzeloxiert
E3/50	glanzverchromt
E123	Edelstahloptik
E6C35	schwarz eloxiert

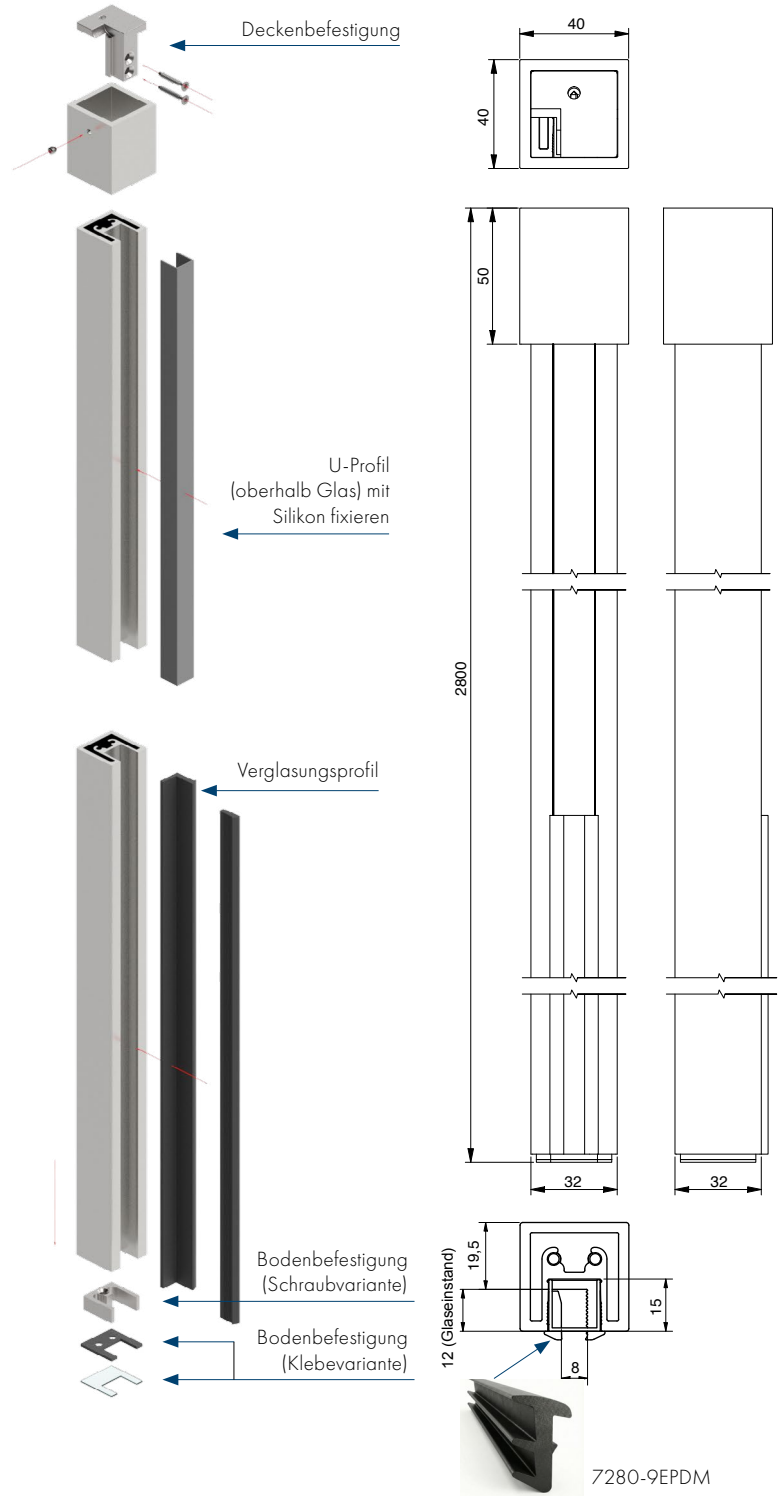

Achtung: Damit die Wassersperre im Bad durch das nachträgliche Anbohren der unteren Befestigungsplatte nicht verletzt wird, sollte der Fliesenleger den Befestigungsadapter vorher in den Bodenaufbau einarbeiten und entsprechend der Beanspruchungsklasse die richtige Feuchtraumabdichtung nach den anerkannten Richtlinien ausführen.
Alternativ steht Ihnen für die Montage eine Klebevariante zur Verfügung.

BD2N Variante mit zwei Gläsern – Befestigung an der Decke

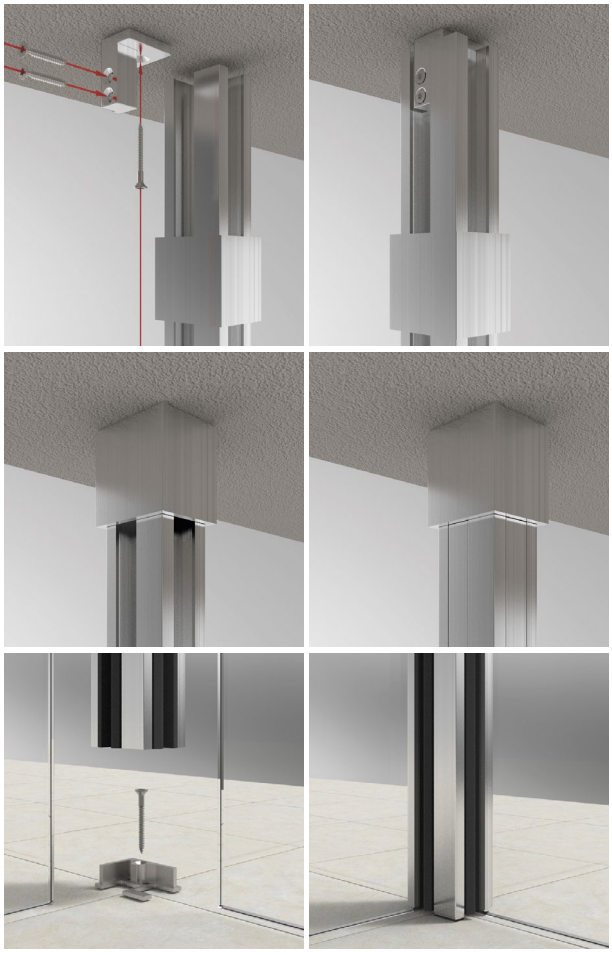

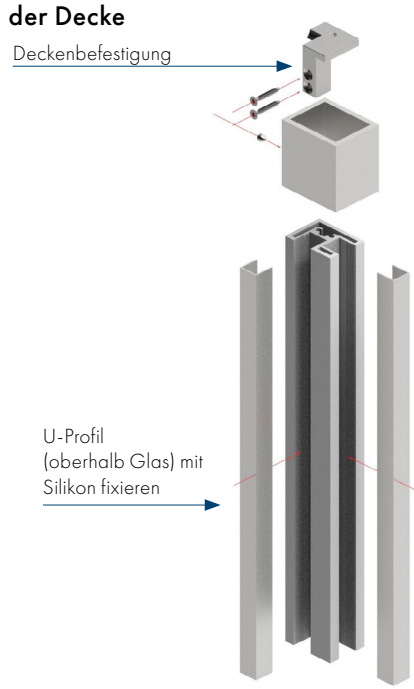

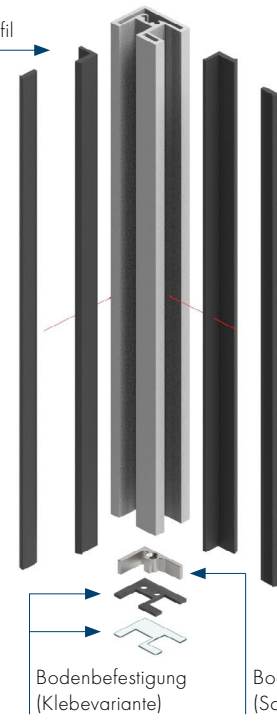

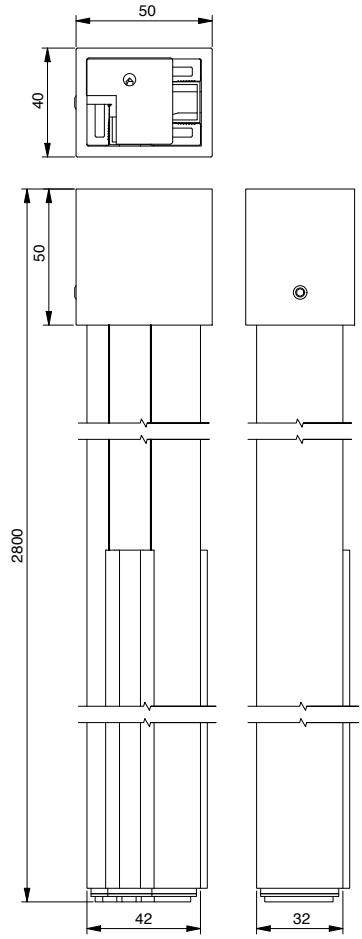

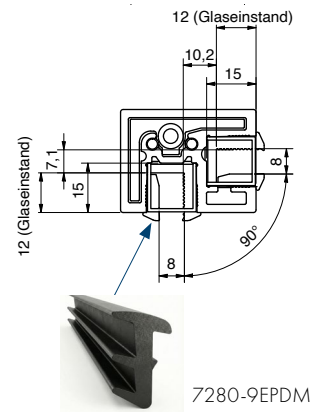

7280-9EPDM

Trennwandstütze Boden-Decke 90°, 2x Nut 15 x 15 mm, Länge 2800 mm

U-Profil als Füllung oberhalb der Glaskante zur Decke hin

Art.-Nr.	Glasdicke
8888__-BD2N	8 mm mit Verglasungsprofilen oder Silikonfuge
	10 mm mit Silikonfuge
	12 mm mit Silikonfuge

Oberfläche		
	E6EV5	Aluminium glanzeloxiert
	E3/50	glanzverchromt
	E123	Edelstahloptik
	E6C35	schwarz eloxiert

Achtung: Damit die Wassersperre im Bad durch das nachträgliche Anbohren der unteren Befestigungsplatte nicht verletzt wird, sollte der Fliesenleger den Befestigungsadapter vorher in den Bodenaufbau einarbeiten und entsprechend der Beanspruchungsklasse die richtige Feuchtraumabdichtung nach den anerkannten Richtlinien ausführen.
Alternativ steht Ihnen für die Montage eine Klebevariante zur Verfügung.

BW Variante mit einem Glas – mit Eckverbinder zur Wand

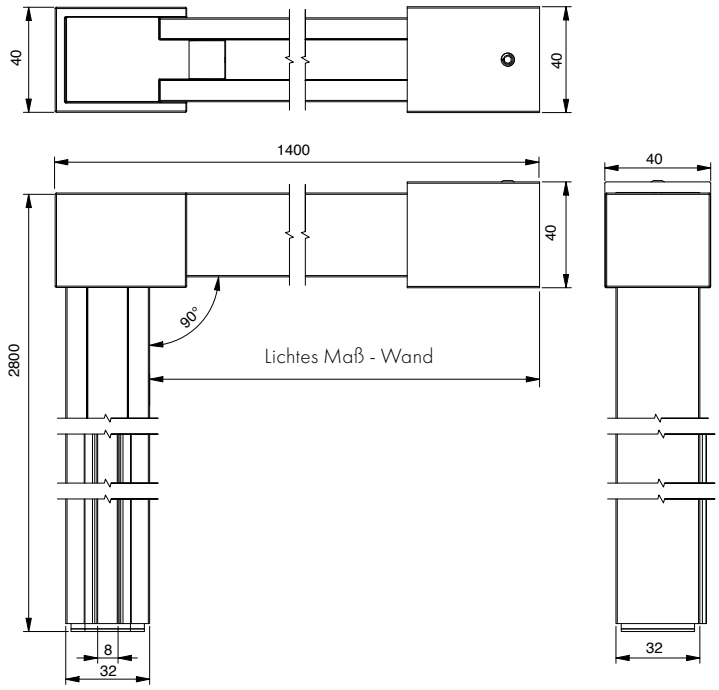

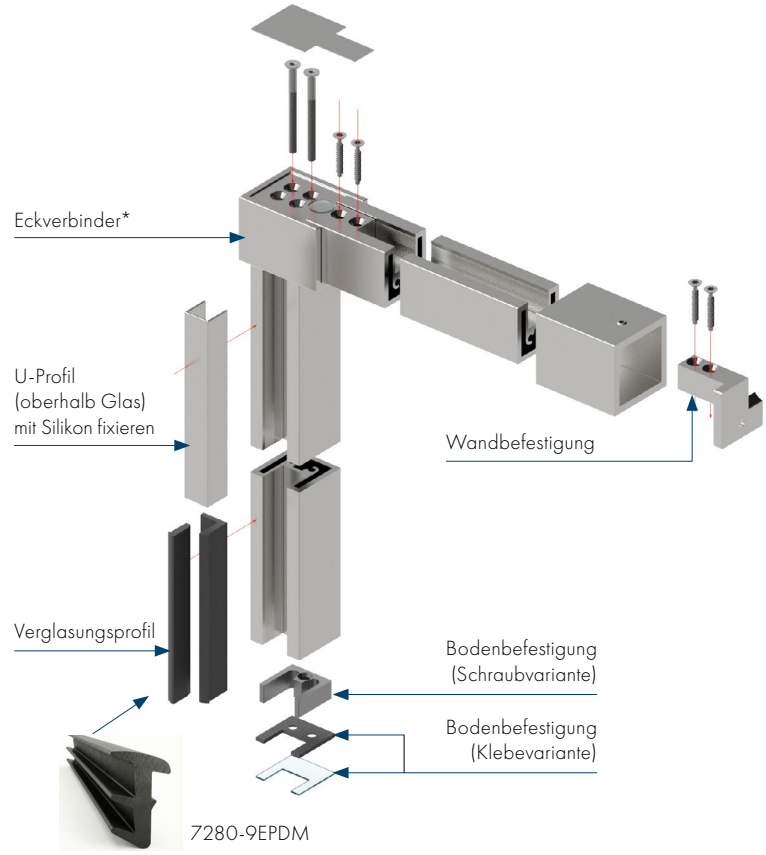

Trennwandstütze Boden-Wand, 1 Nut 15 x 15 mm, Länge 2800 mm +1400 mm



U-Profil als Abdeckung der Nut oberhalb der Glaskante bis zum 90° Winkel

Art.-Nr.	Glasdicke
8888__-BW	8 mm mit Verglasungsprofilen oder Silikonfuge
	10 mm mit Silikonfuge
	12 mm mit Silikonfuge

Oberfläche	
E6EV5	Aluminium glanzeloxiert
E3/50	glanzverchromt
E123	Edelstahloptik
E6C35	schwarz eloxiert

* Der Eckverbinder ist im Set enthalten und muss nicht separat bestellt werden.

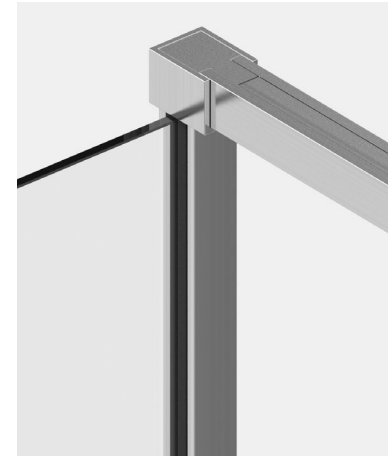

Achtung: Damit die Wassersperre im Bad durch das nachträgliche Anbohren der unteren Befestigungsplatte nicht verletzt wird, sollte der Fliesenleger den Befestigungsadapter vorher in den Bodenaufbau einarbeiten und entsprechend der Beanspruchungsklasse die richtige Feuchtraumabdichtung nach den anerkannten Richtlinien ausführen.
Alternativ steht Ihnen für die Montage eine Klebevariante zur Verfügung.

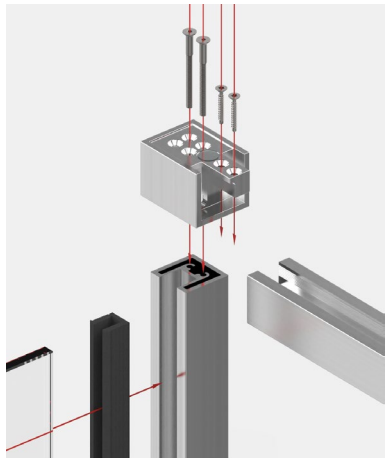

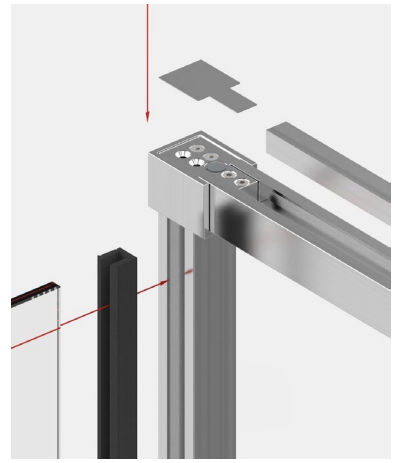





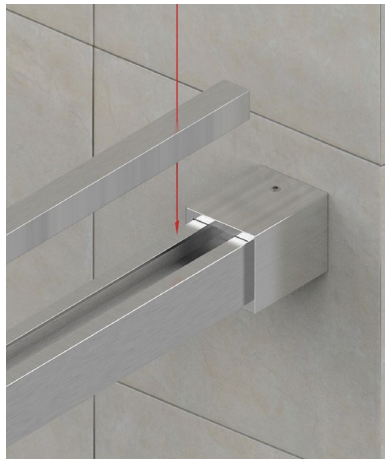



Planungshinweise Eckausführung (BW)

MADE IN GERMANY

Die obere Glaskante ist bündig mit der **Oberkante** des Eckverbinders





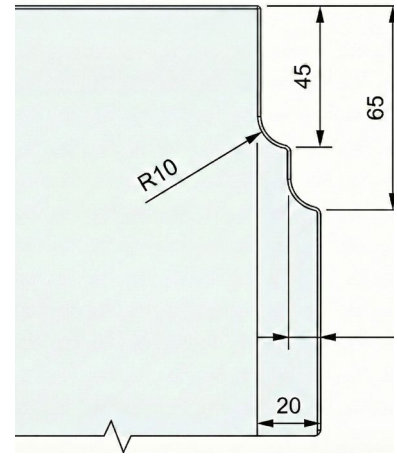

Seitenteil benötigt Eckausschnitt

Die obere Glaskante ist bündig mit der **Unterkante** des Eckverbinders
Die Stabilisationsstange zur Wand steht über dem Glas

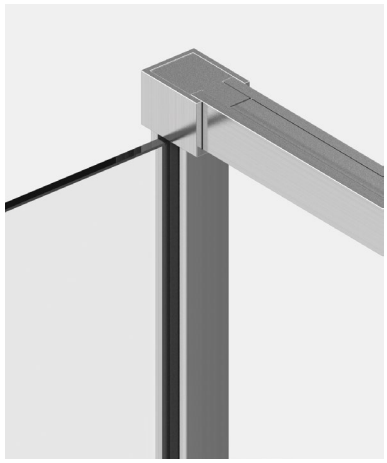

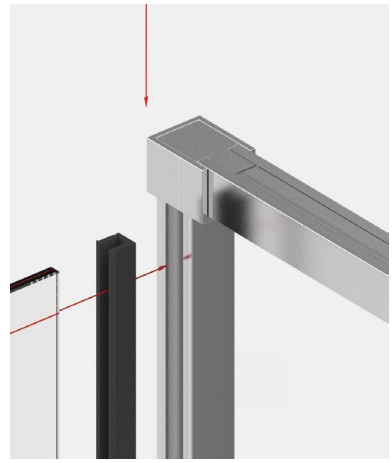

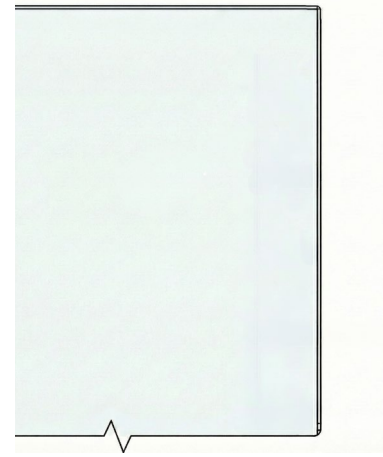

Seitenteil benötigt **keinen** Eckausschnitt



Ausführung ohne Eckausschnitt

WALK-IN system profil

A range of solutions – implemented quickly



WALK-IN with rungs

Bei Interesse an dieser "Factory Style" Design-Lösung kontaktieren Sie uns bitte - gerne bieten wir Ihnen dieses Komplett-Set an, oder wir arbeiten Ihnen eine individuelle Lösung aus.

WALK IN mit Sprossen - Inspirationen

MADE IN GERMANY









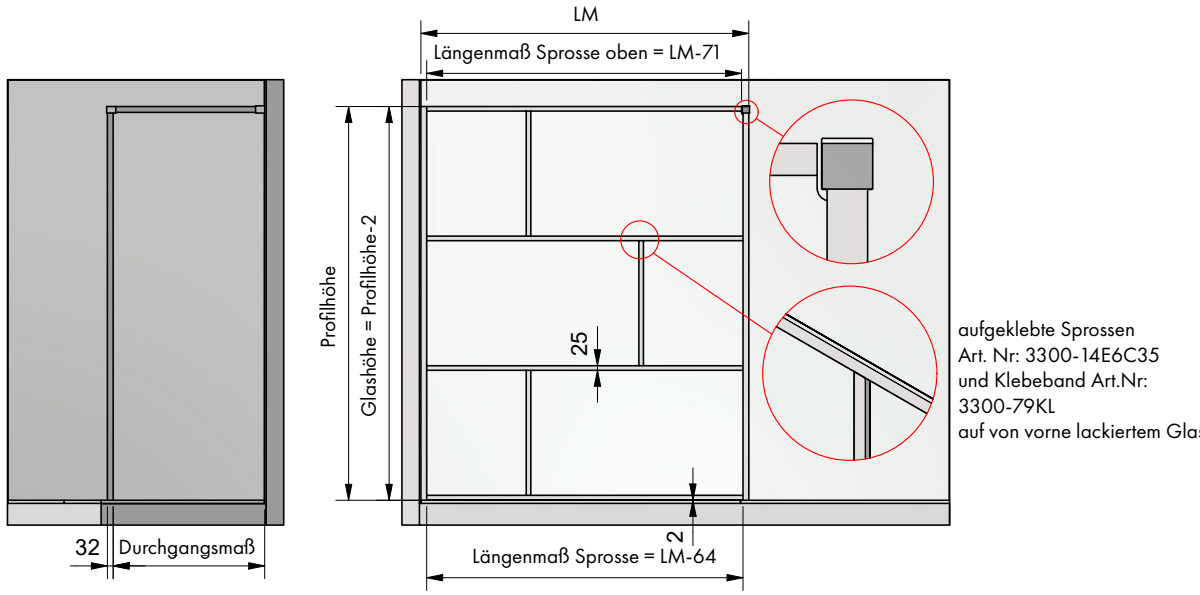

aufgeklebte Sprossen
Art. Nr: 3300-14E6C35
und Klebeband Art.Nr:
3300-79KL
auf von vorne lackiertem Glas

Anschlussmöglichkeiten

MADE IN GERMANY

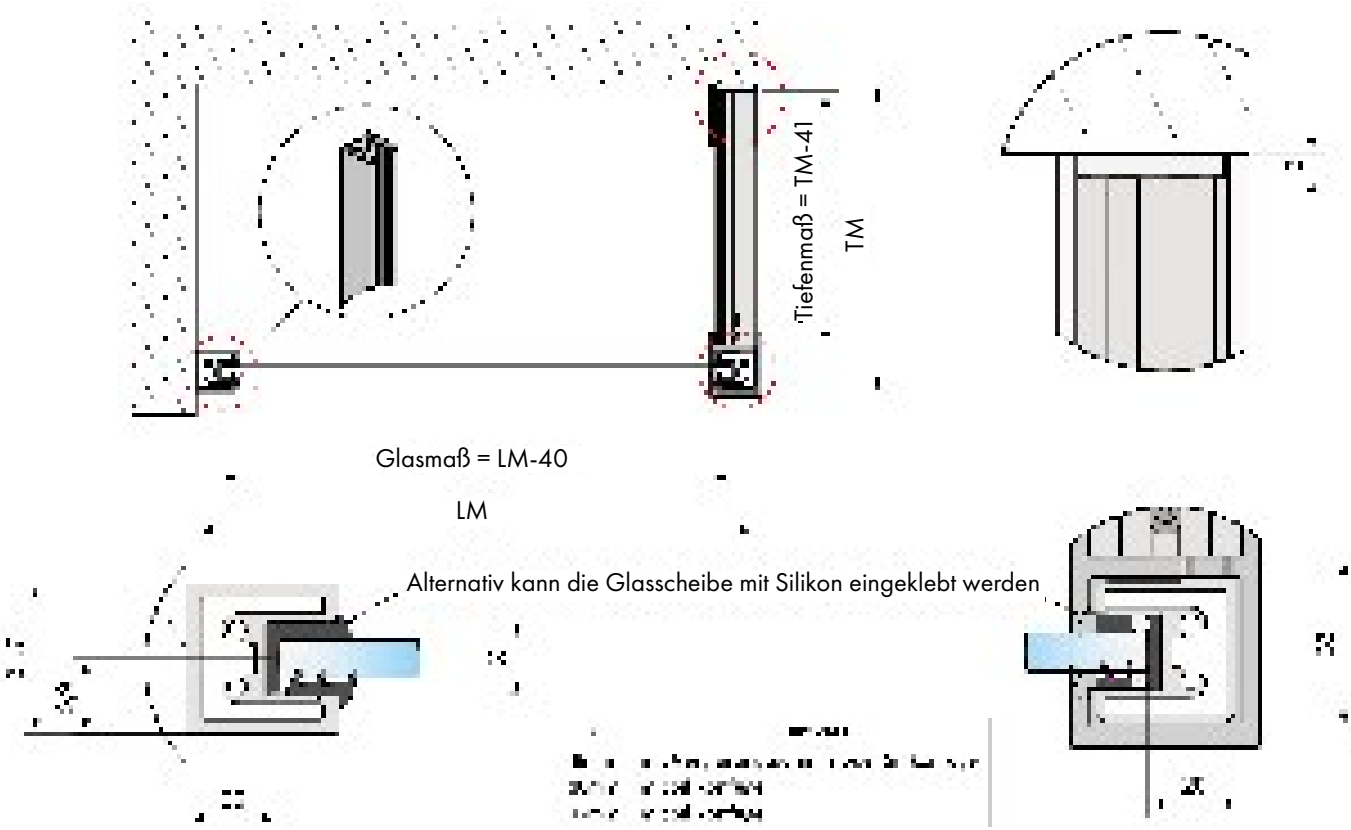

Bauteilübersicht für diesen Anwendungsfall:

Wandseite:
1x 8888-1E6C35 | Rohr für Trennwandstütze 32x32x2.800mm
8830-4KU | Festverglasungsdichtung (weich), Länge 2.500mm
8830-5KU | Festverglasungskeil (hart), Länge 2.500mm

Öffnungsseite:
1x 8888E6C35-BW | Set bestehend aus: 1x Rohr für Trennwandstütze 2.800mm hoch und 1x 1.400mm Rohr für Wandstabilisation + Festverglasungsdichtung (hart+weich), Überwurfmuffe, Eckverbinder, Wandanschlussstück

Sprossen:
3300-14E6C35 | Sprossenprofil, schwarz, Länge: 5.000mm
3300-79KL | PE-Schaumband 6mm breit, 50m lang

HINWEIS:

LM und TM werden jeweils von der Wand bis Außenkante Trennwandstütze 8888-1E6C35 gemessen.

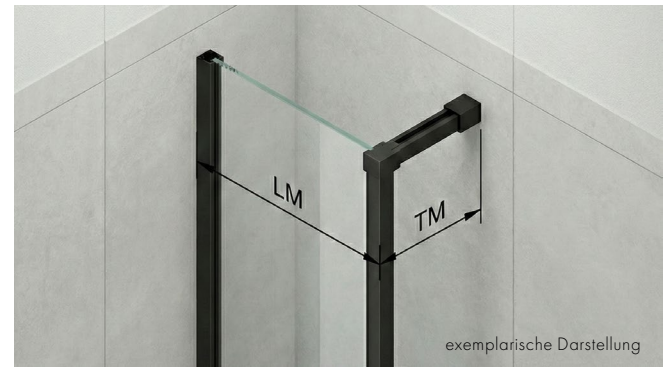

Planungshinweise

MADE IN GERMANY





Installation der Glasscheibe durch die beiden Artikel:
8830-4KU | Festverglasungsdichtung (weich)
8830-5KU | Festverglasungskeil (hart)

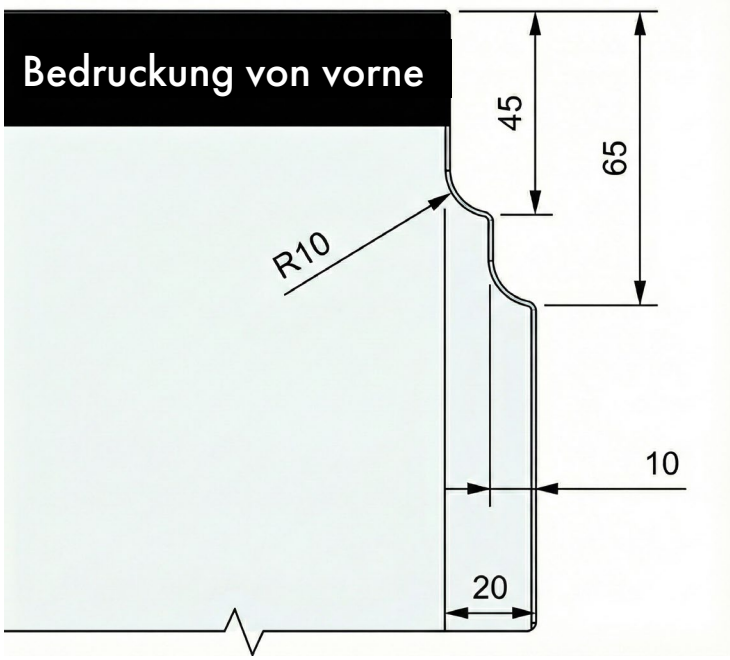

Das Seitenteil benötigt einen Eckausschnitt,
da es oben bündig mit der Stabilisationsstange ist

Planungshinweise

MADE IN GERMANY





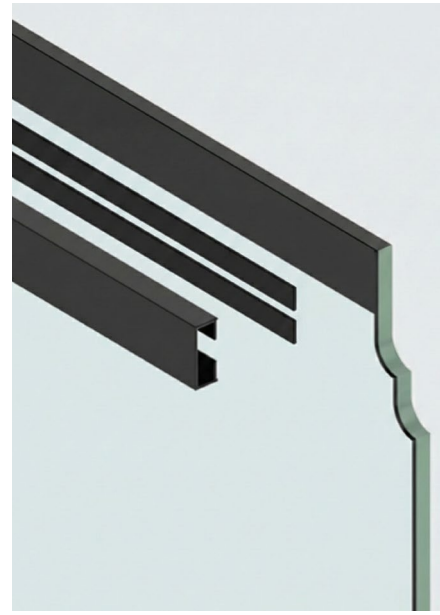

1.
Das PE-Schaumband wird zuerst auf den beiden Flächen des Sprossenprofils aufgeklebt. Beide Klebeflächen (Alu-Profil und Glas) müssen fett- und staubfrei sein und entsprechend gereinigt werden.
Verwenden Sie ausschließlich Isopropanol oder spezielle Industriereiniger.
Achtung: Keinen Spiritus, Glasreiniger mit Silikonen oder Haushaltsreiniger verwenden.
Lassen Sie das Reinigungsmittel restlos verdunsten, bevor Sie das Band aufbringen. Achten Sie darauf, dass sich kein Kondenswasser (Tau) auf der kalten Glasscheibe befindet.

2.
Positionieren Sie das Profil exakt (Korrekturen sind nach Kontakt kaum möglich)
Drücken Sie das Profil über die gesamte Länge kräftig an. Nutzen Sie hierfür idealerweise eine Andrückrolle.
Der hohe Druck ist entscheidend für die Aktivierung des Klebstoffs.
Die volle Endfestigkeit der Verklebung wird nach ca. 24 Stunden erreicht.

HINWEIS
Bei einseitig verklebten Sprossen empfehlen wir die Glasrückseite in diesem Bereich blickdicht zu beschichten/bedrucken.



Doppelseitiges PE-Schaumband 6mmx50m, Dicke: 1mm

	Art.-Nr.	Material	Oberfläche
	3300-79KL	PE	schwarz

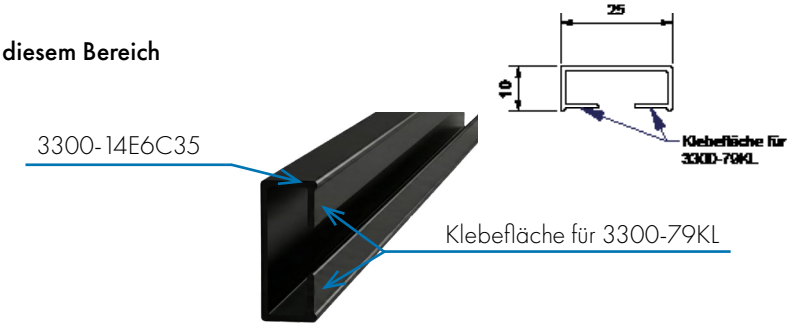

Grundprofil 25x10mm schwarz eloxiert, Länge 5m

	Art.-Nr.	Material	Oberfläche
	3300-14E6C35	Aluminium	schwarz matt



Boden-Deckenspanner

Der Boden-Deckenspanner ist für die Befestigung von Duschtür-bändern, Winkelverbindern und U-Profilen. Das System ist besonders geeignet für großformatige Duschen, Raumteiler aus Glas usw..

- Oberfläche: glanzeloxiert (E6/EV5)
- Länge: 3000 mm
- Rohr in der Länge kürzbar
- Rohr 69x29 mm

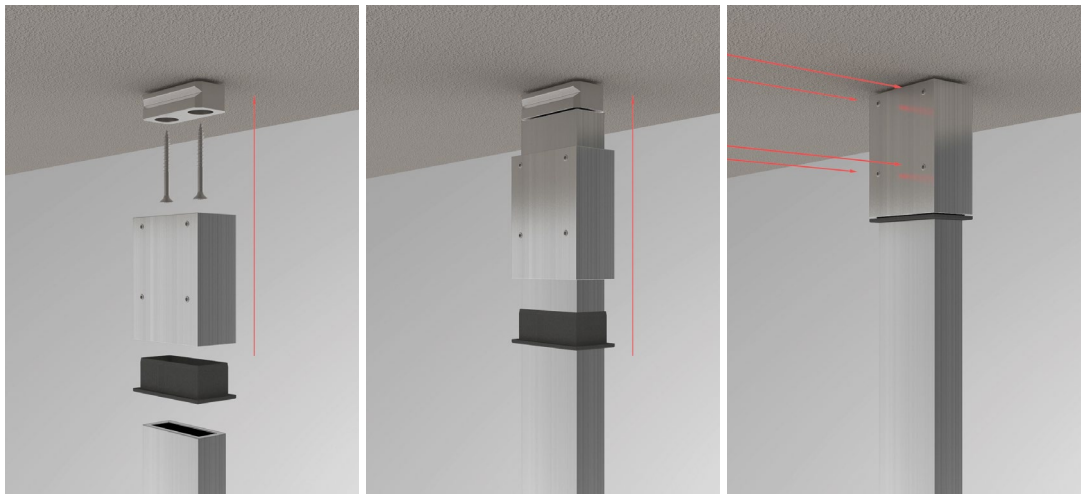

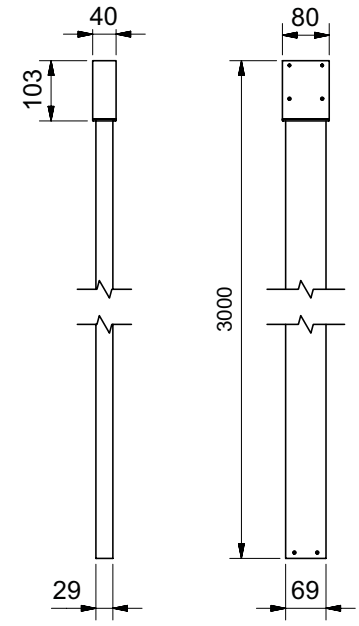

Profil

Rohr 69x29 mm, Materialstärke: 5 mm, Rohr in der Länge kürzbar

1/1

	Art.-Nr.	Material	Oberfläche	Länge
	8885E6EV5-3000	Aluminium	glanzeloxiert	3000 mm

Hinweis: bei der Befestigung von Türflügeln an Trennwandstützen, sprechen Sie bitte mit unserer Anwendungstechnik bezüglich der möglichen Türgrößen. Wir helfen Ihnen gerne weiter!

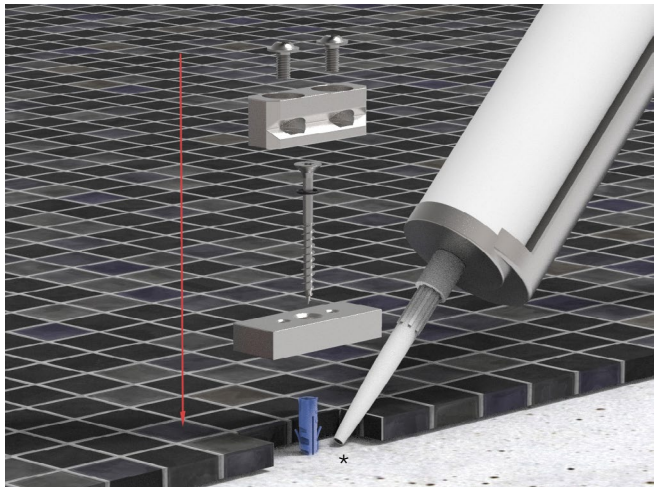

Damit die Wassersperre im Bad durch das nachträgliche Anbohren der unteren Befestigungsplatte nicht verletzt wird, sollte der Fliesenleger den Befestigungsadapter vorher in den Bodenaufbau einarbeiten und entsprechend der Beanspruchungsklasse die richtige Feuchtraumabdichtung nach den anerkannten Richtlinien und Regeln der Technik ausführen.

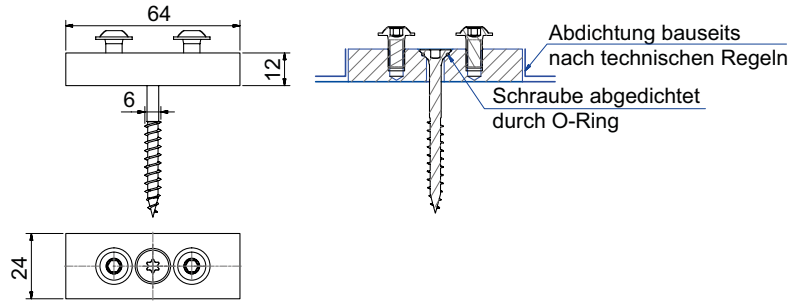

Adapter-Platte

1/1

	Art.-Nr.	Material	Oberfläche
	8887E6EV1-12	Aluminium	Alu-Optik




pauli





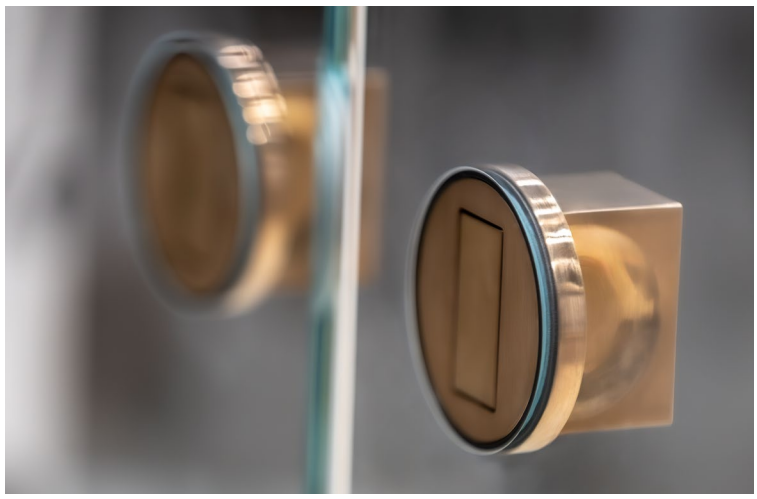





Griffe
verschiedene Lösungen ab S. 520

Handtuchhalter
verschiedene Lösungen ab S. 552

Stabilisationsstangen
verschiedene Lösungen ab S. 564

Zubehör

Griffe runde Form

MADE IN GERMANY

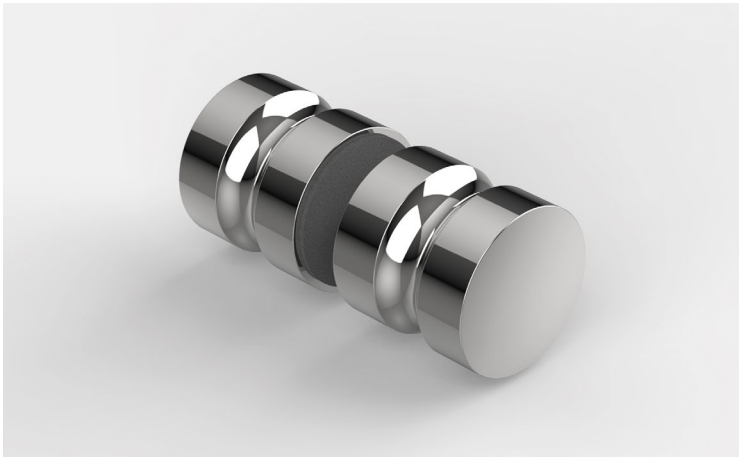



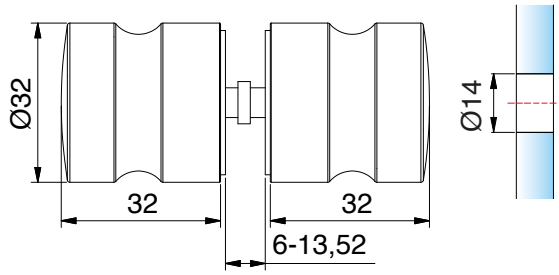





Glastürknopf beidseitig		
Art.-Nr.	Glasdicke	
8288_	6 - 13,52 mm	

Oberfläche		
	ZN5	glanzverchromt
	ZN1	mattverchromt
	ZNPVD22	Edelstahloptik
	ZNPVD20	Goldoptik
	ZNPVD35	schwarz matt
	ZN135	tiefschwarz matt
	ZN134	weiß matt
	ZNPVD39	Goldbronze gebürstet
	ZNPVD40	Goldoptik gebürstet
	ZNPVD41	Kupferoptik gebürstet
	ZNPVD42	Graphitmetall-Optik gebürstet

Griffe runde Form

MADE IN GERMANY





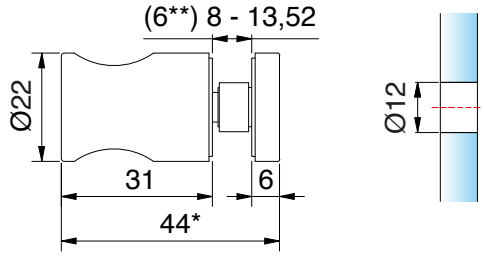

*bei 8 mm Glas

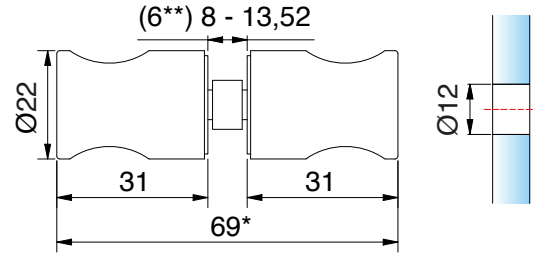

*bei 8 mm Glas

Glastürknopf einseitig		
Art.-Nr.		Glasdicke
8698_		(6**) 8 - 13,52 mm
Oberfläche		
	ZN5	glanzverchromt
	ZN1	mattverchromt
	ZNPVD22	Edelstahloptik
	ZNPVD20	Goldoptik
	ZN135	tiefschwarz matt

Glastürknopf beidseitig		
Art.-Nr.		Glasdicke
8697_		(6**) 8 - 13,52 mm
Oberfläche		
	ZN5	glanzverchromt
	ZN1	mattverchromt
	ZNPVD22	Edelstahloptik
	ZNPVD20	Goldoptik
	ZN135	tiefschwarz matt

**Artikel-Nr. 8686-7HZ ersetzt bei Anwendung von ESG-6 die HZ Einlage Artikel-Nr. 8686-5HZ. 8686-7HZ muss bei ESG-6 seperat bestellt werden

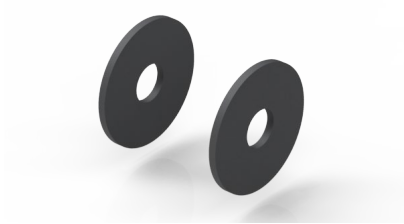

Art-Nr.	Artikelbezeichnung
8686-7HZ	HZ Einlage für 6 mm Glas (rund)

Griffe runde Form

MADE IN GERMANY

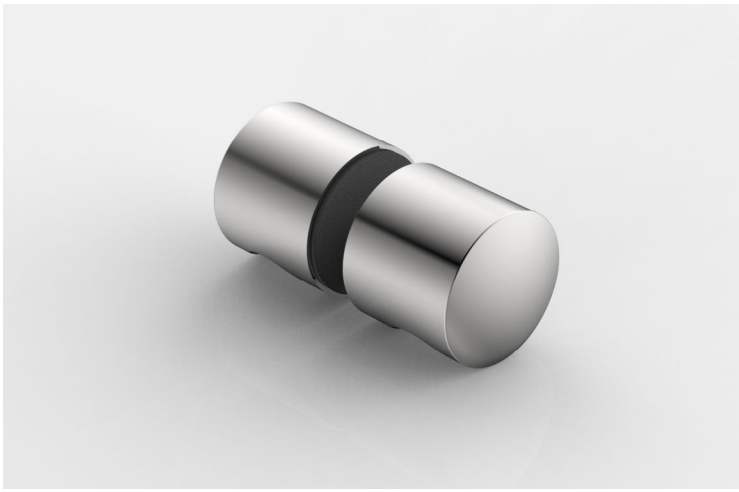



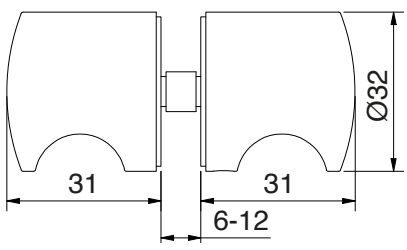

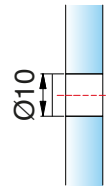

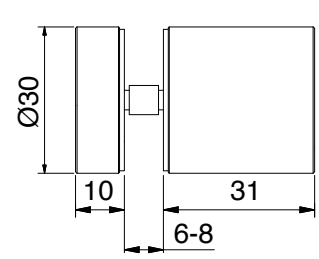

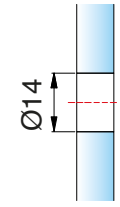

Glastürknopf beidseitig		
Art.-Nr.	Glasdicke	1/1
8282__	6 - 13,52 mm	
Oberfläche		
MS7*	glanzverchromt	

* Artikel auf Auslauf

Glastürknopf einseitig		
Art.-Nr.	Glasdicke	1/1
8502VA	6-8 mm	
Oberfläche		
VA	Edelstahl	

Griffe runde Form

MADE IN GERMANY



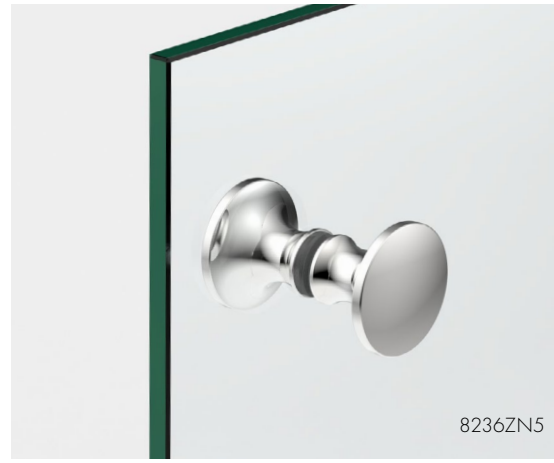

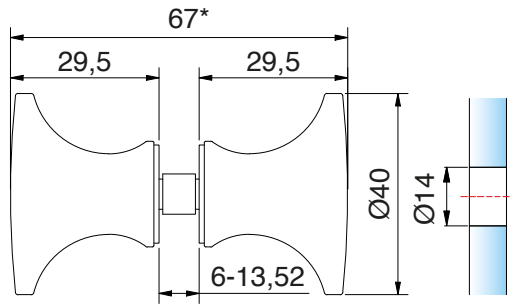

*bei 8 mm Glas

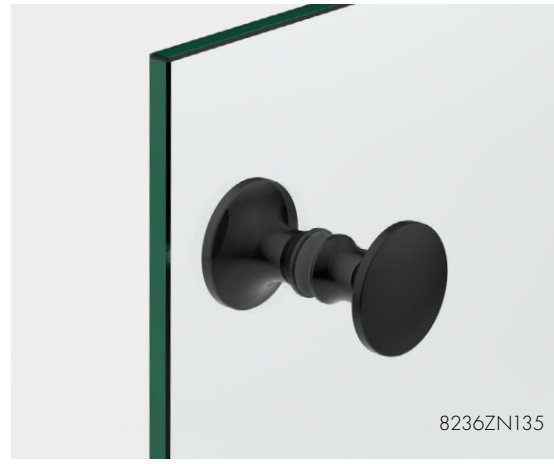

Glastürknopf beidseitig		
Art.-Nr.		Glasdicke
8236_		6 - 13,52 mm
Oberfläche		
	ZN5	glanzverchromt
	ZN1*	mattverchromt
	ZNPVD22	Edelstahloptik
	ZNPVD35*	schwarz matt
	ZN134	weiß matt
	ZN135	tiefschwarz matt
	ZNPVD39	Goldbronze gebürstet
	ZNPVD40	Goldoptik gebürstet
	ZNPVD41	Kupferoptik gebürstet
	ZNPVD42	Graphitmetall-Optik gebürstet



* Artikel auf Auslauf

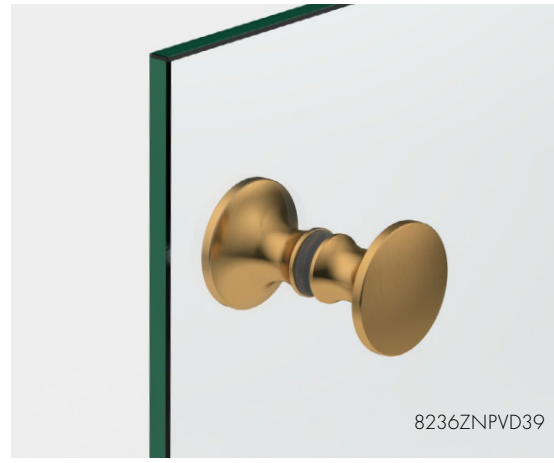

Griffe runde Form

MADE IN GERMANY





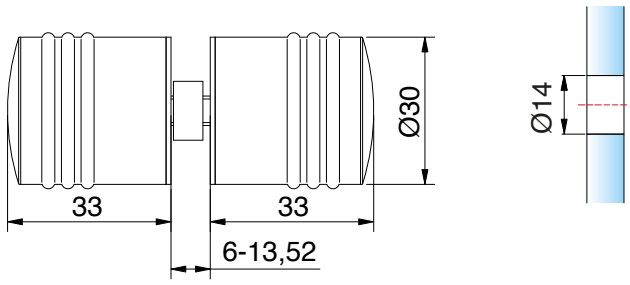

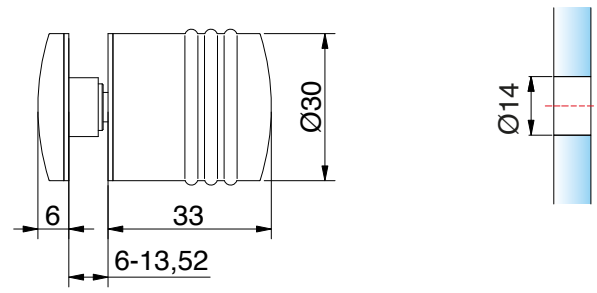

Glastürknopf beidseitig		
Art.-Nr.		Glasdicke
8298__		6 - 13,52 mm
Oberfläche		
	ZN5	glanzverchromt
	ZN1	mattverchromt
	ZNPVD22	Edelstahloptik
	ZNPVD20*	Goldoptik
	ZNPVD35*	schwarz matt
	ZN135	tiefschwarz matt

Glastürknopf einseitig		
Art.-Nr.		Glasdicke
8299__		6 - 13,52 mm
Oberfläche		
	ZN5	glanzverchromt
	ZN1	mattverchromt
	ZNPVD22	Edelstahloptik
	ZNPVD20*	Goldoptik
	ZNPVD35*	schwarz matt
	ZN135	tiefschwarz matt

*Artikel auf Auslauf

Griffe runde Form

MADE IN GERMANY





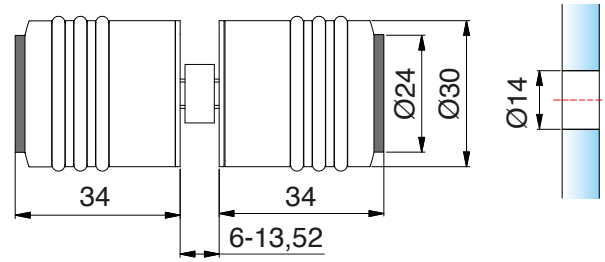

Glastürknopf beidseitig, mit beidseitigem Gummianschlag	
Art.-Nr.	Glasdicke
8694__	6 - 13,52 mm



Oberfläche		
	ZN5	glanzverchromt
	ZN1	mattverchromt
	ZNPVD22	Edelstahloptik
	ZNPVD35*	schwarz matt
	ZN135	tiefschwarz matt

*Artikel auf Auslauf

Griffe runde Form

MADE IN GERMANY





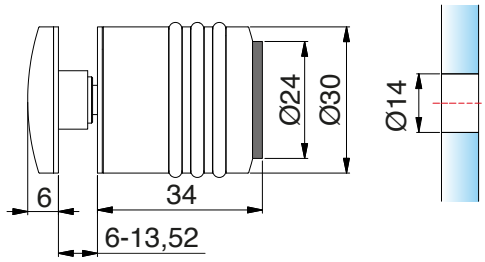

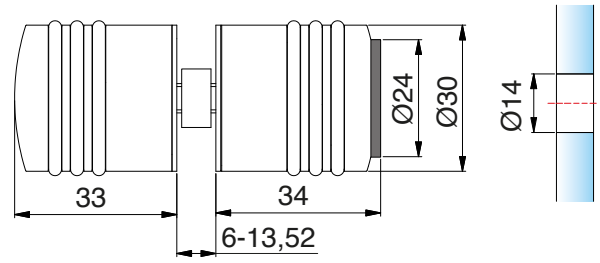

Glastürknopf einseitig, mit Gummianschlag		
Art.-Nr.	Glasdicke	
8293__	6 - 13,52 mm	

Oberfläche	
ZN5	glanzverchromt
ZN1	mattverchromt
ZNPVD22	Edelstahloptik
ZNPVD35*	schwarz matt
ZN135	tiefschwarz matt

*Artikel auf Auslauf

Glastürknopf beidseitig, mit einseitigem Gummianschlag		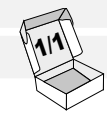
Art.-Nr.	Glasdicke	
8294__	6 - 13,52 mm	

Oberfläche	
ZN5	glanzverchromt
ZN1	mattverchromt
ZNPVD22	Edelstahloptik
ZN135	tiefschwarz matt

Die O-Ringe sind zu Reinigungszwecken demontierbar. Spezielle „festsitzende O-Ringe" für den Objektbereich können unter der Artikelnummer 8298-4KU separat bezogen werden.

Griffe runde Form

MADE IN GERMANY





8293ZN



8294ZN

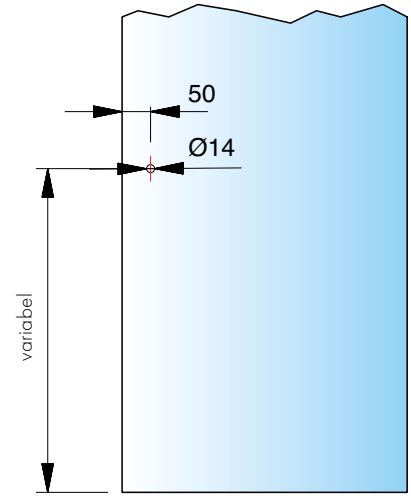

Bohrlochabstände

Griffe eckige Form

MADE IN GERMANY

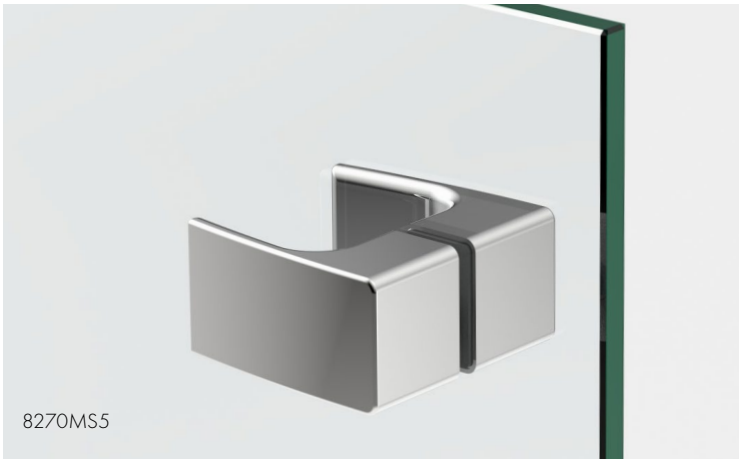

8270MS5

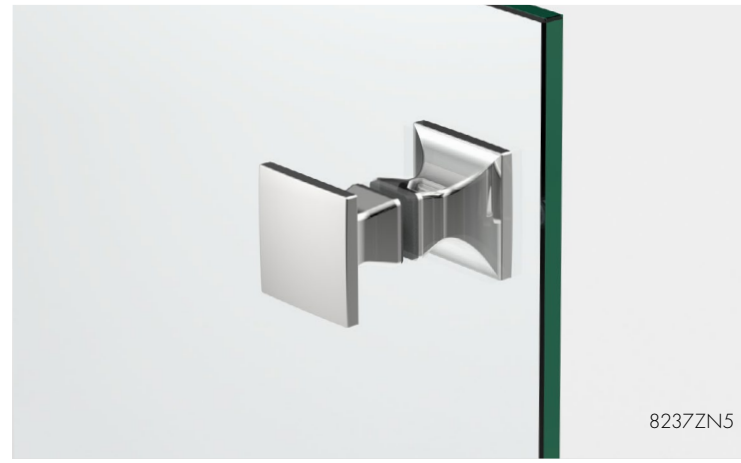

8237ZN5

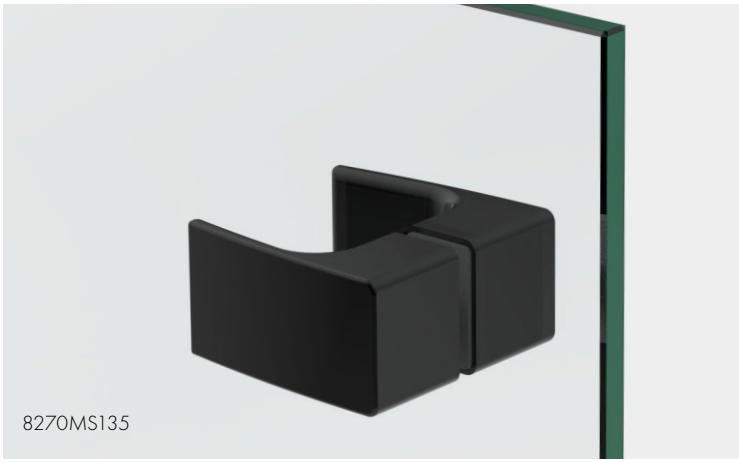

8270MS135

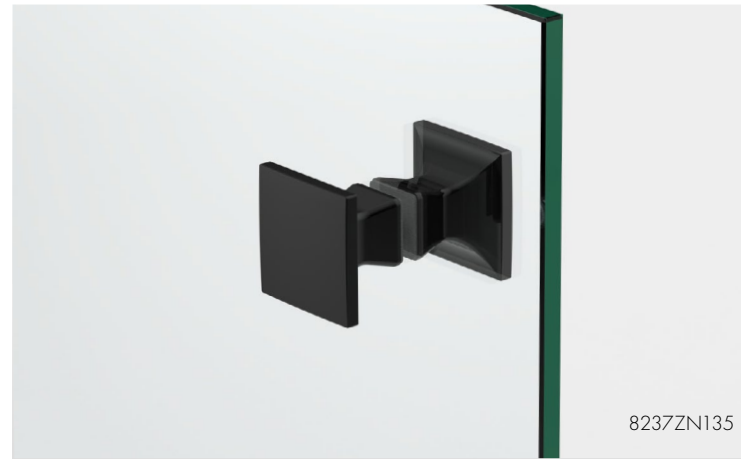

8237ZN135

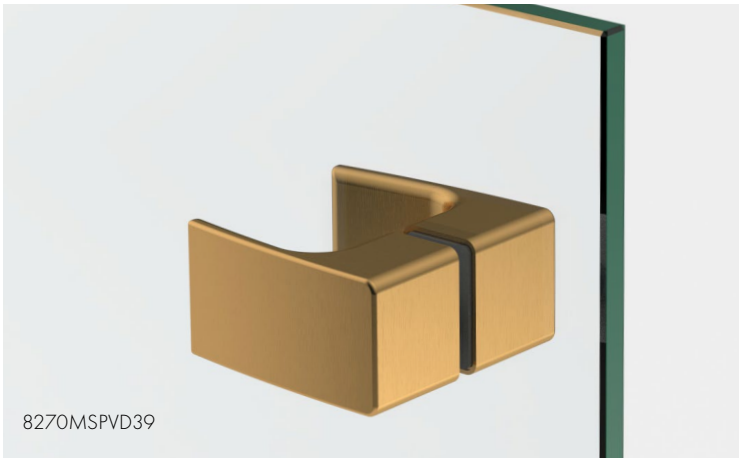

8270MSPVD39

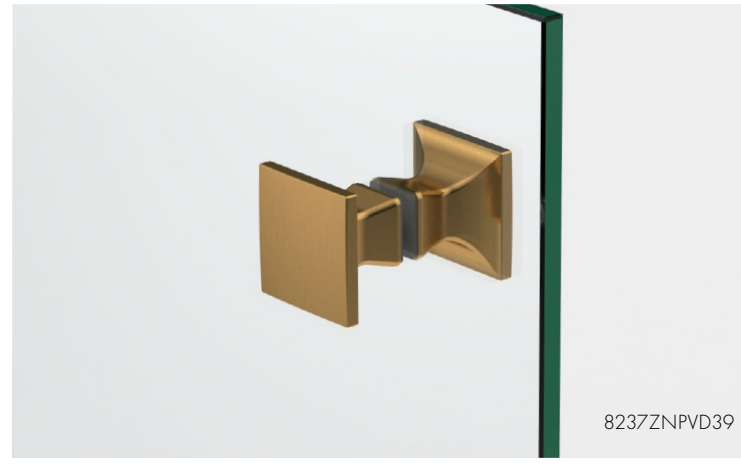

8237ZNPVD39

Griffe eckige Form

MADE IN GERMANY





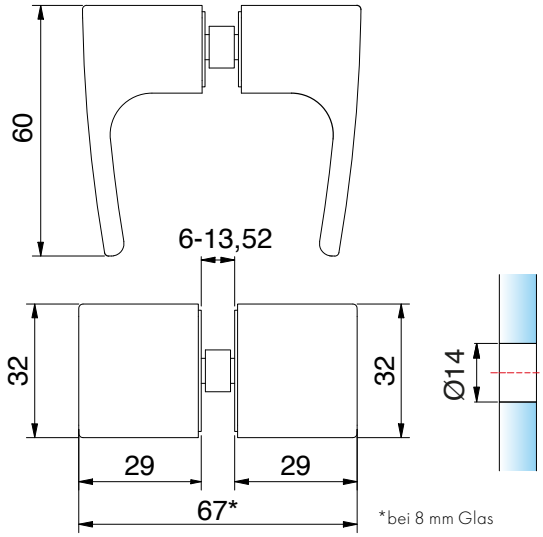

*bei 8 mm Glas

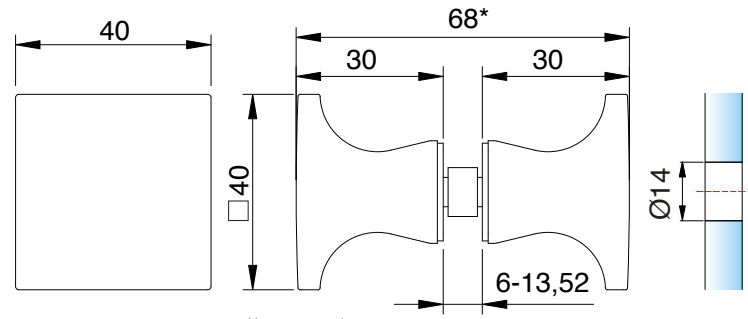

*bei 8 mm Glas

Glastürgriff beidseitig

Art.-Nr.	Glasdicke
8270_	6-13,52 mm

Oberfläche

	MS7	glanzverchromt
	MSPVD22	Edelstahloptik
	MS135	tiefschwarz matt
	MSPVD39	Goldbronze gebürstet
	MSPVD40	Goldoptik gebürstet
	MSPVD41	Kupferoptik gebürstet
	MSPVD42	Graphitmetall-Optik gebürstet

Glastürknopf beidseitig

Art.-Nr.	Glasdicke
8237_	6-13,52 mm

Oberfläche

	ZN5	glanzverchromt
	ZN1*	mattverchromt
	ZNPVD22	Edelstahloptik
	ZNPVD35*	schwarz matt
	ZN134	weiß matt
	ZN135	tiefschwarz matt
	ZNPVD39	Goldbronze gebürstet
	ZNPVD40	Goldoptik gebürstet
	ZNPVD41	Kupferoptik gebürstet
	ZNPVD42	Graphitmetall-Optik gebürstet

*Artikel auf Auslauf

Griffe eckige Form

MADE IN GERMANY





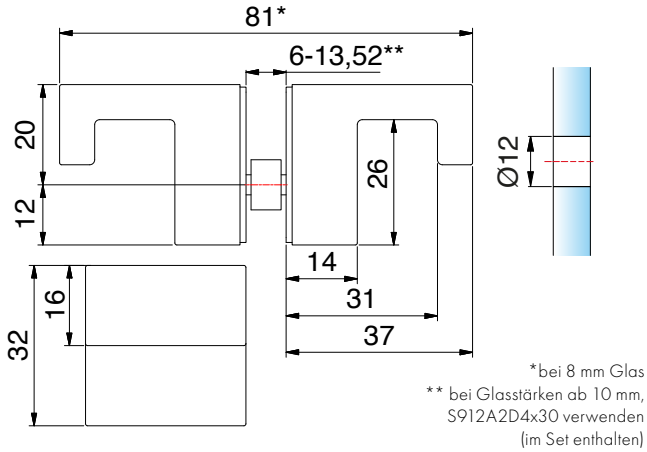

*bei 8 mm Glas
** bei Glasstärken ab 10 mm, S912A2D4x30 verwenden (im Set enthalten)



Glastürknopf beidseitig		
Art.-Nr.		Glasdicke
8252__		6-13,52 mm**
Oberfläche		
	ZN5	glanzverchromt
	ZN1*	mattverchromt
	ZNPVD22	Edelstahloptik
	ZNPVD20*	Goldoptik
	ZN135	tiefschwarz matt



*Artikel auf Auslauf

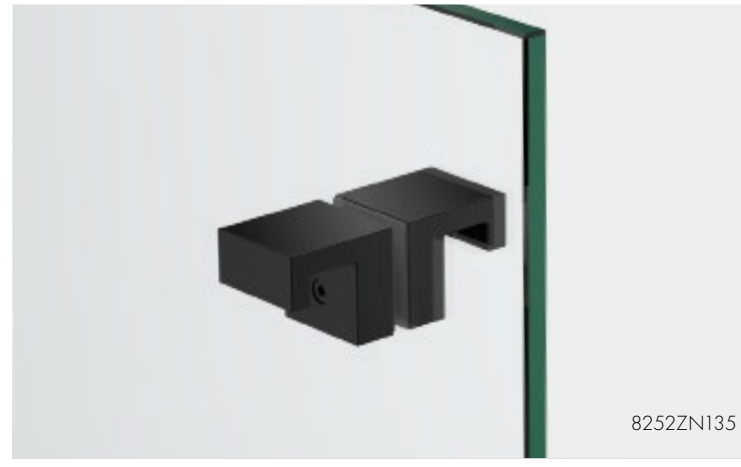

Griffe eckige Form

MADE IN GERMANY



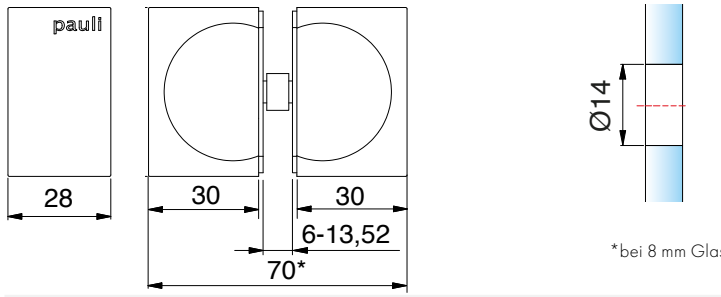

*bei 8 mm Glas

Glastürknopf beidseitig

Art.-Nr.	Glasdicke
8278_	6-13,52 mm

Oberfläche

	ZN5	glanzverchromt
	ZN5-A	glanzverchromt
	ZN1	mattverchromt
	ZN1-A*	mattverchromt
	ZN10	glanzvernickelt
	ZN134	weiß matt
	ZN135	tiefschwarz matt
	ZN135-A	tiefschwarz matt
	ZNPVD35*	schwarz matt
	ZNPVD20	Goldoptik
	ZNPVD22	Edelstahloptik
	ZNPVD39	Goldbronze gebürstet
	ZNPVD40	Goldoptik gebürstet
	ZNPVD41	Kupferoptik gebürstet
	ZNPVD42	Graphitmetall-Optik gebürstet.



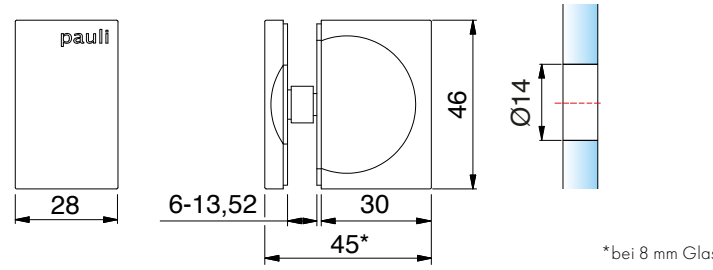

*bei 8 mm Glas

Glastürknopf einseitig

Art.-Nr.	Glasdicke
8275_	6-13,52 mm

Oberfläche

	ZN5	glanzverchromt
	ZN1	mattverchromt
	ZNPVD22	Edelstahloptik
	ZN134	weiß matt
	ZN135	tiefschwarz matt
	ZNPVD39	Goldbronze gebürstet
	ZNPVD40	Goldoptik gebürstet
	ZNPVD41	Kupferoptik gebürstet
	ZNPVD42	Graphitmetall-Optik gebürstet

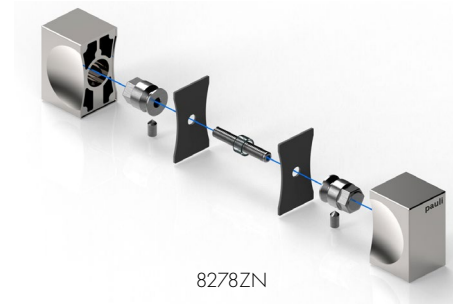

8278ZN

A = ohne Logo
*Artikel auf Auslauf

Griffe eckige Form

MADE IN GERMANY



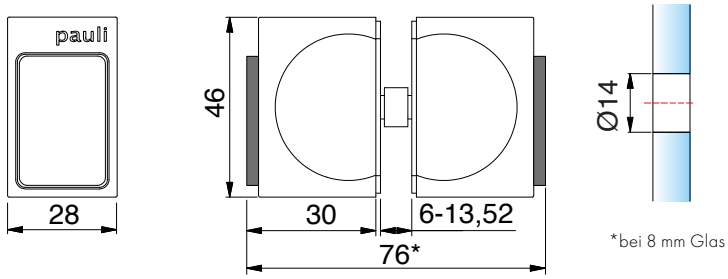

*bei 8 mm Glas



Glastürknopf beidseitig, mit beidseitigem Gummianschlag		
Art.-Nr.	Glasdicke	
8263_	6-13,52 mm	
Oberfläche		
	ZN5	glanzverchromt
	ZN1	mattverchromt
	ZNPVD22	Edelstahloptik
	ZNPVD35*	schwarz matt
	ZN134	weiß matt
	ZN135	tiefschwarz matt
	ZNPVD39	Goldbronze gebürstet
	ZNPVD40	Goldoptik gebürstet
	ZNPVD41	Kupferoptik gebürstet
	ZNPVD42	Graphitmetall-Optik gebürstet

*Artikel auf Auslauf



8271ZN



8273ZN

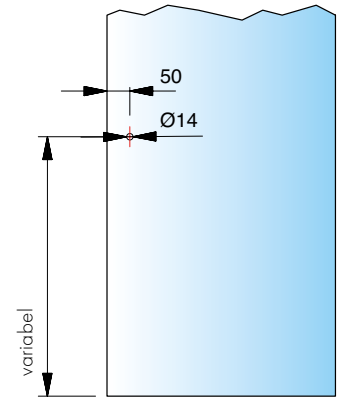

Bohrlochabstände

Griffe eckige Form

MADE IN GERMANY

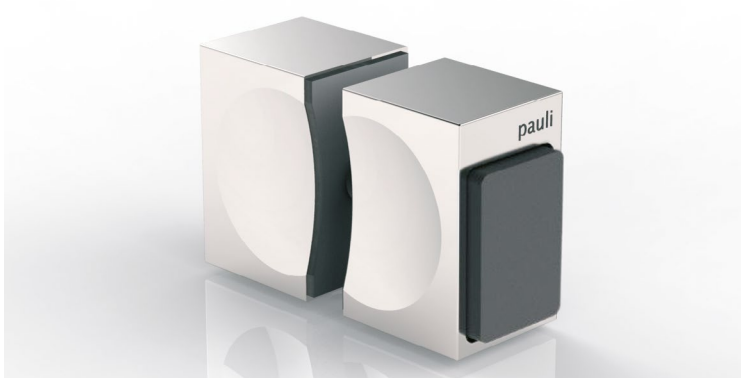



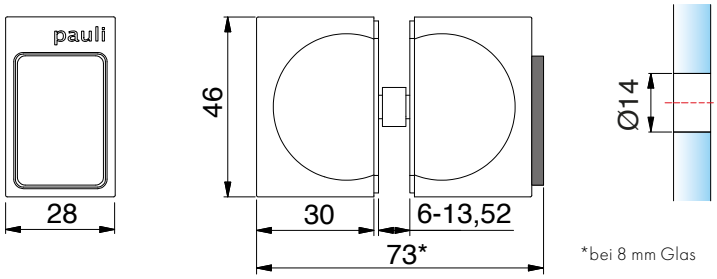

*bei 8 mm Glas

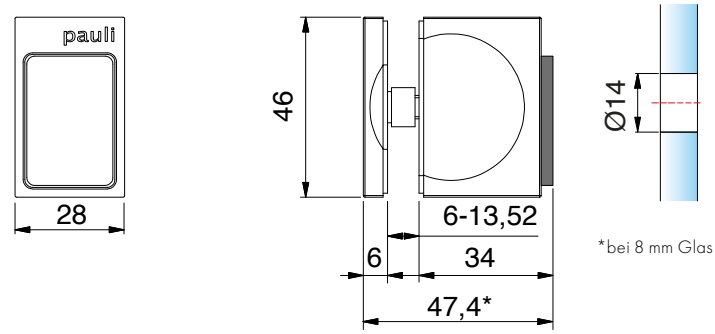

*bei 8 mm Glas

Glastürknopf beidseitig, mit einseitigem Gummianschlag

Art.-Nr.	Glasdicke
8273__	6-13,52 mm

Oberfläche

	ZN5	glanzverchromt
	ZN5-A	glanzverchromt
	ZN1	mattverchromt
	ZN10-A*	glanzvernickelt
	ZNPVD20	Goldoptik
	ZNPVD20-A*	Goldoptik
	ZNPVD22	Edelstahloptik
	ZNPVD35*	schwarz matt
	ZN134	weiß matt
	ZN135	tiefschwarz matt
	ZNPVD39	Goldbronze gebürstet
	ZNPVD40	Goldoptik gebürstet
	ZNPVD41	Kupferoptik gebürstet
	ZNPVD42	Graphitmetall-Optik gebürstet

Glastürknopf einseitig, mit einseitigem Gummianschlag

Art.-Nr.	Glasdicke
8271__	6-13,52 mm

Oberfläche

	ZN5	glanzverchromt
	ZN5-A	glanzverchromt
	ZN1	mattverchromt
	ZN10-A*	glanzvernickelt
	ZNPVD20	Goldoptik
	ZNPVD20-A*	Goldoptik
	ZNPVD22	Edelstahloptik
	ZNPVD35*	schwarz matt
	ZN134	weiß matt
	ZN135	tiefschwarz matt
	ZNPVD39	Goldbronze gebürstet
	ZNPVD40	Goldoptik gebürstet
	ZNPVD41	Kupferoptik gebürstet
	ZNPVD42	Graphitmetall-Optik gebürstet

A = ohne Logo
*Artikel auf Auslauf

Griffe eckige Form

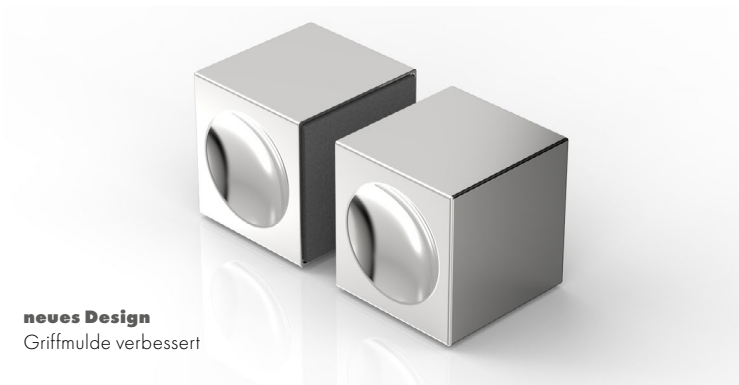

neues Design
Griffmulde verbessert

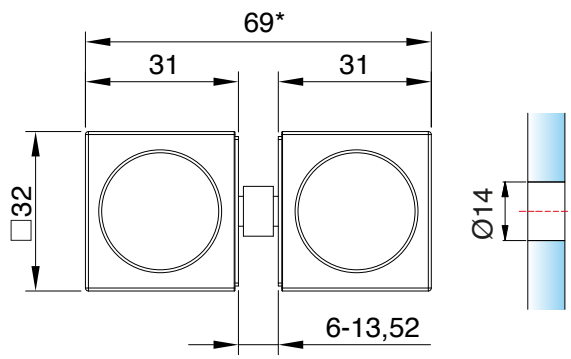

*bei 8 mm Glas

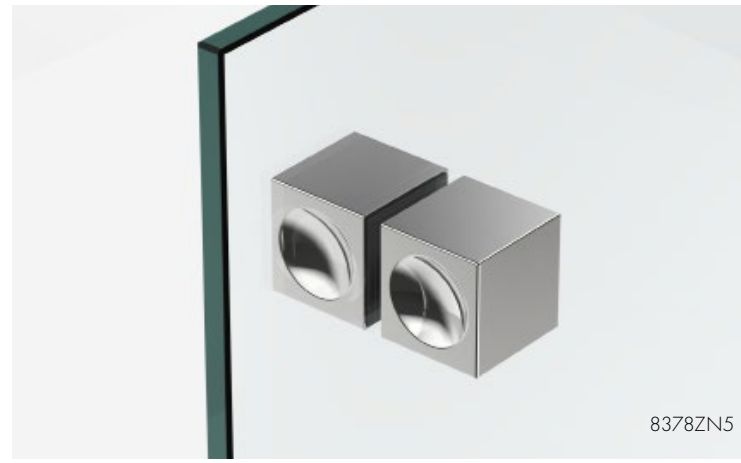

8378ZN5

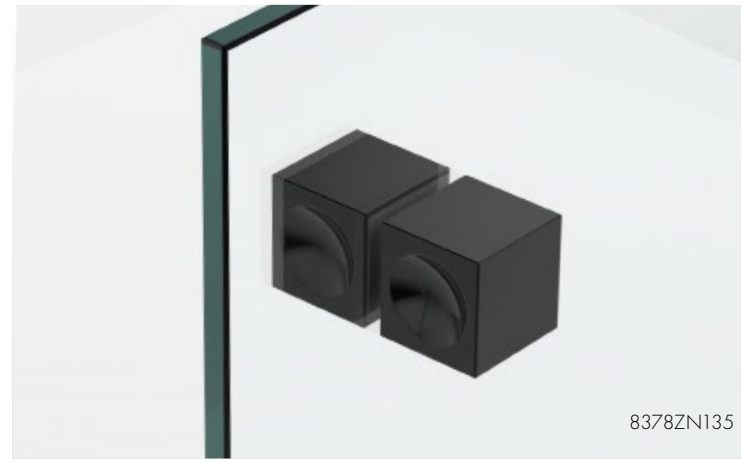

8378ZN135



8691ZNPVD39

Glastürknopf beidseitig		
Art.-Nr.		Glasdicke
8378_		6 - 13,52 mm
Oberfläche		
	ZN5	glanzverchromt
	ZN1*	mattverchromt
	ZNPVD22*	Edelstahloptik
	ZN135	tiefschwarz matt

*Artikel auf Auslauf

Griffe eckige Form

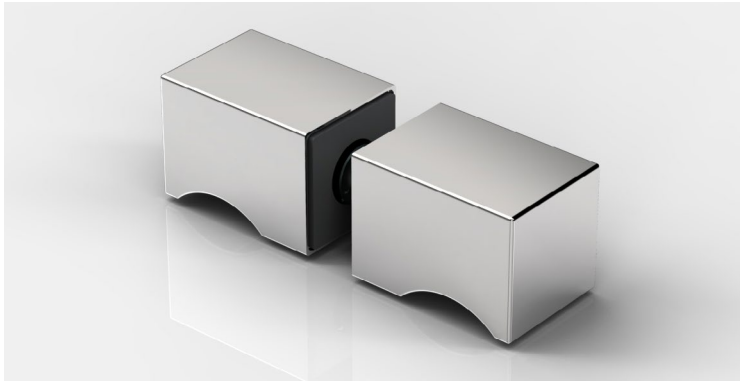

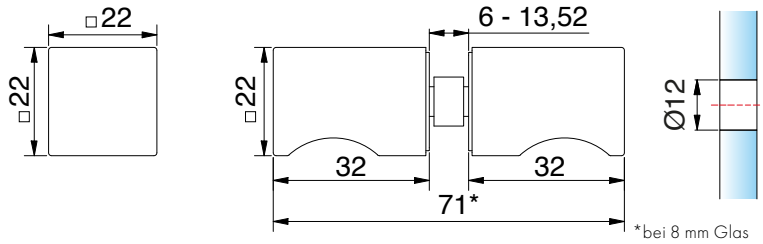



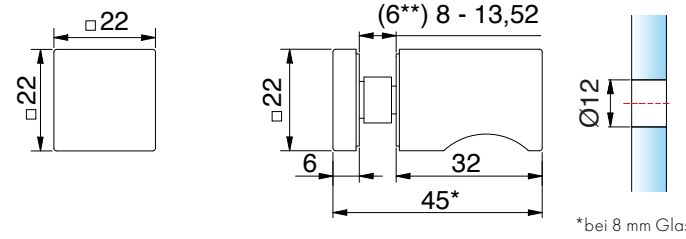

Glastürknopf beidseitig		
Art.-Nr.		Glasdicke
8691_		6-13,52 mm
Oberfläche		
	ZN5	glanzverchromt
	ZN1	mattverchromt
	ZNPVD20	Goldoptik
	ZNPVD22	Edelstahloptik
	ZN135	tiefschwarz matt
	ZNPVD39	Goldbronze gebürstet
	ZNPVD40	Goldoptik gebürstet
	ZNPVD41	Kupferoptik gebürstet
	ZNPVD42	Graphitmetall-Optik gebürstet

Glastürknopf einseitig		
Art.-Nr.		Glasdicke
8692_		(6**) 8-13,52 mm
Oberfläche		
	ZN5	glanzverchromt
	ZN1	mattverchromt
	ZNPVD20	Goldoptik
	ZNPVD22	Edelstahloptik
	ZN135	tiefschwarz matt
	ZNPVD39	Goldbronze gebürstet
	ZNPVD40	Goldoptik gebürstet
	ZNPVD41	Kupferoptik gebürstet
	ZNPVD42	Graphitmetall-Optik gebürstet

**HZ Einlage Artikel-Nr. 8274-4HZ ersetzt bei Anwendung von ESG-6 HZ Einlage Artikel-Nr. 8274-2HZ. HZ Einlage 8274-4HZ muss bei ESG-6 seperat bestellt werden.

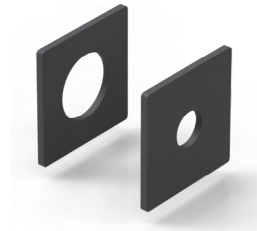

Art-Nr.	Artikelbezeichnung
8274-4HZ	HZ Einlage für 6mm Glas (eckig)

Griffe eckige Form





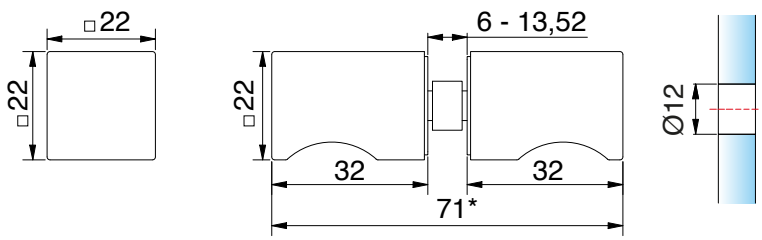

*bei 8 mm Glas

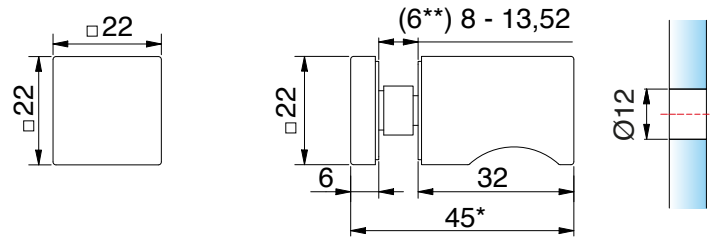

*bei 8 mm Glas

Glastürknopf beidseitig		
Art.-Nr.		Glasdicke
8691_-M1		6-13,52 mm
Oberfläche		
	ZN5	glanzverchromt
	ZN135	tiefschwarz matt

Glastürknopf einseitig		
Art.-Nr.		Glasdicke
8692_-M1		(6**) 8-13,52 mm
Oberfläche		
	ZN5	glanzverchromt
	ZN135	tiefschwarz matt

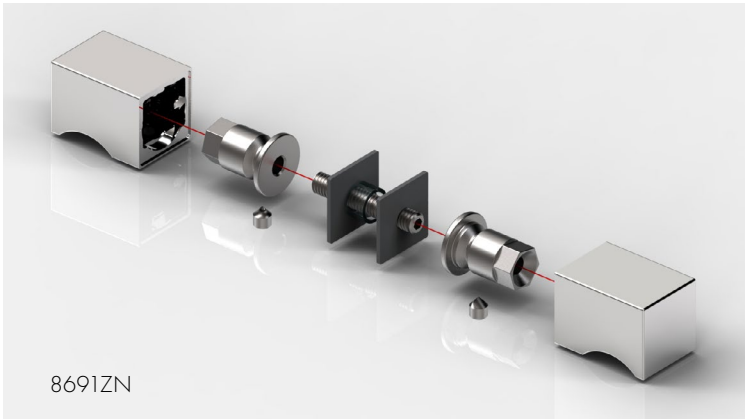

8691ZN

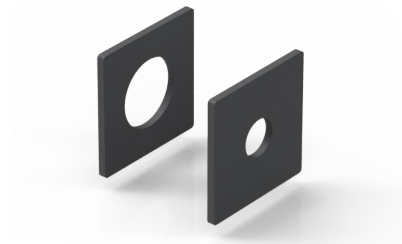

Art-Nr.	Artikelbezeichnung
8274-4HZ	HZ Einlage für 6mm Glas (eckig)

**HZ Einlage Artikel-Nr. 8274-4HZ ersetzt bei Anwendung von ESG-6 HZ Einlage Artikel-Nr. 8274-2HZ.
HZ Einlage 8274-4HZ muss bei ESG-6 seperat bestellt werden

Griffe eckige Form, einseitig flächenbündig





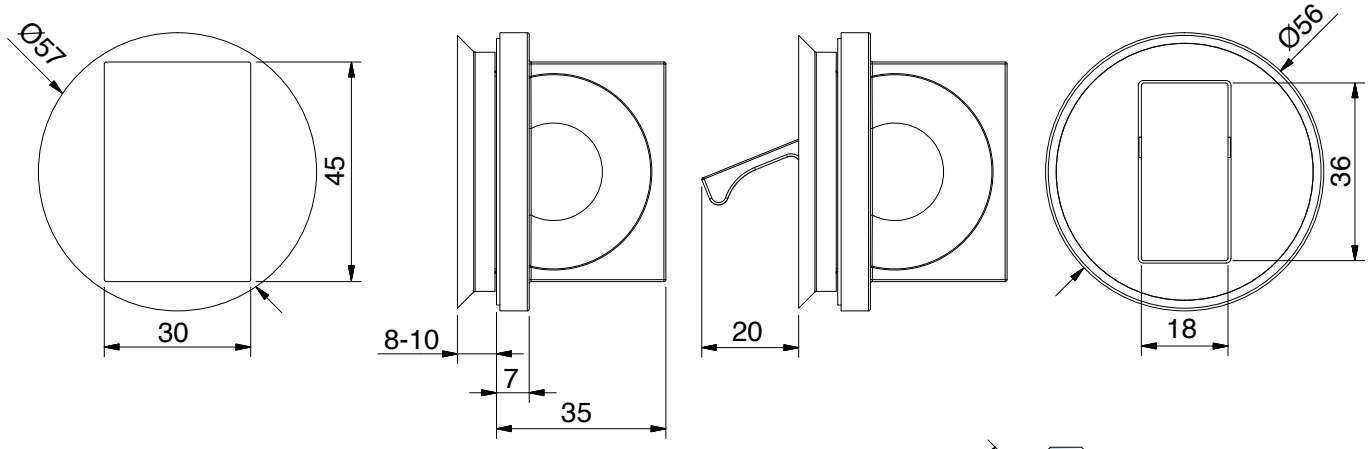

Glastürgriff flächenbündig, mit Griffklappe		
Art.-Nr.		Glasdicke
8379__		6-13,52 mm
Oberfläche		
	ZN5	glanzverchromt
	ZN1*	mattverchromt
	ZNPVD22	Edelstahloptik
	ZNPVD35*	schwarz matt
	ZN134	weiß matt
	ZN135	tiefschwarz matt
	ZNPVD39	Goldbronze gebürstet
	ZNPVD40	Goldoptik gebürstet
	ZNPVD41	Kupferoptik gebürstet
	ZNPVD42	Graphitmetall-Optik gebürstet



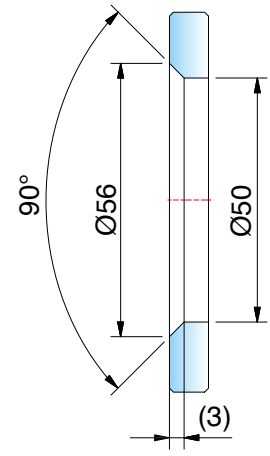

*Artikel auf Auslauf

Griffe für Schiebetüren



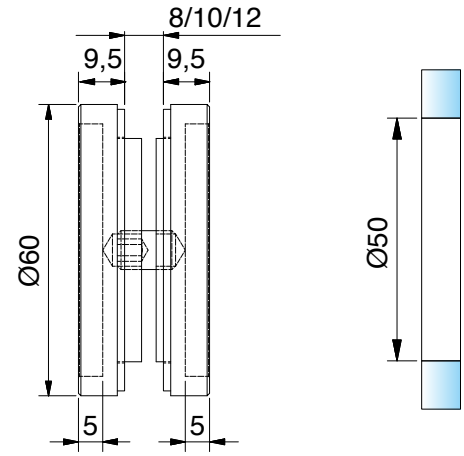

Muschelgriff geschlossen, Ø 60 mm, 9,5 mm auftragend

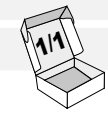

Art.-Nr.	Glasdicke
8514__	8-12 mm

Oberfläche	
MS7	glanzverchromt
VA	Edelstahl
VA135	tiefschwarz matt

Griffe für Schiebetüren



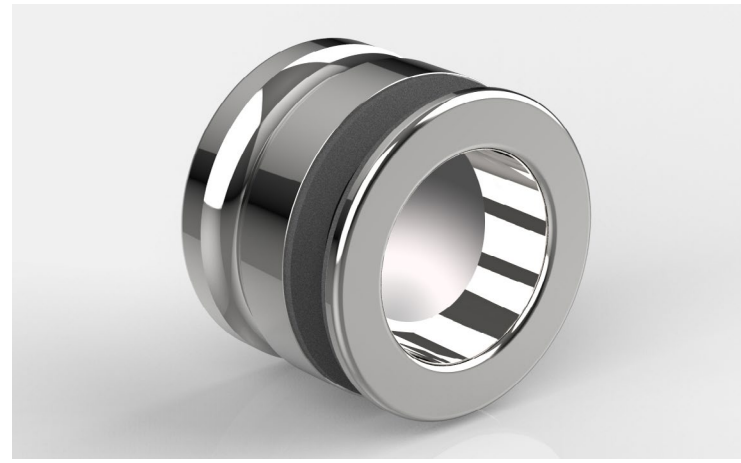

Innenseite mit Griffmulde

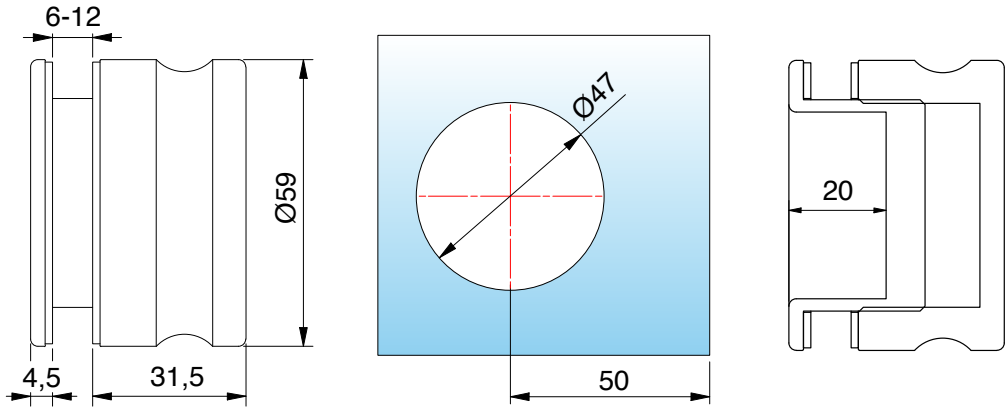

Griff beidseitig, zum Schrauben	
Art.-Nr.	Glasdicke
8822VA-MGE	6-12 mm
Oberfläche	
VA Edelstahl	

Griffe für Schiebetüren



Griffe für Schiebetüren



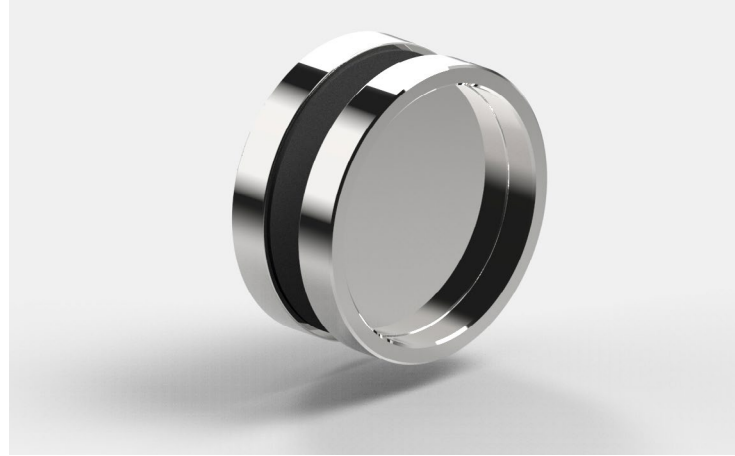

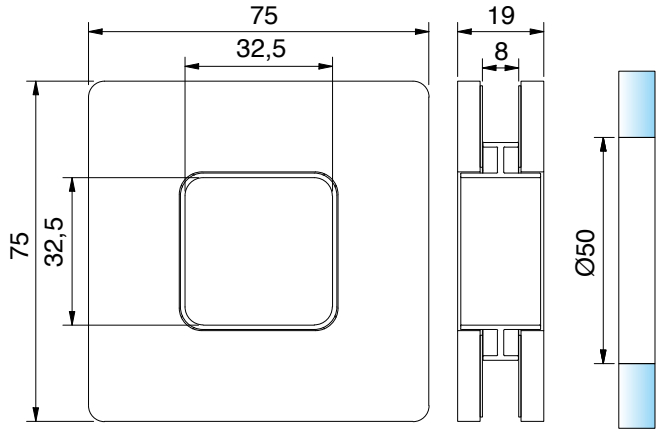

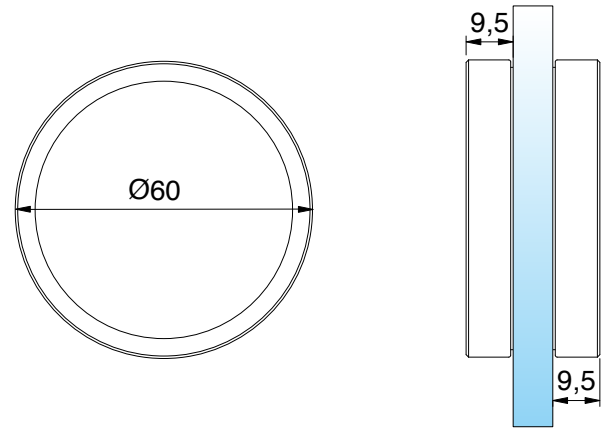

Muschelgriff offen, selbstklebend, Glasbohrung Ø 50 mm, 5,5 mm auftragend

Art.-Nr.	Glasdicke
8371__	8 mm

Oberfläche		
	MS7	glanzverchromt
	MS10	mattverchromt
	MSPVD22	Edelstahloptik
	MSPVD35	schwarz matt

Muchelgriff, selbstklebend, 9,5 mm auftragend, ohne Glasbearbeitung

Art.-Nr.	Glasdicke
8822__-MG	6-13,52 mm

Oberfläche		
	MS7	glanzverchromt
	E6EV1	Alu-Optik
	MSPVD35	schwarz matt
	VA	Edelstahl

Hinweis:
Beschichtungen der Gläser in Kombination mit Klebegriffen sind nicht zulässig. Vor dem Aufkleben müssen die Gläser mit einem rückstandsfreien Entfettungsmittel (kein Spiritus) gereinigt werden. Die Griffe nach dem Aufkleben fest andrücken (mindestens 20 Minuten), z.B. mit einer Zwinge.

Griffe für Schiebetüren

MADE IN GERMANY

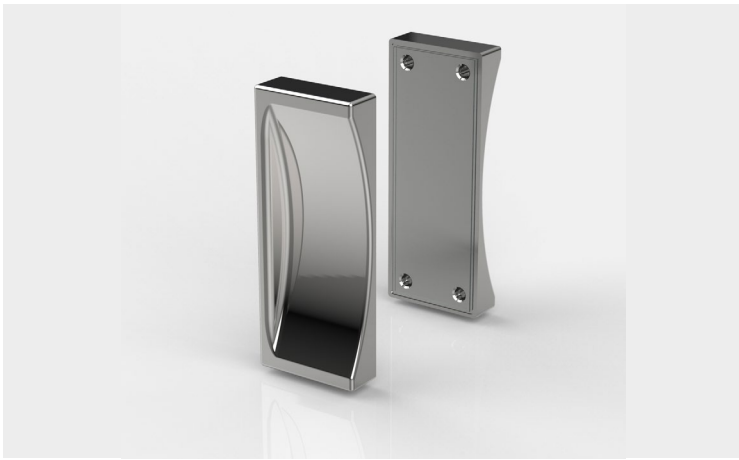



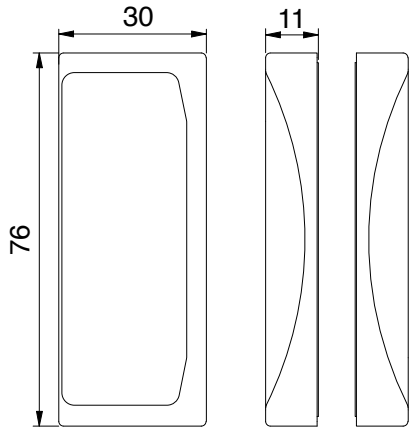

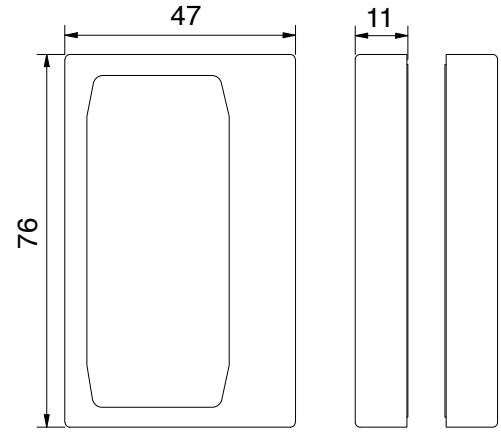

Glastürgriff beidseitig, selbstklebend		
Art.-Nr.		Glasdicke
8822__-MGH		6-13,52 mm
Oberfläche		
	ZN5	glanzverchromt
	ZN1*	mattverchromt
	ZNPVD20*	Goldoptik
	ZNPVD22*	Edelstahloptik
	ZN135	tiefschwarz matt

Glastürgriff beidseitig, selbstklebend		
Art.-Nr.		Glasdicke
8822__-MGV		6-13,52 mm
Oberfläche		
	ZN5	glanzverchromt
	ZN1*	mattverchromt
	ZNPVD20*	Goldoptik
	ZNPVD22*	Edelstahloptik
	ZN135	tiefschwarz matt

*Artikel auf Auslauf

Hinweis:
Beschichtungen der Gläser in Kombination mit Klebegriffen sind nicht zulässig. Vor dem Aufkleben müssen die Gläser mit einem rückstandsfreien Entfettungsmittel (kein Spiritus) gereinigt werden. Die Griffe nach dem Aufkleben fest andrücken (mindestens 20 Minuten), z.B. mit einer Zwinge.

Griffe für Schiebetüren

MADE IN GERMANY

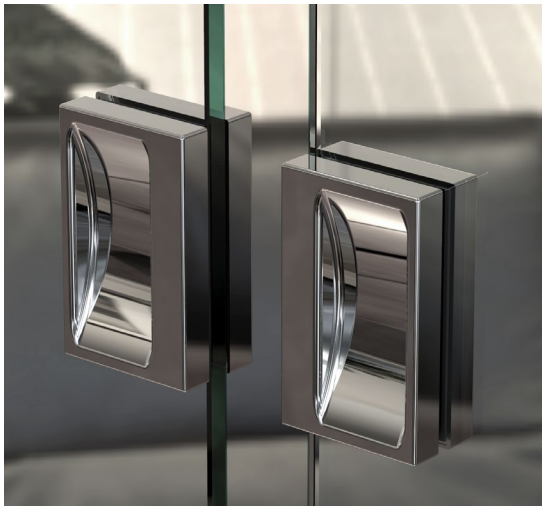

8822ZN5-MGV glanzverchromt

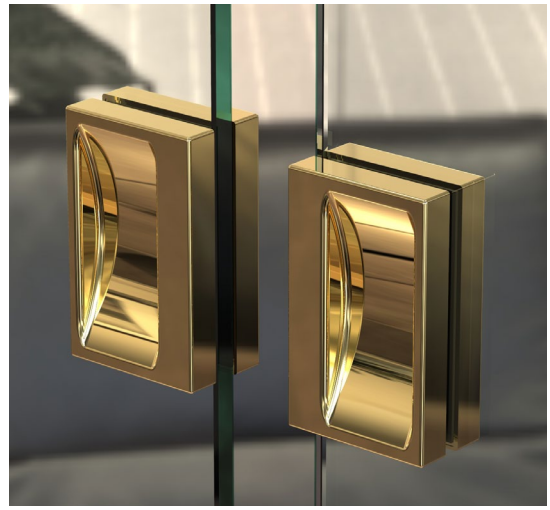

8822ZNPVD20-MGV Goldoptik

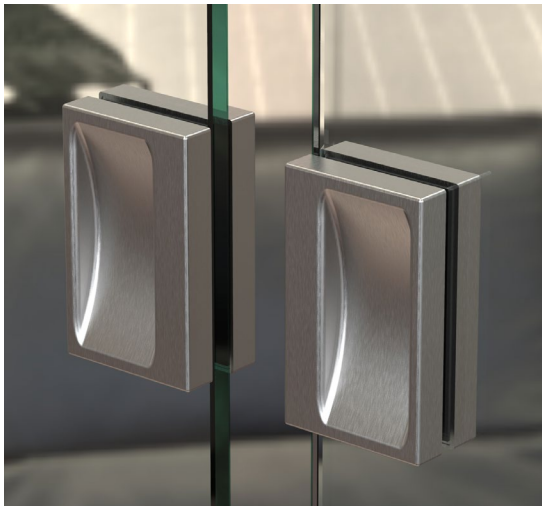

8822ZNPVD22-MGV Edelstahloptik

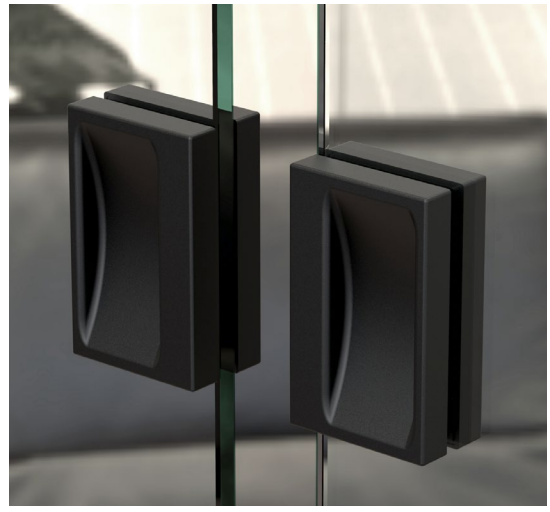

8822ZN135-MGV tiefschwarz matt

Stangengriffe für Schiebetüren

MADE IN GERMANY



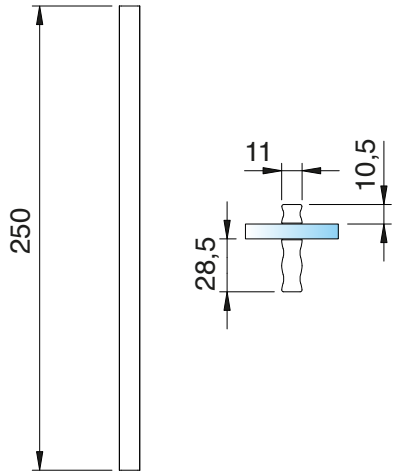

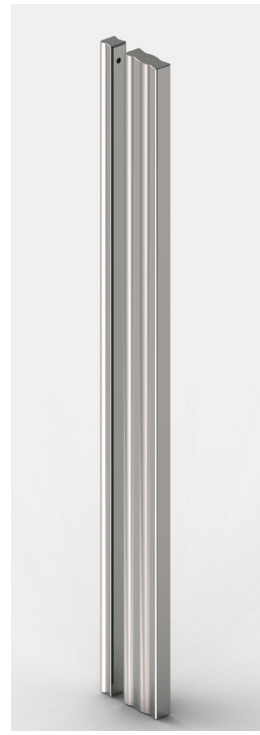

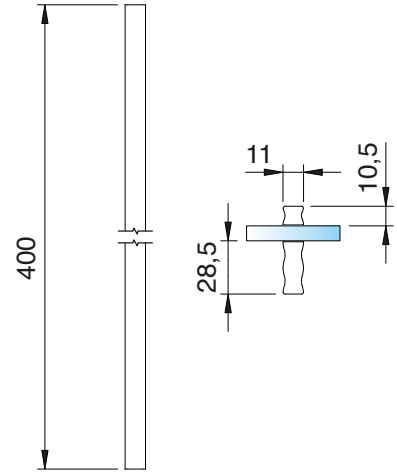

Stangengriff, selbstklebend			
Art.-Nr.		Glasdicke	
8822MS__-SG-250		6-13,52 mm	1/1
Oberfläche			
MS7	glanzverchromt		
MSPVD35	schwarz matt		

Stangengriff, selbstklebend			
Art.-Nr.		Glasdicke	
8822MS__-SG-400		6-13,52 mm	1/1
Oberfläche			
MS7	glanzverchromt		
MSPVD35	schwarz matt		

Hinweis:
Beschichtungen der Gläser in Kombination mit Klebegriffen sind nicht zulässig. Vor dem Aufkleben müssen die Gläser mit einem rückstandsfreien Entfettungsmittel (kein Spiritus) gereinigt werden. Die Griffe nach dem Aufkleben fest andrücken (mindestens 20 Minuten), z.B. mit einer Zwinge.

Stangengriffe

MADE IN GERMANY



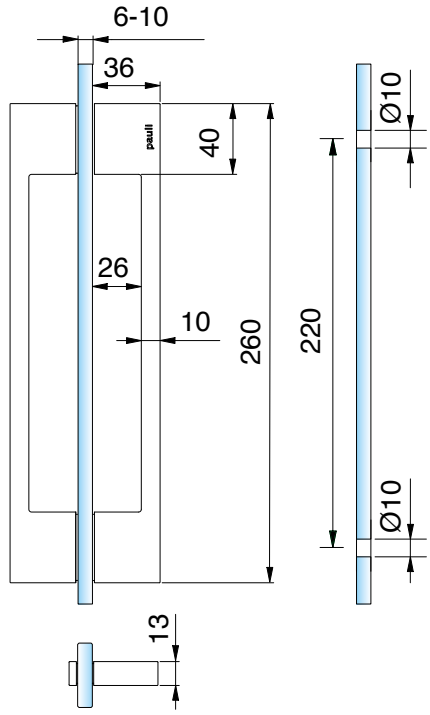

Glastürgriff beidseitig

Art.-Nr.	Glasdicke
8277_	6-10 mm

1/1

Oberfläche		
	ZN5	glanzverchromt
	ZN5-A	glanzverchromt
	ZN1	mattverchromt
	ZN1-A*	mattverchromt
	ZN10*	glanzvernickelt
	ZNPVD20	Goldoptik
	ZNPVD22	Edelstahloptik
	ZNPVD22-A*	Edelstahloptik
	ZNPVD35-A*	schwarz matt
	ZN134	weiß matt
	ZN135	tiefschwarz matt
	ZN135-A	tiefschwarz matt
	ZNPVD39	Goldbronze gebürstet
	ZNPVD40	Goldoptik gebürstet
	ZNPVD41	Kupferoptik gebürstet
	ZNPVD42	Graphitmetall-Optik gebürstet .



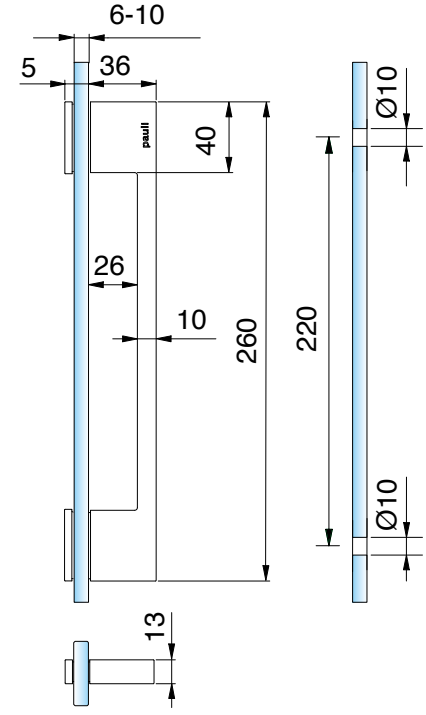

Glastürgriff einseitig

Art.-Nr.	Glasdicke
8276_	6-10 mm

1/1

Oberfläche		
	ZN5	glanzverchromt
	ZN5-A*	glanzverchromt
	ZN1*	mattverchromt
	ZNPVD22	Edelstahloptik

A = ohne Logo
*Artikel auf Auslauf

ZUBEHÖR

Stangengriffe

MADE IN GERMANY



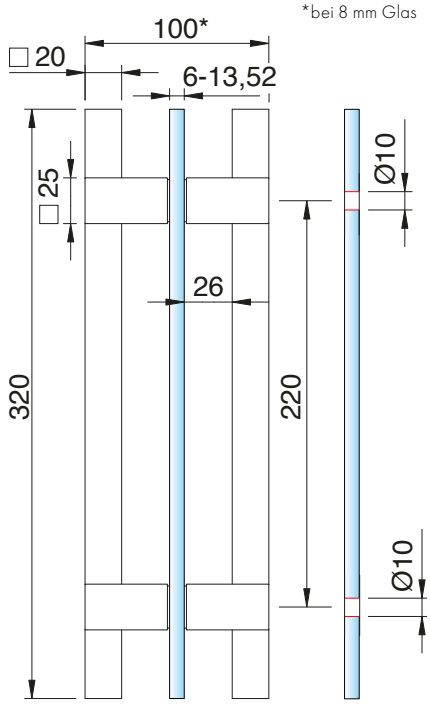

Glastürgriff beidseitig, Länge: 320 mm

Art.-Nr.	Glasdicke
8370__-320	6-13,52 mm

Oberfläche

	Halter (ZN)	Stange (Aluminium)
ZN5	glanzverchromt	Aluminium glanzverchromt
ZN1*	mattverchromt	Aluminium Alu-Optik eloxiert
ZNPVD22	Edelstahloptik	Aluminium Edelstahloptik eloxiert
ZN135	tiefschwarz matt	Aluminium schwarz eloxiert

*Artikel auf Auslauf

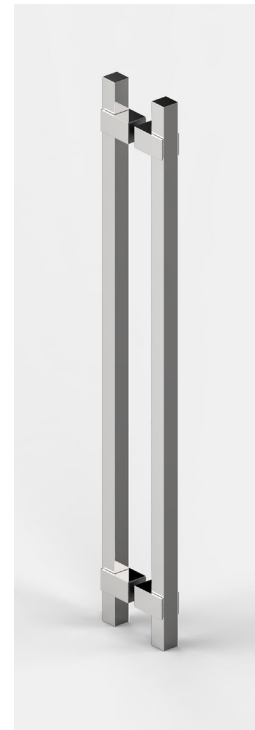

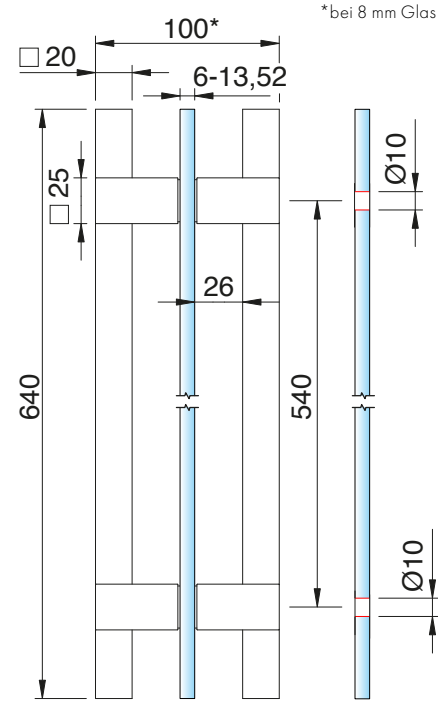

Glastürgriff beidseitig, Länge: 640 mm

Art.-Nr.	Glasdicke
8370__-640	6-13,52 mm

Oberfläche

	Halter (ZN)	Stange (Aluminium)
ZN1*	mattverchromt	Aluminium Alu-Optik eloxiert
ZNPVD22	Edelstahloptik	Aluminium Edelstahloptik eloxiert
ZN135	tiefschwarz matt	Aluminium schwarz eloxiert

Stangengriffe

MADE IN GERMANY





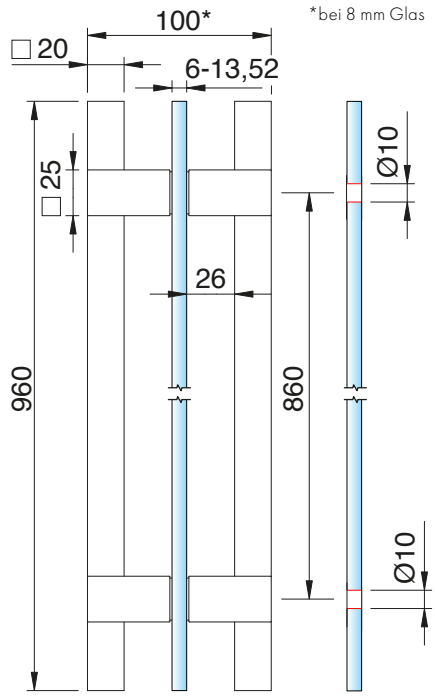





Glastürgriff beidseitig, Länge: 960 mm

Art.-Nr.	Glasdicke
8370__-960	6-13,52 mm



Oberfläche

	Halter (ZN)	Stange (Aluminium)
ZN1*	mattverchromt	Aluminium Alu-Optik eloxiert
ZNPVD22*	Edelstahloptik	Aluminium Edelstahloptik eloxiert
ZN135*	tiefschwarz matt	Aluminium schwarz eloxiert

*Artikel auf Auslauf

Saunagriffe

MADE IN GERMANY



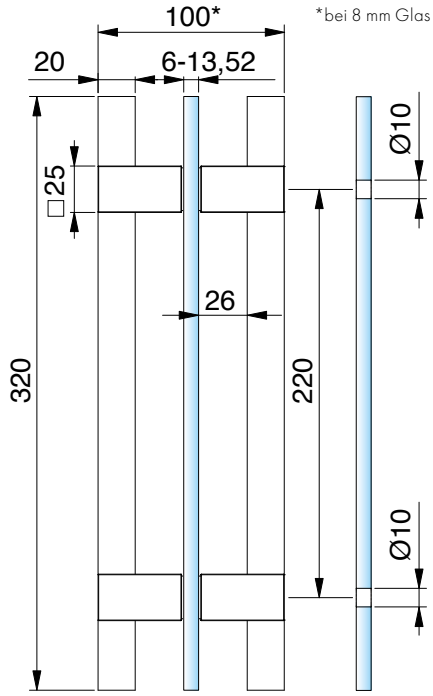



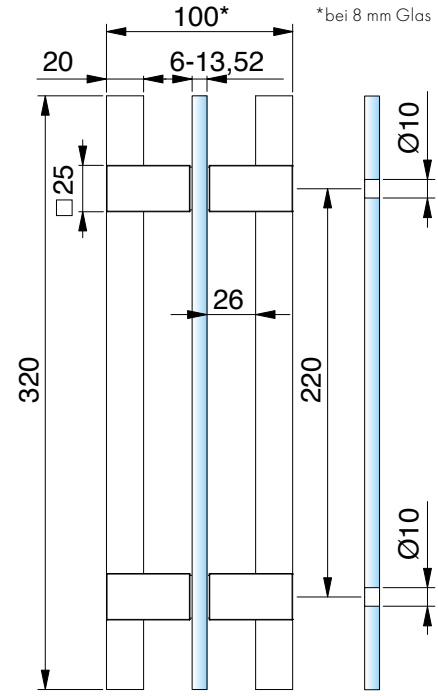

geeignet für Saunen SN

Glastürgriff für Sauna-Anwendungen, doppelseitig		
Art.-Nr.	Glasdicke	1/1
8373ZN__-HEM	6-13,52 mm	
Oberfläche		
ZN5	glanzverchromt / Holz (Hemlock)	
ZN1	mattverchromt / Holz (Hemlock)	
ZN10	glanzvernickelt / Holz (Hemlock)	
ZNPVD20	Goldoptik / Holz (Hemlock)	
ZNPVD22	Edelstahloptik / Holz (Hemlock)	
ZN135	tiefschwarz matt / Holz (Hemlock)	

Glastürgriff für Sauna-Anwendungen, doppelseitig		
Art.-Nr.	Glasdicke	1/1
8372ZN__-HEM	6-13,52 mm	
Oberfläche		
ZN5	glanzverchromt / Holz (Hemlock)	
ZNPVD22	Edelstahloptik / Holz (Hemlock)	
ZN135	tiefschwarz matt / Holz (Hemlock)	

Stangengriffe aus Edelstahl

MADE IN GERMANY



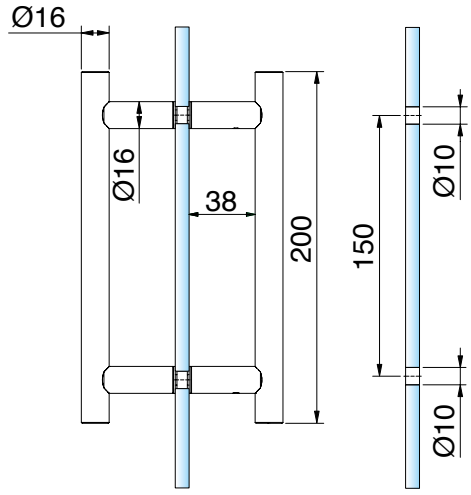

Stoßgriff beidseitig

Art.-Nr.	Glasdicke
8060__-200	6-10 mm



Oberfläche

	VA	Edelstahl
	VA1	Edelstahl poliert



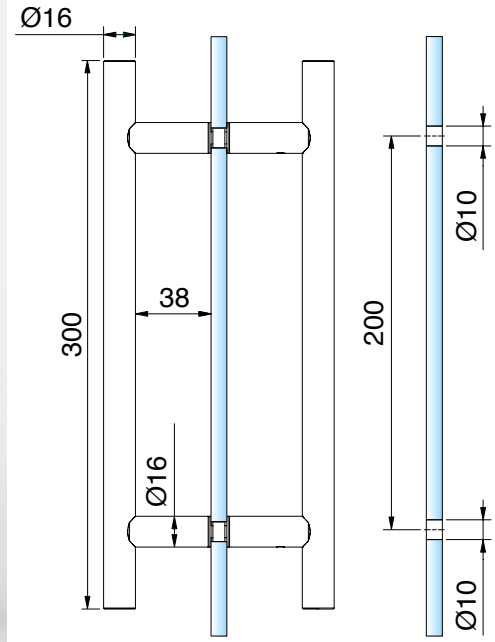

Stoßgriff beidseitig

Art.-Nr.	Glasdicke
8060__-300	6-10 mm



Oberfläche

	VA	Edelstahl
	VA1	Edelstahl poliert

Stangengriffe aus Edelstahl

MADE IN GERMANY



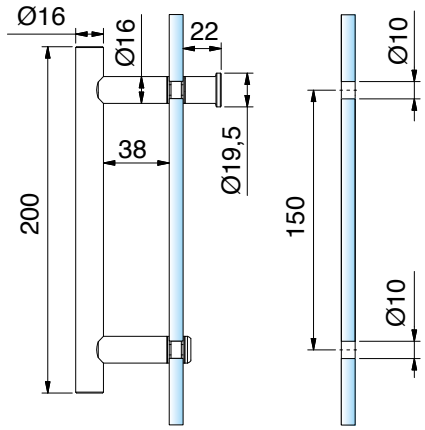

Stoßgriff einseitig erhaben, mit Griffstück

Art.-Nr.	Glasdicke
8065__-200	6-10 mm



Oberfläche

VA	Edelstahl
VA1	Edelstahl poliert



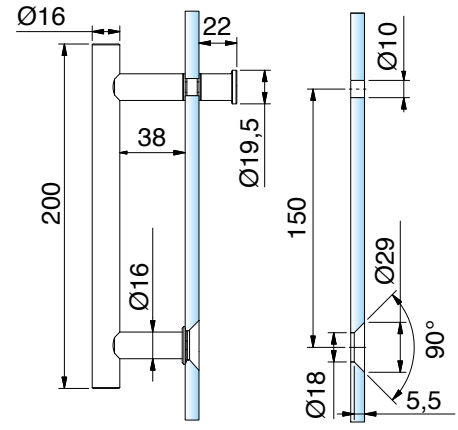

Stoßgriff einseitig flächenbündig, mit Griffstück

Art.-Nr.	Glasdicke
8066__-200	6-10 mm



Oberfläche

VA	Edelstahl
VA1	Edelstahl poliert

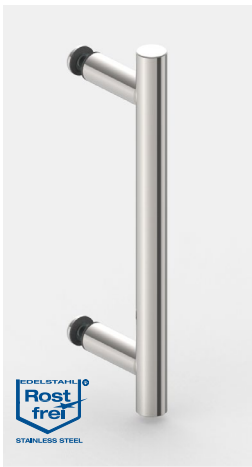

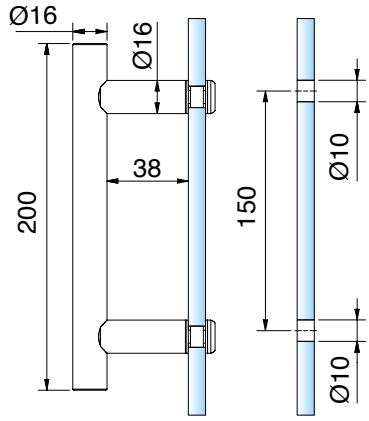

Stoßgriff einseitig erhaben

Art.-Nr.	Glasdicke
8061__-200	6-10 mm



Oberfläche

VA	Edelstahl
VA1	Edelstahl poliert

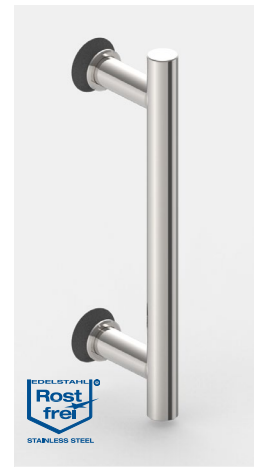

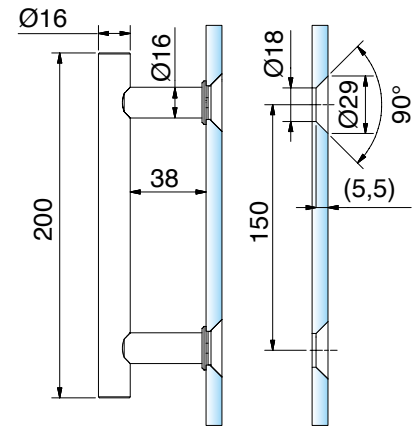

Stoßgriff einseitig flächenbündig

Art.-Nr.	Glasdicke
8062__-200	6-10 mm



Oberfläche

VA	Edelstahl
VA1	Edelstahl poliert

Stangengriffe aus Edelstahl

MADE IN GERMANY



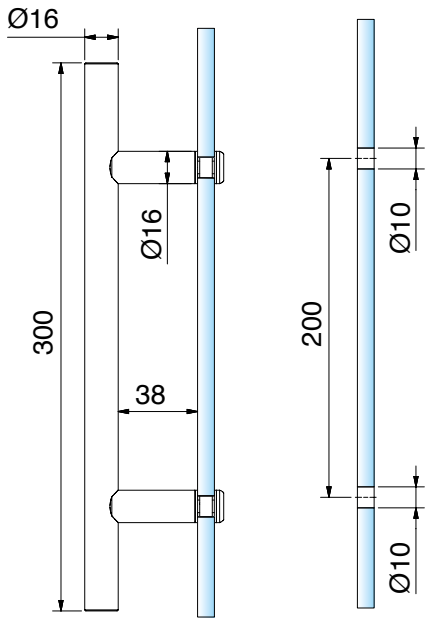

Stoßgriff einseitig erhaben

Art.-Nr.	Glasdicke
8061__-300	6-10 mm

1/1

Oberfläche

	VA	Edelstahl
	VA1	Edelstahl poliert



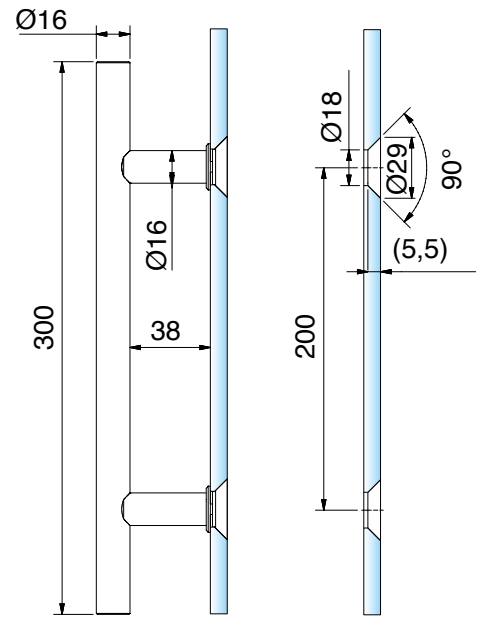

Stoßgriff einseitig flächenbündig

Art.-Nr.	Glasdicke
8062__-300	6-10 mm

1/1

Oberfläche

	VA	Edelstahl
	VA1	Edelstahl poliert

Handtuchhalter **Sets, rund**

MADE IN GERMANY



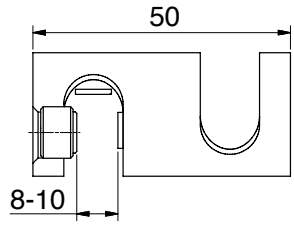

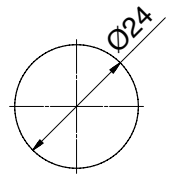

Handtuchhalter, aufsteckbar auf die Glaskante, keine Bearbeitung notwendig

Art.-Nr.	Glasdicke
8696MS	8-10 mm



Oberfläche	
MS7	glanzverchromt
MS10*	mattverchromt
MSPVD22	Edelstahloptik

*Artikel auf Auslauf





Handtuchhalter für Glas erhaben, bis 1000 mm Länge variabel

Art.-Nr.	Glasdicke
8063__-V	6-10 mm

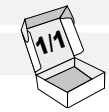

Oberfläche	
VA	Edelstahl
VA1	Edelstahl poliert

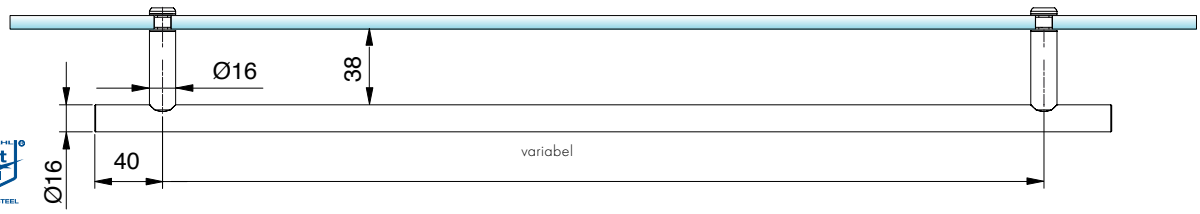

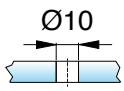

Bei Bestellung bitte Achsmaß mit angeben!
Größere Längen auf Anfrage.

Handtuchhalter - **Sets, rund**

MADE IN GERMANY



Handtuchhalter für Glas mit Gegenhülse, 1000 mm Länge		
Art.-Nr.		Glasdicke
8686ZN__-1000		8-13,52 mm
Oberfläche		
ZN5	glanzverchromt	
ZN135	tiefschwarz matt	

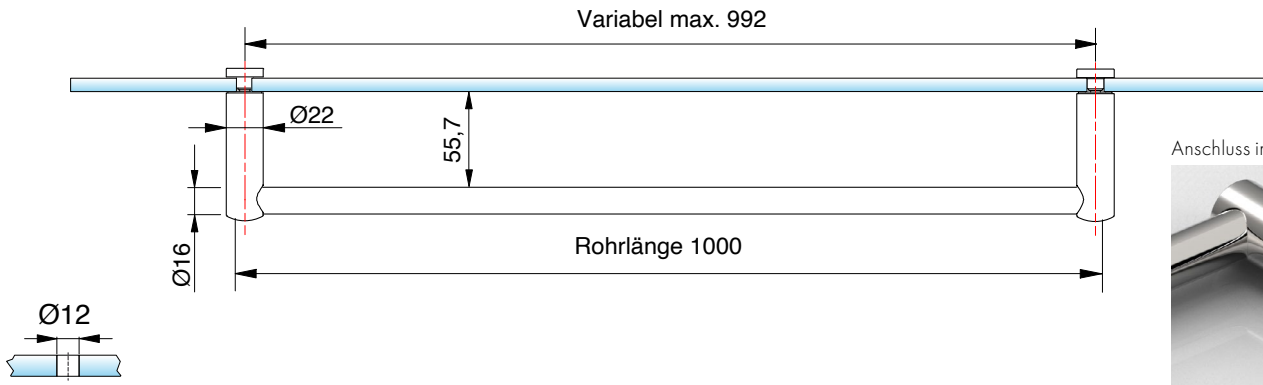

Anschluss im Detail





Handtuchhalter für Glas mit Senkhülse, bis 1000 mm Länge		
Art.-Nr.		Glasdicke
8683ZN__-1000		8-13,52 mm
Oberfläche		
ZN5	glanzverchromt	
ZN135	tiefschwarz matt	

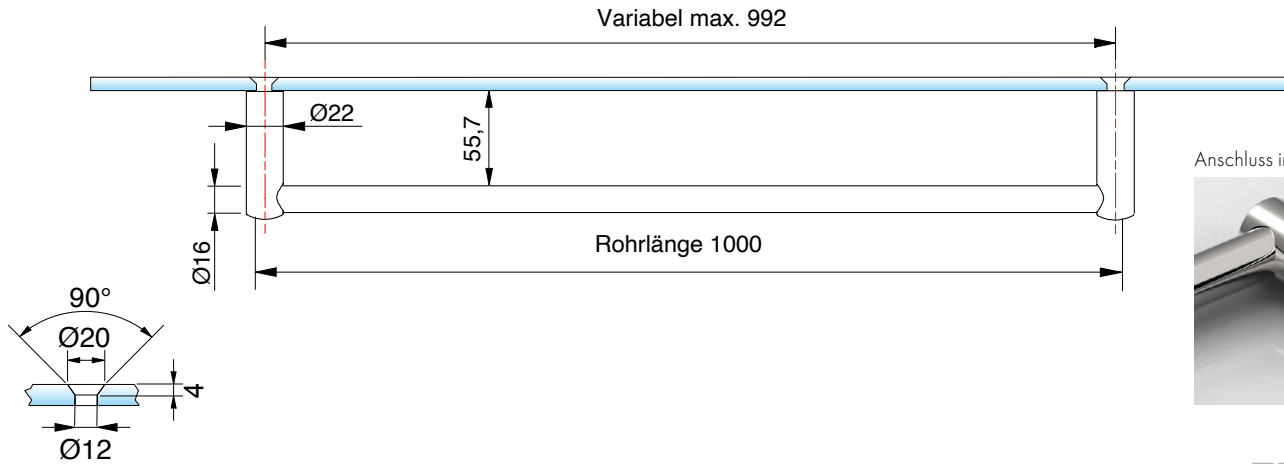

Anschluss im Detail



Handtuchhalter rund - **Rohr für Handtuchhalter 8686**

MADE IN GERMANY

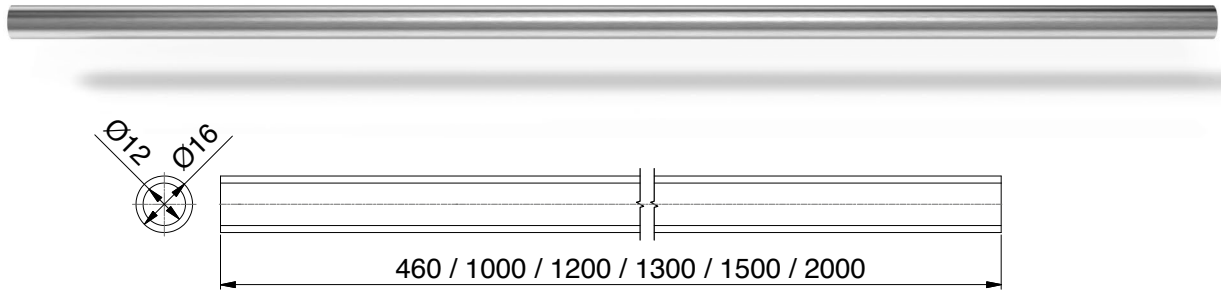

1/1

Kombinationen für Handtuchhalter 8686



	Art.-Nr.	Oberfläche	Länge
	8444-1E123-460	Edelstahloptik	460 mm
	8444-1E123-1000	Edelstahloptik	1000 mm
	8444-1E123-1500	Edelstahloptik	1500 mm
	8444-1E123-2000	Edelstahloptik	2000 mm
	8444-1E6EV5-460	Aluminium-spezialgebeizt-glanzeloxiert	460 mm
	8444-1E6EV5-1000	Aluminium-spezialgebeizt-glanzeloxiert	1000 mm
	8444-1E6EV5-1500	Aluminium-spezialgebeizt-glanzeloxiert	1500 mm
	8444-1E6EV5-2000	Aluminium-spezialgebeizt-glanzeloxiert	2000 mm
	8444-1E6EV1-1000	Alu-Optik (silberfarbig eloxiert)	1000 mm
	8444-1E6EV1-1500	Alu-Optik (silberfarbig eloxiert)	1500 mm
	8444-1E6EV1-2000	Alu-Optik (silberfarbig eloxiert)	2000 mm
	8444-1MS7-1300	glanzverchromt	1300 mm
	8444-1E6C35-1000	tiefschwarz matt	1000 mm
	8444-1E6C35-1500	tiefschwarz matt	1500 mm
	8444-1E6C35-2000	tiefschwarz matt	2000 mm
	8744-1VAPVD39-1200	Goldbronze gebürstet	1200 mm
	8744-1VAPVD40-1200	Goldoptik gebürstet	1200 mm
	8744-1VAPVD41-1200	Kupferoptik gebürstet	1200 mm
	8744-1VAPVD42-1200	Graphitmetall-Optik gebürstet	1200 mm





Art.-Nr.	Artikelbezeichnung
Z102	Schraube 5x80mm TX25 mit Dübel 8x50 für Wandbefestigung Handtuchhalter 8686/8688

1/1

Handtuchhalter rund

MADE IN GERMANY



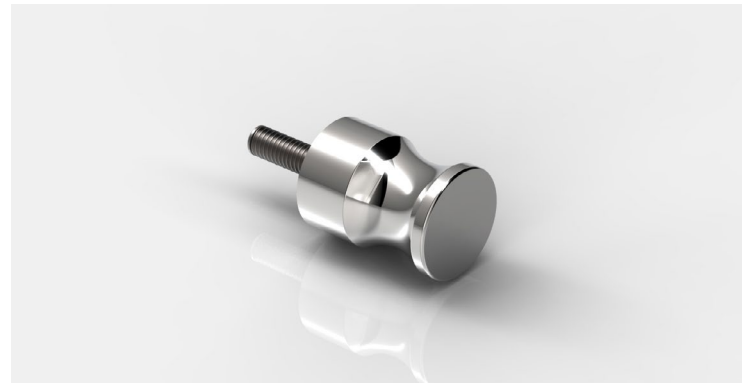

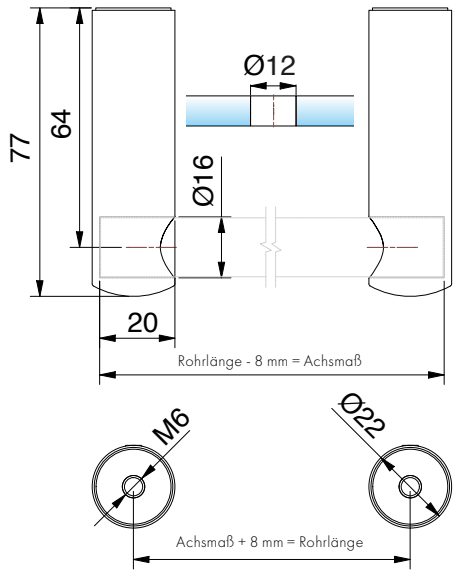

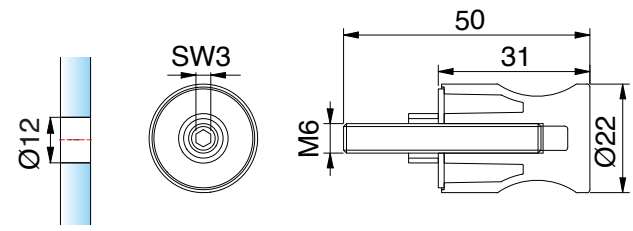



Außenteil links und rechts für Handtuchhalter – rund, mit Glasbefestigung

Art.-Nr.	Glasdicke
8686__-AT	6-13,52 mm

1/1

Oberfläche	
ZN5	glanzverchromt
ZN1*	mattverchromt
ZNPVD22	Edelstahloptik
ZN134*	weiß matt
ZN135	tiefschwarz matt

Griffstück für Handtuchhalter – rund, mit Glasbefestigung

Art.-Nr.	Glasdicke
8686__-GS	6-13,52 mm

1/1

Oberfläche	
ZN5	glanzverchromt
ZN1*	mattverchromt
ZNPVD22	Edelstahloptik
ZN134*	weiß matt
ZN135	tiefschwarz matt

*Artikel auf Auslauf

Handtuchhalter rund

MADE IN GERMANY





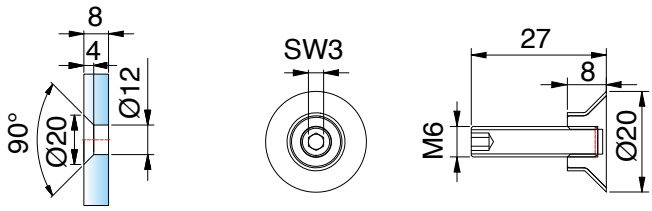

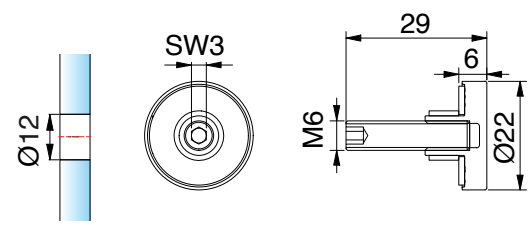



Punkthalter flächenbündig für Handtuchhalter – rund, mit Glasbefestigung

Art.-Nr.	Glasdicke
8686VA-F**	8-13,52 mm

Oberfläche

VA	Edelstahl
ZNPVD20	Goldoptik
ZNPVD35	schwarz matt



Punkthalter erhaben für Handtuchhalter – rund, mit Glasbefestigung

Art.-Nr.	Glasdicke
8686__-E	6-13,52 mm

Oberfläche

ZN5	glanzverchromt
ZN1*	mattverchromt
ZNPVD22	Edelstahloptik
ZN134*	weiß matt
ZN135	tiefschwarz matt

*Artikel auf Auslauf

**Hinweis: 8686VA-F (Edelstahl) kann mit glanzverchromt (ZN5), mattverchromt (ZN1) und Edelstahloptik (ZNPVD22) kombiniert werden.

Handtuchhalter - **Sets, eckig**

MADE IN GERMANY

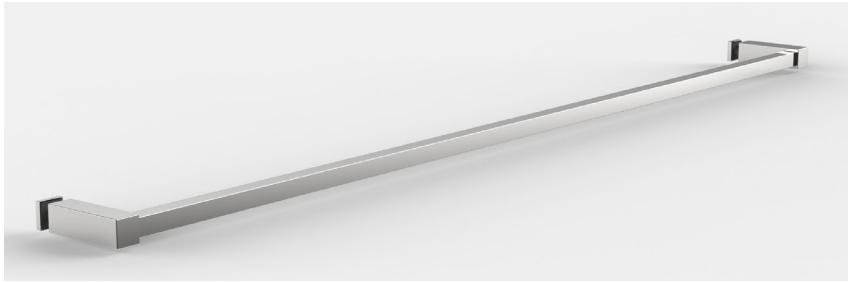

Handtuchhalter für Glas mit Gegenhülse, 1000 mm Länge

1/1

Art.-Nr.	Glasdicke
8688ZN__-1000	8-13,52 mm

Oberfläche	
ZN5	glanzverchromt
ZN135	tiefschwarz matt

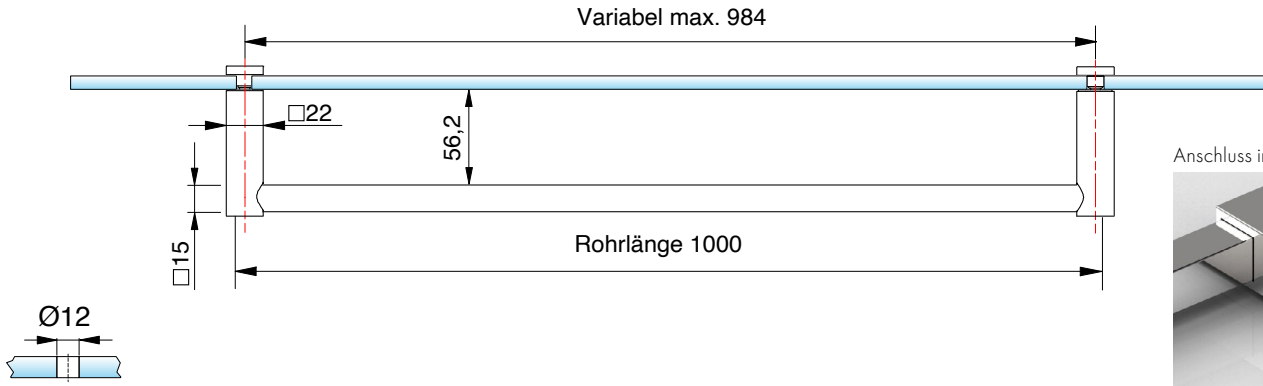

Anschluss im Detail

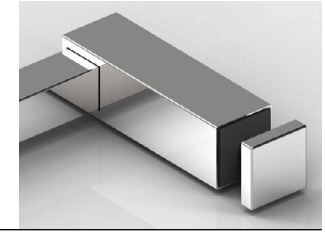

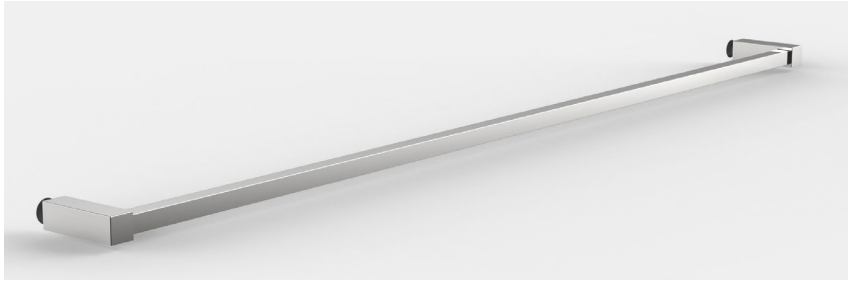

Handtuchhalter für Glas mit Senkhülse, bis 1000 mm Länge

1/1

Art.-Nr.	Glasdicke
8684ZN__-1000	8-13,52 mm

Oberfläche	
ZN5	glanzverchromt
ZN135	tiefschwarz matt

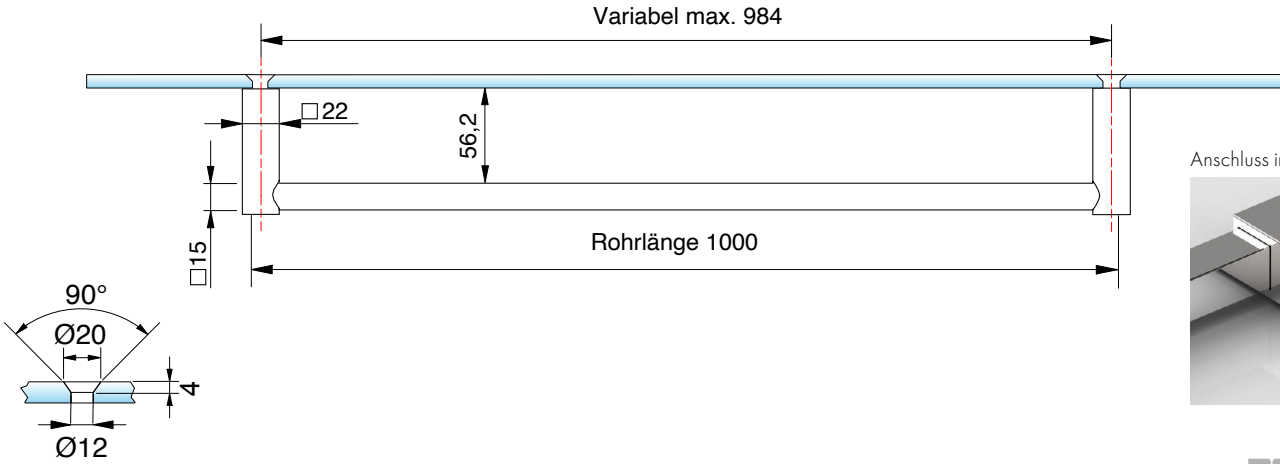

Anschluss im Detail

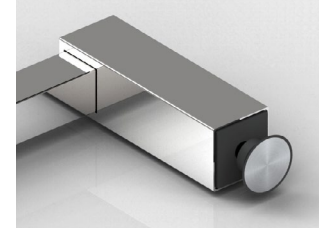

Handtuchhalter eckig - **Rohr für Handtuchhalter 8686**

MADE IN GERMANY



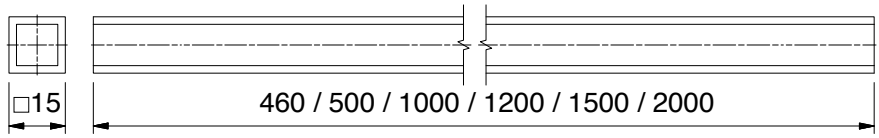

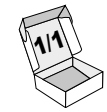

Kombinationen für Handtuchhalter 8688

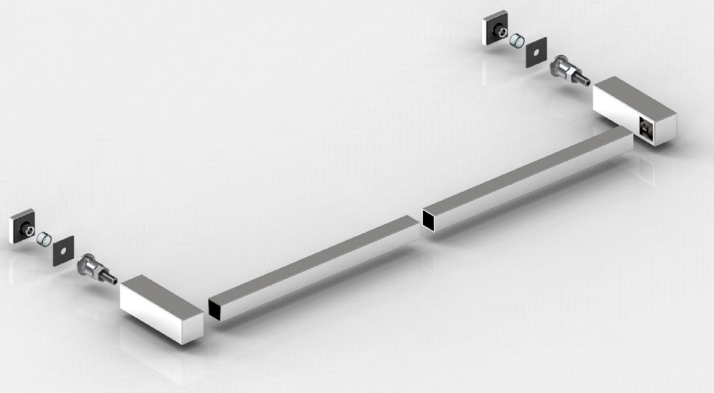

	Art.-Nr.	Oberfläche	Länge
	8688-5E6EV5-460	Aluminium-spezialgebeizt-glanzeloxiert	460 mm
	8688-5E6EV5-1000	Aluminium-spezialgebeizt-glanzeloxiert	1000 mm
	8688-5E6EV5-1500	Aluminium-spezialgebeizt-glanzeloxiert	1500 mm
	8688-5E6EV5-2000	Aluminium-spezialgebeizt-glanzeloxiert	2000 mm
	8688-5E6EV1-1000	Alu-Optik (silberfarbig eloxiert)	1000 mm
	8688-5E6EV1-1500	Alu-Optik (silberfarbig eloxiert)	1500 mm
	8688-5E6EV1-2000	Alu-Optik (silberfarbig eloxiert)	2000 mm
	8688-5MS7-1300	glanzverchromt	1300 mm
	8688-5MSPVD20-500	Goldoptik	500 mm
	8688-5MSPVD20-1000	Goldoptik	1000 mm
	8688-5MS5-500	glanzvernickelt	500 mm
	8688-5MS5-1000	glanzvernickelt	1000 mm
	8688-5E123-460	Edelstahloptik	460 mm
	8688-5E123-1000	Edelstahloptik	1000 mm
	8688-5E123-1500	Edelstahloptik	1500 mm
	8688-5E123-2000	Edelstahloptik	2000 mm
	8688-5E6C35-1000	tiefschwarz matt	1000 mm
	8688-5E6C35-1500	tiefschwarz matt	1500 mm
	8688-5E6C35-2000	tiefschwarz matt	2000 mm
	8688-5AL134-1500	weiß matt	1500 mm
	8688-5VAPVD39-1200	Goldbronze gebürstet	1200 mm
	8688-5VAPVD40-1200	Goldoptik gebürstet	1200 mm
	8688-5VAPVD41-1200	Kupferoptik gebürstet	1200 mm
	8688-5VAPVD42-1200	Graphitmetall-Optik gebürstet	1200 mm



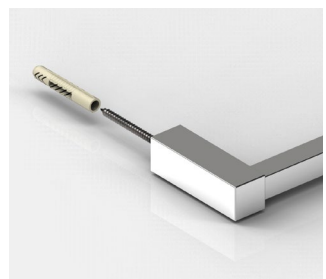

Art.-Nr.	Artikelbezeichnung
Z102	Schraube 5x80mm TX25 mit Dübel 8x50 für Wandbefestigung Handtuchhalter 8686/8688



Handtuchhalter eckig

MADE IN GERMANY



Handtuchhalter eckig

MADE IN GERMANY

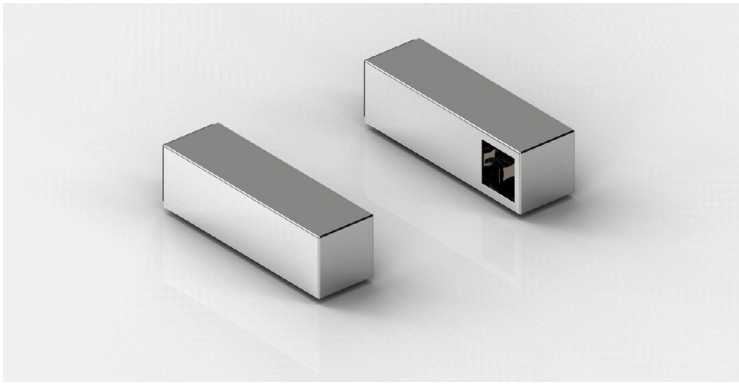



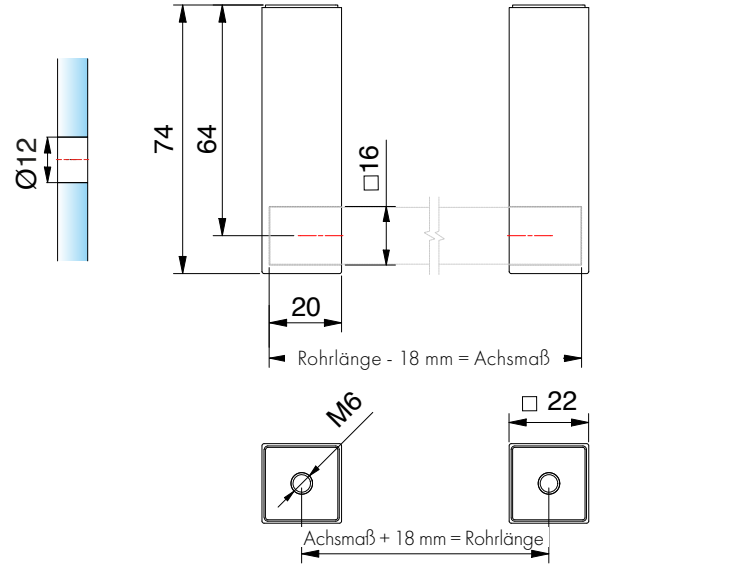

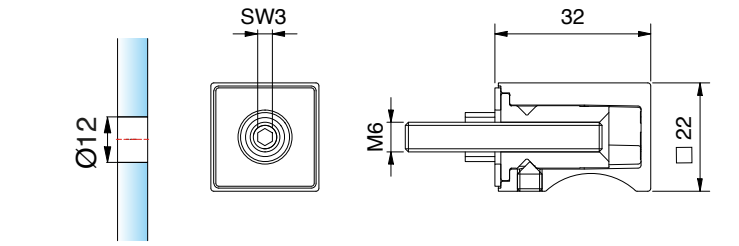

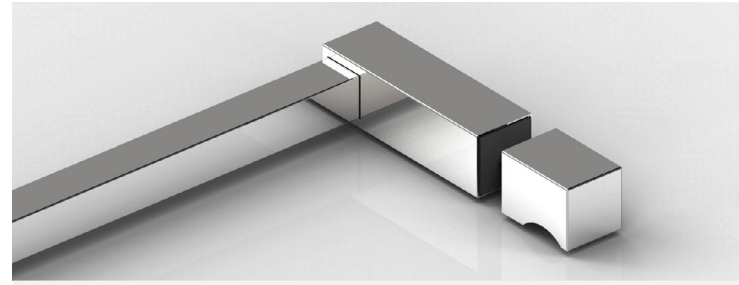

Außenteil links und rechts für Handtuchhalter – eckig, mit Glasbefestigung

Art.-Nr.		Glasdicke
8688__-AT		6 - 13,52 mm
Oberfläche		
	ZN5	glanzverchromt
	ZN1	mattverchromt
	ZNPVD20	Goldoptik
	ZNPVD22	Edelstahloptik
	ZN135	tiefschwarz matt
	ZN134	weiß matt
	ZNPVD39	Goldbronze gebürstet
	ZNPVD40	Goldoptik gebürstet
	ZNPVD41	Kupferoptik gebürstet
	ZNPVD42	Graphitmetall-Optik gebürstet



Griffstück für Handtuchhalter – eckig, mit Glasbefestigung

Art.-Nr.		Glasdicke
8688__-GS		6 - 13,52 mm
Oberfläche		
	ZN5	glanzverchromt
	ZN1	mattverchromt
	ZNPVD20	Goldoptik
	ZNPVD22	Edelstahloptik
	ZN135	tiefschwarz matt
	ZN134	weiß matt
	ZNPVD39	Goldbronze gebürstet
	ZNPVD40	Goldoptik gebürstet
	ZNPVD41	Kupferoptik gebürstet
	ZNPVD42	Graphitmetall-Optik gebürstet

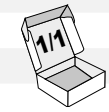

Handtuchhalter eckig/rund

MADE IN GERMANY

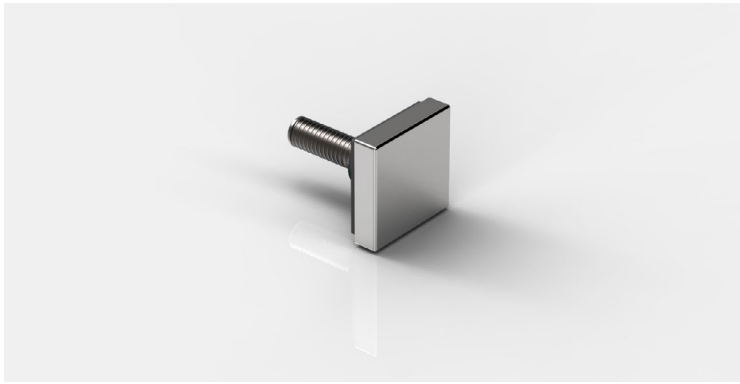



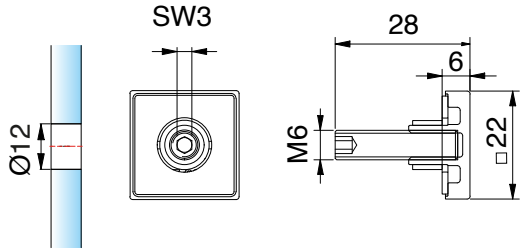

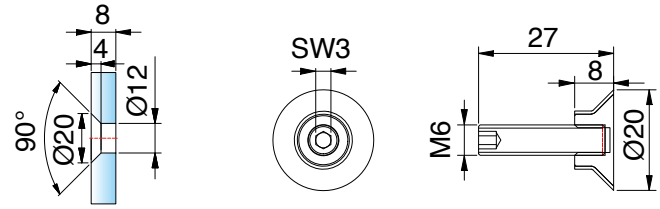

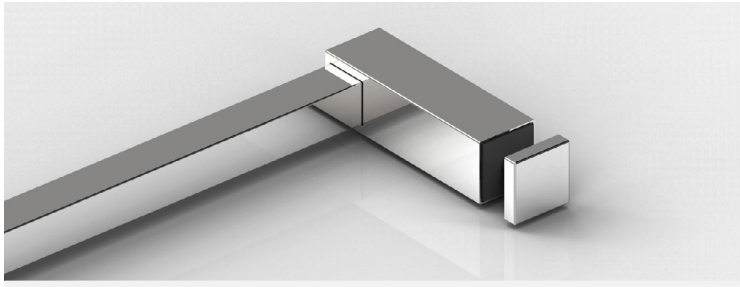

Punkthalter erhaben für Handtuchhalter – eckig, mit Glasbefestigung

Art.-Nr.	Glasdicke
8688__-E	6 - 13,52 mm

Oberfläche	
ZN5	glanzverchromt
ZN1	mattverchromt
ZNPVD20	Goldoptik
ZNPVD22	Edelstahloptik
ZN135	tiefschwarz matt
ZN134	weiß matt
ZNPVD39	Goldbronze gebürstet
ZNPVD40	Goldoptik gebürstet
ZNPVD41	Kupferoptik gebürstet
ZNPVD42	Graphitmetall-Optik gebürstet

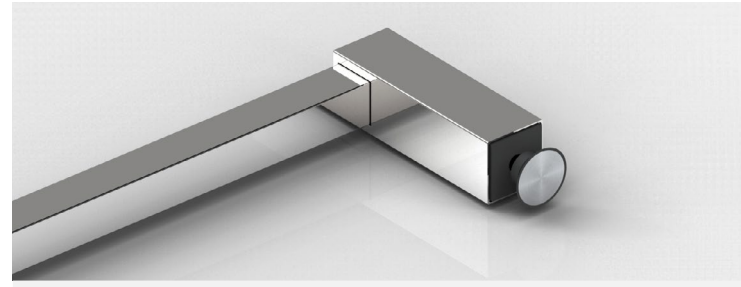

Punkthalter flächenbündig für Handtuchhalter – eckig, mit Glasbefestigung

Art.-Nr.	Glasdicke
8686__-F*	8 - 13,52 mm

Oberfläche	
VA	Edelstahl
PVD20	Goldoptik
PVD35	schwarz matt

***Hinweis:** 8686VA-F (Edelstahl) kann mit glanzverchromt (ZN5), mattverchromt (ZN1) und Edelstahloptik (ZNPVD22) kombiniert werden.

Handtuchhalter eckig

MADE IN GERMANY



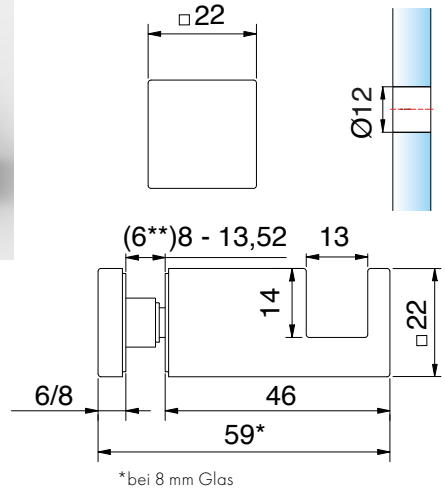

*bei 8 mm Glas



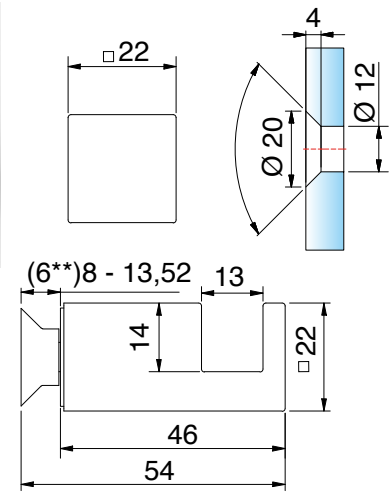

Handtuchhalter, erhaben, Verschraubung oben (GO) / unten (GU)

Art.-Nr.	Glasdicke
8376__-GU	(6**)8 - 13,52 mm

Oberfläche

	ZN5	glanzverchromt
	ZNPVD20*	Goldoptik
	ZNPVD22*	Edelstahloptik
	ZN135	tiefschwarz matt

Handtuchhalter, flächenbündig, Verschraubung oben (FO) / unten (FU)

Art.-Nr.	Glasdicke
8376__-FU	8 - 13,52 mm

Oberfläche

	ZN5	glanzverchromt
	ZNPVD20*	Goldoptik
	ZNPVD22*	Edelstahloptik
	ZN135	tiefschwarz matt

*Artikel auf Auslauf
**HZ Einlage Artikel-Nr. 8274-4HZ ersetzt bei Anwendung von ESG-6 HZ Einlage Artikel-Nr. 8274-2HZ. HZ Einlage 8274-4HZ muss bei ESG-6 seperat bestellt werden.

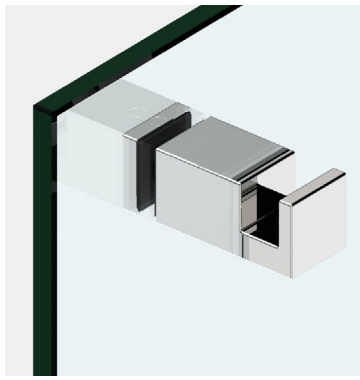

Je nach Einbauhöhe des Handtuchhalter können Sie die Veschraubung oben oder unten wählen.

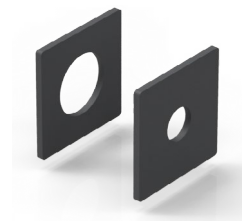

Art-Nr.	Artikelbezeichnung
8274-4HZ	HZ Einlage für 6mm Glas (eckig)

Handtuchhalter eckig

MADE IN GERMANY

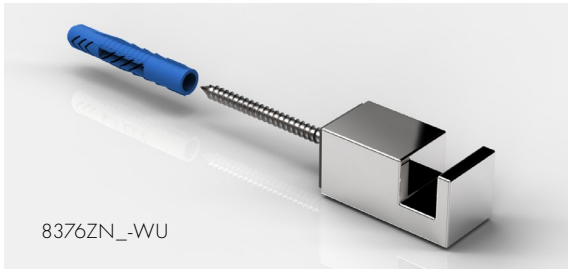

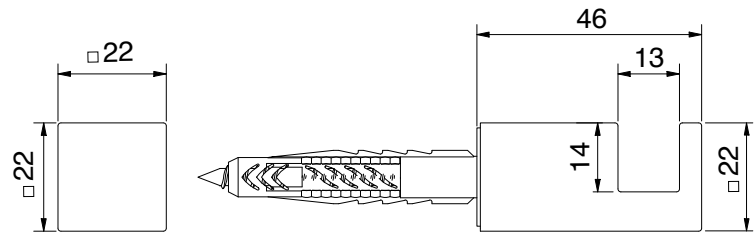

Handtuchhalter, Wandbefestigung, Verschraubung oben (WO) / unten (WU)

Art.-Nr.



8376__-WU

Oberfläche

	ZN5	glanzverchromt
	ZNPVD20*	Goldoptik
	ZNPVD22*	Edelstahloptik
	ZN135	tiefschwarz matt

*Artikel auf Auslauf



Je nach Einbauhöhe des Handtuchhalter können Sie die Veschraubung oben oder unten wählen.

Stabilisationsstangen - **Sets, eckig**

MADE IN GERMANY

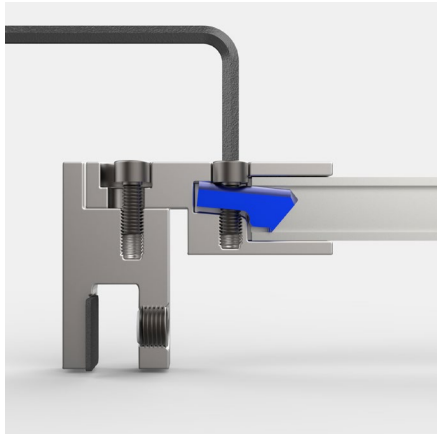

Die kürzbaren Stabilisationsstangen-Systeme wurden von Grund auf neu entwickelt, und bieten durch die neue Klemmtechnik mehr Stabilität und eine einfachere Montage.

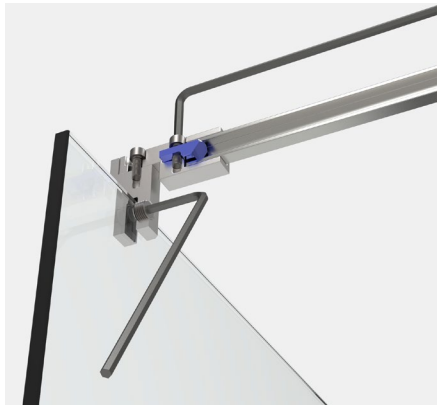

Klemmtechnik

Der innenliegenden Niederhalter wird mittels Innensechskant-Schraube auf das Rohr gedrückt.

vereinfachte Montage

Alle Schrauben an den Einzelhaltern, sowie der Komplettstangen können mit **einem** Innensechskant-Schlüssel befestigt werden.

WICHTIG

Für die **Stabilität der Dusche** empfehlen wir die kürzbare runde oder eckige Stabilisationsstange **nicht länger als 1200 mm auszuführen**. Eine Dusche mit Relingsystem erreicht **ab ca. 1000 mm** Größe nicht die **Stabilität** wie eine Duschabtrennung **mit Stabilisationsstange und T-Stück.**

Bitte bei der Planung berücksichtigen!



Stabilisationsstangen - **Sets, eckig**

MADE IN GERMANY

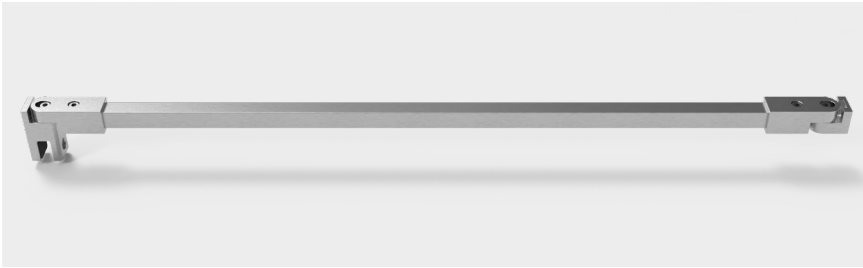

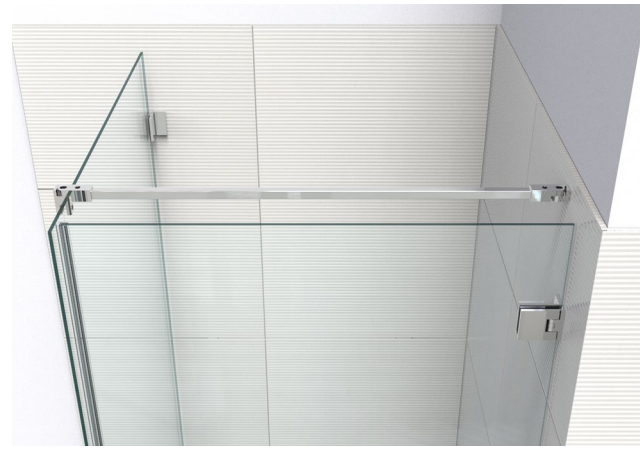

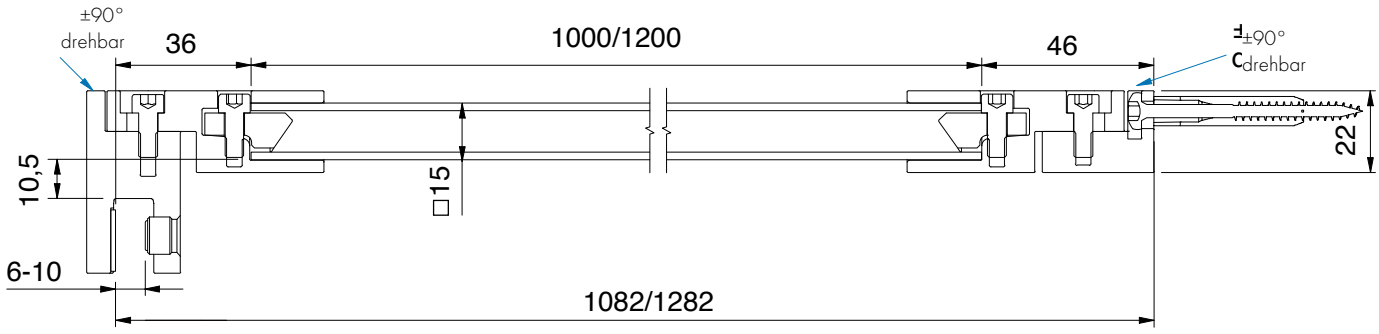

	Art.-Nr.	Oberfläche	Glasstärke	Länge	Artikelbezeichnung
	8794ZN5-1000	Halter glanzverchromt/ Rohr glänzend eloxiert	6-10 mm	1000 mm	Stabilisationsstangen-Set, Glas-Wand
	8794ZN1-1000	mattverchromt		1000 mm	Wandanbindung drehbar
	8794ZN10-1000	glanzvernickelt		1000 mm	
	8794ZNPVD20-1000	Goldoptik		1000 mm	
	8794ZNPVD22-1000	Edelstahloptik		1000 mm	
	8794ZN134-1000	weiß matt		1000 mm	
	8794ZN135-1000	tiefschwarz matt		1000 mm	
	8794ZNPVD39-1200	Goldbronze gebürstet		1200 mm	
	8794ZNPVD40-1200	Goldoptik gebürstet		1200 mm	
	8794ZNPVD41-1200	Kupferoptik gebürstet		1200 mm	
	8794ZNPVD42-1200	Graphitmetall-Optik gebürstet		1200 mm	



Stabilisationsstangen - **Sets, eckig**

MADE IN GERMANY



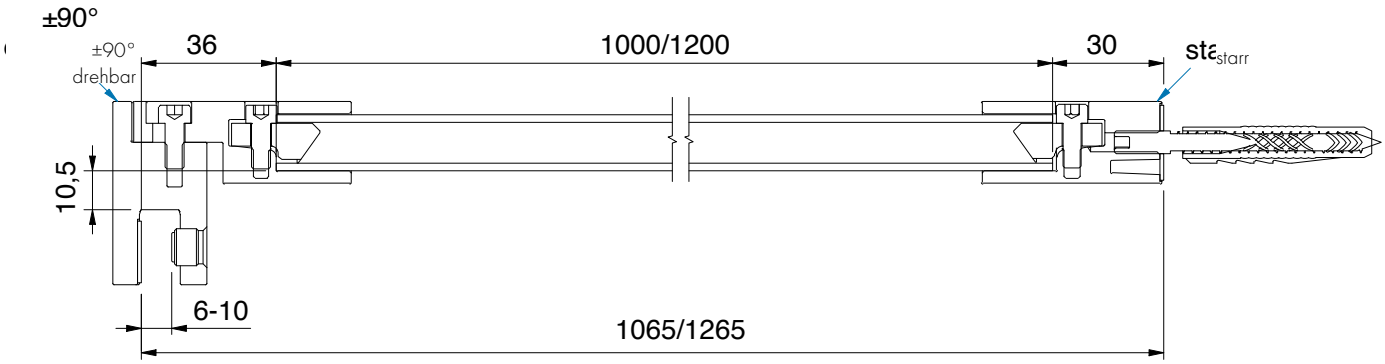

	Art.-Nr.	Oberfläche	Glasstärke	Länge	Artikelbezeichnung
	8793ZN5-1000	Halter glanzverchromt/ Rohr glänzend eloxiert	6-10 mm	1000 mm	Stabilisationsstangen-Set, Glas-Wand
	8793ZN135-1000	tiefschwarz matt		1000 mm	Wandanbindung starr
	8793ZNPVD39-1200	Goldbronze gebürstet		1200 mm	
	8793ZNPVD40-1200	Goldoptik gebürstet		1200 mm	
	8793ZNPVD41-1200	Kupferoptik gebürstet		1200 mm	
	8793ZNPVD42-1200	Graphitmetall-Optik gebürstet		1200 mm	





Stabilisationsstangen - **Sets, eckig**

MADE IN GERMANY

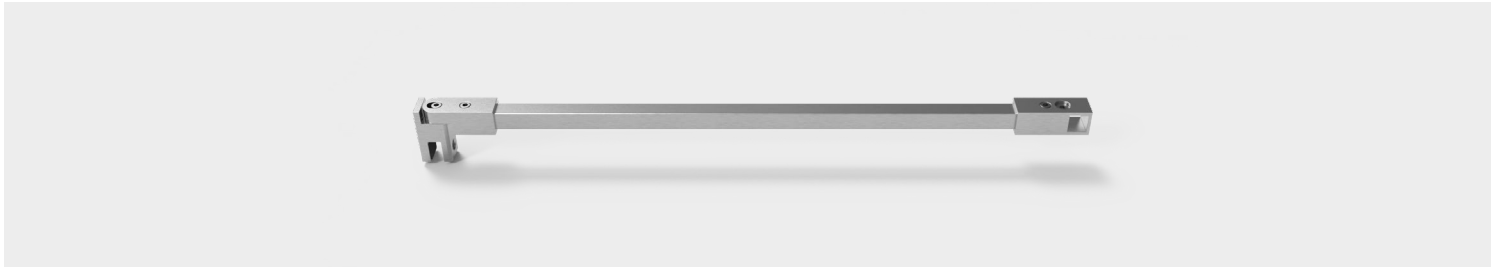

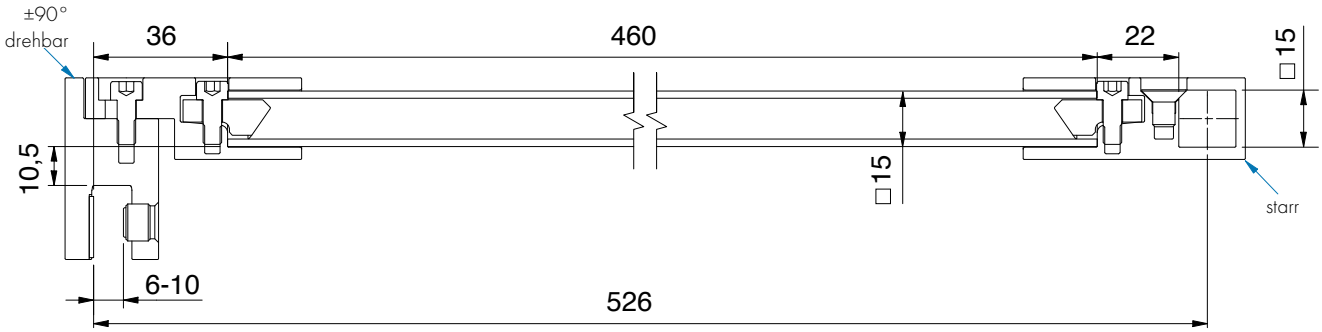

	Art.-Nr.	Oberfläche	Glasstärke	Länge	Artikelbezeichnung
	8797ZN5-460	Halter glanzverchromt/ Rohr glänzend eloxiert	6-10 mm	460 mm	Stabilisationsstangen-Set, Glas-T-Stück
	8797ZN135-460	tiefschwarz matt		460 mm	



Stabilisationsstangen - **Sets, eckig**

MADE IN GERMANY

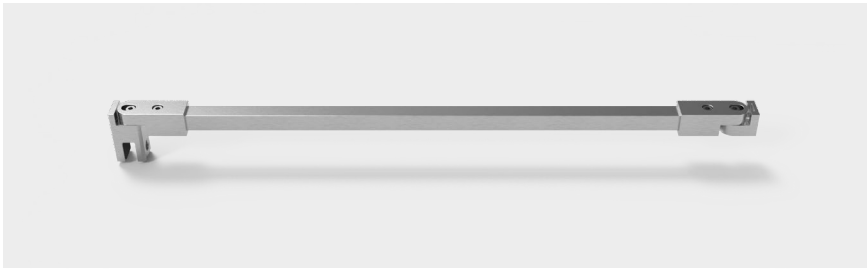



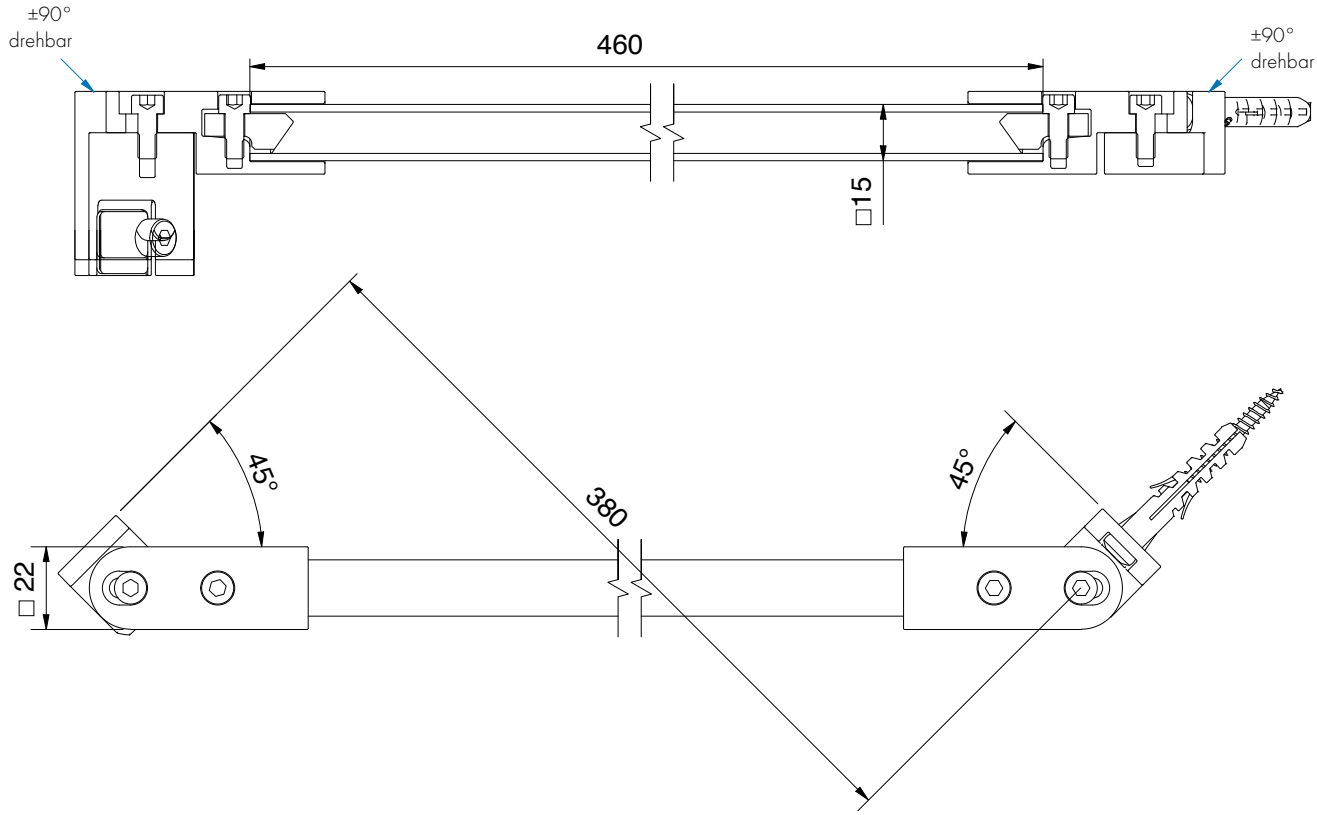

	Art.-Nr.	Oberfläche	Glasstärke	Länge	Artikelbezeichnung
	8796ZN5-460	Halter glanzverchromt/ Rohr glänzend eloxiert	6-10 mm	460 mm	Stabilisationsstangen-Set, Glas-Wand,
	8796ZN135-460	tiefschwarz matt		460 mm	beide Anbindungen drehbar

1/1

ZUBEHÖR

Stabilisationsstangen - **Sets, eckig**

MADE IN GERMANY



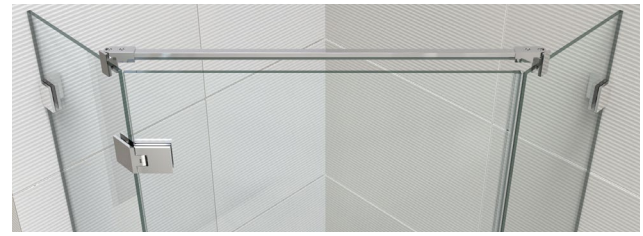

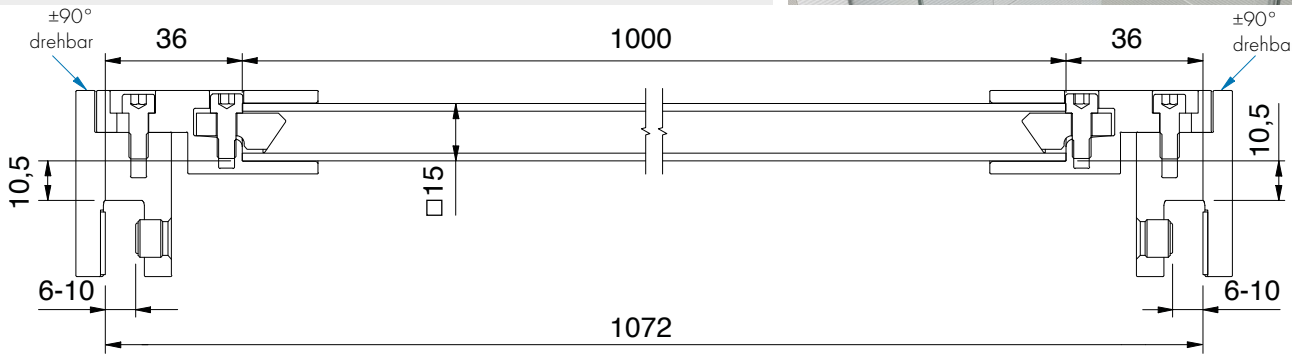

	Art.-Nr.	Oberfläche	Glasstärke	Länge	Artikelbezeichnung
	8795ZN5-1000	Halter glanzverchromt/ Rohr glänzend eloxiert	6-10 mm	1000 mm	Stabilisationsstangen-Set, Glas-Glas
	8795ZN135-1000	tiefschwarz matt		1000 mm	



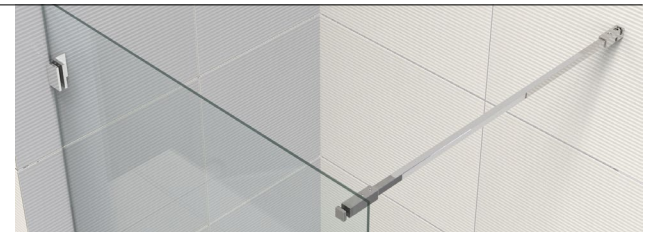

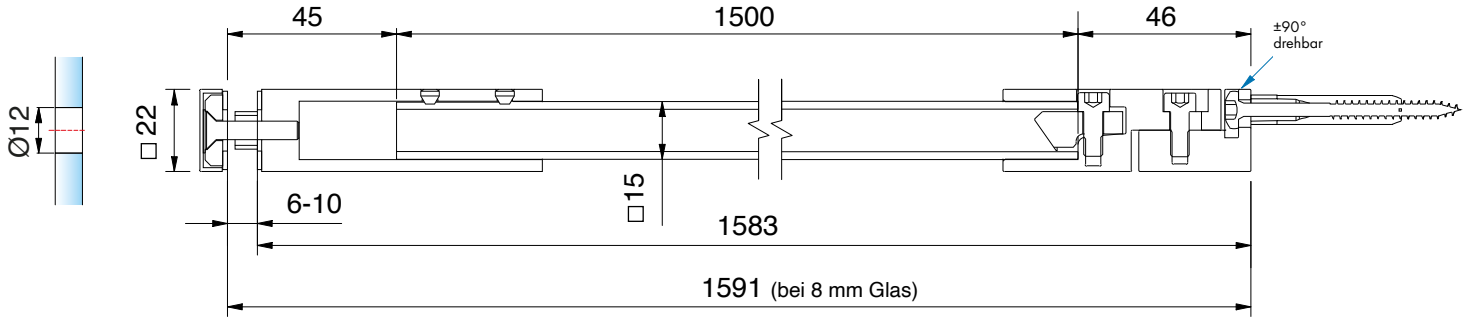

	Art.-Nr.	Oberfläche	Glasstärke	Länge	Artikelbezeichnung
	8798ZN5-1500	Halter glanzverchromt/ Rohr glänzend eloxiert	6-10 mm	1000 mm	Stabilisationsstangen-Set Glas-Wand, mit Glasanschluss
	8798ZN135-1500	tiefschwarz matt		1000 mm	

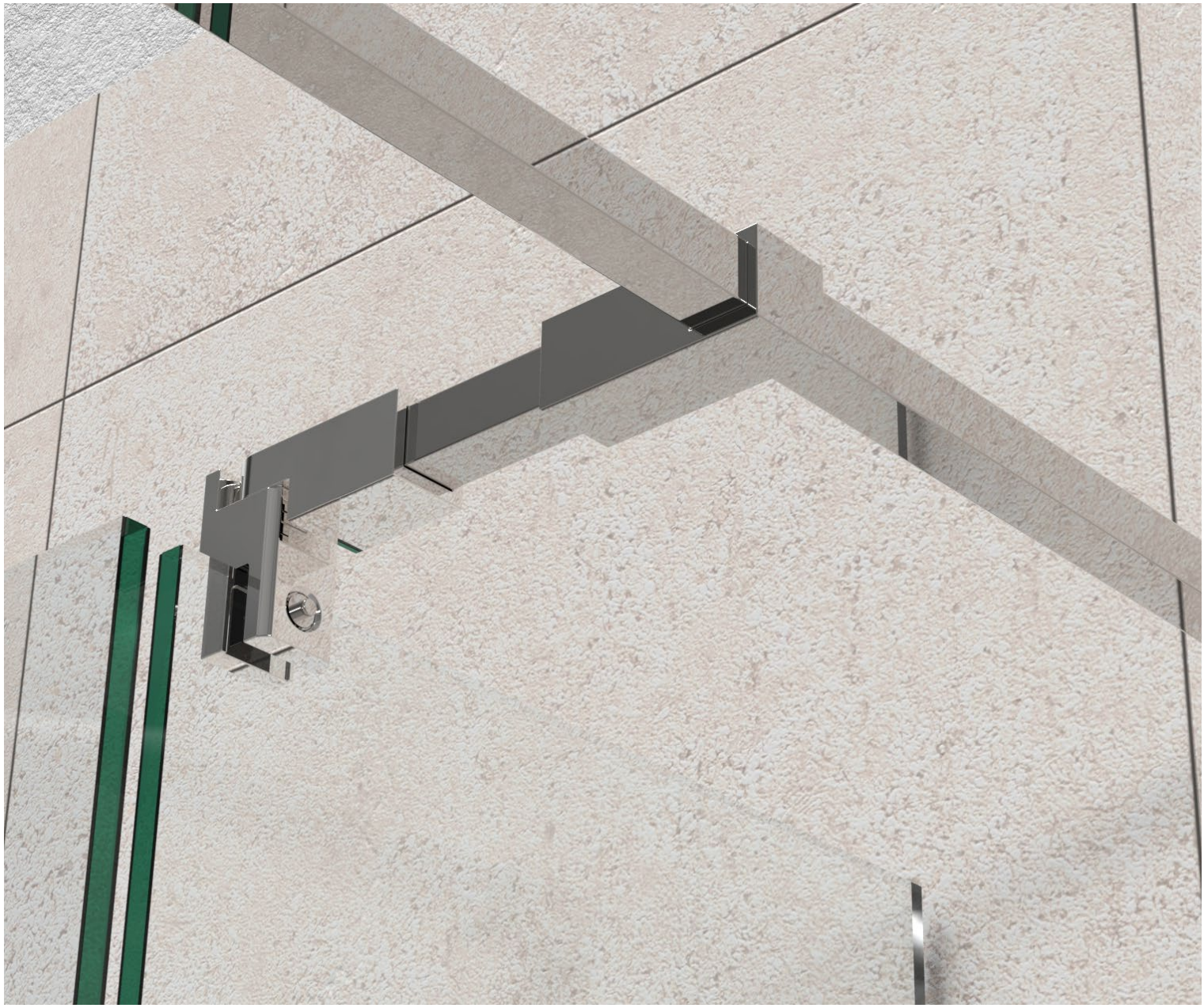

Stabilisationsstangen - **Einzelteile, eckig**

MADE IN GERMANY

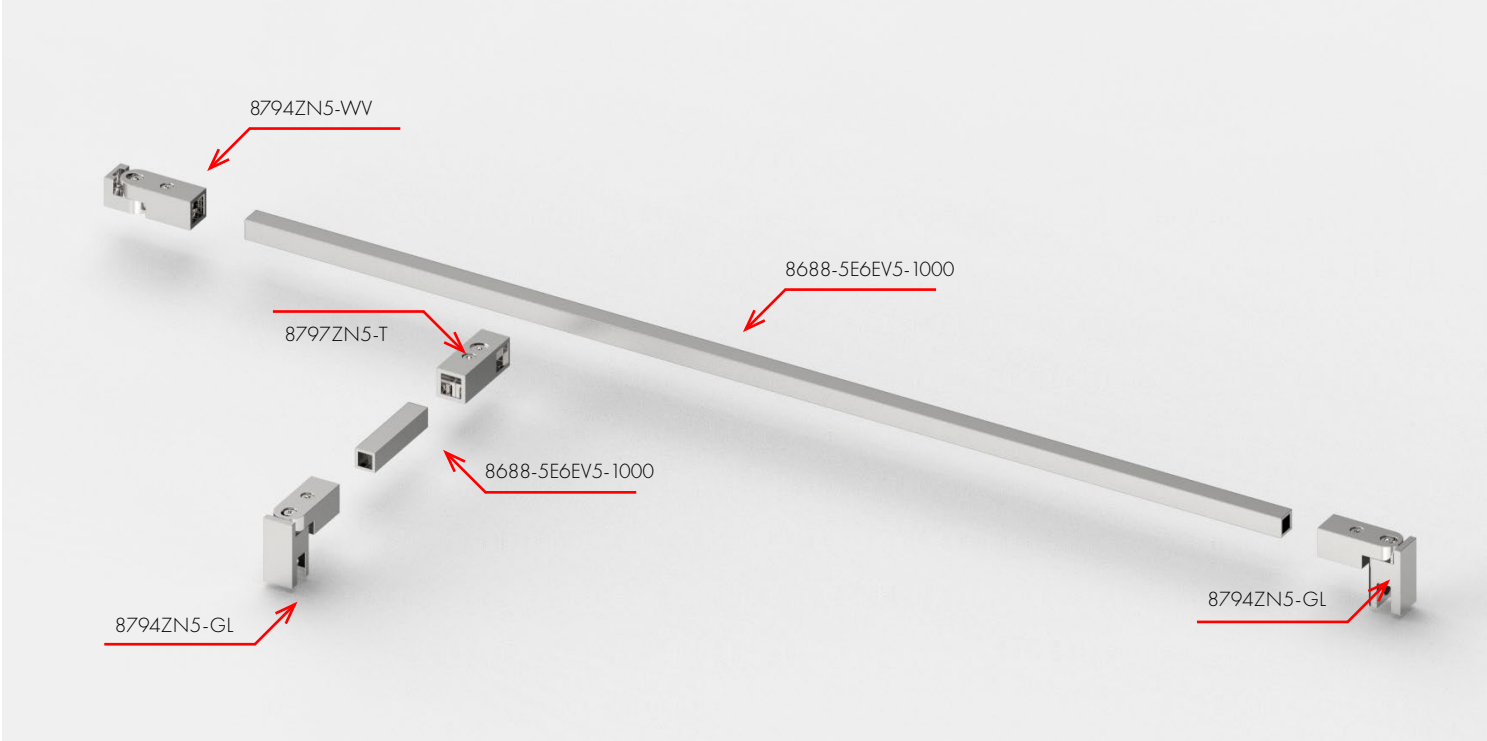



8794ZN5-WV



8794ZN5-GL



8797ZN5-T



8688-5E6EV5-1000

Stabilisationsstangen - **Rohr für Stabilisationsstangen 8688, eckig**

MADE IN GERMANY



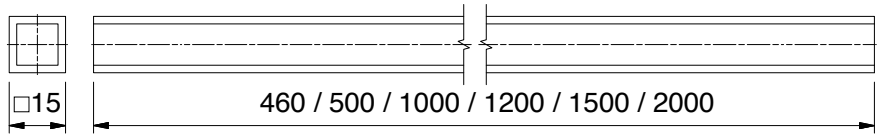

	Art.-Nr.	Oberfläche	Länge	Material	passende Anschlüsse
	8688-5E6EV5-460	Aluminium-spezialgebeizt-glanzeloxiert	460 mm	Aluminium	ZN5
	8688-5E6EV5-1000	Aluminium-spezialgebeizt-glanzeloxiert	1000 mm	Aluminium	ZN5
	8688-5E6EV5-1500	Aluminium-spezialgebeizt-glanzeloxiert	1500 mm	Aluminium	ZN5
	8688-5E6EV5-2000	Aluminium-spezialgebeizt-glanzeloxiert	2000 mm	Aluminium	ZN5
	8688-5E6EV1-1000	Alu-Optik (silberfarbig eloxiert)	1000 mm	Aluminium	ZN1
	8688-5E6EV1-1500	Alu-Optik (silberfarbig eloxiert)	1500 mm	Aluminium	ZN1
	8688-5E6EV1-2000	Alu-Optik (silberfarbig eloxiert)	2000 mm	Aluminium	ZN1
	8688-5MS7-1300	glanzverchromt	1300 mm	Messing	ZN5
	8688-5MSPVD20-500	Goldoptik	500 mm	Messing	ZNPVD20
	8688-5MSPVD20-1000	Goldoptik	1000 mm	Messing	ZNPVD20
	8688-5MS5-500	glanzvernickelt	500 mm	Messing	ZN10
	8688-5MS5-1000	glanzvernickelt	1000 mm	Messing	ZN10
	8688-5E123-460	Edelstahloptik	460 mm	Aluminium	ZNPVD22
	8688-5E123-1000	Edelstahloptik	1000 mm	Aluminium	ZNPVD22
	8688-5E123-1500	Edelstahloptik	1500 mm	Aluminium	ZNPVD22
	8688-5E123-2000	Edelstahloptik	2000 mm	Aluminium	ZNPVD22
	8688-5E6C35-1000	tiefschwarz matt	1000 mm	Aluminium	ZN135
	8688-5E6C35-1500	tiefschwarz matt	1500 mm	Aluminium	ZN135
	8688-5E6C35-2000	tiefschwarz matt	2000 mm	Aluminium	ZN135
	8688-5AL134-1500	weiß matt	1500 mm	Aluminium	ZN134
	8688-5VAPVD39-1200	Goldbronze gebürstet	1200 mm	Edelstahl	ZNPVD39
	8688-5VAPVD40-1200	Goldoptik gebürstet	1200 mm	Edelstahl	ZNPVD40
	8688-5VAPVD41-1200	Kupferoptik gebürstet	1200 mm	Edelstahl	ZNPVD41
	8688-5VAPVD42-1200	Graphitmetall-Optik gebürstet	1200 mm	Edelstahl	ZNPVD42



Hinweise für die Ermittlung der Zuschnitt-Längen finden Sie ab S. 578

Stabilisationsstangen - **Einzelteile, eckig**

MADE IN GERMANY





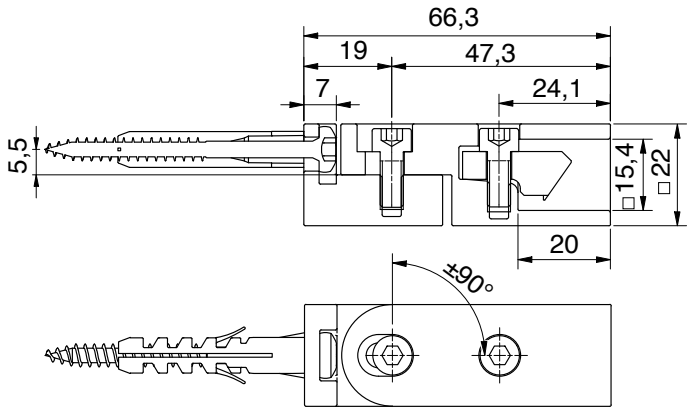

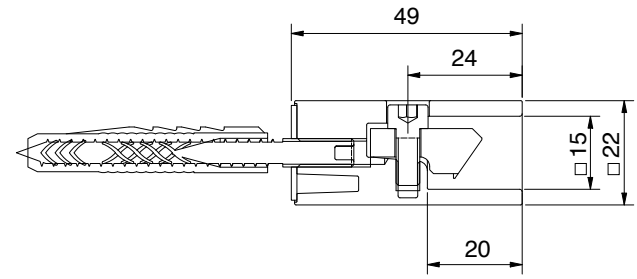

für Rohr □ 15 mm

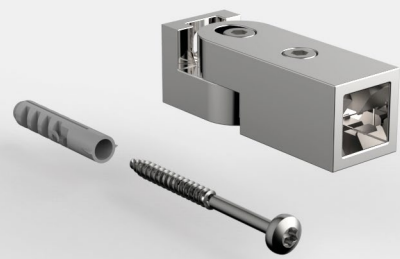

Wandanschluss verstellbar ± 90°

Art.-Nr.

8794ZN__-WV

1/1

Oberfläche

	ZN5	glanzverchromt
	ZN1	mattverchromt
	ZN10	glanzvernickelt
	ZNPVD20	Goldoptik
	ZNPVD22	Edelstahloptik
	ZN134	weiß matt
	ZN135	tiefschwarz matt
	ZNPVD39	Goldbronze gebürstet
	ZNPVD40	Goldoptik gebürstet
	ZNPVD41	Kupferoptik gebürstet
	ZNPVD42	Graphitmetall-Optik gebürstet

für Rohr □ 15 mm

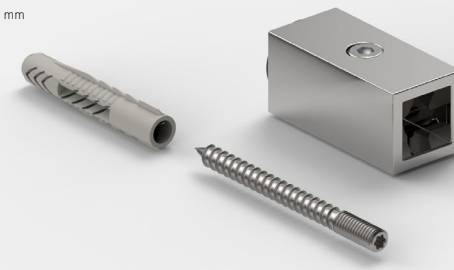

Wandanschluss starr

Art.-Nr.

8794ZN__-W

1/1

Oberfläche

	ZN5	glanzverchromt
	ZN1	mattverchromt
	ZN10	glanzvernickelt
	ZNPVD20	Goldoptik
	ZNPVD22	Edelstahloptik
	ZN134	weiß matt
	ZN135	tiefschwarz matt
	ZNPVD39	Goldbronze gebürstet
	ZNPVD40	Goldoptik gebürstet
	ZNPVD41	Kupferoptik gebürstet
	ZNPVD42	Graphitmetall-Optik gebürstet

Stabilisationsstangen - **Einzelteile, eckig**

MADE IN GERMANY









Glasanschluss für Stabilisationsstange

Art.-Nr.	Glasdicke
8794ZN__-GL	6-10 mm

1/1

Oberfläche	
ZN5	glanzverchromt
ZN1	mattverchromt
ZN10	glanzvernickelt
ZNPVD20	Goldoptik
ZNPVD22	Edelstahloptik
ZN134	weiß matt
ZN135	tiefschwarz matt
ZNPVD39	Goldbronze gebürstet
ZNPVD40	Goldoptik gebürstet
ZNPVD41	Kupferoptik gebürstet
ZNPVD42	Graphitmetall-Optik gebürstet

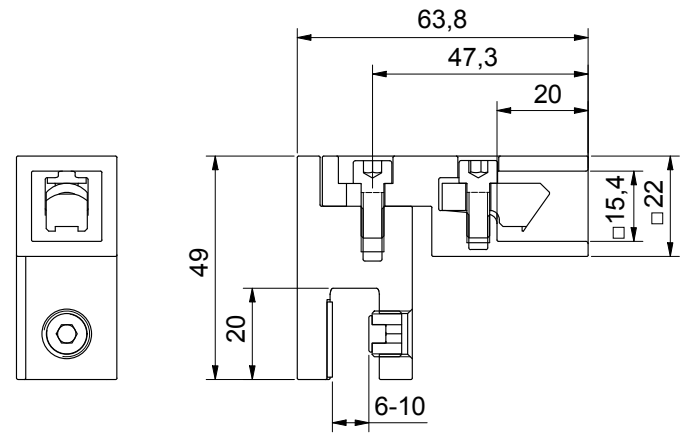

Stabilisationsstangen - **Einzelteile, eckig**

MADE IN GERMANY





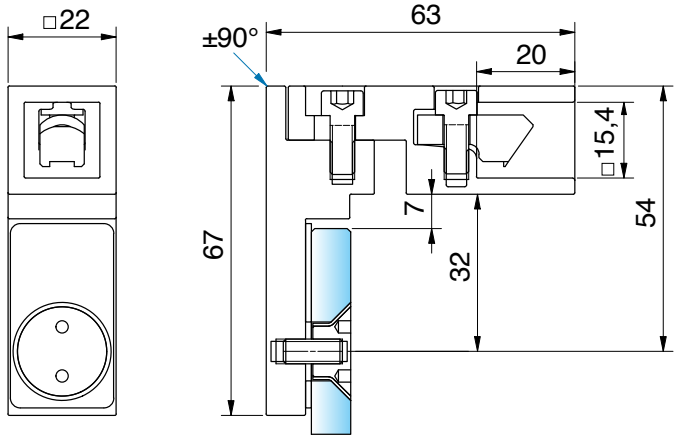

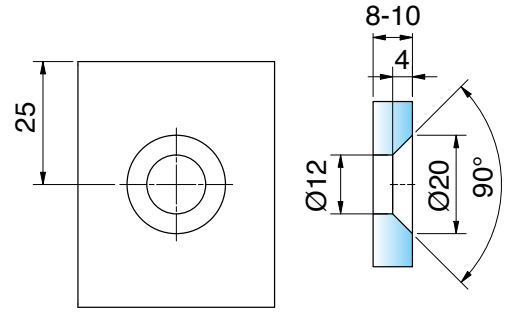

Glasanschluss für Stabilisationsstange flächenbündig		
Art.-Nr.		Glasdicke
8794ZN__-GF		8-10 mm
Oberfläche		
	ZN5	glanzverchromt
	ZN1	mattverchromt
	ZN10	glanzvernickelt
	ZNPVD20	Goldoptik
	ZNPVD22	Edelstahloptik
	ZN134	weiß matt
	ZN135	tiefschwarz matt



Diese Einzelteile wurden auch für Hebe-Senk-Beschläge passend entwickelt.

Stabilisationsstangen - **Einzelteile, eckig**

MADE IN GERMANY

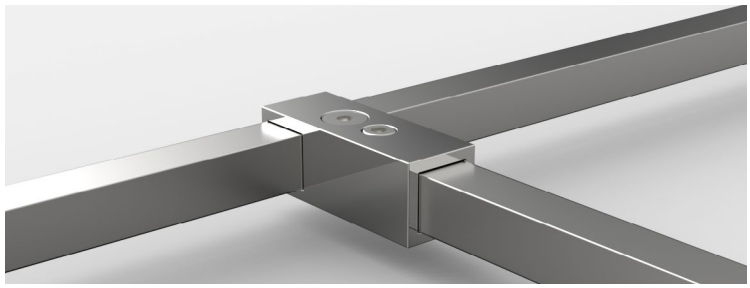

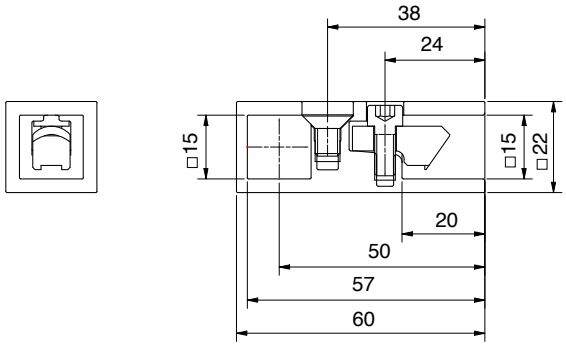

für Rohr □ 15 mm



T-Verbinder für 2 Stabilisationsstangen 15x15 mm



Art.-Nr.

8797ZN__-T

Oberfläche

	ZN5	glanzverchromt
	ZN1	mattverchromt
	ZN10	glanzvernickelt
	ZNPVD20	Goldoptik
	ZNPVD22	Edelstahloptik
	ZN134	weiß matt
	ZN135	tiefschwarz matt
	ZNPVD39	Goldbronze gebürstet
	ZNPVD40	Goldoptik gebürstet
	ZNPVD41	Kupferoptik gebürstet
	ZNPVD42	Graphitmetall-Optik gebürstet

Hinweis
Für die Stabilität der Dusche empfehlen wir die kürzbare runde oder eckige Stabilisationsstange nicht länger als 1200 mm. Bitte bei der Planung berücksichtigen:
Eine Dusche mit Relingsystem erreicht ab einer gewissen Größe nicht die Stabilität einer Duschabtrennung mit Stabilisationsstange und T-Stück.

Stabilisationsstangen - **Einzelteile, eckig**

MADE IN GERMANY

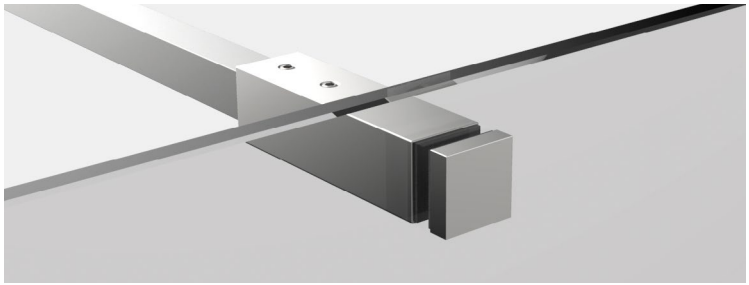



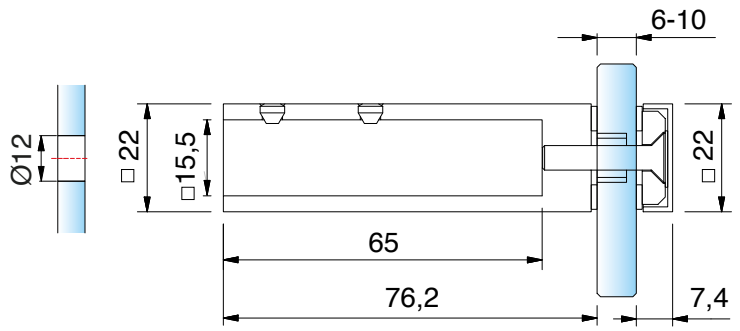



Glasanschluß Seitenteil		
Art.-Nr.		Glasdicke
8498MS__-G		6-10 mm
Oberfläche		
	MS7	glanzverchromt
	MS135	tiefschwarz matt



ZUBEHÖR

Stabilisationsstangen - **Zuschnitt der Rohrlängen - Wand-Glas**

MADE IN GERMANY

Um das Stabilisationsstangen-Rohr in die richtige Länge zu bringen, finden Sie hier für verschiedene Situationen bestimmte Maßvorgaben.
lichte Weite (LW) | Zuschnitt Rohr (ZR)

Set: 8794ZN__-1000 /-1200

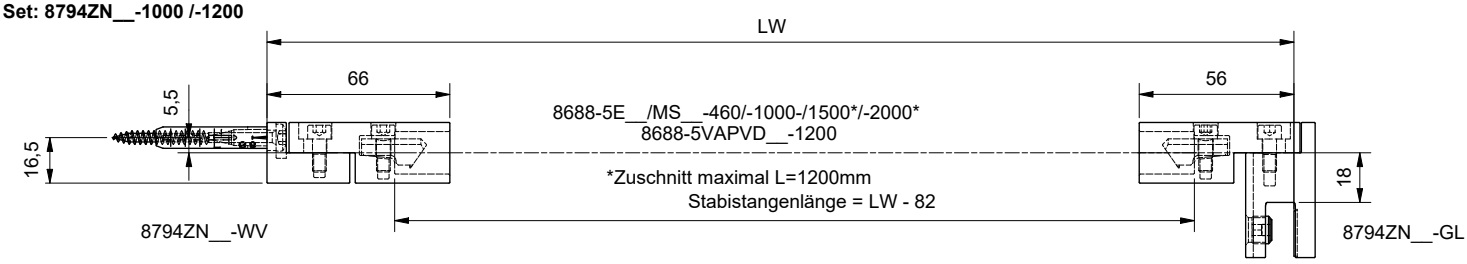

Set: 8793ZN__-1000 / -1200

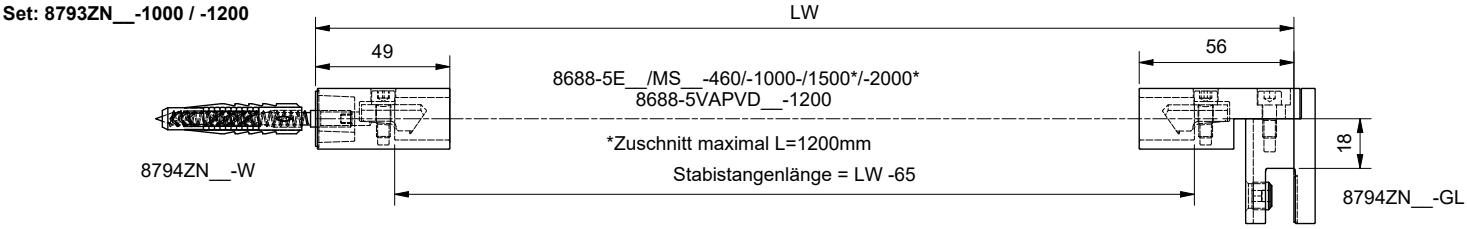

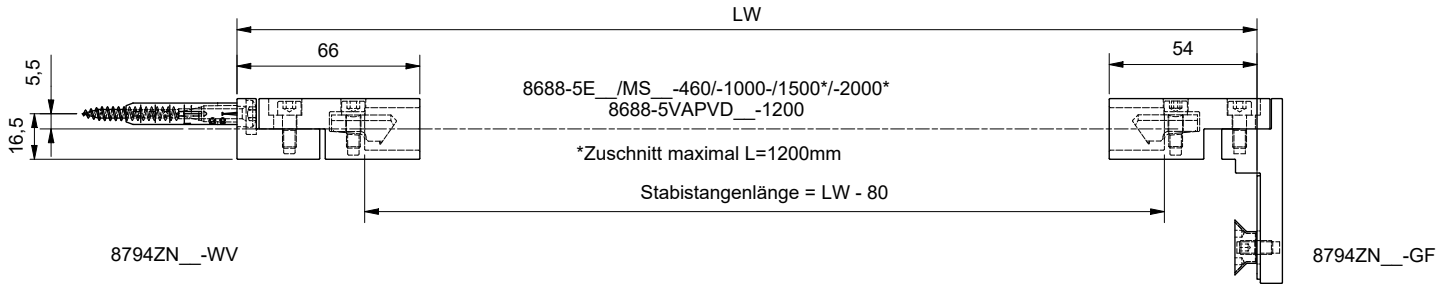

Stabilisationsstangen - **Zuschnitt der Rohrlängen - Wand-Glas**

MADE IN GERMANY

Um das Stabilisationsstangen-Rohr in die richtige Länge zu bringen, finden Sie hier für verschiedene Situationen bestimmte Maßvorgaben.
lichte Weite (LW) | Zuschnitt Rohr (ZR)

Set: 8797ZN__-460

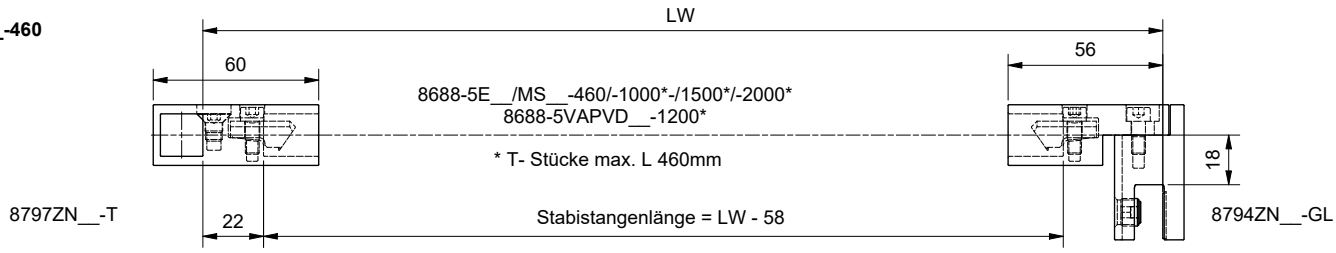

Set: 8795ZN__-1000

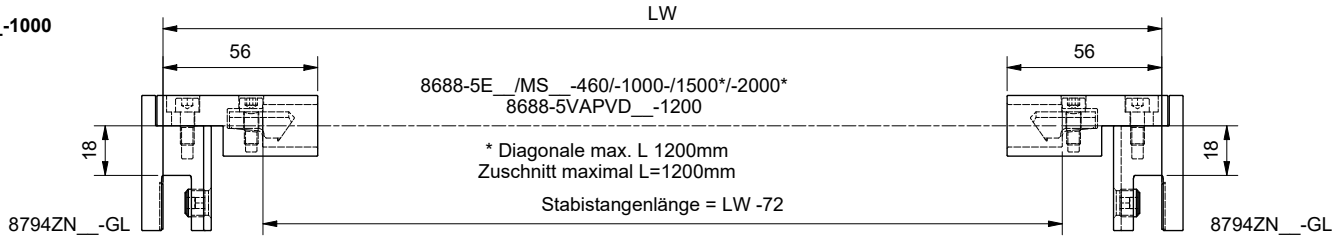

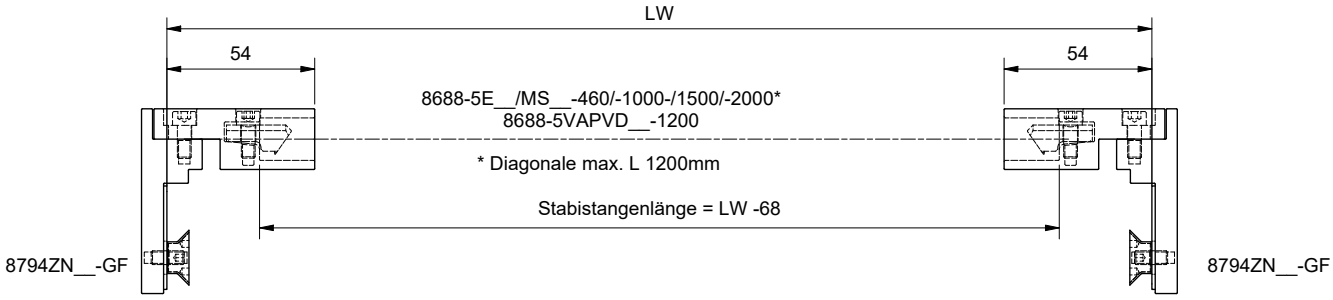

Stabilisationsstangen - **Einzelteile Reling, eckig**

MADE IN GERMANY



Hinweis
Für die Stabilität der Dusche empfehlen wir die kürzbare runde oder eckige Stabilisationsstange nicht länger als 1200 mm. Bitte bei der Planung berücksichtigen:
Eine Dusche mit Relingsystem erreicht ab einer gewissen Größe nicht die Stabilität einer Duschabtrennung mit Stabilisationsstange und T-Stück.

Stabilisationsstangen - **Einzelteile Reling, eckig**

MADE IN GERMANY

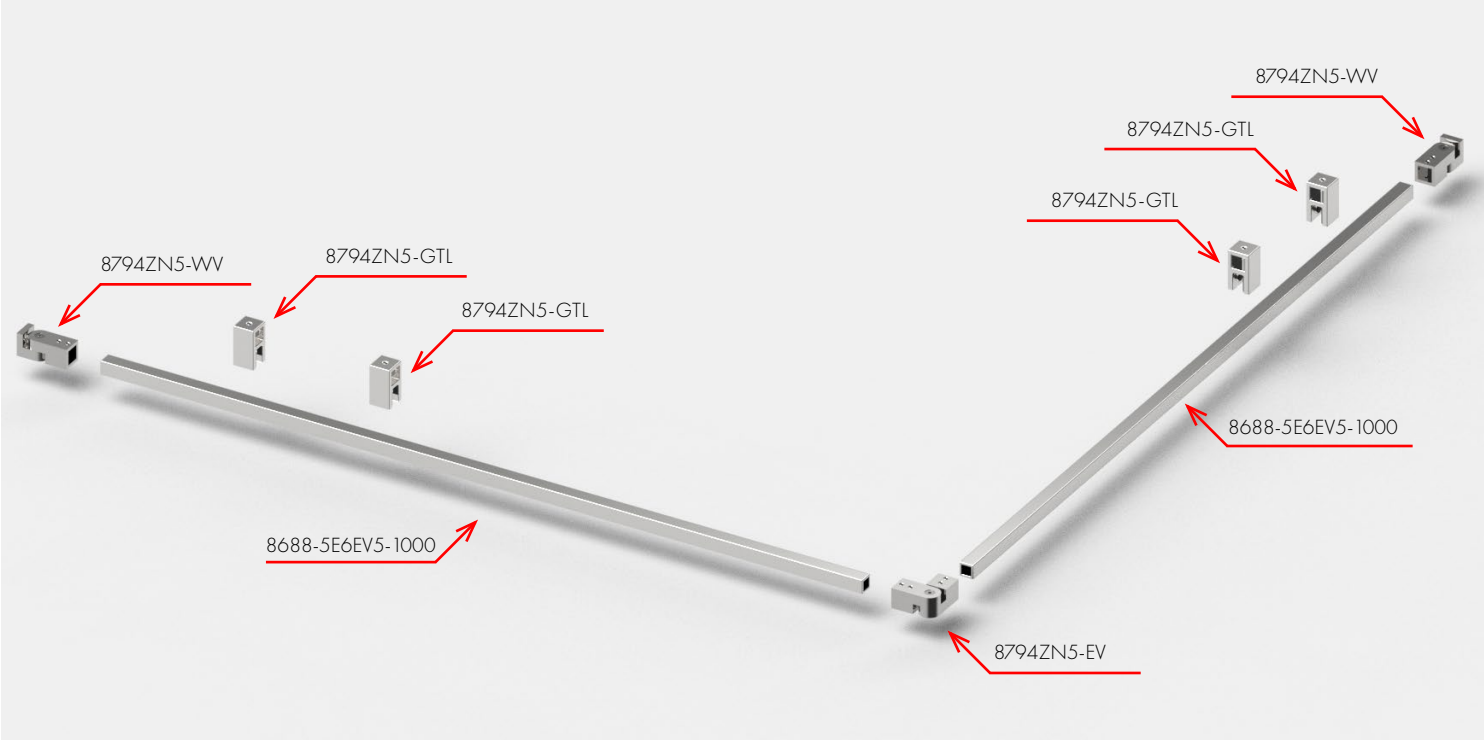



8794ZN5-WV



8794ZN5-GTL

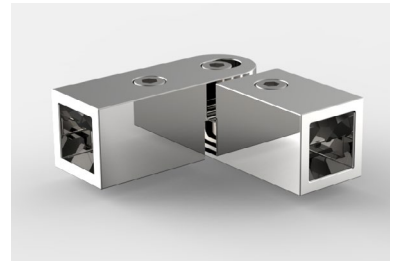

8794ZN5-EV



8688-5E6EV5-1000

Stabilisationsstangen - **Rohr für Stabilisationsstangen 8688, eckig**

MADE IN GERMANY



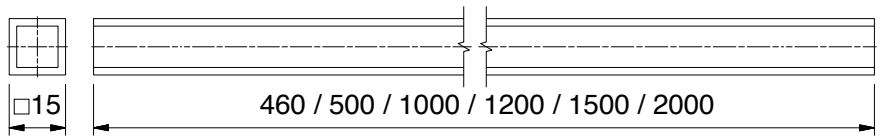

	Art.-Nr.	Oberfläche	Länge	Material	passende Anschlüsse
	8688-5E6EV5-460	Aluminium-spezialgebeizt-glanzeloxiert	460 mm	Aluminium	ZN5
	8688-5E6EV5-1000	Aluminium-spezialgebeizt-glanzeloxiert	1000 mm	Aluminium	ZN5
	8688-5E6EV5-1500	Aluminium-spezialgebeizt-glanzeloxiert	1500 mm	Aluminium	ZN5
	8688-5E6EV5-2000	Aluminium-spezialgebeizt-glanzeloxiert	2000 mm	Aluminium	ZN5
	8688-5E6EV1-1000	Alu-Optik (silberfarbig eloxiert)	1000 mm	Aluminium	ZN1
	8688-5E6EV1-1500	Alu-Optik (silberfarbig eloxiert)	1500 mm	Aluminium	ZN1
	8688-5E6EV1-2000	Alu-Optik (silberfarbig eloxiert)	2000 mm	Aluminium	ZN1
	8688-5MS7-1300	glanzverchromt	1300 mm	Messing	ZN5
	8688-5MSPVD20-500	Goldoptik	500 mm	Messing	ZNPVD20
	8688-5MSPVD20-1000	Goldoptik	1000 mm	Messing	ZNPVD20
	8688-5MS5-500	glanzvernickelt	500 mm	Messing	ZN10
	8688-5MS5-1000	glanzvernickelt	1000 mm	Messing	ZN10
	8688-5E123-460	Edelstahloptik	460 mm	Aluminium	ZNPVD22
	8688-5E123-1000	Edelstahloptik	1000 mm	Aluminium	ZNPVD22
	8688-5E123-1500	Edelstahloptik	1500 mm	Aluminium	ZNPVD22
	8688-5E123-2000	Edelstahloptik	2000 mm	Aluminium	ZNPVD22
	8688-5E6C35-1000	tiefschwarz matt	1000 mm	Aluminium	ZN135
	8688-5E6C35-1500	tiefschwarz matt	1500 mm	Aluminium	ZN135
	8688-5E6C35-2000	tiefschwarz matt	2000 mm	Aluminium	ZN135
	8688-5AL134-1500	weiß matt	1500 mm	Aluminium	ZN134
	8688-5VAPVD39-1200	Goldbronze gebürstet	1200 mm	Edelstahl	ZNPVD39
	8688-5VAPVD40-1200	Goldoptik gebürstet	1200 mm	Edelstahl	ZNPVD40
	8688-5VAPVD41-1200	Kupferoptik gebürstet	1200 mm	Edelstahl	ZNPVD41
	8688-5VAPVD42-1200	Graphitmetall-Optik gebürstet	1200 mm	Edelstahl	ZNPVD42

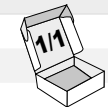

Stabilisationsstangen - **Einzelteile Reling, eckig**

MADE IN GERMANY





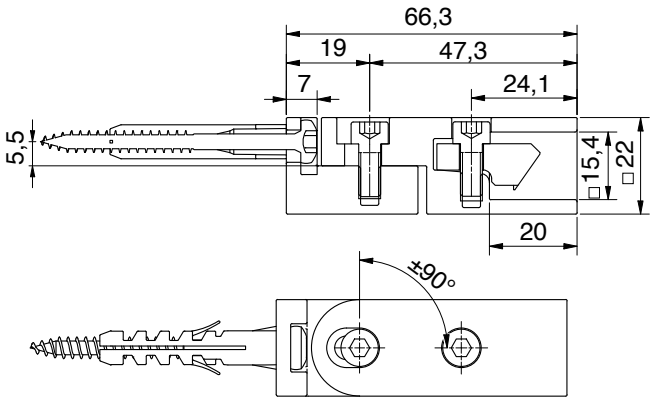

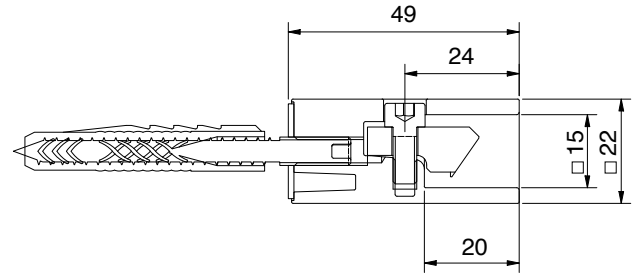

für Rohr □ 15 mm

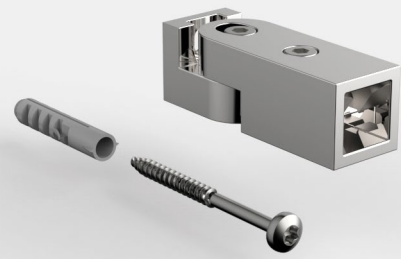

Wandanschluss verstellbar ± 90°

Art.-Nr.

8794ZN__-WV

1/1

Oberfläche

	ZN5	glanzverchromt
	ZN1	mattverchromt
	ZN10	glanzvernickelt
	ZNPVD20	Goldoptik
	ZNPVD22	Edelstahloptik
	ZN134	weiß matt
	ZN135	tiefschwarz matt
	ZNPVD39	Goldbronze gebürstet
	ZNPVD40	Goldoptik gebürstet
	ZNPVD41	Kupferoptik gebürstet
	ZNPVD42	Graphitmetall-Optik gebürstet

für Rohr □ 15 mm

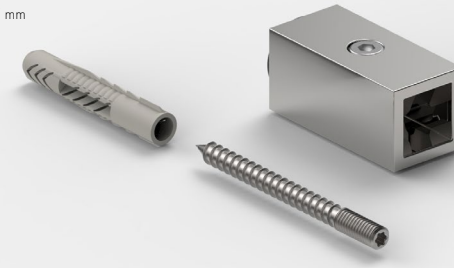

Wandanschluss starr

Art.-Nr.

8794ZN__-W

1/1

Oberfläche

	ZN5	glanzverchromt
	ZN1	mattverchromt
	ZN10	glanzvernickelt
	ZNPVD20	Goldoptik
	ZNPVD22	Edelstahloptik
	ZN134	weiß matt
	ZN135	tiefschwarz matt
	ZNPVD39	Goldbronze gebürstet
	ZNPVD40	Goldoptik gebürstet
	ZNPVD41	Kupferoptik gebürstet
	ZNPVD42	Graphitmetall-Optik gebürstet

Stabilisationsstangen - **Einzelteile Reling, eckig**

MADE IN GERMANY

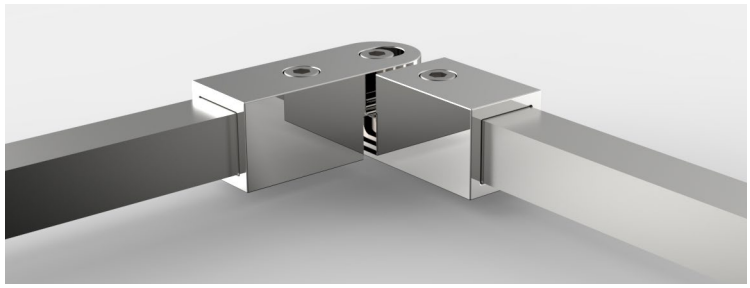

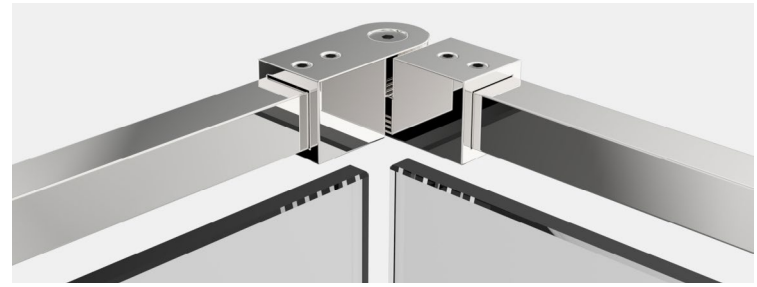

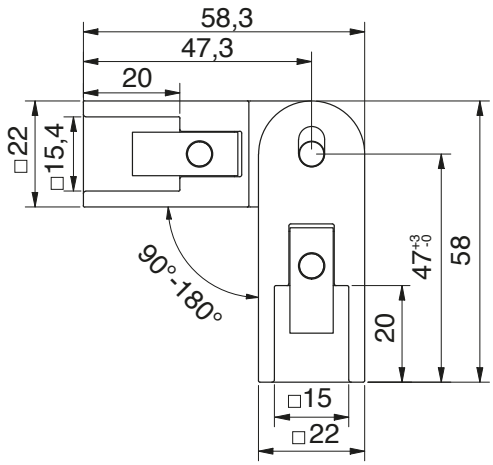

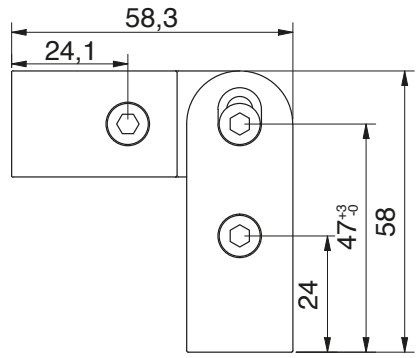

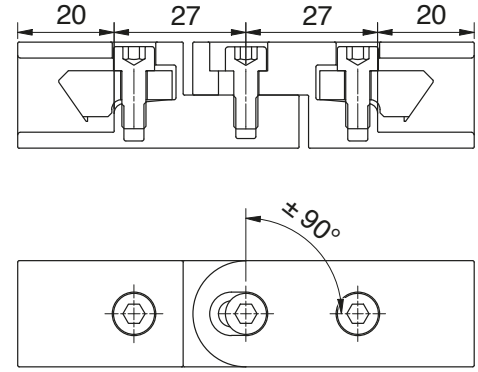

für Rohr □ 15 mm

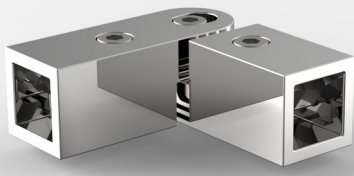

Eckverbinder verstellbar 90-180°

Art.-Nr.

8794ZN__-EV



Oberfläche

	ZN5	glanzverchromt
	ZN1	mattverchromt
	ZN10	glanzvernickelt
	ZNPVD20	Goldoptik
	ZNPVD22	Edelstahloptik
	ZN134	weiß matt
	ZN135	tiefschwarz matt

Diese Einzelteile wurden auch für Hebe-Senk-Beschläge passend entwickelt.

Stabilisationsstangen - **Einzelteile Reling, eckig**

MADE IN GERMANY



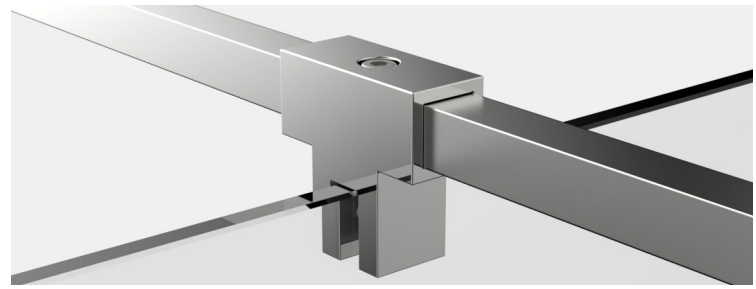

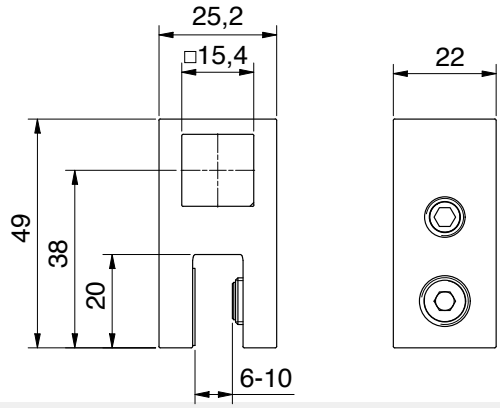

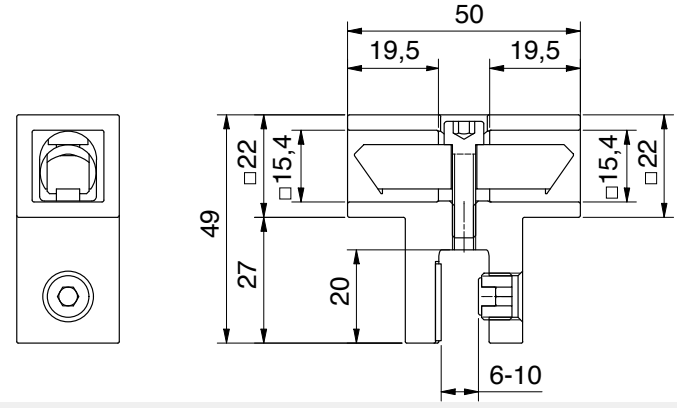

für Rohr □ 15 mm



Glasanschluss, T-Stück

Art.-Nr.	Glasdicke
8794ZN__-GTL	6 - 10 mm

1/1

Oberfläche		
	ZN5	glanzverchromt
	ZN1	mattverchromt
	ZN10	glanzvernickelt
	ZNPVD20	Goldoptik
	ZNPVD22	Edelstahloptik
	ZN134	weiß matt
	ZN135	tiefschwarz matt
	ZNPVD39	Goldbronze gebürstet
	ZNPVD40	Goldoptik gebürstet
	ZNPVD41	Kupferoptik gebürstet
	ZNPVD42	Graphitmetall-Optik gebürstet

für Rohr □ 15 mm



Glasanschluss, T-Stück, Seitenteil, beidseitig

Art.-Nr.	Glasdicke
8794ZN__-TS	6 - 10 mm

1/1

Oberfläche		
	ZN5	glanzverchromt
	ZN1	mattverchromt
	ZN10	glanzvernickelt
	ZNPVD20	Goldoptik
	ZNPVD22	Edelstahloptik
	ZN134	weiß matt
	ZN135	tiefschwarz matt
	ZNPVD39	Goldbronze gebürstet
	ZNPVD40	Goldoptik gebürstet
	ZNPVD41	Kupferoptik gebürstet
	ZNPVD42	Graphitmetall-Optik gebürstet

Stabilisationsstangen - **Einzelteile Reling, eckig**

MADE IN GERMANY

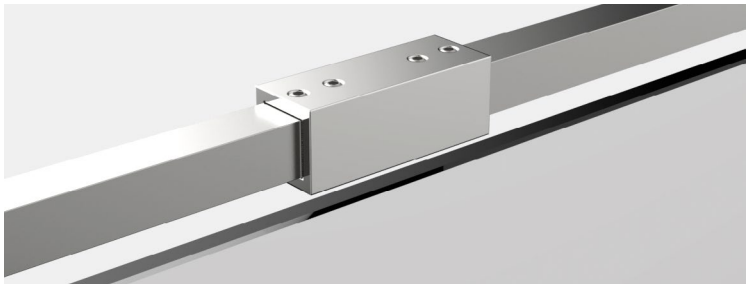

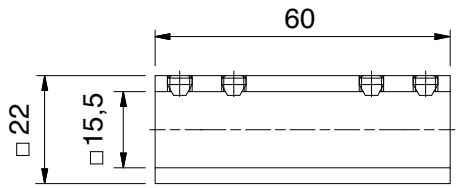



Rohrverbinder 180°



Art.-Nr.

8494MS__-V180

Oberfläche

	MS7	glanzverchromt
	MS135	tiefschwarz matt
	ZNPVD22	Edelstahloptik
	ZNPVD39	Goldbronze gebürstet
	ZNPVD40	Goldoptik gebürstet
	ZNPVD41	Kupferoptik gebürstet
	ZNPVD42	Graphitmetall-Optik gebürstet

Stabilisationsstangen - **verstellbar, eckig**

MADE IN GERMANY

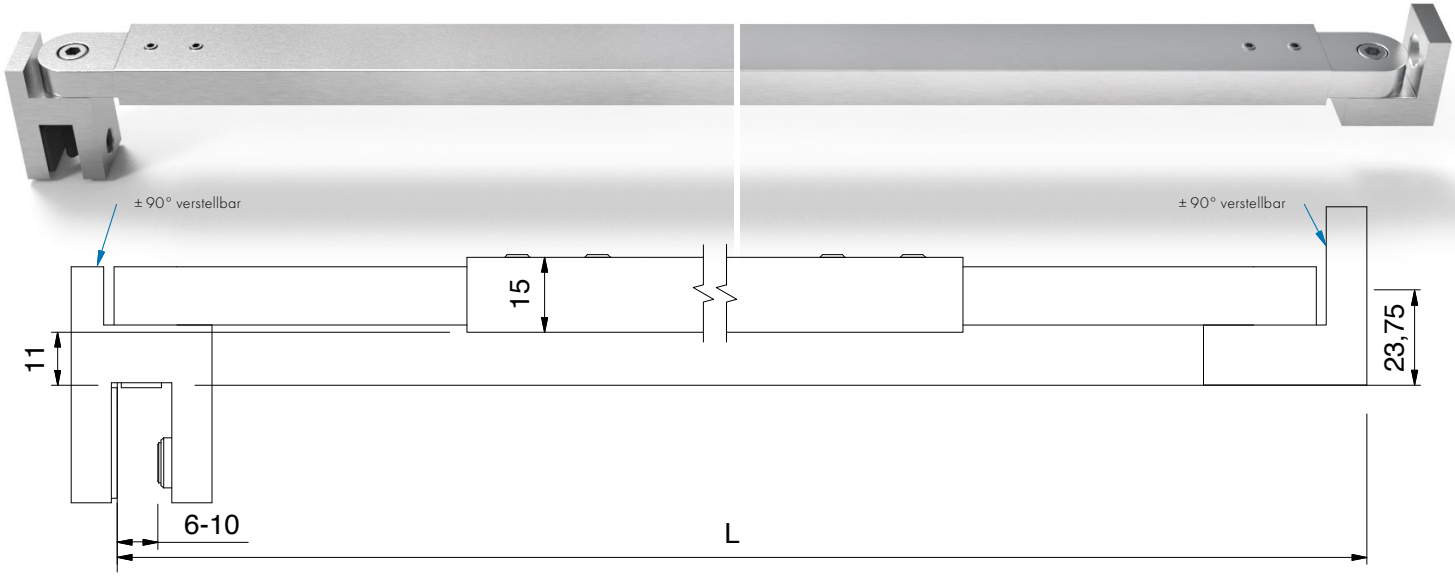

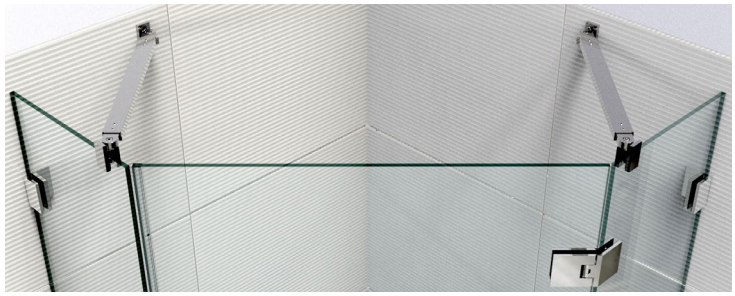

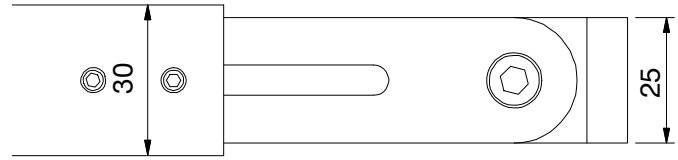

Glasdicke: 6-10 mm

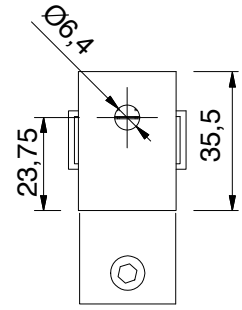



	Art.-Nr.	Oberfläche	Artikelbezeichnung
	8474MS7-380	glanzverchromt	Stabilisationsstange Glas-Wand
	8474MSPVD22-380	Edelstahloptik	von 300-460 mm verstellbar
	8474MS7-510	glanzverchromt	Stabilisationsstange Glas-Wand
	8474MSPVD22-510	Edelstahloptik	von 430-590 mm verstellbar
	8474MS7-640	glanzverchromt	Stabilisationsstange Glas-Wand
	8474MSPVD22-640	Edelstahloptik	von 560-720 mm verstellbar
	8474MS7-770	glanzverchromt	Stabilisationsstange Glas-Wand
	8474MSPVD22-770	Edelstahloptik	von 690-850 mm verstellbar
	8474MS7-900	glanzverchromt	Stabilisationsstange Glas-Wand
	8474MSPVD22-900	Edelstahloptik	von 820-980 mm verstellbar
	8474MS7-1030	glanzverchromt	Stabilisationsstange Glas-Wand
	8474MSPVD22-1030	Edelstahloptik	von 950-1110 mm verstellbar
	8474MS7-1160	glanzverchromt	Stabilisationsstange Glas-Wand
	8474MSPVD22-1160	Edelstahloptik	von 1080-1240 mm verstellbar
	8474MS7-1260	glanzverchromt	Stabilisationsstange Glas-Wand
	8474MSPVD22-1260	Edelstahloptik	von 1180-1340 mm verstellbar*
	8474MS7-1390	glanzverchromt	Stabilisationsstange Glas-Wand
	8474MSPVD22-1390	Edelstahloptik	von 1310-1470 mm verstellbar*
	8474MS7-1520	glanzverchromt	Stabilisationsstange Glas-Wand
	8474MSPVD22-1520	Edelstahloptik	von 1440-1600 mm verstellbar*
	8474MS7-1650	glanzverchromt	Stabilisationsstange Glas-Wand
	8474MSPVD22-1650	Edelstahloptik	von 1570-1730 mm verstellbar*
	8474MS7-1780	glanzverchromt	Stabilisationsstange Glas-Wand
	8474MSPVD22-1780	Edelstahloptik	von 1700-1860 mm verstellbar*
	8474MS7-1910	glanzverchromt	Stabilisationsstange Glas-Wand
	8474MSPVD22-1910	Edelstahloptik	von 1830-1990 mm verstellbar*

*Rohr geteilt (Trennlinie sichtbar)
Andere Längen auf Anfrage!

Stabilisationsstangen - **verstellbar, eckig**

MADE IN GERMANY

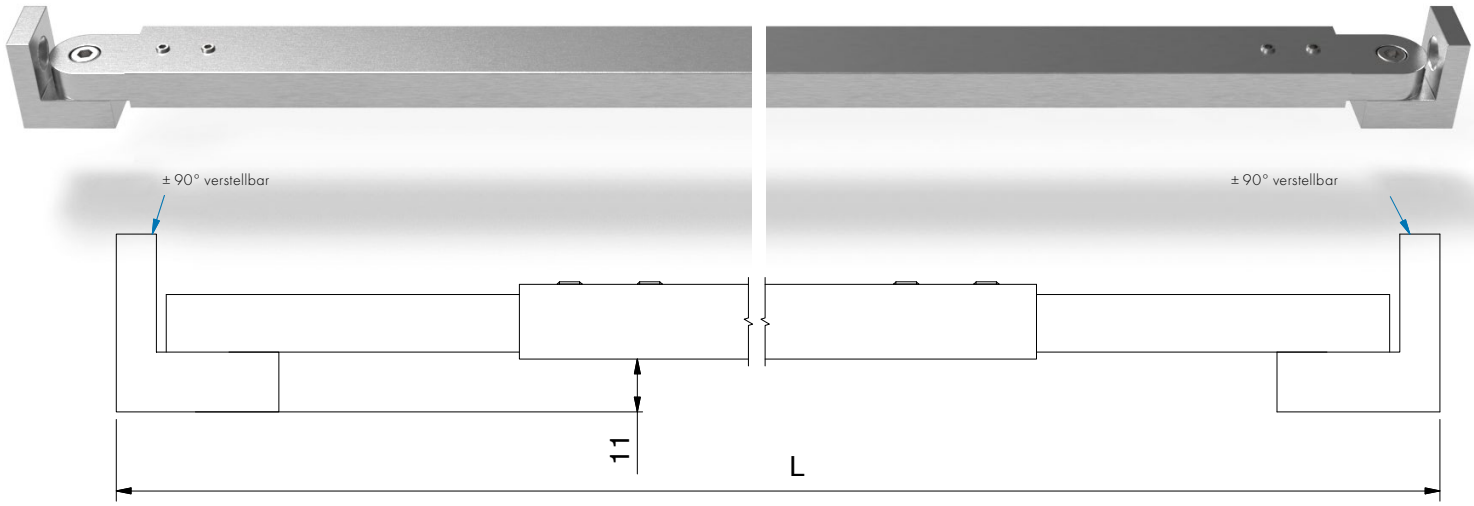



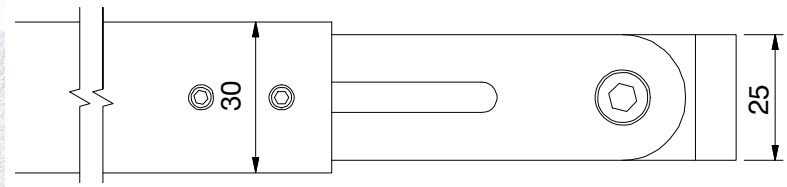

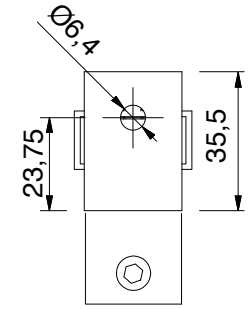



Art.-Nr.	Oberfläche	Artikelbezeichnung
8477MS7-910	glanzverchromt	Stabilisationsstange Wand-Wand
8477MSPVD22-910	Edelstahloptik	von 830-990 mm verstellbar
8477MS7-1040	glanzverchromt	Stabilisationsstange Wand-Wand
8477MSPVD22-1040	Edelstahloptik	von 960-1120 mm verstellbar
8477MS7-1170	glanzverchromt	Stabilisationsstange Wand-Wand
8477MSPVD22-1170	Edelstahloptik	von 1090-1250 mm verstellbar
8477MS7-1270	glanzverchromt	Stabilisationsstange Wand-Wand
8477MSPVD22-1270	Edelstahloptik	von 1190-1350 mm verstellbar*
8477MS7-1400	glanzverchromt	Stabilisationsstange Wand-Wand
8477MSPVD22-1400	Edelstahloptik	von 1320-1480 mm verstellbar*
8477MS7-1530	glanzverchromt	Stabilisationsstange Wand-Wand
8477MSPVD22-1530	Edelstahloptik	von 1450-1610 mm verstellbar*
8477MS7-1660	glanzverchromt	Stabilisationsstange Wand-Wand
8477MSPVD22-1660	Edelstahloptik	von 1580-1740 mm verstellbar*
8477MS7-1790	glanzverchromt	Stabilisationsstange Wand-Wand
8477MSPVD22-1790	Edelstahloptik	von 1710-1870 mm verstellbar*
8477MS7-1920	glanzverchromt	Stabilisationsstange Wand-Wand
8477MSPVD22-1920	Edelstahloptik	von 1840-2000 mm verstellbar*

*Rohr geteilt (Trennlinie sichtbar)
Andere Längen auf Anfrage!

Stabilisationsstangen - **verstellbar, eckig**

MADE IN GERMANY

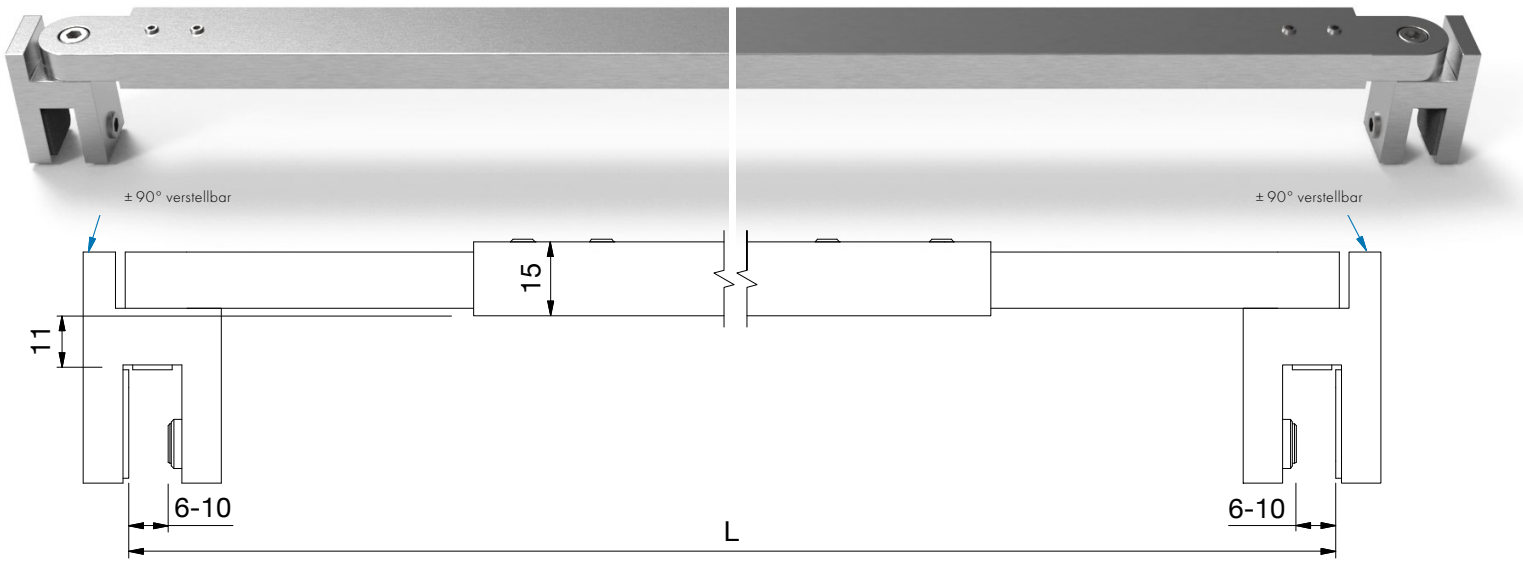

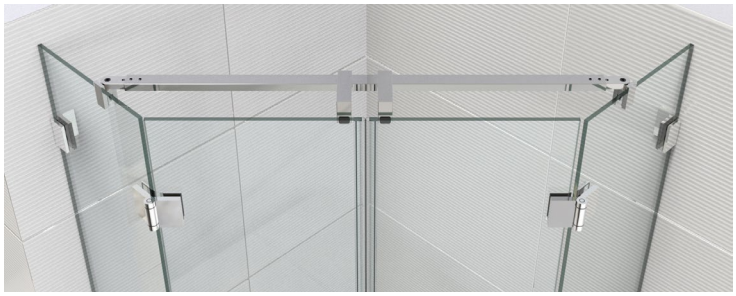

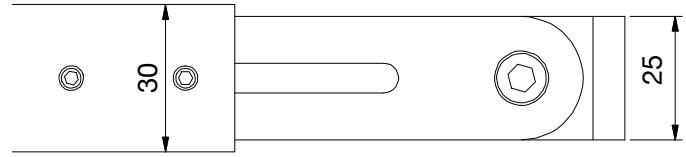

Glasdicke: 6-10 mm

	Art.-Nr.	Oberfläche	Artikelbezeichnung
	8475MS7-370	glanzverchromt	Stabilisationsstange Glas-Glas
	8475MSPVD22-370	Edelstahloptik	von 290-450 mm verstellbar
	8475MS7-500	glanzverchromt	Stabilisationsstange Glas-Glas
	8475MSPVD22-500	Edelstahloptik	von 420-580 mm verstellbar
	8475MS7-630	glanzverchromt	Stabilisationsstange Glas-Glas
	8475MSPVD22-630	Edelstahloptik	von 550-710 mm verstellbar
	8475MS7-760	glanzverchromt	Stabilisationsstange Glas-Glas
	8475MSPVD22-760	Edelstahloptik	von 680-840 mm verstellbar
	8475MS7-890	glanzverchromt	Stabilisationsstange Glas-Glas
	8475MSPVD22-890	Edelstahloptik	von 810-970 mm verstellbar
	8475MS7-1020	glanzverchromt	Stabilisationsstange Glas-Glas
	8475MSPVD22-1020	Edelstahloptik	von 940-1100 mm verstellbar
	8475MS7-1150	glanzverchromt	Stabilisationsstange Glas-Glas
	8475MSPVD22-1150	Edelstahloptik	von 1070-1230 mm verstellbar
	8475MS7-1250	glanzverchromt	Stabilisationsstange Glas-Glas
	8475MSPVD22-1250	Edelstahloptik	von 1170-1330 mm verstellbar*
	8475MS7-1380	glanzverchromt	Stabilisationsstange Glas-Glas
	8475MSPVD22-1380	Edelstahloptik	von 1300-1460 mm verstellbar*
	8475MS7-1510	glanzverchromt	Stabilisationsstange Glas-Glas
	8475MSPVD22-1510	Edelstahloptik	von 1430-1590 mm verstellbar*
	8475MS7-1640	glanzverchromt	Stabilisationsstange Glas-Glas
	8475MSPVD22-1640	Edelstahloptik	von 1560-1720 mm verstellbar*
	8475MS7-1770	glanzverchromt	Stabilisationsstange Glas-Glas
	8475MSPVD22-1770	Edelstahloptik	von 1690-1850 mm verstellbar*
	8475MS7-1900	glanzverchromt	Stabilisationsstange Glas-Glas
	8475MSPVD22-1900	Edelstahloptik	von 1820-1980 mm verstellbar*

*Rohr geteilt (Trennlinie sichtbar)
Andere Längen auf Anfrage!

Stabilisationsstangen - **Einzelteile, eckig**

MADE IN GERMANY

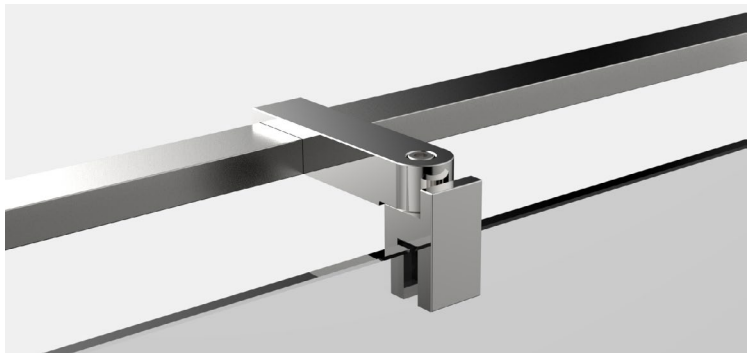

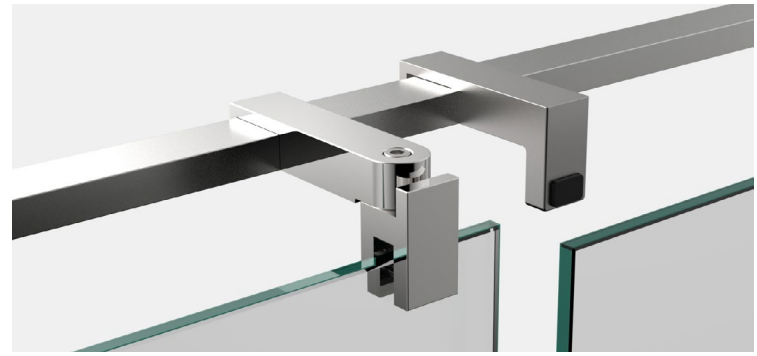

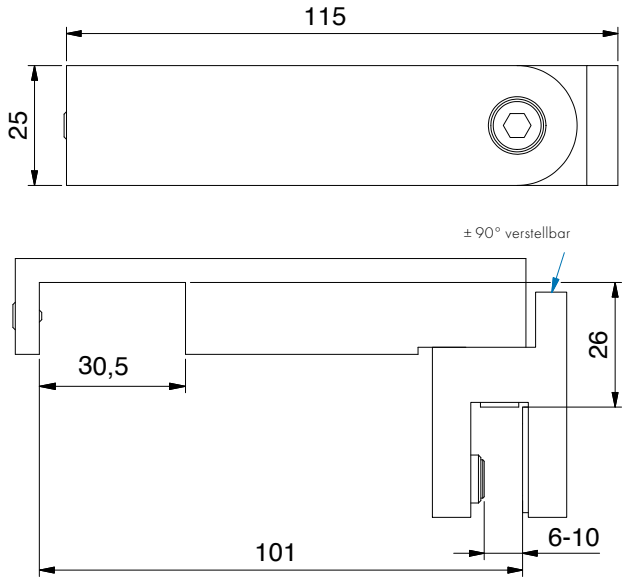

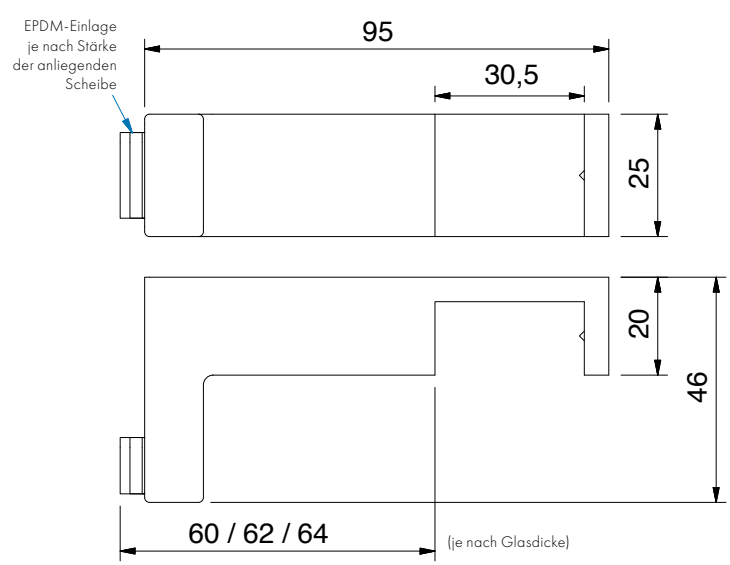



T-Stück für 8474MS, 8475MS und 8477MS

Art.-Nr.	Glasdicke
8476__-T	6 - 10 mm

Oberfläche

MS7	glanzverchromt
MSPVD22	Edelstahloptik



Türanschlagpuffer für 8474MS, 8475MS und 8477MS, mit Überdrückungsschutz

Art.-Nr.
8491__

Oberfläche

MS7	glanzverchromt

Stabilisationsstangen - **Einzelteile, eckig**

MADE IN GERMANY

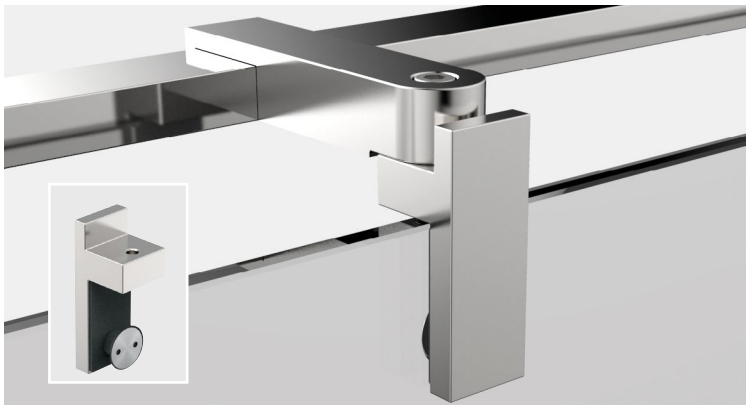



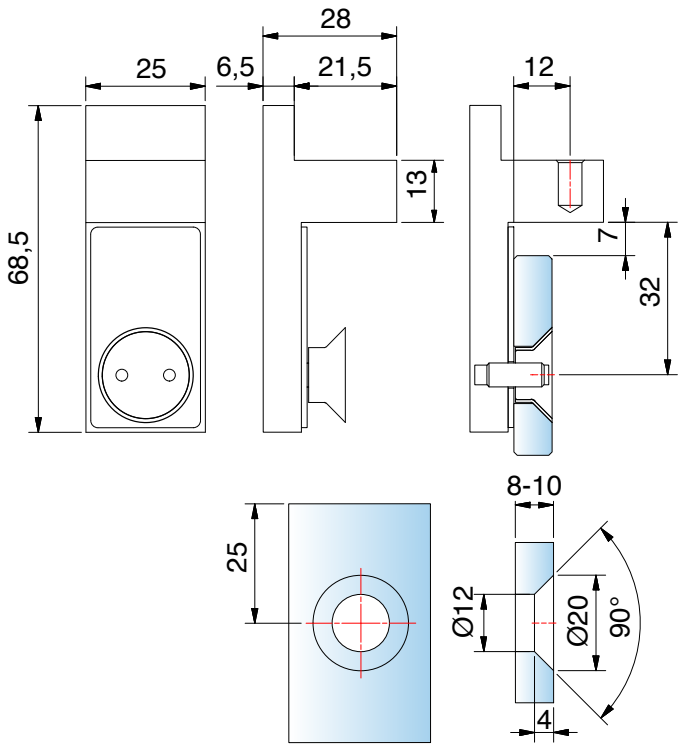

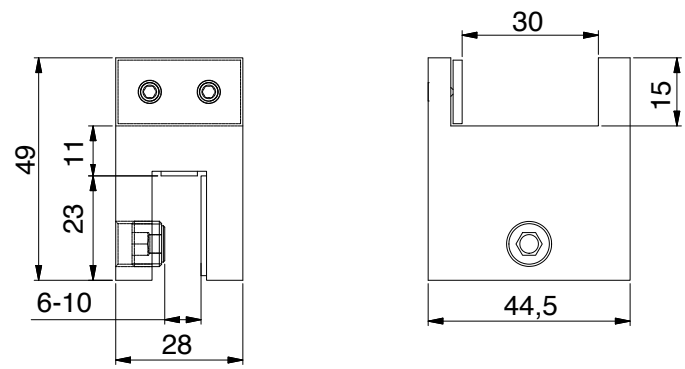



flächenbündiges Befestigungsset für 8474MS, 8475MS und 8477MS verlängert, passend für Hebe-Senk-Beschläge

1/1

Art.-Nr.	Glasdicke
8444__-V180	8 - 10 mm

Oberfläche

MS7	glanzverchromt

Mittelträger für 8474MS, 8475MS und 8477MS

1/1

Art.-Nr.	Glasdicke
8448__-G	6 - 10 mm

Oberfläche

MS7	glanzverchromt

Stabilisationsstangen - **Sets, rund**

MADE IN GERMANY

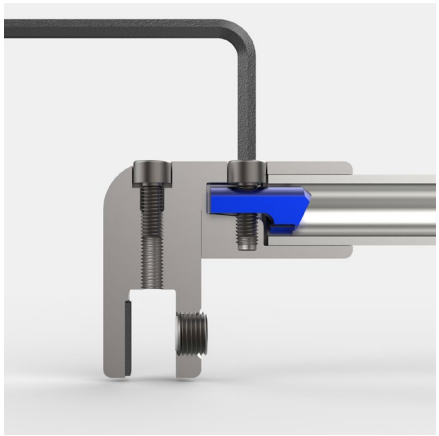

Die kürzbaren Stabilisationsstangen-Systeme wurden von Grund auf neu entwickelt, und bieten durch die neue Klemmtechnik mehr Stabilität und eine einfachere Montage.

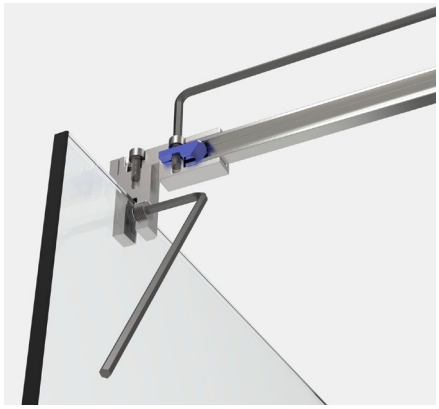

Klemmtechnik

Der innenliegenden Niederhalter wird mittels Innensechskant-Schraube auf das Rohr gedrückt.

vereinfachte Montage

Alle Schrauben an den Einzelhaltern, sowie der Komplettstangen können mit **einem** Innensechskant-Schlüssel befestigt werden.

WICHTIG

Für die **Stabilität der Dusche** empfehlen wir die kürzbare runde oder eckige Stabilisationsstange **nicht länger als 1200 mm auszuführen**. Eine Dusche mit Relingsystem erreicht **ab ca. 1000 mm** Größe nicht die **Stabilität** wie eine Duschabtrennung **mit Stabilisationsstange und T-Stück.**

Bitte bei der Planung berücksichtigen!



Stabilisationsstangen - **Sets, rund**

MADE IN GERMANY





Wandbefestigung mit **beweglichem** Anschluss

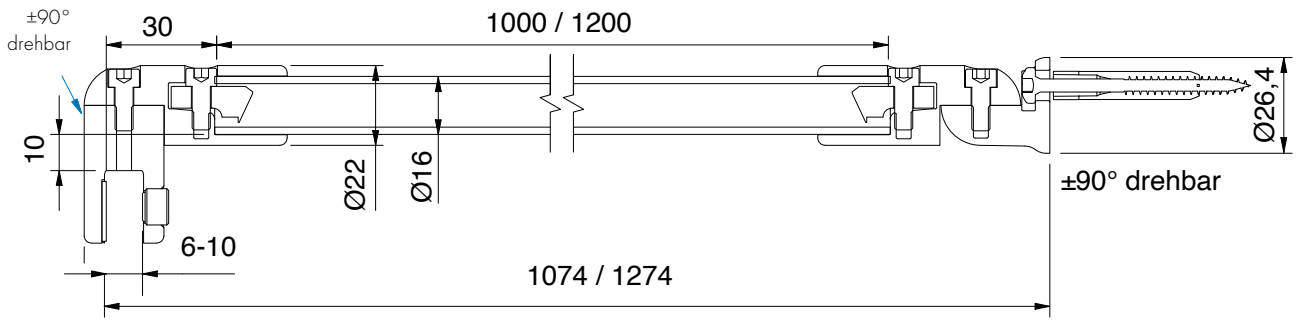

	Art.-Nr.	Oberfläche	Glasstärke	Länge	Artikelbezeichnung
	8744ZN5-1000	Halter glanzverchromt/ Rohr glänzend eloxiert	6-10 mm	1000 mm	Stabilisationsstangen-Set, Glas-Wand
	8744ZN1-1000	mattverchromt		1000 mm	Wandanbindung drehbar
	8744ZNPVD20-1000	Goldoptik		1000 mm	
	8744ZNPVD22-1000	Edelstahloptik		1000 mm	
	8744ZN134-1200	weiß matt		1200 mm	
	8744ZN135-1000	tiefschwarz matt		1000 mm	
	8744ZNPVD39-1200	Goldbronze gebürstet		1200 mm	
	8744ZNPVD40-1200	Goldoptik gebürstet		1200 mm	
	8744ZNPVD41-1200	Kupferoptik gebürstet		1200 mm	
	8744ZNPVD42-1200	Graphitmetall-Optik gebürstet		1200 mm	

Stabilisationsstangen - **Sets, rund**

MADE IN GERMANY

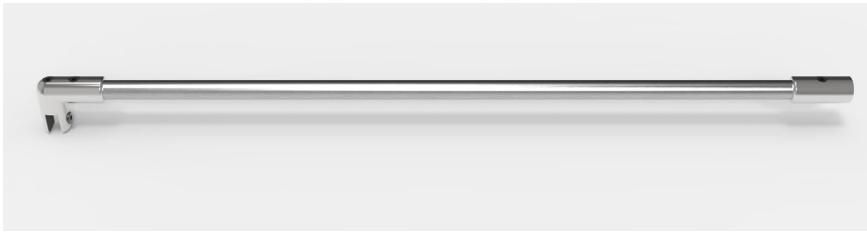



Wandbefestigung mit **starrem** Anschluss

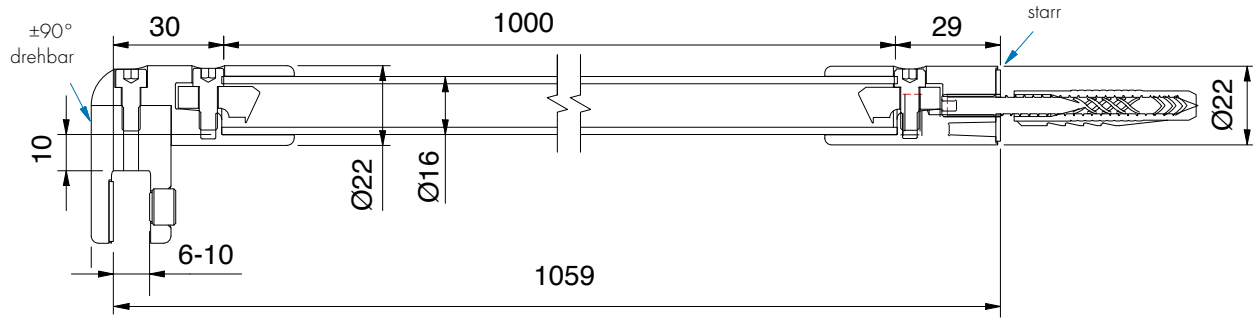

	Art.-Nr.	Oberfläche	Glasstärke	Länge	Artikelbezeichnung
	8743ZN5-1000	Halter glanzverchromt/ Rohr glänzend eloxiert	6-10 mm	1000 mm	Stabilisationsstangen-Set, Glas-Wand
	8743ZN135-1000	tiefschwarz matt		1000 mm	Wandanbindung starr



Stabilisationsstangen - **Sets, rund**

MADE IN GERMANY



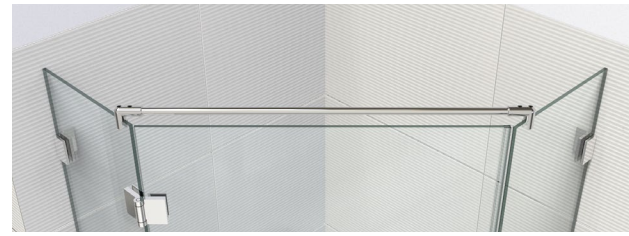

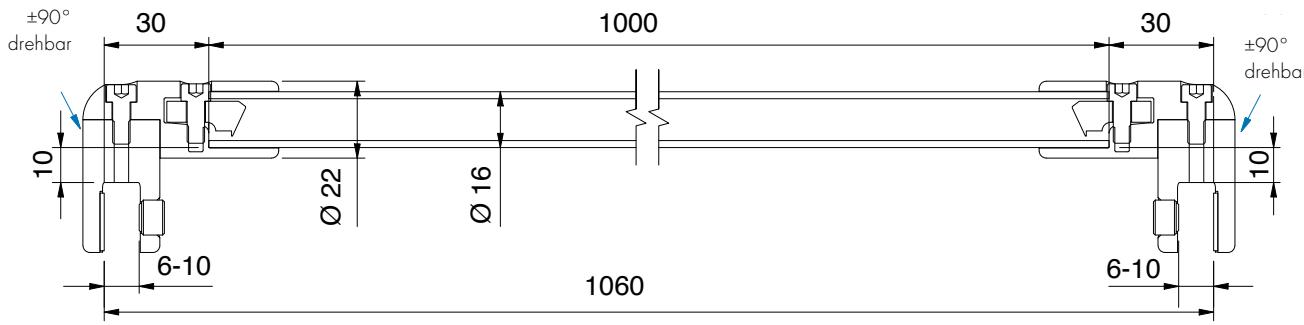

	Art.-Nr.	Oberfläche	Glasstärke	Länge	Artikelbezeichnung
	8745ZN5-1000	Halter glanzverchromt/ Rohr glänzend eloxiert	6-10 mm	1000 mm	Stabilisationsstangen-Set, Glas-Glas





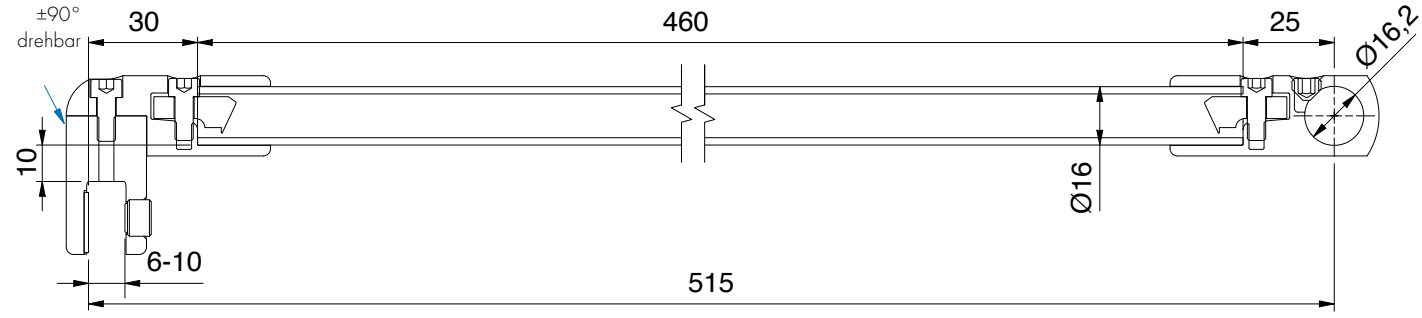

	Art.-Nr.	Oberfläche	Glasstärke	Länge	Artikelbezeichnung
	8747ZN5-460	Halter glanzverchromt/ Rohr glänzend eloxiert	6-10 mm	460 mm	Stabilisationsstangen-Set, Glas-T-Stück

Stabilisationsstangen - **Sets, rund**

MADE IN GERMANY



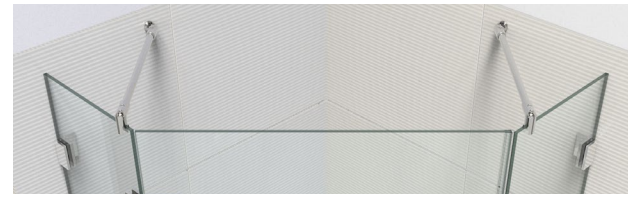

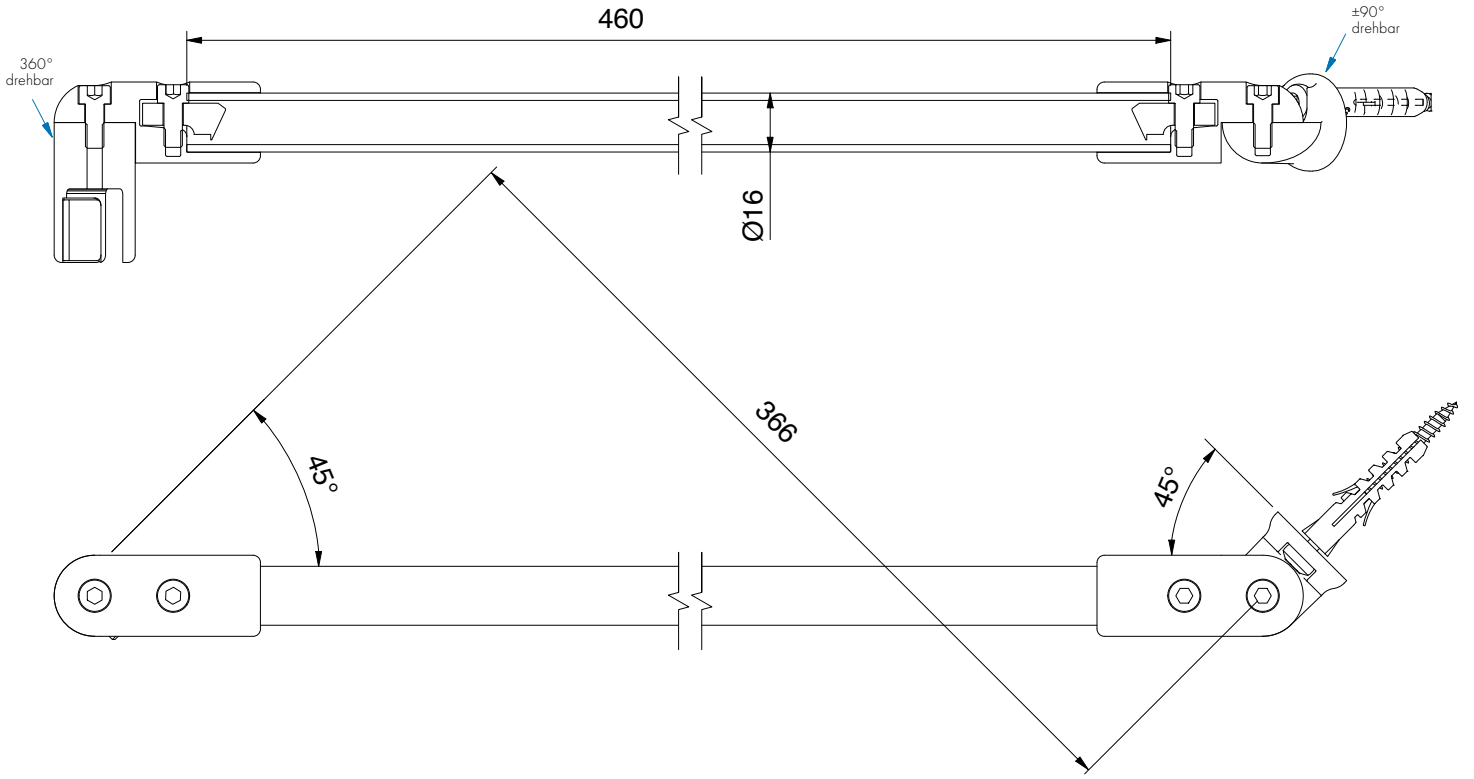

	Art.-Nr.	Oberfläche	Glasstärke	Länge	Artikelbezeichnung
	8746ZN5-460	Halter glanzverchromt/ Rohr glänzend eloxiert	6-10 mm	460 mm	Stabilisationsstangen-Set, Glas-Wand 45°

Stabilisationsstangen - **Sets, rund**

MADE IN GERMANY

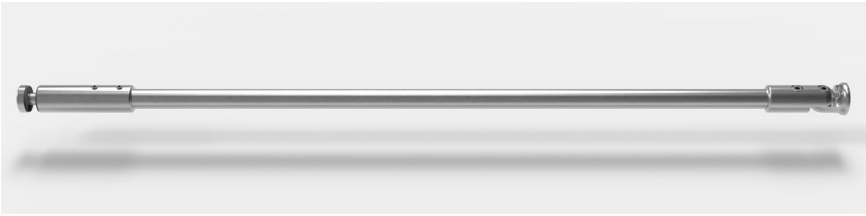

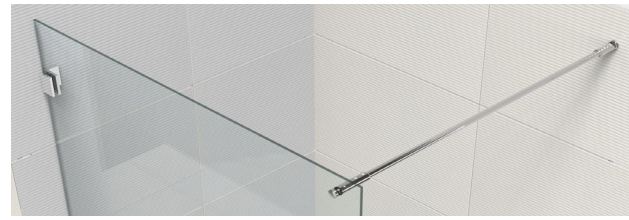

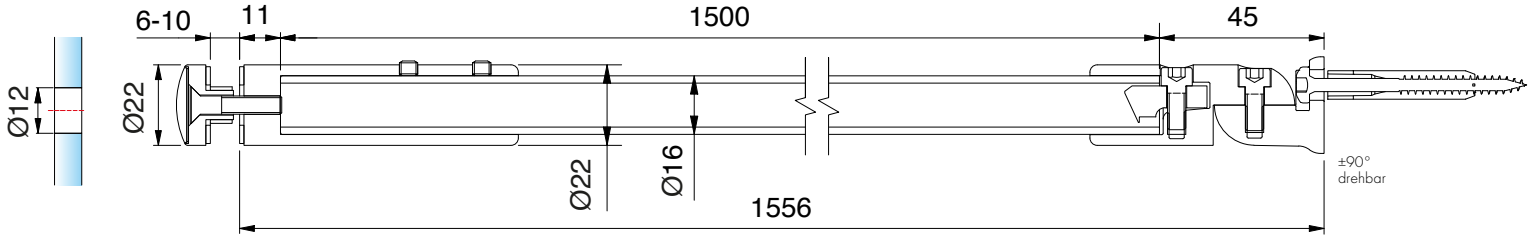

Art.-Nr.	Oberfläche	Glasstärke	Länge	Artikelbezeichnung	
8748ZN5-1500	Halter glanzverchromt/ Rohr glänzend eloxiert	6-10 mm	1500 mm	Stabilisationsstangen-Set, Glas-Wand, mit Glasanschluss	1/1



Hinweis
Für die Stabilität der Dusche empfehlen wir die kürzbare runde oder eckige Stabilisationsstange nicht länger als 1200 mm. Bitte bei der Planung berücksichtigen:
Eine Dusche mit Relingsystem erreicht ab einer gewissen Größe nicht die Stabilität einer Duschabtrennung mit Stabilisationsstange und T-Stück.

Stabilisationsstangen - **Einzelteile, rund**

MADE IN GERMANY

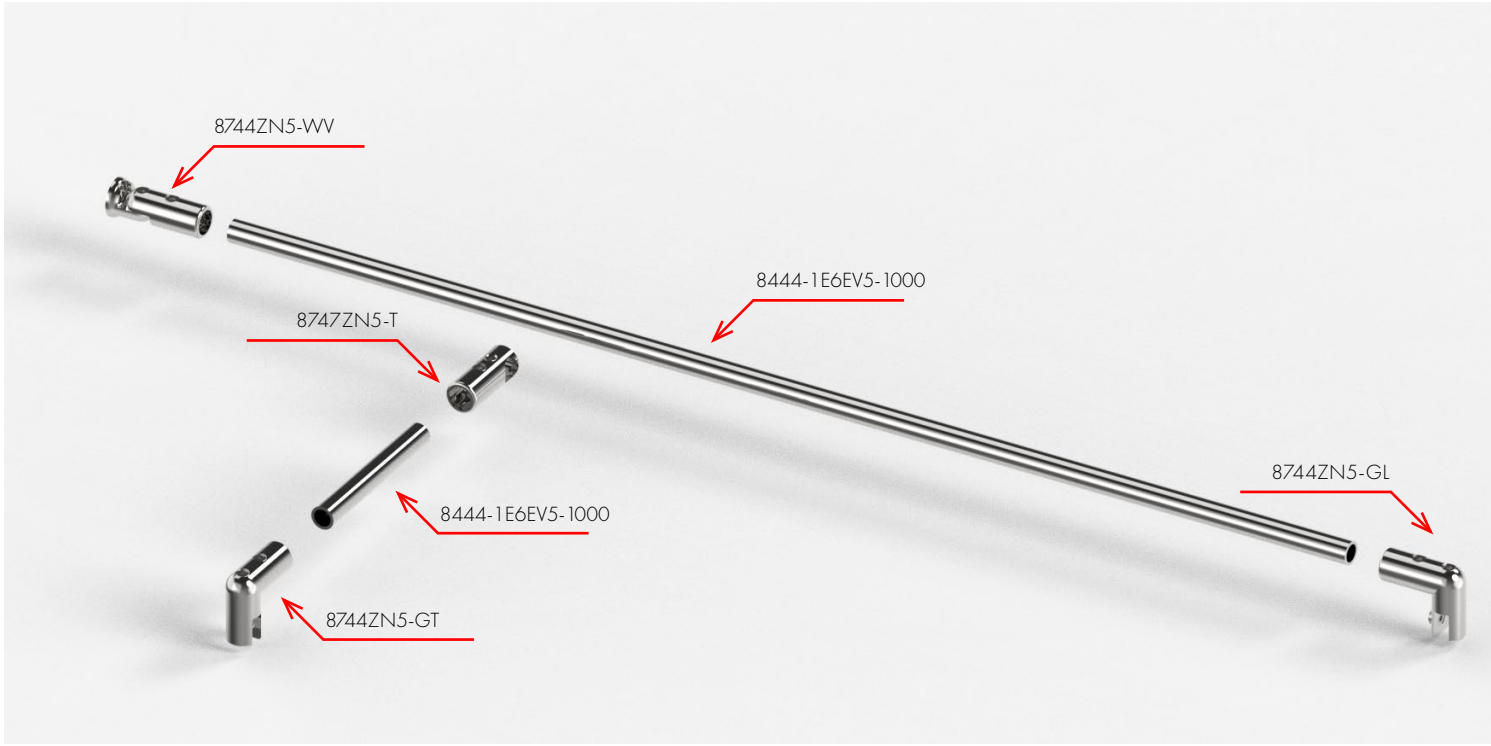



8744ZN5-WV



8744ZN5-GL



8747ZN5-T



8444-1E6EV5-1000

Stabilisationsstangen - **Rohr für Stabilisationsstangen 8444, rund**

MADE IN GERMANY

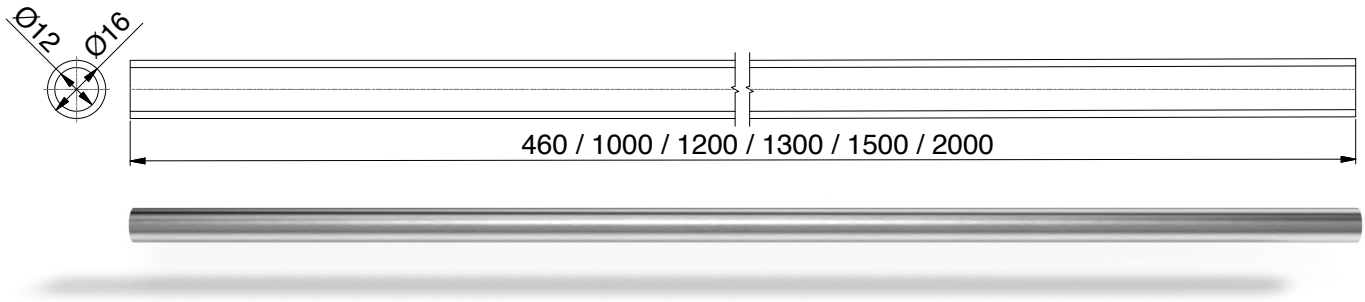

	Art.-Nr.	Oberfläche	Länge	Material	passende Anschlüsse
	8444-1E123-460	Edelstahloptik	460 mm	Aluminium	ZNPVD22
	8444-1E123-1000	Edelstahloptik	1000 mm	Aluminium	ZNPVD22
	8444-1E123-1500	Edelstahloptik	1500 mm	Aluminium	ZNPVD22
	8444-1E123-2000	Edelstahloptik	2000 mm	Aluminium	ZNPVD22
	8444-1E6EV5-460	Aluminium-spezialgebeizt-glanzeloxiert	460 mm	Aluminium	ZN5
	8444-1E6EV5-1000	Aluminium-spezialgebeizt-glanzeloxiert	1000 mm	Aluminium	ZN5
	8444-1E6EV5-1200	Aluminium-spezialgebeizt-glanzeloxiert	1200 mm	Aluminium	ZN5
	8444-1E6EV5-1500	Aluminium-spezialgebeizt-glanzeloxiert	1500 mm	Aluminium	ZN5
	8444-1E6EV5-2000	Aluminium-spezialgebeizt-glanzeloxiert	2000 mm	Aluminium	ZN5
	8444-1E6EV1-1000	Alu-Optik (silberfarbig eloxiert)	1000 mm	Aluminium	ZN1
	8444-1E6EV1-1500	Alu-Optik (silberfarbig eloxiert)	1500 mm	Aluminium	ZN1
	8444-1E6EV1-2000	Alu-Optik (silberfarbig eloxiert)	2000 mm	Aluminium	ZN1
	8444-1MS7-1300	glanzverchromt	1300 mm	Messing	ZN5
	8444-1E6C35-1000	tiefschwarz matt	1000 mm	Aluminium	ZN135
	8444-1E6C35-1200	tiefschwarz matt	1200 mm	Aluminium	ZN135
	8444-1E6C35-1500	tiefschwarz matt	1500 mm	Aluminium	ZN135
	8444-1E6C35-2000	tiefschwarz matt	2000 mm	Aluminium	ZN135
	8744-1VAPVD39-1200	Goldbronze gebürstet	1200 mm	Edelstahl	ZNPVD39
	8744-1VAPVD40-1200	Goldoptik gebürstet	1200 mm	Edelstahl	ZNPVD40
	8744-1VAPVD41-1200	Kupferoptik gebürstet	1200 mm	Edelstahl	ZNPVD41
	8744-1VAPVD42-1200	Graphitmetall-Optik gebürstet	1200 mm	Edelstahl	ZNPVD42

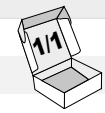

Hinweise für die Ermittlung der Zuschnitt-Längen finden Sie ab S. 604

Stabilisationsstangen - **Einzelteile, rund**

MADE IN GERMANY





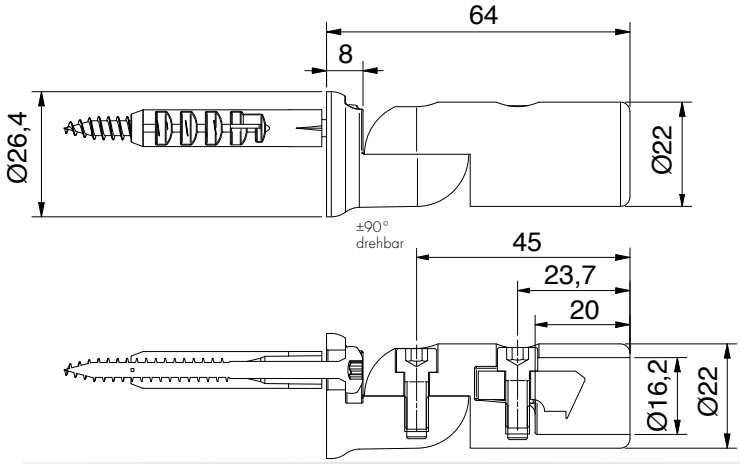

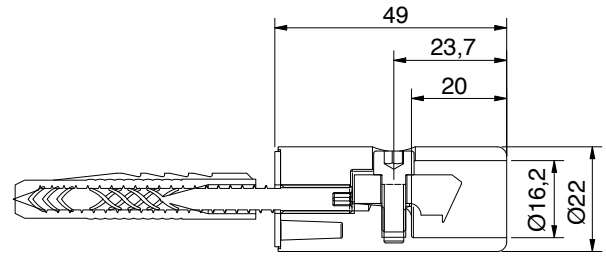





Wandanschluss ±90° drehbar

1/1

Art.-Nr.	
8744ZN__-WV	
Oberfläche	
ZN5	glanzverchromt
ZN1	mattverchromt
ZNPVD22	Edelstahloptik
ZN135	tiefschwarz matt
ZNPVD39	Goldbronze gebürstet
ZNPVD40	Goldoptik gebürstet
ZNPVD41	Kupferoptik gebürstet
ZNPVD42	Graphitmetall-Optik gebürstet

Wandanschluss, starr

1/1

Art.-Nr.	
8744ZN__-W	
Oberfläche	
ZN5	glanzverchromt
ZN135	tiefschwarz matt

Stabilisationsstangen - **Einzelteile, rund**

MADE IN GERMANY

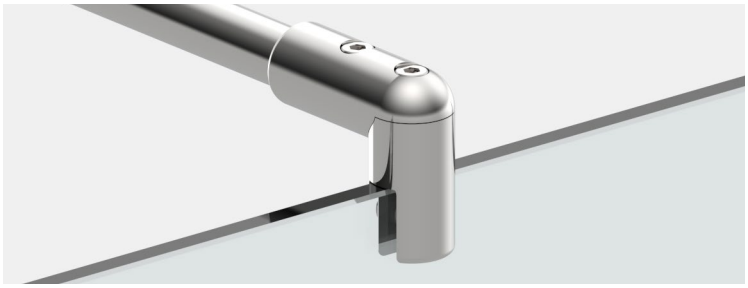

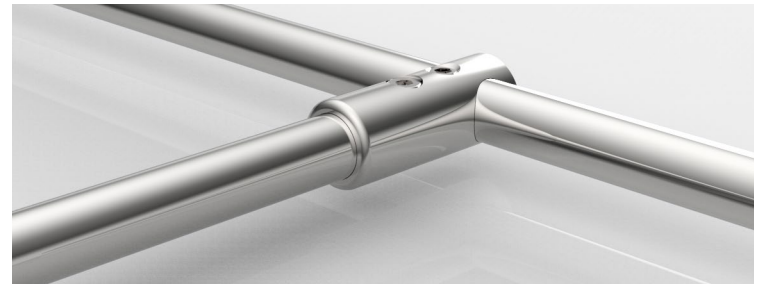

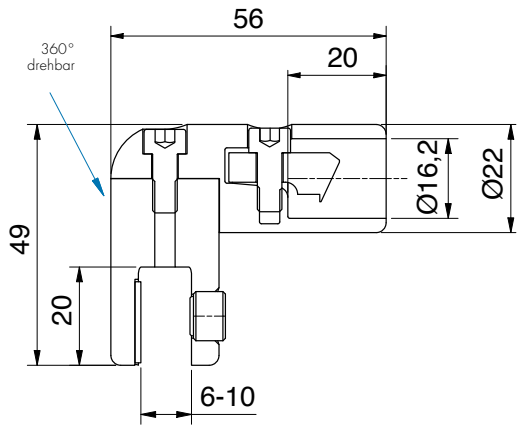

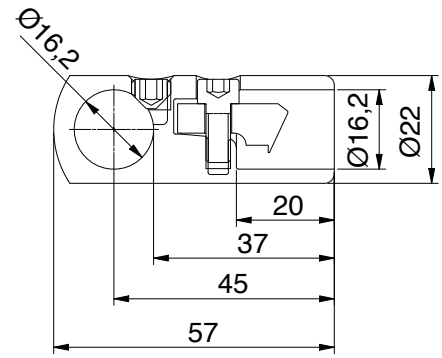

für Rohr Ø 16 mm



für Rohr Ø 16 mm



Glasanschluss ±90°drehbar

Art.-Nr.	Glasdicke
8744ZN__-GL	6 - 10 mm

1/1

Oberfläche	
ZN5	glanzverchromt
ZN1	mattverchromt
ZNPVD22	Edelstahloptik
ZN135	tiefschwarz matt
ZNPVD39	Goldbronze gebürstet
ZNPVD40	Goldoptik gebürstet
ZNPVD41	Kupferoptik gebürstet
ZNPVD42	Graphitmetall-Optik gebürstet

T-Stück

Art.-Nr.
8747ZN__-T

1/1

Oberfläche	
ZN5	glanzverchromt
ZN1	mattverchromt
ZNPVD22	Edelstahloptik
ZN135	tiefschwarz matt

Stabilisationsstangen - **Einzelteile, rund**

MADE IN GERMANY

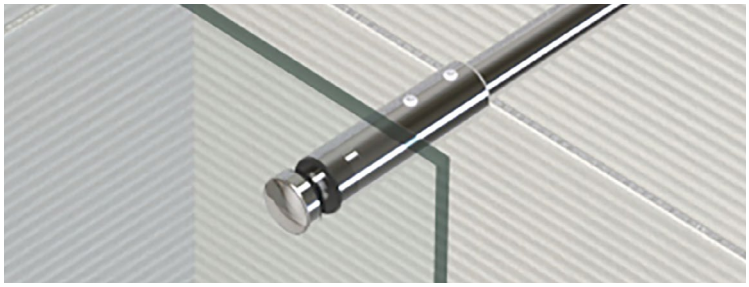

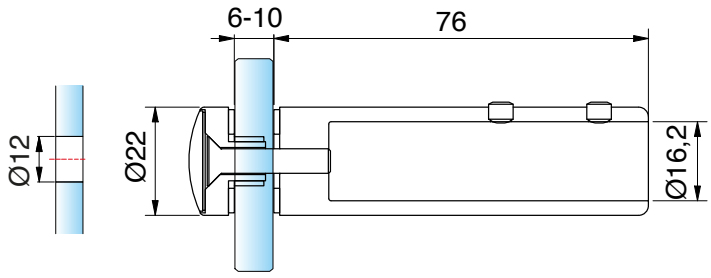

für Rohr Ø 16 mm



Glasanschluss für Stabilisationsstange

Art.-Nr.		Glasdicke
8448MS-G		6 - 10 mm
Oberfläche		
MS7	glanzverchromt	
MS135	tiefschwarz matt	



Stabilisationsstangen, rund - **Zuschnitt der Rohrlängen - Wand-Glas**

MADE IN GERMANY

Um das Stabilisationsstangen-Rohr in die richtige Länge zu bringen, finden Sie hier für verschiedene Situationen bestimmte Maßvorgaben.
lichte Weite (LW) | Zuschnitt Rohr (ZR)

Set: 8744ZN__-1000 / -1200

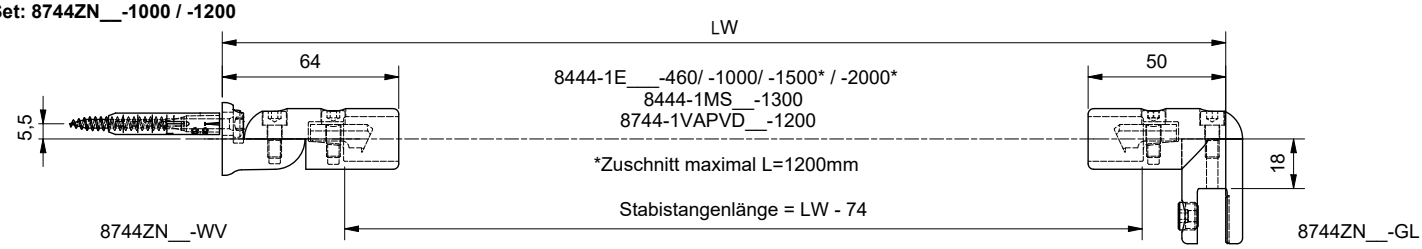

Set: 8743ZN__-1000

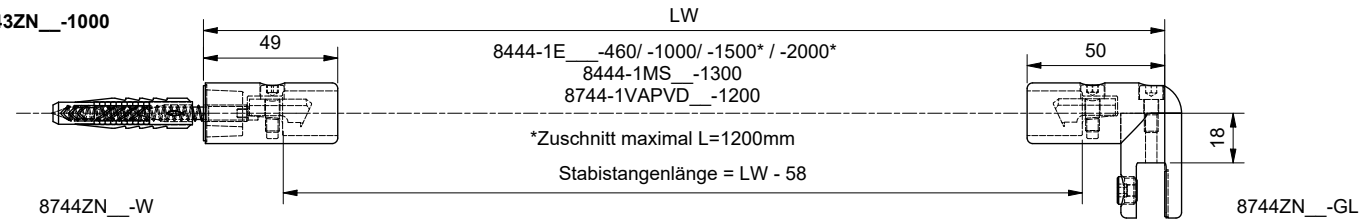



Stabilisationsstangen, rund - **Zuschnitt der Rohrlängen - Wand-Glas**

MADE IN GERMANY

Um das Stabilisationsstangen-Rohr in die richtige Länge zu bringen, finden Sie hier für verschiedene Situationen bestimmte Maßvorgaben.
lichte Weite (LW) | Zuschnitt Rohr (ZR)

Set: 8747ZN5-460

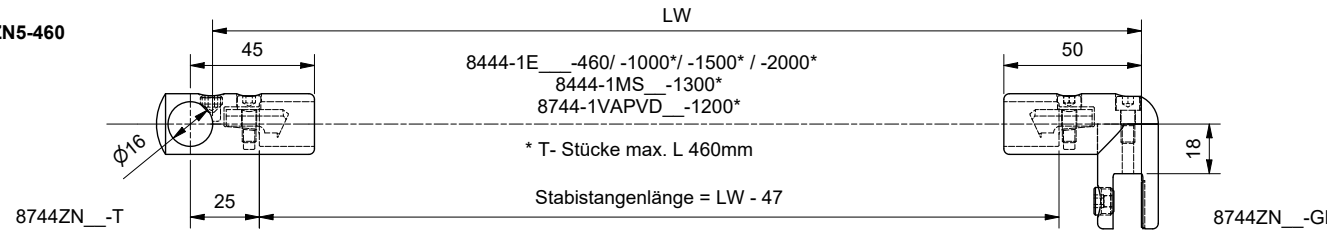

Set: 8745ZN__-1000

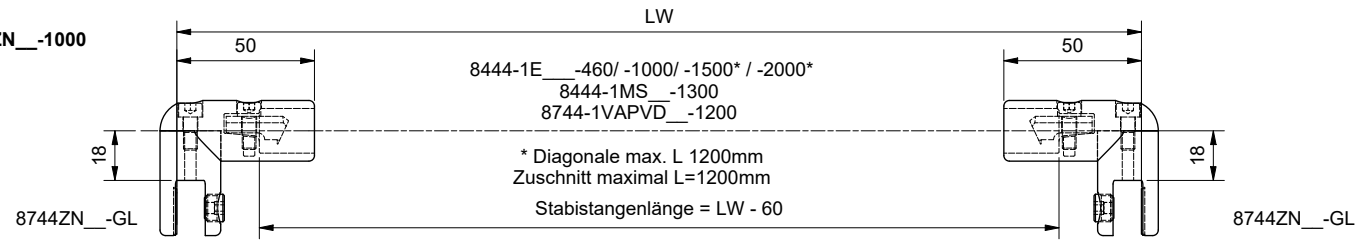



Hinweis
Für die Stabilität der Dusche empfehlen wir die kürzbare runde oder eckige Stabilisationsstange nicht länger als 1200 mm. Bitte bei der Planung berücksichtigen:
Eine Dusche mit Relingsystem erreicht ab einer gewissen Größe nicht die Stabilität einer Duschabtrennung mit Stabilisationsstange und T-Stück.

Stabilisationsstangen - **Einzelteile Reling, rund**

MADE IN GERMANY

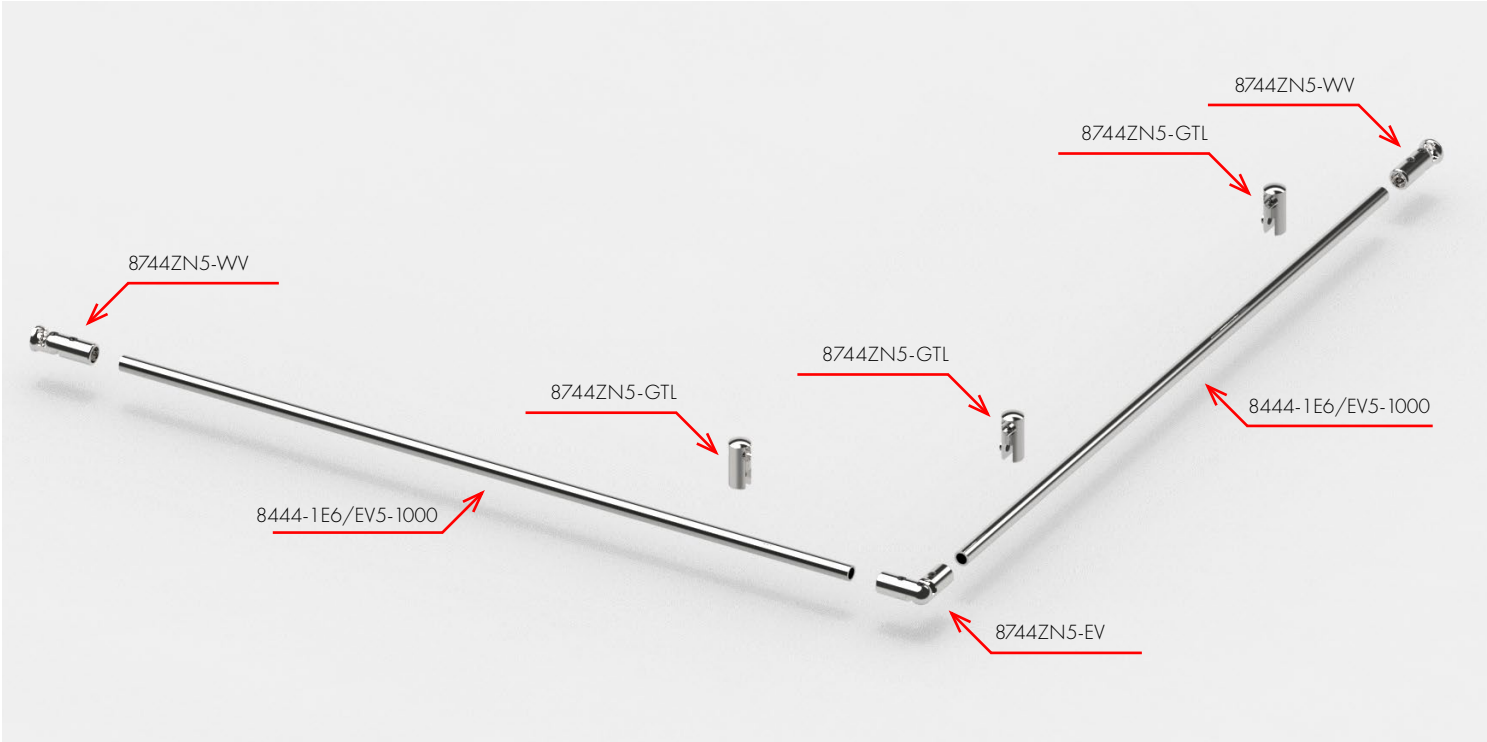



8744ZN5-WV



8744ZN5-GTL



8747ZN5-EV



8444-1E6/EV5-1000

Stabilisationsstangen - **Rohr für Stabilisationsstangen 8444, rund**

MADE IN GERMANY

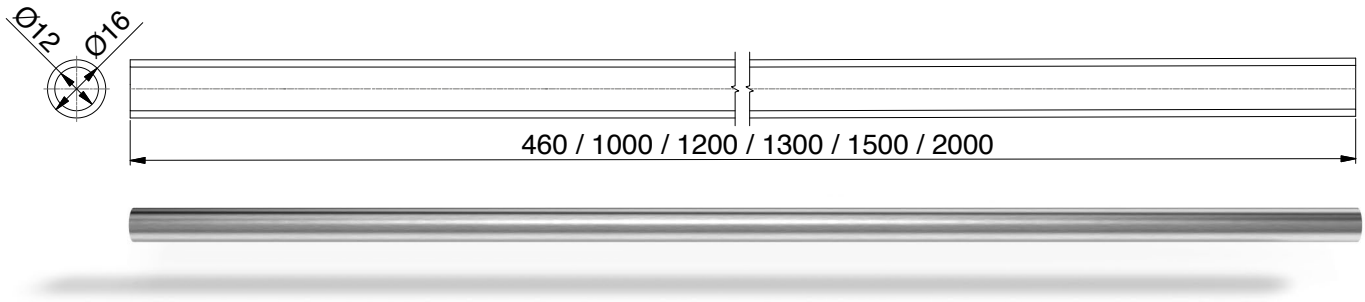

	Art.-Nr.	Oberfläche	Länge	Material	passende Anschlüsse
	8444-1E123-460	Edelstahloptik	460 mm	Aluminium	ZNPVD22
	8444-1E123-1000	Edelstahloptik	1000 mm	Aluminium	ZNPVD22
	8444-1E123-1500	Edelstahloptik	1500 mm	Aluminium	ZNPVD22
	8444-1E123-2000	Edelstahloptik	2000 mm	Aluminium	ZNPVD22
	8444-1E6EV5-460	Aluminium-spezialgebeizt-glanzeloxiert	460 mm	Aluminium	ZN5
	8444-1E6EV5-1000	Aluminium-spezialgebeizt-glanzeloxiert	1000 mm	Aluminium	ZN5
	8444-1E6EV5-1200	Aluminium-spezialgebeizt-glanzeloxiert	1200 mm	Aluminium	ZN5
	8444-1E6EV5-1500	Aluminium-spezialgebeizt-glanzeloxiert	1500 mm	Aluminium	ZN5
	8444-1E6EV5-2000	Aluminium-spezialgebeizt-glanzeloxiert	2000 mm	Aluminium	ZN5
	8444-1E6EV1-1000	Alu-Optik (silberfarbig eloxiert)	1000 mm	Aluminium	ZN1
	8444-1E6EV1-1500	Alu-Optik (silberfarbig eloxiert)	1500 mm	Aluminium	ZN1
	8444-1E6EV1-2000	Alu-Optik (silberfarbig eloxiert)	2000 mm	Aluminium	ZN1
	8444-1MS7-1300	glanzverchromt	1300 mm	Messing	ZN5
	8444-1E6C35-1000	tiefschwarz matt	1000 mm	Aluminium	ZN135
	8444-1E6C35-1200	tiefschwarz matt	1200 mm	Aluminium	ZN135
	8444-1E6C35-1500	tiefschwarz matt	1500 mm	Aluminium	ZN135
	8444-1E6C35-2000	tiefschwarz matt	2000 mm	Aluminium	ZN135
	8744-1VAPVD39-1200	Goldbronze gebürstet	1200 mm	Edelstahl	ZNPVD39
	8744-1VAPVD40-1200	Goldoptik gebürstet	1200 mm	Edelstahl	ZNPVD40
	8744-1VAPVD41-1200	Kupferoptik gebürstet	1200 mm	Edelstahl	ZNPVD41
	8744-1VAPVD42-1200	Graphitmetall-Optik gebürstet	1200 mm	Edelstahl	ZNPVD42



Hinweise für die Ermittlung der Zuschnitt-Längen finden Sie ab S. 604

Stabilisationsstangen - **Einzelteile Reling, rund**

MADE IN GERMANY





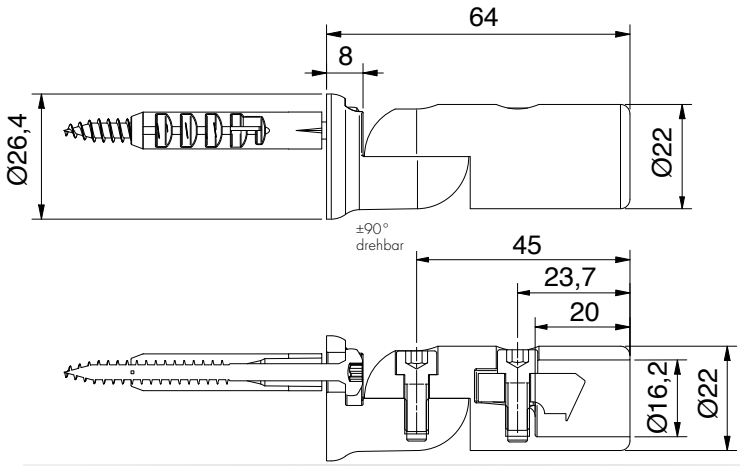

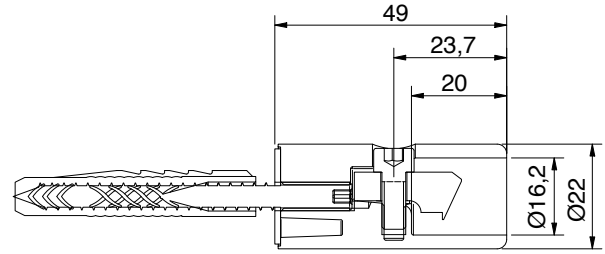



Wandanschluss ±90° drehbar

Art.-Nr.
8744ZN__-WV

Oberfläche		
	ZN5	glanzverchromt
	ZN1	mattverchromt
	ZNPVD22	Edelstahloptik
	ZN135	tiefschwarz matt
	ZNPVD39	Goldbronze gebürstet
	ZNPVD40	Goldoptik gebürstet
	ZNPVD41	Kupferoptik gebürstet
	ZNPVD42	Graphitmetall-Optik gebürstet



Wandanschluss, starr

Art.-Nr.
8744ZN__-W

Oberfläche		
	ZN5	glanzverchromt
	ZN135	tiefschwarz matt

Stabilisationsstangen - **Einzelteile Reling, rund**

MADE IN GERMANY



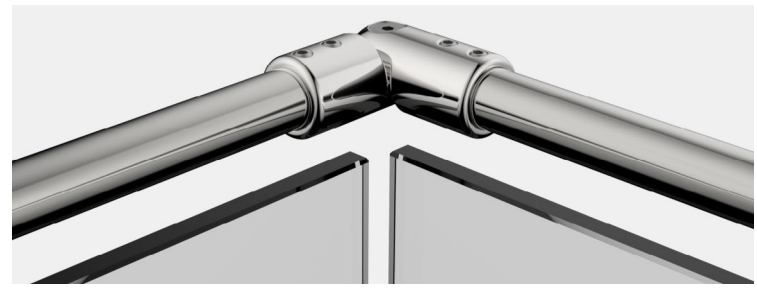

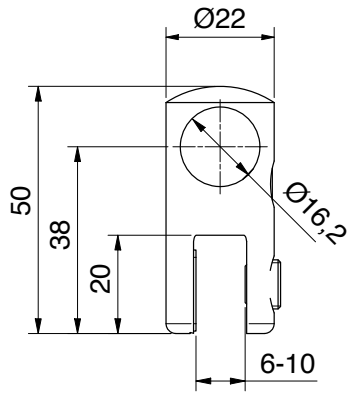

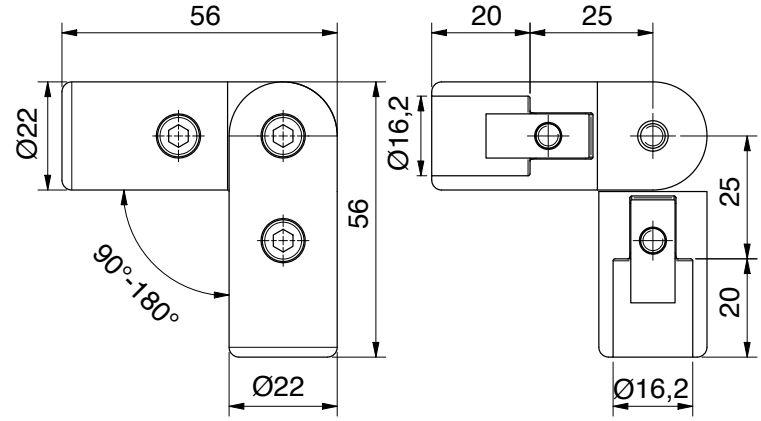

für Rohr Ø 16 mm



Glasanschluss, T-Stück z.B. Relingt



Art.-Nr.		Glasdicke
8744ZN__-GTL		6-10 mm
Oberfläche		
	ZN5	glanzverchromt
	ZN1	mattverchromt
	ZNPVD22	Edelstahloptik
	ZN135	tiefschwarz matt

für Rohr Ø 16 mm



Eckverbinder ±90°, drehbar

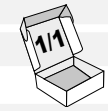

Art.-Nr.		
8744ZN__-EV		
Oberfläche		
	ZN5	glanzverchromt
	ZN1	mattverchromt
	ZNPVD22	Edelstahloptik
	ZN135	tiefschwarz matt

Stabilisationsstangen - **Einzelteile Reling, rund**

MADE IN GERMANY



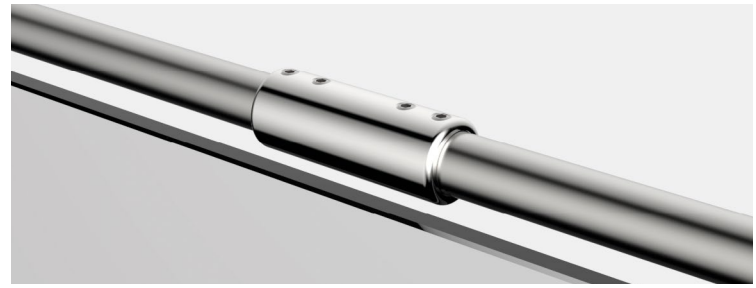

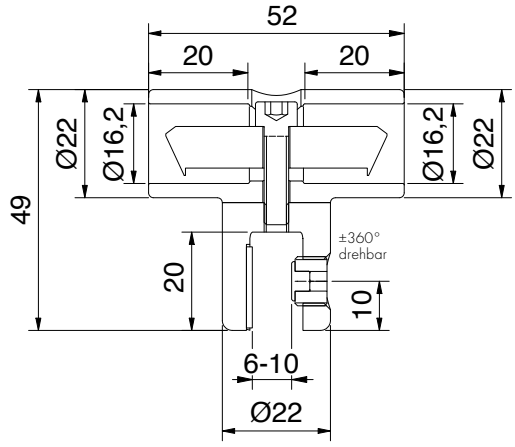

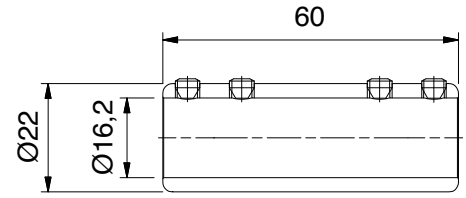

für Rohr Ø 16 mm



Glasanschluss T-Stück für Seitenteil, doppelseitig



Art.-Nr.	Glasdicke
8747ZN__-TS	6 - 10 mm

Oberfläche	
ZN5	glanzverchromt
ZN1	mattverchromt
ZNPVD22	Edelstahloptik
ZN135	tiefschwarz matt

für Rohr Ø 16 mm



Rohrverbinder 180°



Art.-Nr.
8444MS__-V180

Oberfläche	
MS7	glanzverchromt
MS135	tiefschwarz matt

Stabilisationsstangen - **verstellbar, rund**

MADE IN GERMANY

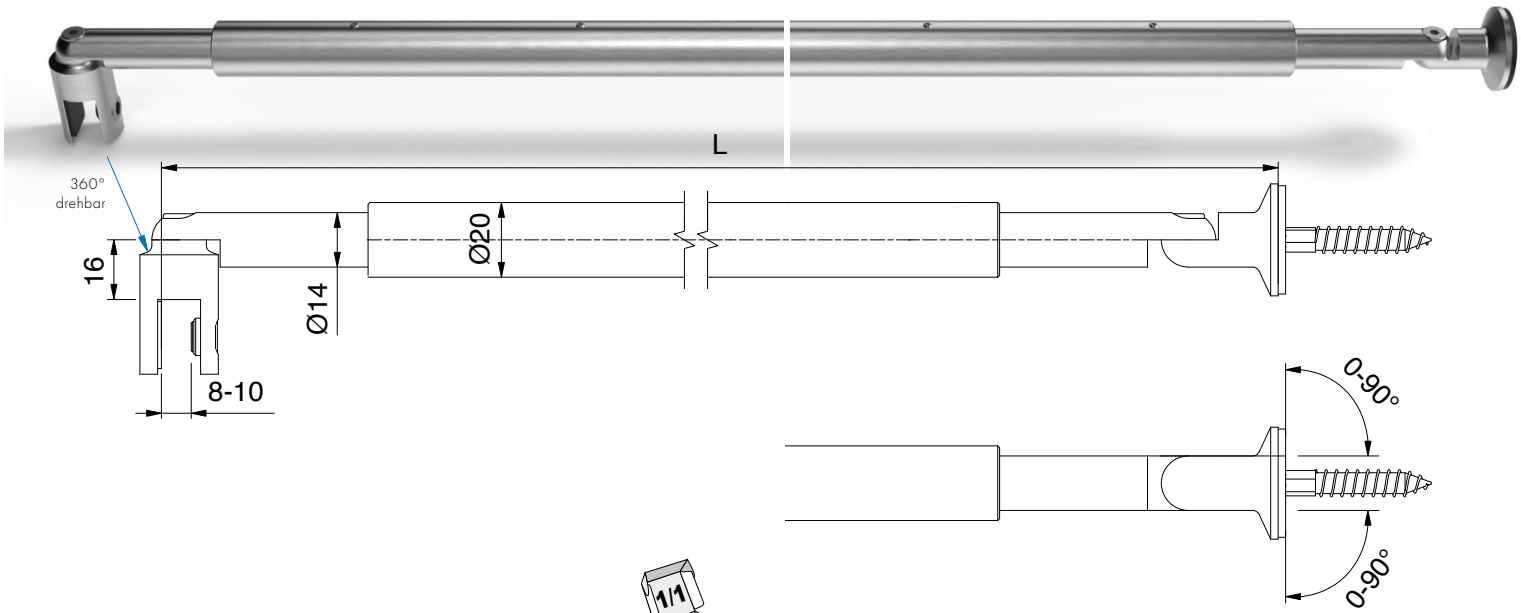

	Art.-Nr.	Oberfläche	Artikelbezeichnung
	8432MS7-395	glanzverchromt	Stabilisationsstange Glas-Wand von 365–425 mm verstellbar
	8432MS7-590	glanzverchromt	Stabilisationsstange Glas-Wand
	8432MSPVD22-590*	Edelstahloptik	von 510–670 mm verstellbar
	8432MS7-730	glanzverchromt	Stabilisationsstange Glas-Wand von 650–810 mm verstellbar
	8432MS7-860	glanzverchromt	Stabilisationsstange Glas-Wand
	8432MSPVD22-860*	Edelstahloptik	von 780–940 mm verstellbar
	8432MS7-990	glanzverchromt	Stabilisationsstange Glas-Wand
	8432MSPVD22-990*	Edelstahloptik	von 910–1070 mm verstellbar
	8432MS7-1050	glanzverchromt	Stabilisationsstange Glas-Wand
	8432MSPVD22-1050*	Edelstahloptik	von 970-1130 mm verstellbar
	8432MS7-1190	glanzverchromt	Stabilisationsstange Glas-Wand von 1110-1270 mm verstellbar
	8432MS7-1330	glanzverchromt	Stabilisationsstange Glas-Wand von 1250-1410 mm verstellbar**
	8432MS7-1460	glanzverchromt	Stabilisationsstange Glas-Wand von 1380-1540 mm verstellbar**
	8432MS7-1590	glanzverchromt	Stabilisationsstange Glas-Wand von 1510-1670 mm verstellbar**
	8432MS7-1720	glanzverchromt	Stabilisationsstange Glas-Wand von 1640-1800 mm verstellbar**
	8432MS7-1850	glanzverchromt	Stabilisationsstange Glas-Wand von 1770-1930 mm verstellbar**

Glasdicke: 8-10 mm
mit verstellbaren Wandhalter z. B. für Dachschrägen
Verstellbarkeit über rechts-links Gewinde innerhalb des Rohres



*Artikel auf Auslauf

**Rohr geteilt (Trennlinie sichtbar), andere Längen auf Anfrage!

Stabilisationsstangen - **verstellbar, rund**

MADE IN GERMANY

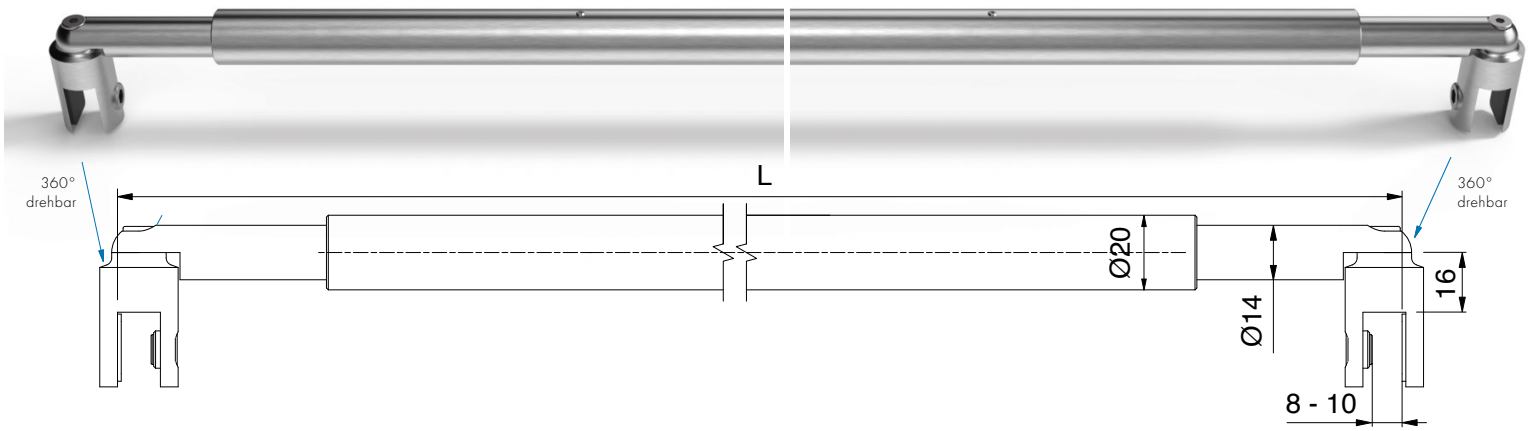

Glasdicke: 8-10 mm
Verstellbarkeit über rechts-links Gewinde innerhalb des Rohres

	Art.-Nr.	Oberfläche	Artikelbezeichnung
	8434MS7-375	glanzverchromt	Stabilisationsstange Glas-Glas von 345–405 mm verstellbar
	8434MS7-570	glanzverchromt	Stabilisationsstange Glas-Glas von 490–650 mm verstellbar
	8434MS7-710	glanzverchromt	Stabilisationsstange Glas-Glas von 630–790 mm verstellbar
	8434MS7-840	glanzverchromt	Stabilisationsstange Glas-Glas von 760–920 mm verstellbar
	8434MS7-970	glanzverchromt	Stabilisationsstange Glas-Glas von 890–1050 mm verstellbar
	8434MS7-1030	glanzverchromt	Stabilisationsstange Glas-Glas von 950-1110 mm verstellbar
	8434MS7-1170	glanzverchromt	Stabilisationsstange Glas-Glas von 1090-1250 mm verstellbar
	8434MS7-1310	glanzverchromt	Stabilisationsstange Glas-Glas von 1230-1390 mm verstellbar**
	8434MS7-1440	glanzverchromt	Stabilisationsstange Glas-Glas von 1360-1520 mm verstellbar**
	8434MS7-1570	glanzverchromt	Stabilisationsstange Glas-Glas von 1490-1650 mm verstellbar**
	8434MS7-1700	glanzverchromt	Stabilisationsstange Glas-Glas von 1620-1780 mm verstellbar**
	8434MS7-1830	glanzverchromt	Stabilisationsstange Glas-Glas von 1750-1910 mm verstellbar**

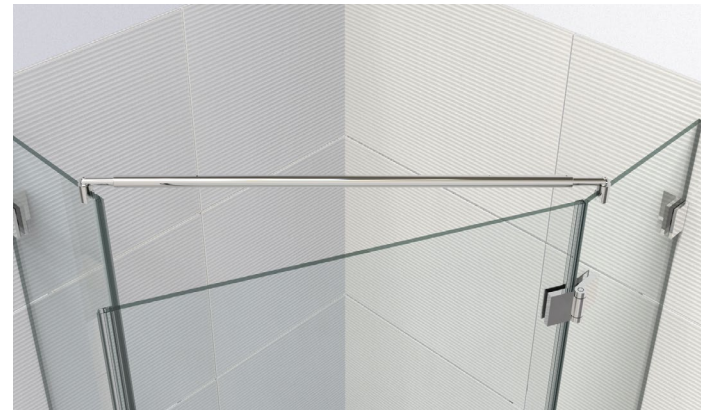

*Artikel auf Auslauf **Rohr geteilt (Trennlinie sichtbar), andere Längen auf Anfrage!

Stabilisationsstangen - **Duschablage**

MADE IN GERMANY



Duschablage, Glas-Wand 90° starr		
Art.-Nr.		Glasdicke
8209ZN__		8-10 mm
Oberfläche		
	ZN5	glanzverchromt
	ZN1*	mattverchromt
	ZNPVD22*	Edelstahloptik
	ZNPVD20*	Goldoptik
	ZN134*	weiß matt
	ZN135	tiefschwarz matt
	ZNPVD39*	Goldbronze gebürstet
	ZNPVD40*	Goldoptik gebürstet
	ZNPVD41*	Kupferoptik gebürstet
	ZNPVD42*	Graphitmetall-Optik gebürstet

*Artikel auf Anfrage

Abmessungen Duschablage

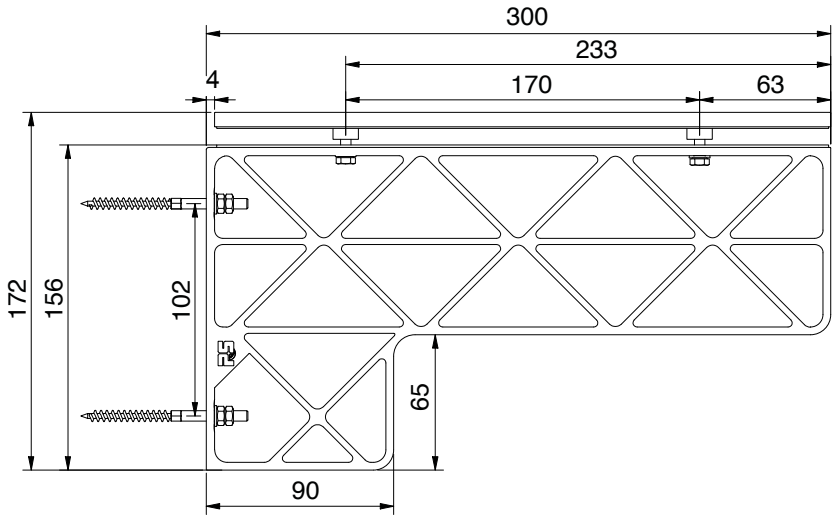

Bearbeitung Wand (bei Glasrückwänden Glasbohrung Ø10mm)

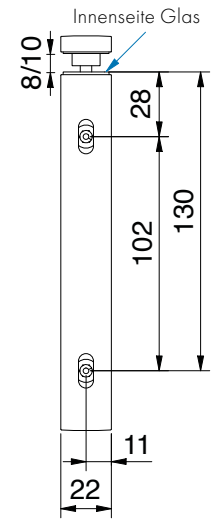

Glasbearbeitung Seitenteil

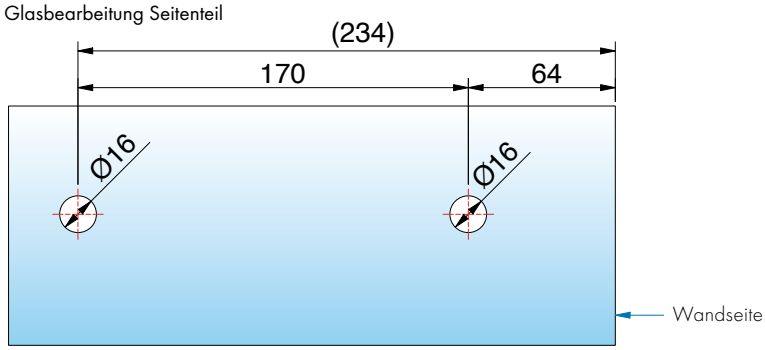

ZUBEHÖR

Stabilisationsstangen - **Duschablage**

MADE IN GERMANY

Einlage in **weiß Art.-Nr. 8209-4HI-W** optional bestellbar



Einlage in **schwarz matt Art.-Nr. 8209-4HI-S** optional bestellbar

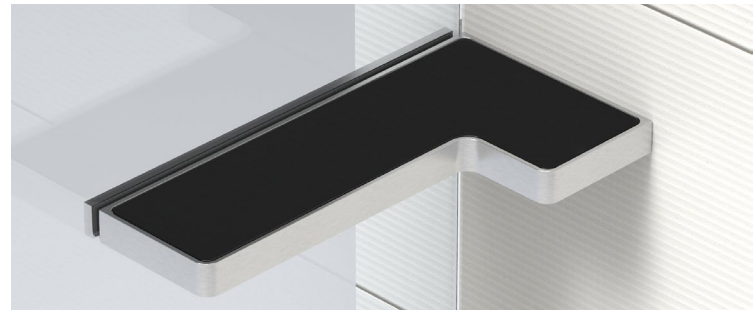

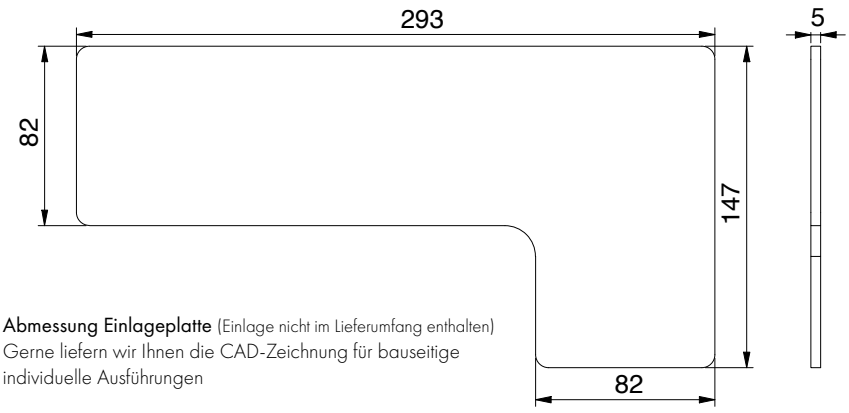

Abmessung Einlageplatte (Einlage nicht im Lieferumfang enthalten)
Gerne liefern wir Ihnen die CAD-Zeichnung für bauseitige individuelle Ausführungen

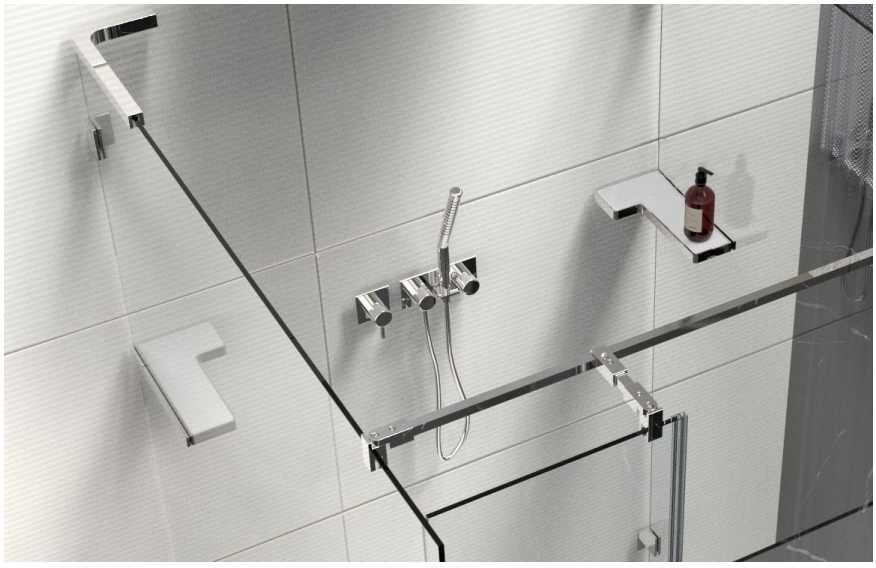

weitere Designideen für individuelle bauseitige Einlagen







verstellbare Stabilisierungswinkel Glas-Wand - **Einbausituationen**

MADE IN GERMANY

Nischenduschen

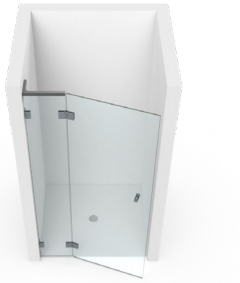

Nischenduschen



Eckduschen



Fünfeckduschen



Badewannen





Die **verstellbaren Stabilisierungswinkel (±2°)** bieten maximale Flexibilität bei der Montage und ermöglichen eine präzise Anpassung an unterschiedlichste Einbausituationen.
Damit lassen sich individuelle Anforderungen mühelos umsetzen – für eine stabile, sichere und ästhetisch perfekte Installation.
Die Stabilisierungswinkel sind in **zwei hochwertigen Ausführungen** erhältlich, sodass für jedes Projekt die passende Lösung bereitsteht.

Glasbreiten Empfehlungen finden Sie ab S 620

Stabilisierungswinkel - **Glas-Wand 180 mm**

MADE IN GERMANY

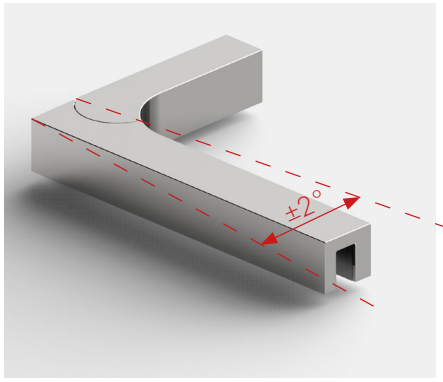





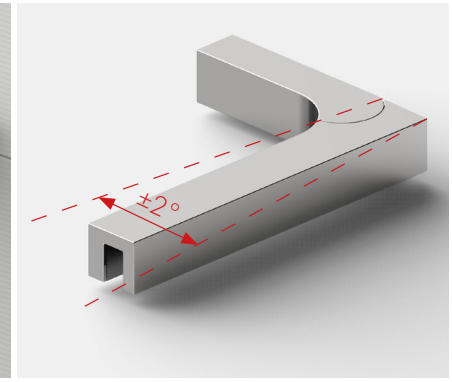

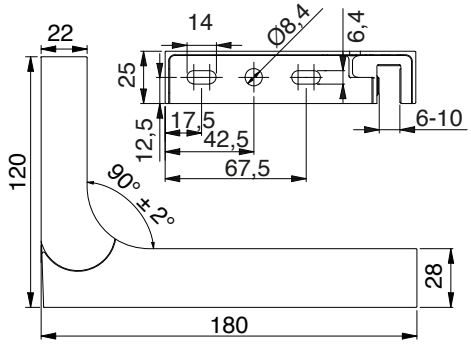

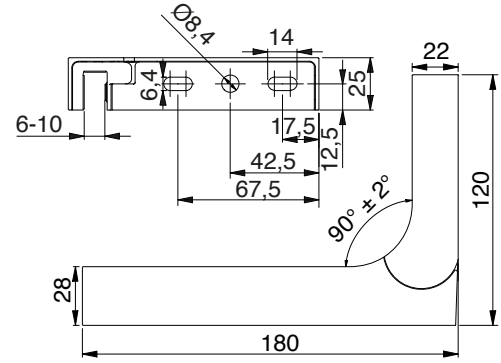

Stabilisierungswinkel - links, 180 mm, Verstellmöglichkeit 90° ± 2°		1/1
Art.-Nr.	Glasdicke	
8439__L-180	6-10 mm	
Oberfläche		
ZN5	glanzverchromt	
ZN1*	Mattverchromt	
ZN10*	glanzvernickelt	
ZNPVD22*	Edelstahloptik	
ZNPVD20*	Goldoptik	
ZNPVD35*	schwarz matt	
ZN134*	weiß matt	
ZN135	tiefschwarz matt	
ZNPVD39*	Goldbronze gebürstet	
ZNPVD40*	Goldoptik gebürstet	
ZNPVD41*	Kupferoptik gebürstet	
ZNPVD42*	Graphitmetall-Optik gebürstet	

Stabilisierungswinkel - rechts, 180 mm Verstellmöglichkeit 90° ± 2°		1/1
Art.-Nr.	Glasdicke	
8439__R-180	6-10 mm	
Oberfläche		
ZN5	glanzverchromt	
ZN1*	mattverchromt	
ZN10*	glanzvernickelt	
ZNPVD22*	Edelstahloptik	
ZNPVD20*	Goldoptik	
ZNPVD35*	schwarz matt	
ZN134*	weiß matt	
ZN135	tiefschwarz matt	
ZNPVD39*	Goldbronze gebürstet	
ZNPVD40*	Goldoptik gebürstet	
ZNPVD41*	Kupferoptik gebürstet	
ZNPVD42*	Graphitmetall-Optik gebürstet	

* Artikel auf Auslauf

Stabilisierungswinkel - **Glas-Wand 280 mm**

MADE IN GERMANY

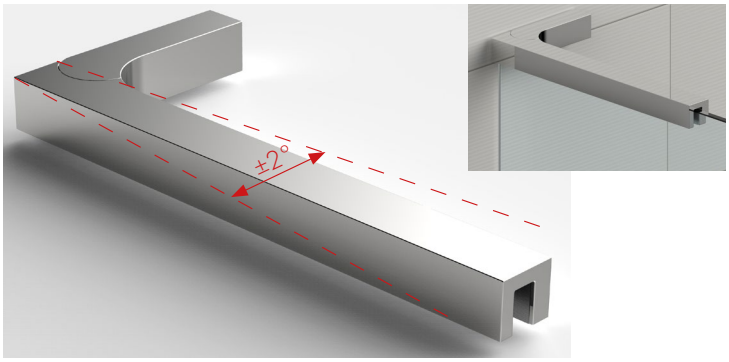

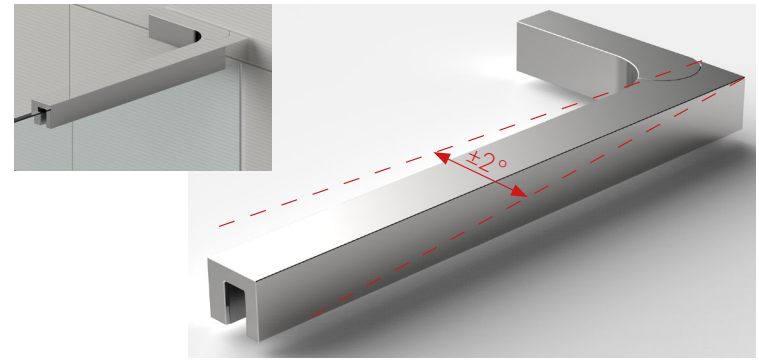

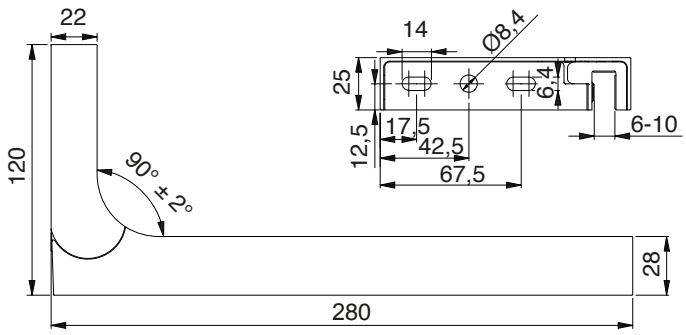

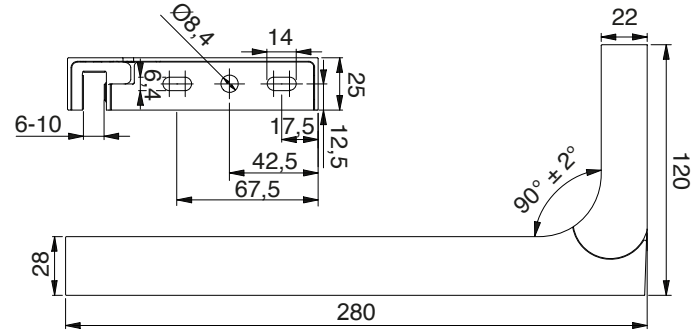

Stabilisierungswinkel - links, 280 mm Verstellmöglichkeit 90° ± 2°		
Art.-Nr.		Glasdicke
8439__L-280		6-10 mm
Oberfläche		
	ZN5	glanzverchromt
	ZN1	mattverchromt
	ZN10*	glanzvernickelt
	ZNPVD22	Edelstahloptik
	ZNPVD20	Goldoptik
	ZNPVD35*	schwarz matt
	ZN134	weiß matt
	ZN135	tiefschwarz matt
	ZNPVD39	Goldbronze gebürstet
	ZNPVD40	Goldoptik gebürstet
	ZNPVD41	Kupferoptik gebürstet
	ZNPVD42	Graphitmetall-Optik gebürstet

Stabilisierungswinkel - rechts, 280 mm Verstellmöglichkeit 90° ± 2°		
Art.-Nr.		Glasdicke
8439__R-280		6-10 mm
Oberfläche		
	ZN5	glanzverchromt
	ZN1	mattverchromt
	ZN10*	glanzvernickelt
	ZNPVD22	Edelstahloptik
	ZNPVD20	Goldoptik
	ZNPVD35*	schwarz matt
	ZN134	weiß matt
	ZN135	tiefschwarz matt
	ZNPVD39	Goldbronze gebürstet
	ZNPVD40	Goldoptik gebürstet
	ZNPVD41	Kupferoptik gebürstet
	ZNPVD42	Graphitmetall-Optik gebürstet

* Artikel auf Auslauf

Stabilisierungswinkel - **Glas-Glas**

MADE IN GERMANY

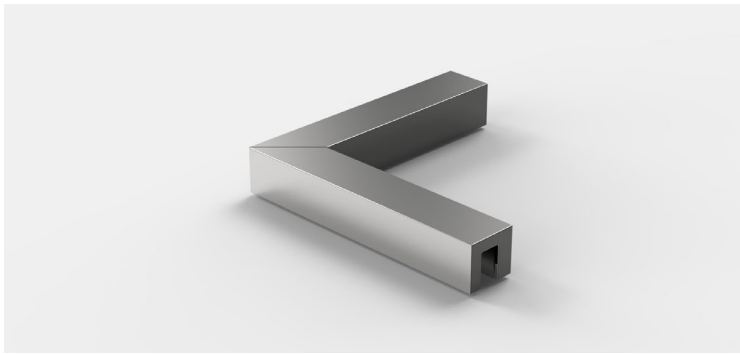

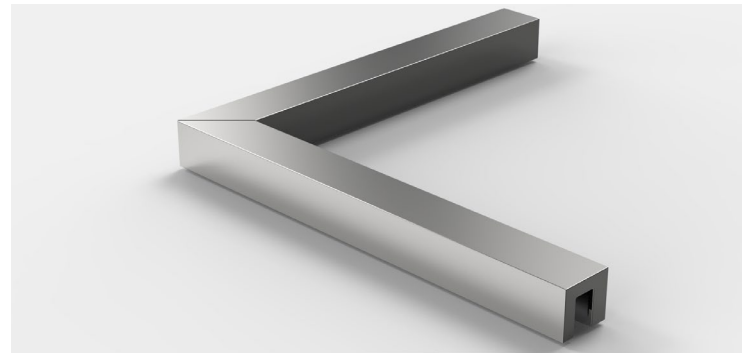

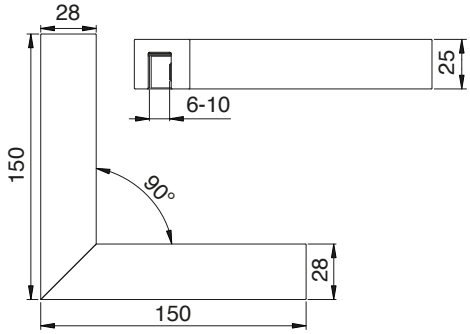

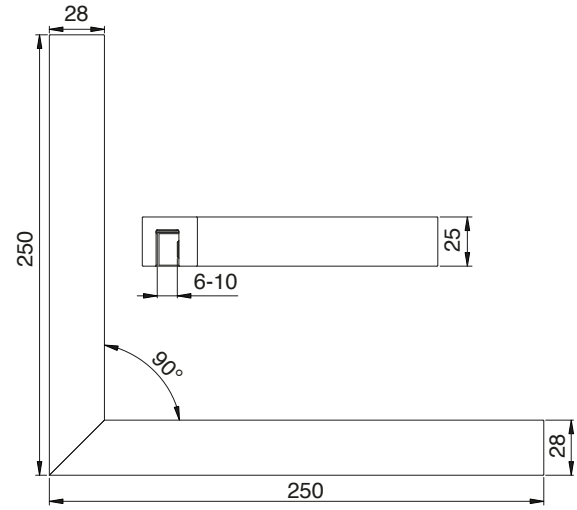

Stabilisierungswinkel Glas-Glas - 150 mm, 90°

Art.-Nr.	Glasdicke
8438__-150	6-10 mm

1/1

Oberfläche		
	ZN5	glanzverchromt
	ZN1	mattverchromt
	ZN10*	glanzvernickelt
	ZNPVD22	Edelstahloptik
	ZNPVD20	Goldoptik
	ZNPVD35*	schwarz matt
	ZN134	weiß matt
	ZN135	tiefschwarz matt
	ZNPVD39	Goldbronze gebürstet
	ZNPVD40	Goldoptik gebürstet
	ZNPVD41	Kupferoptik gebürstet
	ZNPVD42	Graphitmetall-Optik gebürstet

Stabilisierungswinkel Glas-Glas - 250 mm, 90°

Art.-Nr.	Glasdicke
8438__-250	6-10 mm

1/1

Oberfläche		
	ZN5*	glanzverchromt
	ZN1*	mattverchromt
	ZN10*	glanzvernickelt
	ZNPVD22*	Edelstahloptik
	ZNPVD20*	Goldoptik
	ZNPVD35*	schwarz matt
	ZNPVD39*	Goldbronze gebürstet
	ZNPVD40*	Goldoptik gebürstet
	ZNPVD41*	Kupferoptik gebürstet
	ZNPVD42*	Graphitmetall-Optik gebürstet

* Artikel auf Auslauf

Glasbreitenempfehlung Stabilisierungswinkel

MADE IN GERMANY

8439ZN_-180

Länge = 180 mm



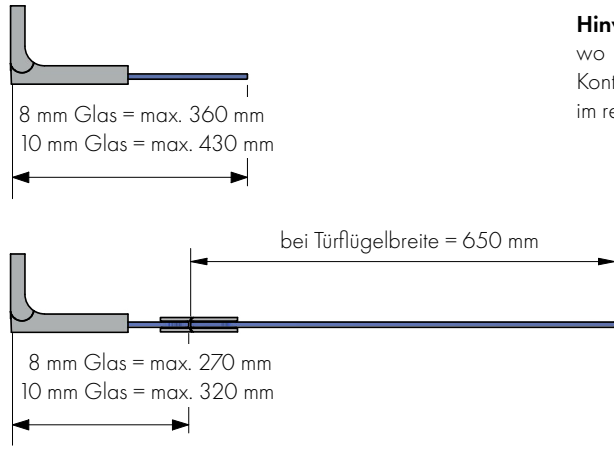

Hinweis: Bei größeren Aussteifungssituationen oder wo es bedingt von der Durchbiegung zu Glas-Glas Kontakt kommen kann, sollte mit Stabilisierungsstangen im rechten Winkel ausgesteift werden.

8439ZN_-280

Länge = 280 mm

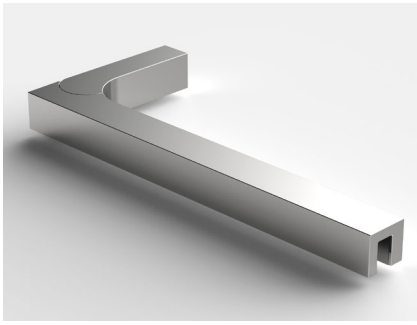

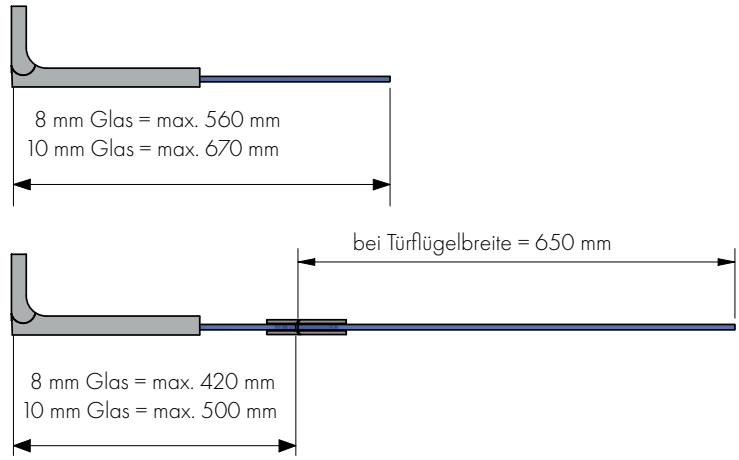

Glasbreitenempfehlung Stabilisierungswinkel

MADE IN GERMANY

8438ZN_-150

Länge = 150 mm

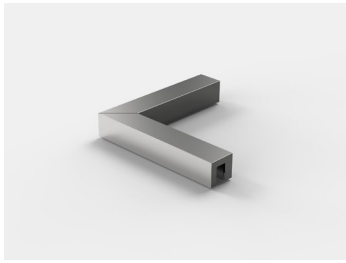

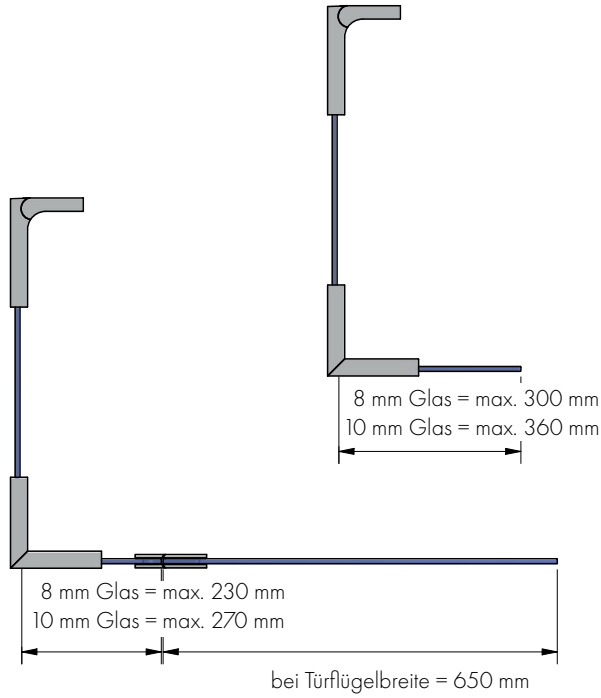

Hinweis: Bei größeren Aussteifungssituationen oder wo es bedingt von der Durchbiegung zu Glas-Glas Kontakt kommen kann, sollte mit Stabilisierungsstangen im rechten Winkel ausgesteift werden.

8438ZN_-250*

Länge = 250 mm

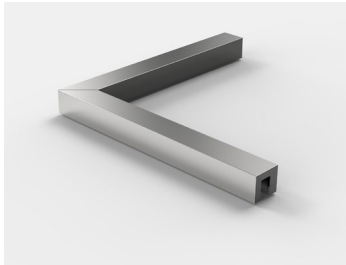

* Artikel auf Auslauf

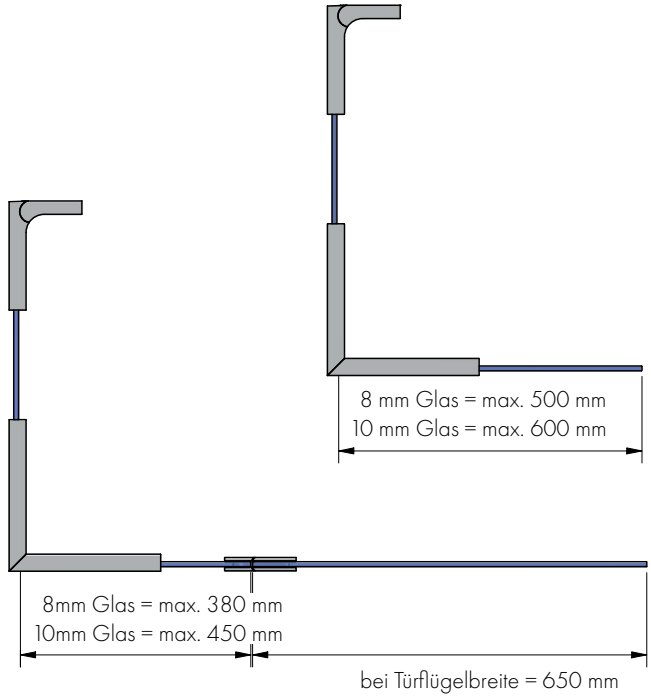

Überdrückungsschutz

MADE IN GERMANY

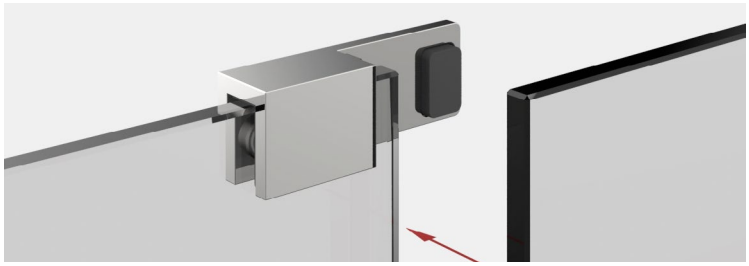

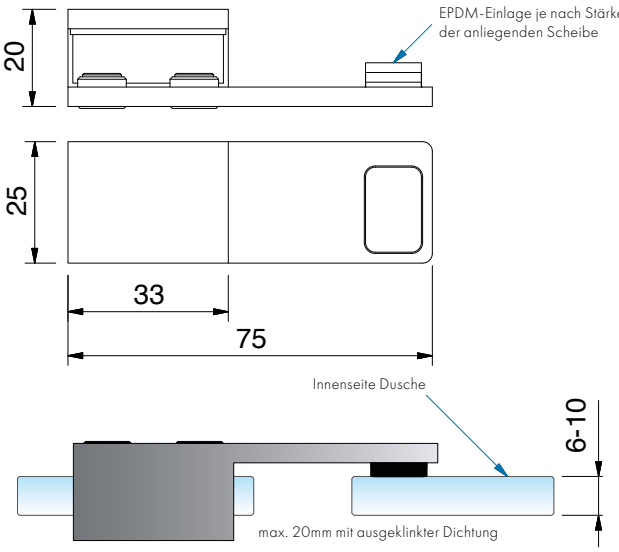

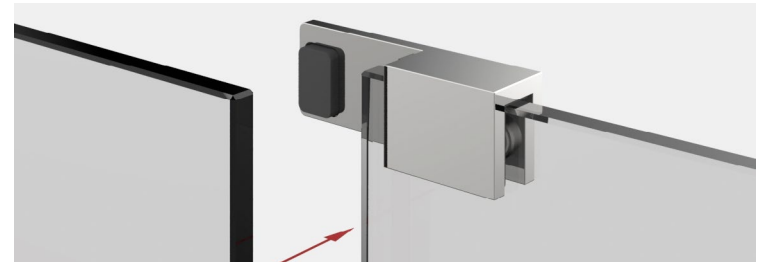

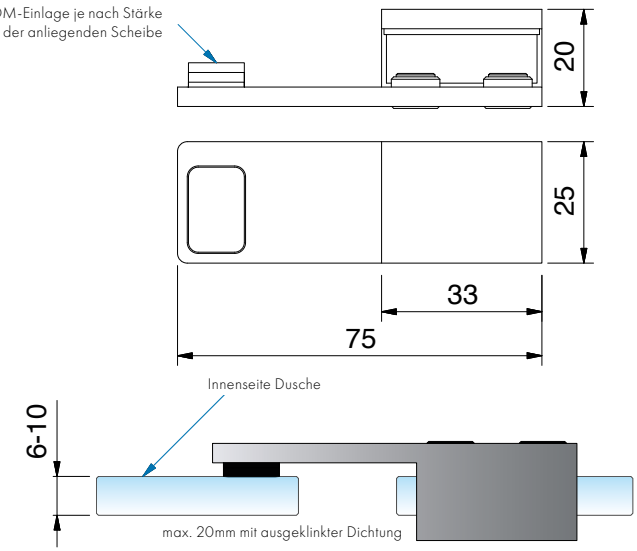

aufsteckbar auf Glasoberkante,
ohne Glasbearbeitung

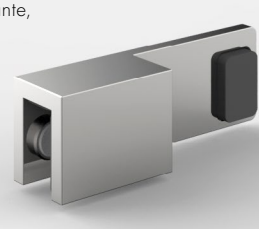

Überdrückungsschutz - Variante links (Türanschlag)

Art.-Nr.	Glasdicke
8490__-L	6-10 mm

Oberfläche	
MS7	glanzverchromt
MS10	mattverchromt
MSPVD22	Edelstahloptik
MSPVD35*	schwarz matt
MS135	tiefschwarz matt

*Artikel auf Auslauf

aufsteckbar auf Glasoberkante,
ohne Glasbearbeitung

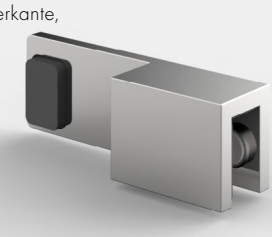

Überdrückungsschutz - Variante rechts (Türanschlag)

Art.-Nr.	Glasdicke
8490__-R	6-10 mm

Oberfläche	
MS7	glanzverchromt
MS10	mattverchromt
MSPVD22	Edelstahloptik
MSPVD35*	schwarz matt
MS135	tiefschwarz matt

Überdrückungsschutz

MADE IN GERMANY

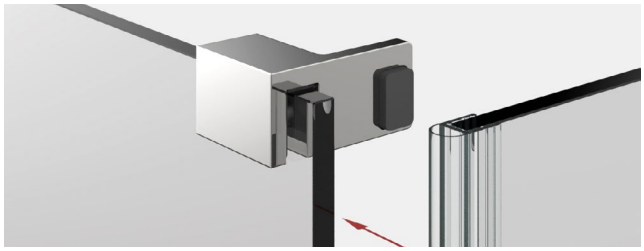

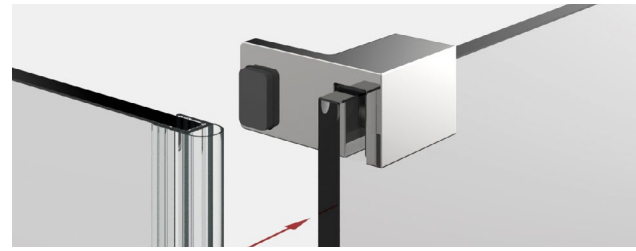

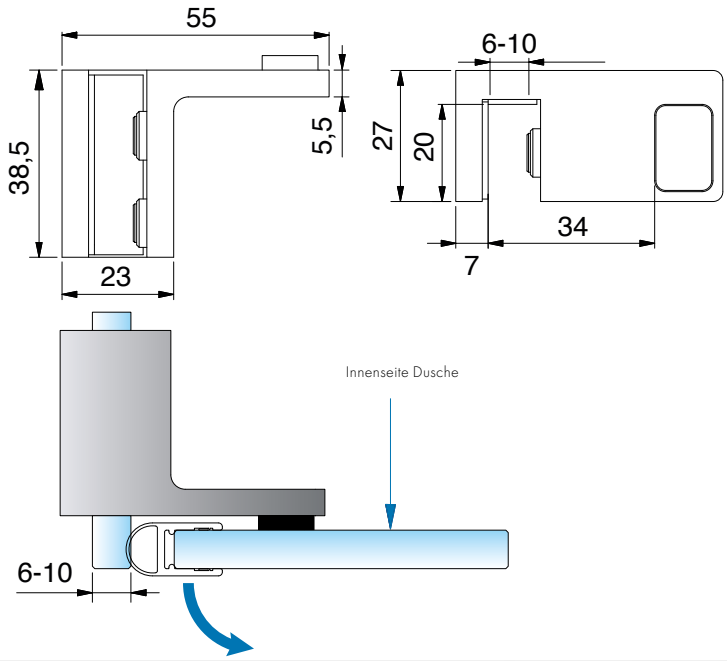

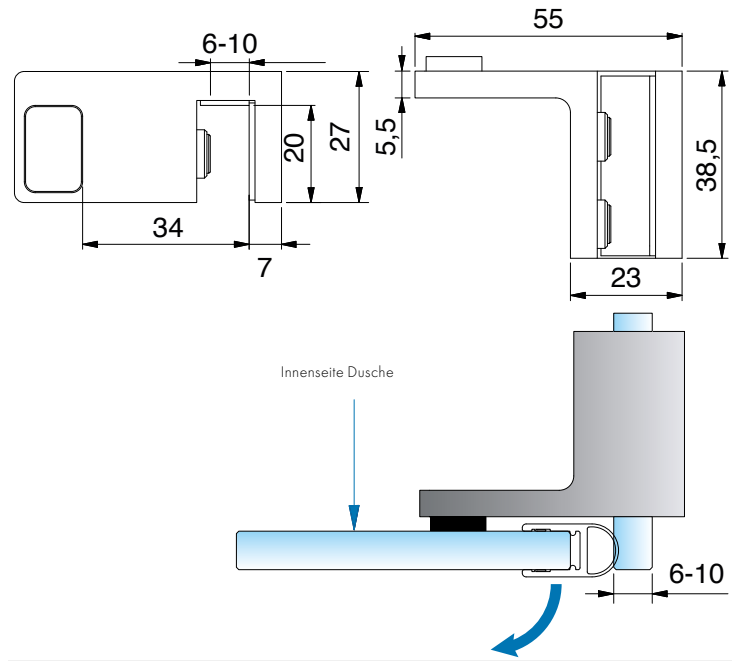

aufsteckbar auf Glasoberkante,
ohne Glasbearbeitung

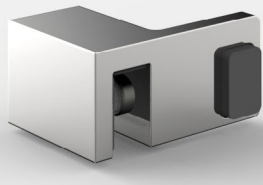

Überdrückungsschutz - Variante links (Türanschlag)

Art.-Nr.	Glasdicke
8489__-L	6-10 mm

Oberfläche	
MS7	glanzverchromt
MS10*	mattverchromt
MSPVD35*	schwarz matt
MS135	tiefschwarz matt

aufsteckbar auf Glasoberkante,
ohne Glasbearbeitung

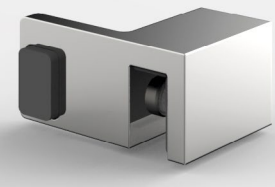

Überdrückungsschutz - Variante rechts (Türanschlag)

Art.-Nr.	Glasdicke
8489__-R	6-10 mm

Oberfläche	
MS7	glanzverchromt
MS10*	mattverchromt
MSPVD35*	schwarz matt
MS135	tiefschwarz matt

* Artikel auf Auslauf

Überdrückungsschutz

MADE IN GERMANY

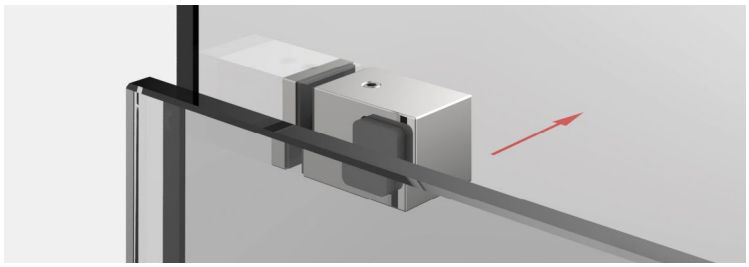

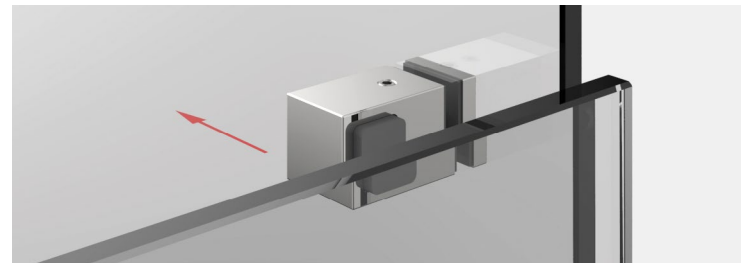

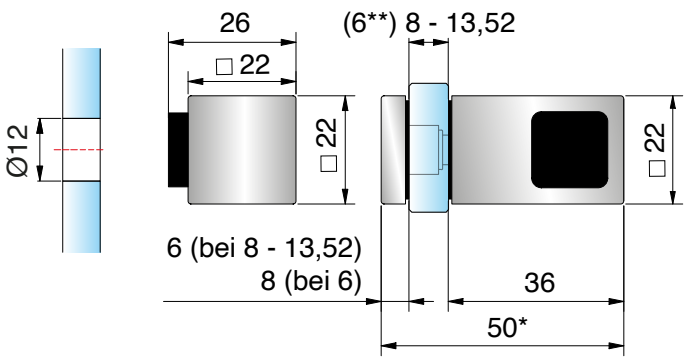

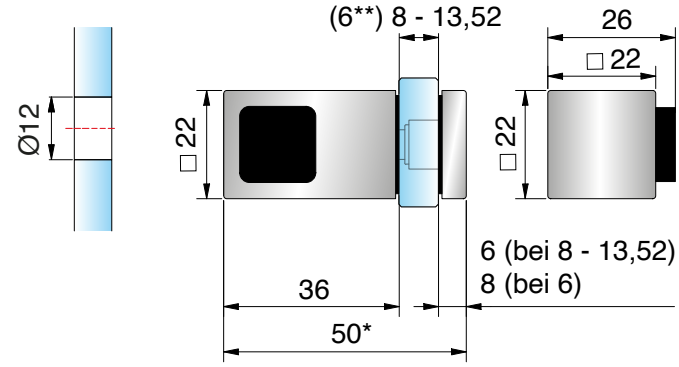



Türstopper, Glas-Glas, links

Art.-Nr.	Glasdicke
8274__-GL	(6**)8-13,52 mm

Oberfläche

	ZN5	glanzverchromt
	ZN1	mattverchromt
	ZNPVD22	Edelstahloptik
	ZNPVD20	Goldoptik
	ZN135	tiefschwarz matt



Türstopper, Glas-Glas, rechts

Art.-Nr.	Glasdicke
8274__-GR	(6**)8-13,52 mm

Oberfläche

	ZN5	glanzverchromt
	ZN1	mattverchromt
	ZNPVD22	Edelstahloptik
	ZNPVD20	Goldoptik
	ZN135	tiefschwarz matt

* bei 8 mm Glas
**Artikel-Nr. 8686-7HZ ersetzt bei Anwendung von ESG-6 die HZ Einlage Artikel-Nr. 8686-5HZ. 8686-7HZ muss bei ESG-6 seperat bestellt werden

**Artikel-Nr. 8686-7HZ ersetzt bei Anwendung von ESG-6 die HZ Einlage Artikel-Nr. 8686-5HZ. 8686-7HZ muss bei ESG-6 seperat bestellt werden

Überdrückungsschutz

MADE IN GERMANY

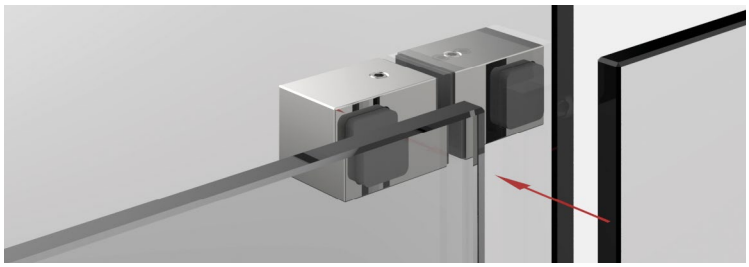

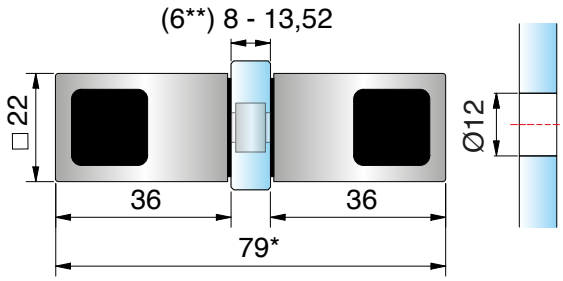



Türstopper, Glas-Glas, beidseitig

Art.-Nr.		Glasdicke
8274__-D		(6**)8-13,52 mm
Oberfläche		
	ZN5	glanzverchromt
	ZN1	mattverchromt
	ZNPVD22	Edelstahloptik
	ZNPVD20	Goldoptik
	ZN135	tiefschwarz matt

* bei 8 mm Glas

**Artikel-Nr. 8686-7HZ ersetzt bei Anwendung von ESG-6 die HZ Einlage Artikel-Nr. 8686-5HZ.
8686-7HZ muss bei ESG-6 seperat bestellt werden

Überdrückungsschutz

MADE IN GERMANY

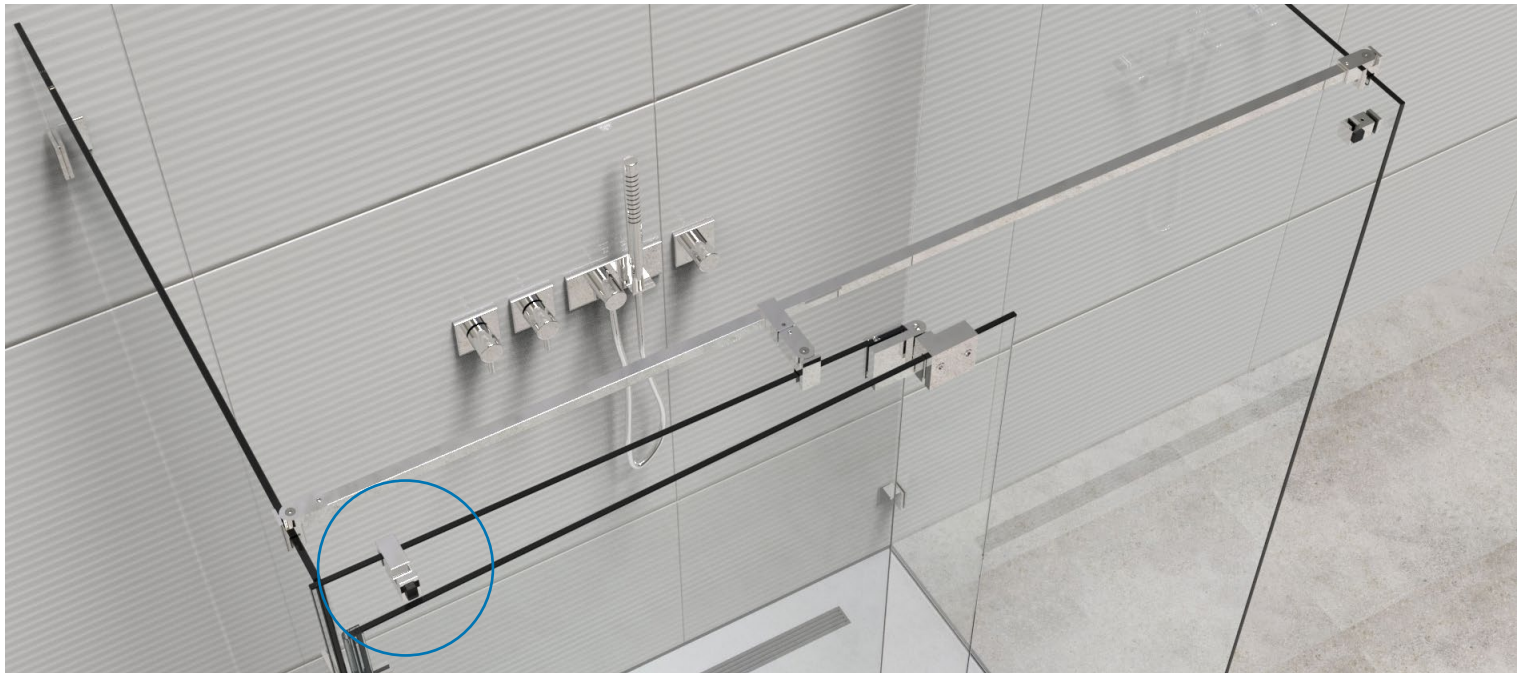

aufsteckbar auf Glasoberkante,
ohne Glasbearbeitung

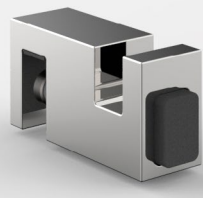

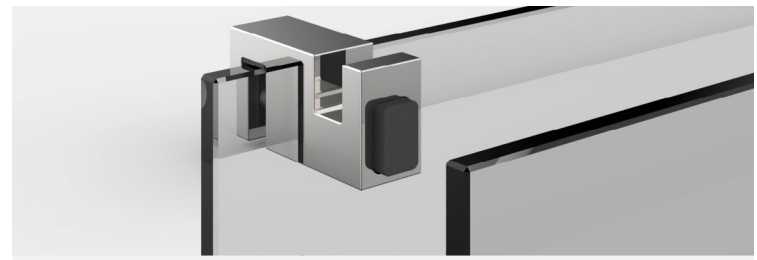

Überdrückungsschutz - Variante rechts (Türanschlag), rechts und links verwendbar

Art.-Nr.	Glasdicke
8499__	6-10 mm



Oberfläche	
MS7	glanzverchromt

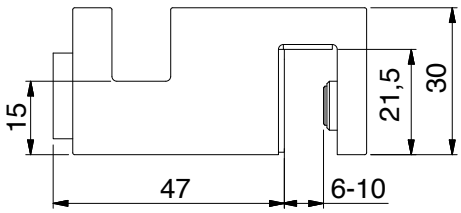

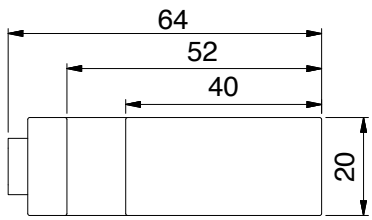

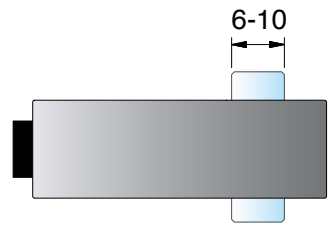

Überdrückungsschutz

MADE IN GERMANY

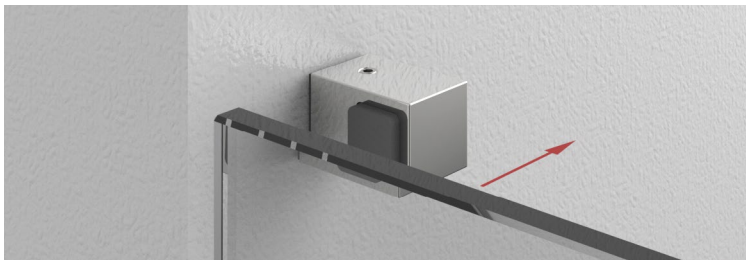

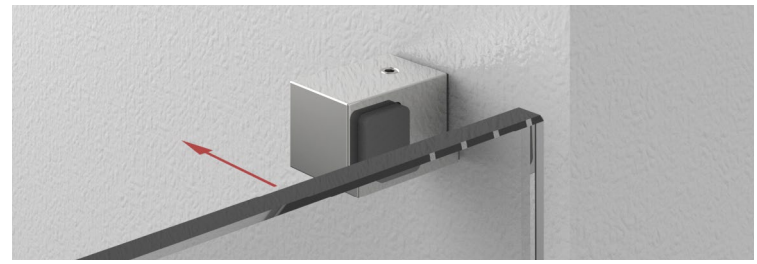

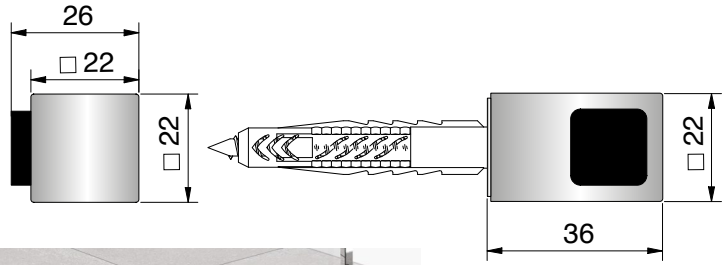

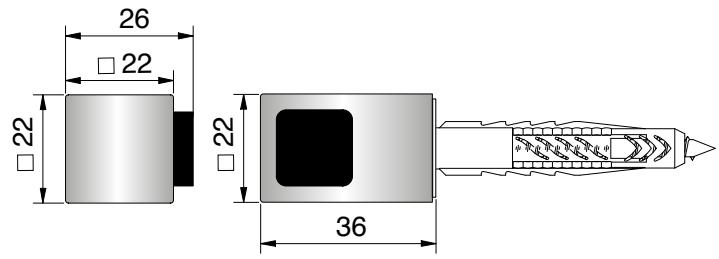

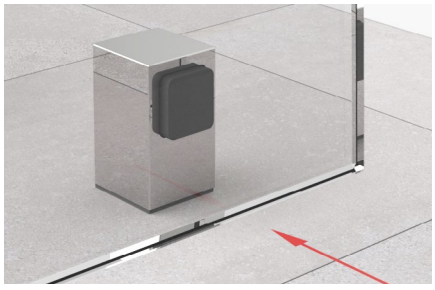

Überdrückungsschutz auch zur Bodenmontage bestens geeignet.

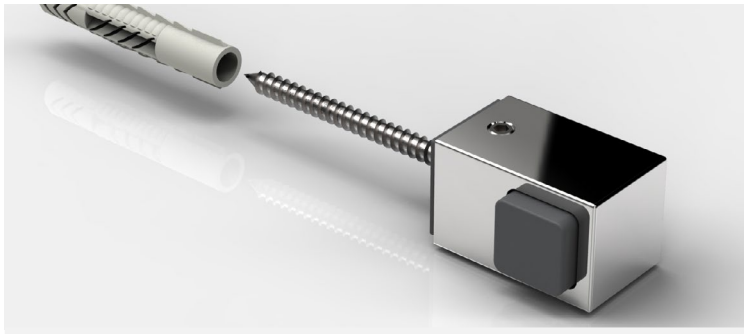

Türstopper für Wandbefestigung, links, Schraube im Set enthalten

Art.-Nr.

8274__-WL

1/1

Oberfläche		
	ZN5	glanzverchromt
	ZN1	mattverchromt
	ZNPVD22	Edelstahloptik
	ZNPVD20	Goldoptik
	ZN135	tiefschwarz matt

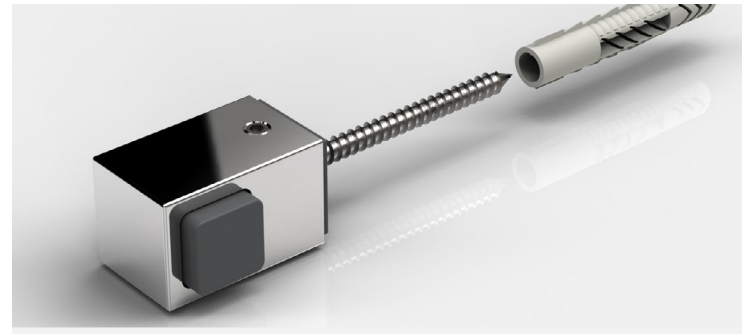

Türstopper für Wandbefestigung, rechts, Schraube im Set enthalten

Art.-Nr.

8274__-WR

1/1

Oberfläche		
	ZN5	glanzverchromt
	ZN1	mattverchromt
	ZNPVD22	Edelstahloptik
	ZNPVD20	Goldoptik
	ZN135	tiefschwarz matt

Überdrückungsschutz

MADE IN GERMANY



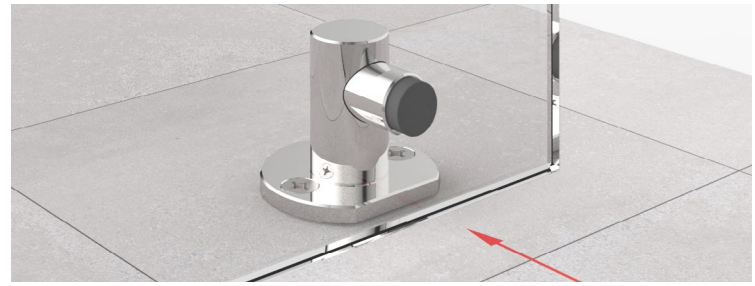

Überdrückungsschutz auch zur Bodenmontage bestens geeignet.

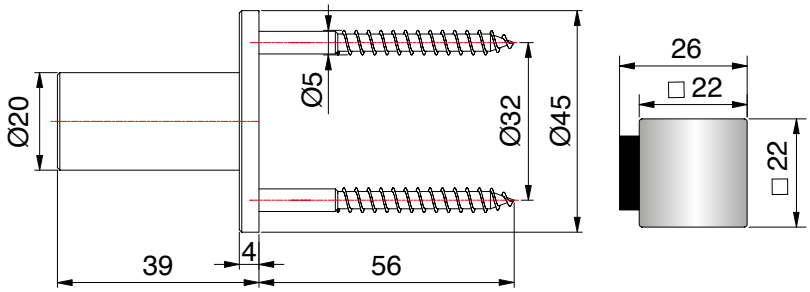

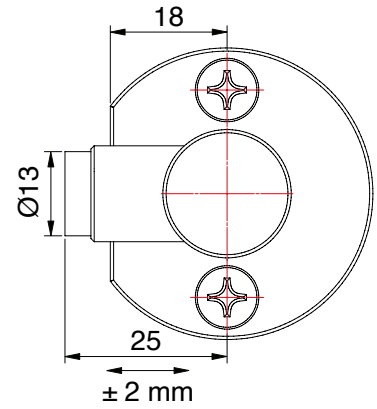



Türstopper Glas-Wand, Glas-Boden



Art.-Nr.	
8440__-	
Oberfläche	
MS7	glanzverchromt
MS10	mattverchromt
MSPVD22	Edelstahloptik

Überdrückungsschutz

MADE IN GERMANY

Dicht- und Schwallschutzprofile

MADE IN GERMANY



Die Badausstattung erhält mehr und mehr Aufmerksamkeit und der Wunsch nach Individualisierung wird immer stärker. Wir setzen wieder neue Akzente bei Oberflächen und Farben. Wir bieten Ihnen nicht nur in den Serien FLAMEA^{+}, FARDELLO, PAVONE und FARFALLA neue Trendfarben mit passendem Zubehör, sondern auch unsere Dichtprofile gibt es im neuen Look und mit verschiedenen Oberflächen.

Art.-Nr. **Material/Oberfläche**

MADE IN GERMANY

E6/EV5 = Aluminium spezialgebeizt glanzeloxiert
E6EV1 = Aluminium spezialgebeizt naturfarbig eloxiert
E6C35 = Aluminium tiefschwarz matt
E0/14 = Aluminium weiß pulverbeschichtet, RAL 9016
KU0 = Kunststoff naturfarbig-opak
KU3 = Kunststoff schwarz tranzluzent
KU5 = Kunststoff glasklar
KU7 = Kunststoff glanzverchromt
KU35 = Kunststoff schwarz matt
KU134 = Kunststoff weiß matt

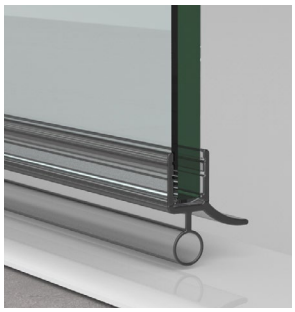
KU0


KU3


KU35


AL134/ KU134


KU5


KU7


E6/EV5


E6EV1


E6C35


E0/14

SCHULUNGSVIDEO

Dichtprofil-**Zuschnitt**
(Sprache deutsch)

Kurz-Übersicht verfügbarer Dichtprofile

MADE IN GERMANY

	Funktion	Glaseinstand	verfügbare Oberflächen		Längen	Glasstärken	ab Seite
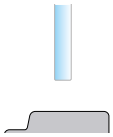	für den unteren Wannenanschluss	Standard	KU0	Kunststoff naturfarbig-opak	2010/2500 mm	6/8/10/12 mm	<ÜS>
			KU35	Kunststoff schwarz matt			
	für den unteren Wannenanschluss	gering	KU0	Kunststoff naturfarbig-opak	2010 mm	8 mm	<ÜS>
			KU3	Kunststoff schwarz transparent			
	für Glas-Glas 90°	Standard	KU0	Kunststoff naturfarbig-opak	2010/2500/3000 mm	6/8/10/12 mm	<ÜS>
			KU35	Kunststoff schwarz matt			
			KU7	Kunststoff glanzverchromt			
	für Glas-Glas 90°	gering	KU0	Kunststoff naturfarbig-opak	2500 mm	8 mm	<ÜS>
			KU3	Kunststoff schwarz transparent			
	für Glas-Glas 135° (auch flexible Dichtprofile vorhanden)	Standard	KU0	Kunststoff naturfarbig-opak	2010/2500/3000 mm	6/8/10/12 mm	<ÜS>
			KU35	Kunststoff schwarz matt			
			KU7	Kunststoff glanzverchromt			
	für Glas-Glas 135°	gering	KU0	Kunststoff naturfarbig-opak	2500 mm	8 mm	<ÜS>
			KU3	Kunststoff schwarz transparent			
	für Glas-Glas 180°	Standard	KU0	Kunststoff naturfarbig-opak	2010/2500/3000 mm	6/8/10/12 mm	642
			KU35	Kunststoff schwarz matt			
			KU7	Kunststoff glanzverchromt			
	für Glas-Glas 180°	gering	KU0	Kunststoff naturfarbig-opak	2500 mm	8 mm	644
			KU3	Kunststoff schwarz transparent			
	für Glas-Glas 180° (überlappend)	Standard	KU0	Kunststoff naturfarbig-opak	2010/2500 mm	6/8/10/12 mm	<ÜS>
		gering	–				
	für den seitlichen Wandanschluss 90°	Standard	KU0	Kunststoff naturfarbig-opak	2010/2500/3000 mm	6/8/10/12 mm	645
			KU35	Kunststoff schwarz matt			
			KU7	Kunststoff glanzverchromt			
	für den seitlichen Wandanschluss 90°	gering	KU0	Kunststoff naturfarbig-opak	2500 mm	8 mm	645
			KU3	Kunststoff schwarz transparent			

Vergleich Dichtprofile mit Standard- und geringem Glaseinstand

MADE IN GERMANY

Der geringe Glaseinstand bei bestimmten Profilen bietet noch mehr neue Möglichkeiten bei der Gestaltung spannender Duschlösungen.

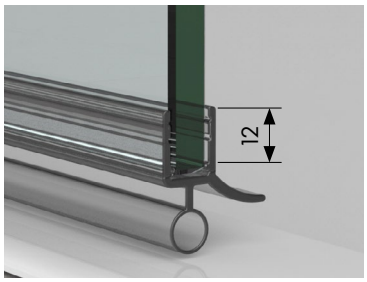

Art.-Nr.
8863KU0-8-2010
transparent

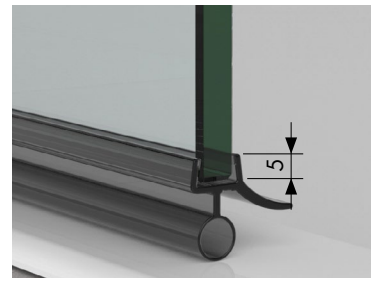

Art.-Nr.
8863KU0-8K-2010
transparent
8863KU3-8K-2010
schwarz transluzent

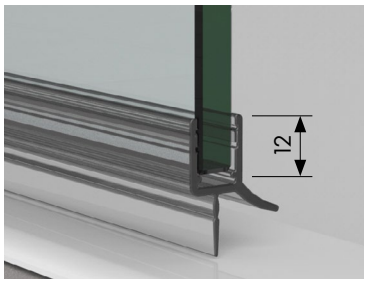

Art.-Nr.
8864KU0-8-2010
transparent

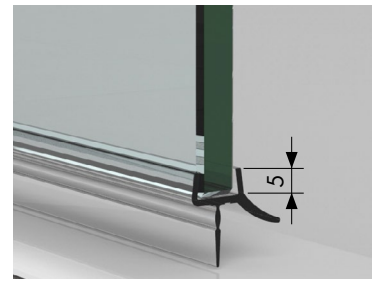

Art.-Nr.
8864KU0-8K-2010
transparent
8864KU35-8K-2010
schwarz matt



mit Schwallschutz
8585E6C35-2010

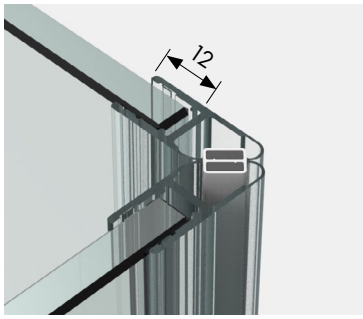

Art.-Nr.
8851KU0-8-2010
transparent

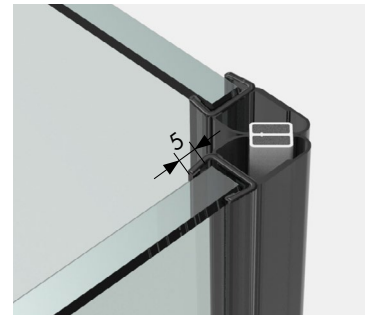

Art.-Nr.
8851KU0-8K-2500
transparent
8851KU35-8K-2500
schwarz matt

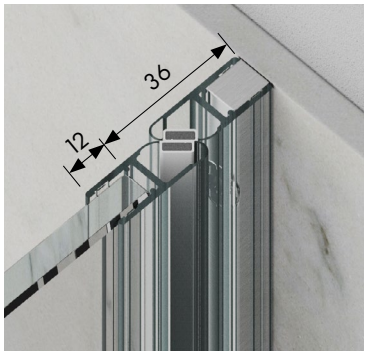

Art.-Nr.
8852KU0-8-2010
transparent
mit Trägerprofil
8883E6/EV1-8-2500

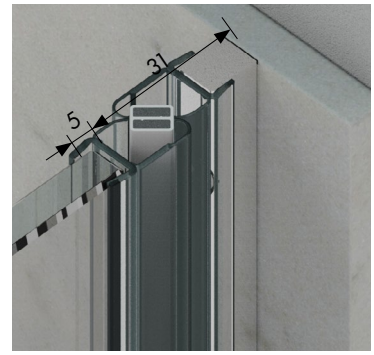

Art.-Nr.
8852KU0-8K-2500
transparent
8852KU3-8K-2500
schwarz transluzent
mit Trägerprofil
8883E6/EV1-8-2500

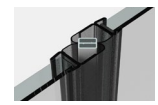

8852KU3-8K-2500
Version: Glas-Glas

Art.-Nr.-Material/Oberfläche

KU0	Kunststoff naturfarbig-opak	KU3	Kunststoff schwarz transluzent	KU35	Kunststoff schwarz matt	KU134	Kunststoff weiß matt	KU5	Kunststoff glasklar
KU7	Kunststoff glanzverchromt	E6/EV5	Aluminium spezialgebeizt glanzeloxiert	E6EV1	Aluminium spezialgebeizt naturfarbig eloxiert	E6C35	Aluminium tiefschwarz matt	E0/14	Aluminium weiß pulverbeschichtet, RAL 9016

Dichtprofile für **den unteren Wannenanschluss** mit Standard Glaseinstand



Achtung: Die hier dargestellten Abzugsmaße gelten nur für 8 bzw. 10 mm Glas! Abzugsmaß bei 6 bzw. 12 mm auf Anfrage!

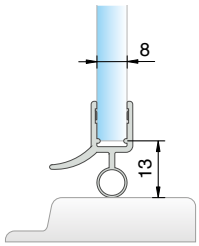

Art.-Nr.	Länge
8863KU0-8-2010	2010 mm
8863KU35-8-2500	2500 mm

für 6 oder 8 mm Glas

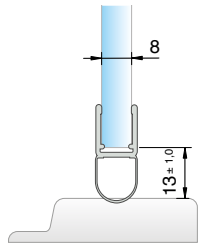

Art.-Nr.	Länge
8842KU0-8-2500	2500 mm

für 6 oder 8 mm Glas

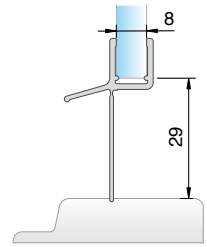

Art.-Nr.	Länge
8866KU0-8-2010	2010 mm
8866KU0-8-2500	2500 mm

für 6 oder 8 mm Glas

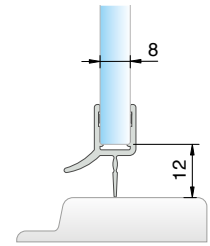

Art.-Nr.	Länge
8864KU0-8-2010	2010 mm
8864KU35-8-2500	2500 mm

für 6 oder 8 mm Glas

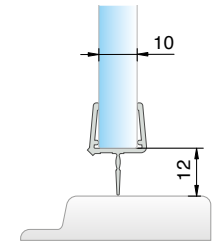

Art.-Nr.	Länge
8876KU0-12-2500	2500 mm

für 10 oder 12 mm Glas

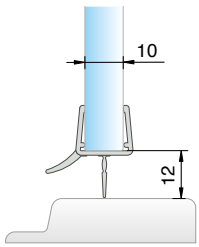

Art.-Nr.	Länge
8864KU0-12-2500	2500 mm

für 10 oder 12 mm Glas

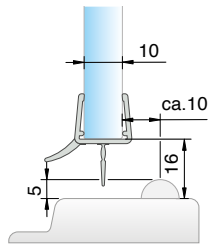

Art.-Nr.	Länge
8864KU0-12-2500	2500 mm
8538KU5*	2000 mm

für 10 oder 12 mm Glas, in Verbindung mit Schwallschutzprofil

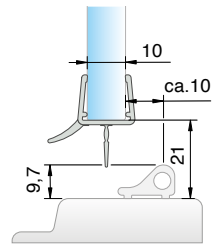

Art.-Nr.	Länge
8864KU0-12-2500	2500 mm
8535E__-1860*	1860 mm

für 10 oder 12 mm Glas, in Verbindung mit Schwallschutzprofil

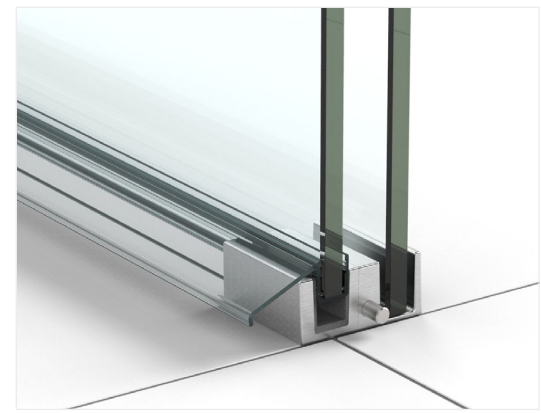

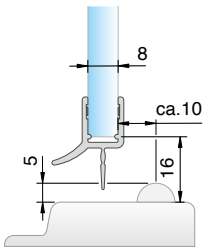

Art.-Nr.	Länge
8864KU0-8-2010	2010 mm
8538KU5*	2000 mm

für 6 oder 8 mm Glas, in Verbindung mit Acrylhalbrundstab, Radius = 5 mm

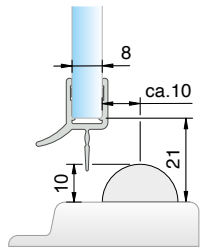

Art.-Nr.	Länge
8864KU0-8-2010	2010 mm
8539KU5*	2000 mm

für 6 oder 8 mm Glas, in Verbindung mit Acrylhalbrundstab, Radius = 10 mm

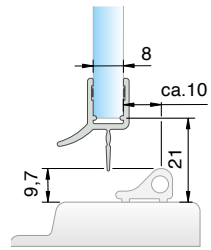

Art.-Nr.	Länge
8864KU0-8-2010	2010 mm
8535E__-1860*	1860 mm

für 6 oder 8 mm Glas, in Verbindung mit Schwallschutzprofil

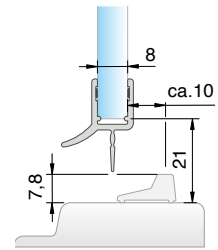

Art.-Nr.	Länge
8864KU0-8-2010	2010 mm
8585E__-2010*	1860 mm

für 6 oder 8 mm Glas, in Verbindung mit Schwallschutzprofil

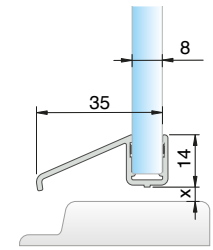

Art.-Nr.	Länge
8891KU0-8-2010	2010 mm
x = variabel	

für Schiebetüren
für 6 oder 8 mm Glas

Art.-Nr.-Material/Oberfläche

KU0	Kunststoff naturfarbig-opak	KU3	Kunststoff schwarz transluzent	KU35	Kunststoff schwarz matt	KU134	Kunststoff weiß matt	KU5	Kunststoff glasklar
KU7	Kunststoff glanzverchromt	E6/EV5	Aluminium spezialgebeizt glanzeloxiert	E6EV1	Aluminium spezialgebeizt naturfarbig eloxiert	E6C35	Aluminium tiefschwarz matt	E0/14	Aluminium weiß pulverbeschichtet, RAL 9016

Dichtprofile für **den unteren Wannenanschluss** mit Standard Glaseinstand

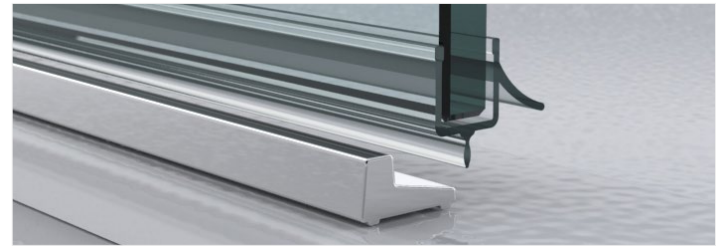

Achtung: Die hier dargestellten Abzugsmaße gelten nur für 8 mm Glas! Abzugsmaß bei 6 mm auf Anfrage!

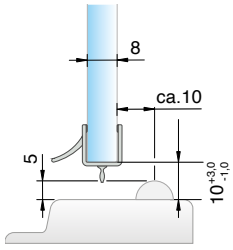

Art.-Nr.	Länge
8879KU0-8-2010	2010 mm
8538KU5*	2000 mm

für 8 mm Glas, in Verbindung mit Acrylhalbrundstab, Radius = 5 mm

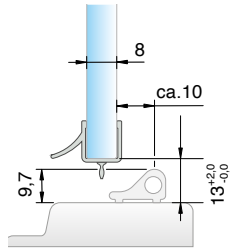

Art.-Nr.	Länge
8879KU0-8-2010	2010 mm
8535E__-1860*	1860 mm

für 8 mm Glas, in Verbindung mit Schwallschutzprofil

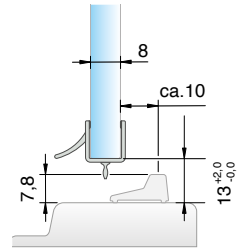

Art.-Nr.	Länge
8879KU0-8-2010	2010 mm
8585E__-2010*	2000 mm

für 8 mm Glas, in Verbindung mit Schwallschutzprofil

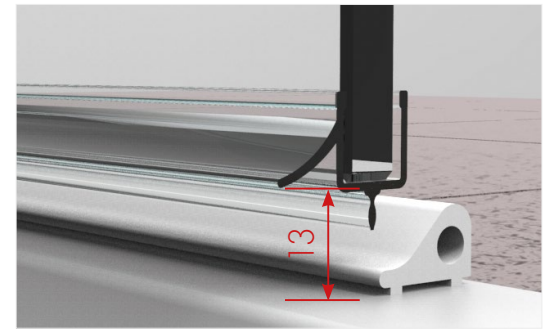

Dichtprofile für **den unteren Wannenanschluss, gebogen**



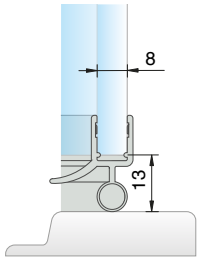

Art.-Nr.	Länge
8867KU0-8-R500	1220 mm

für Wannenschnluss R500 – 550
für 6 und 8 mm Glas
Abwicklung = 1220 mm

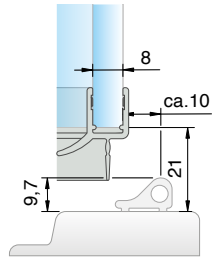

Art.-Nr.	Länge
8868KU0-8-R500	1215 mm
8881E__-R500	1165 mm

für Wannenschnluss R500 – 550,
für 6 und 8 mm Glas,
Abwicklung = 1215 mm,
in Verbindung mit Schwallschutzprofil

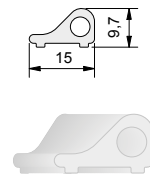

Art.-Nr.	Länge
8881E6/EV5-R500	1165 mm
8881E0/14-R500	1165 mm
8882E0/14-R550	1244 mm

Schwallschutzprofil für Rundduschen

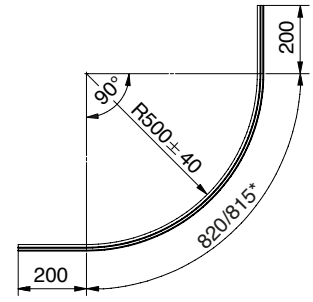

Grundriss für 8867 / 8868
Abwicklung = 1220/1215 mm
*außen

Art.-Nr.-Material/Oberfläche

KU0	Kunststoff naturfarbig-opak	KU3	Kunststoff schwarz transluzent	KU35	Kunststoff schwarz matt	KU134	Kunststoff weiß matt	KU5	Kunststoff glasklar
KU7	Kunststoff glanzverchromt	E6/EV5	Aluminium spezialgebeizt glanzeloxiert	E6EV1	Aluminium spezialgebeizt naturfarbig eloxiert	E6C35	Aluminium tiefschwarz matt	E0/14	Aluminium weiß pulverbeschichtet, RAL 9016

Dichtprofile für **den unteren Wannenanschluss** mit **geringem Glaseinstand**

Achtung: Die hier dargestellten Abzugsmaße gelten nur für 8 mm Glas!

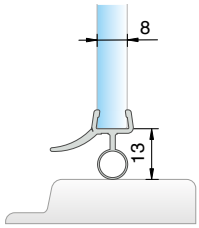

Art.-Nr.	Länge
8863KU0-8K-2010	2010 mm
8863KU3-8K-2010	2010 mm

für 8 mm Glas

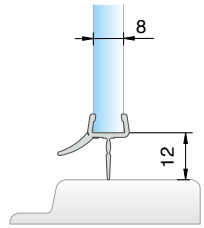

Art.-Nr.	Länge
8864KU0-8K-2010	2010 mm
8864KU3-8K-2010	2010 mm

für 8 mm Glas

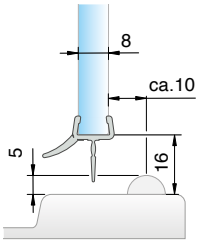

Art.-Nr.	Länge
8864KU0-8K-2010	2010 mm
8864KU3-8K-2010	2010 mm
8538KU5*	2000 mm

für 8 mm Glas, in Verbindung mit Acrylhalbrundstab, Radius = 5 mm

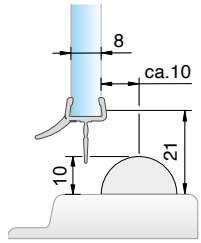

Art.-Nr.	Länge
8864KU0-8K-2010	2010 mm
8864KU3-8K-2010	2010 mm
8539KU5*	2000 mm

für 8 mm Glas, in Verbindung mit Acrylhalbrundstab, Radius = 10 mm

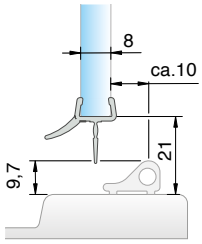

Art.-Nr.	Länge
8864KU0-8K-2010	2010 mm
8864KU3-8K-2010	2010 mm
8535E__-1860*	1860 mm

für 8 mm Glas, in Verbindung mit Schwallschutzprofil

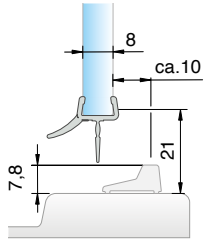

Art.-Nr.	Länge
8864KU0-8K-2010	2010 mm
8864KU3-8K-2010	2010 mm
8585E__-2010*	2010 mm

für 8 mm Glas, in Verbindung mit Schwallschutzprofil

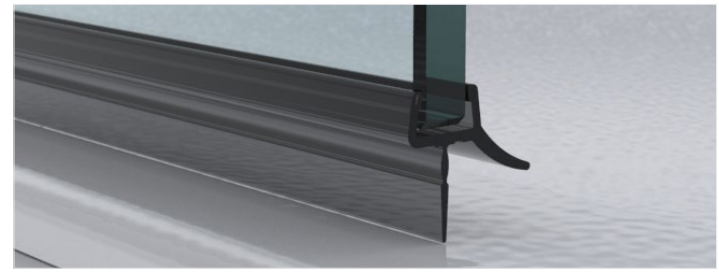

8863KU3-8K-2010

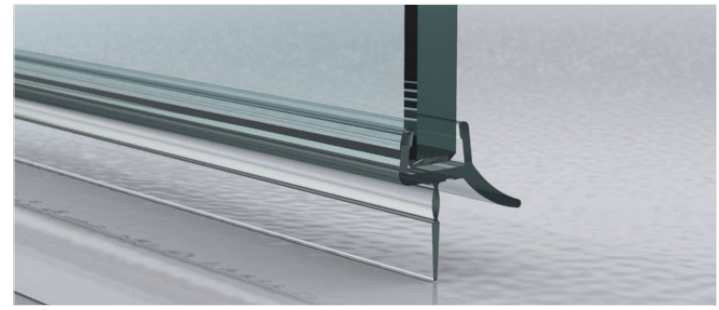

8864KU0-8K-2010

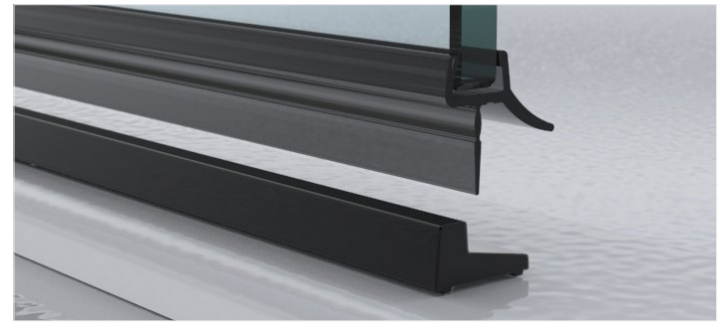

8864KU3-8K-2010
mit Schwallschutzprofil 8585E6C35-2010

Art.-Nr.-Material/Oberfläche

KU0	Kunststoff naturfarbig-opak	KU3	Kunststoff schwarz transluzent	KU35	Kunststoff schwarz matt	KU134	Kunststoff weiß matt	KU5	Kunststoff glasklar
KU7	Kunststoff glanzverchromt	E6/EV5	Aluminium spezialgebeizt glanzeloxiert	E6EV1	Aluminium spezialgebeizt naturfarbig eloxiert	E6C35	Aluminium tiefschwarz matt	E0/14	Aluminium weiß pulverbeschichtet, RAL 9016

Art.-Nr. **Material/Oberfläche**

MADE IN GERMANY

E6/EV5 = Aluminium spezialgebeizt glanzeloxiert
E6/EV1 = Aluminium spezialgebeizt naturfarbig eloxiert
E6C35 = Aluminium tiefschwarz matt
E0/14 = Aluminium weiß pulverbeschichtet, RAL 9016
KU0 = Kunststoff naturfarbig-opak
KU3 = Kunststoff schwarz
KU5 = Kunststoff glasklar
KU7 = Kunststoff glanzverchromt
KU35 = Kunststoff schwarz matt
KU134 = Kunststoff weiß matt

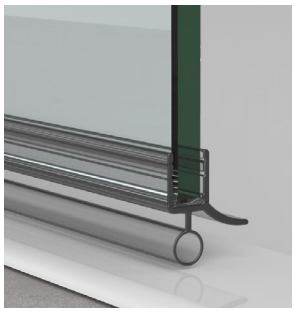
KU0


KU3


KU35


AL134/ KU134


KU5


KU7


E6EV5


E6EV1


E6C35


E0/14

SCHULUNGSVIDEO

Dichtprofil-**Zuschnitt**
(Sprache deutsch)

Dichtprofile für **Glas-Glas 90°**
mit **Standard Glaseinstand**



Achtung: Die hier dargestellten Abzugsmaße gelten nur für 8 bzw. 10 mm Glas! Abzugsmaß bei 6 bzw. 12 mm auf Anfrage!

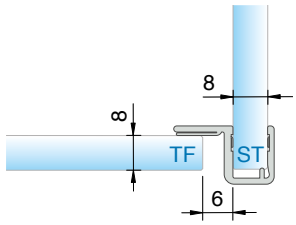

Art.-Nr.	Länge
8855KU0-8-2010	2010 mm
8855KU0-8-2500	2500 mm

für 6 oder 8 mm Glas, für **einseitig** nach außen öffnende Duschtürbänder

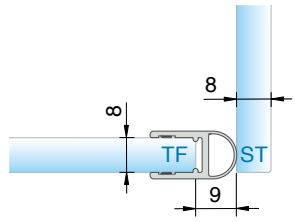

Art.-Nr.	Länge
8861KU0-8-2010	2010 mm
8861KU0-8-2500	2500 mm
8861KU7-8-2010	2010 mm
8861KU35-8-2500	2500 mm

für 6 oder 8 mm Glas, für **beidseitig** öffnende Duschtürbänder

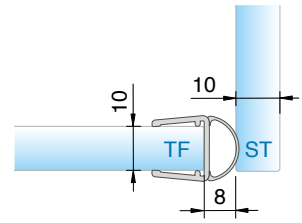

Art.-Nr.	Länge
8861KU0-12-2500	2500 mm
8861KU0-12-3000	3000 mm

für 10 oder 12 mm Glas, für **beidseitig** öffnende Duschtürbänder

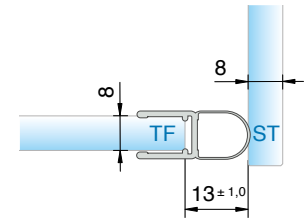

Art.-Nr.	Länge
8842KU0-8-2500	2500 mm

für 6 oder 8 mm Glas, für **beidseitig** öffnende Duschtürbänder

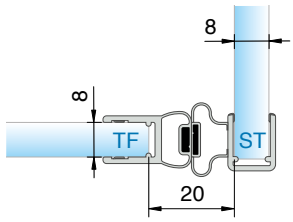

Art.-Nr.	Länge
8849KU0-8-2500	2500 mm

für 6 oder 8 mm Glas, für **ein- oder beid-seitig** öffnende Duschtürbänder

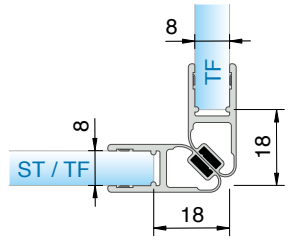

Art.-Nr.	Länge
8851KU0-8-2010	2010 mm
8851KU0-8-2500	2500 mm
8851KU7-8-2010	2010 mm
8851KU35-8-2500	2500 mm

für 6 oder 8 mm Glas, für **einseitig** nach außen öffnende Duschtürbänder

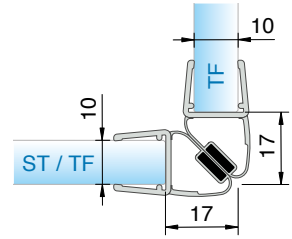

Art.-Nr.	Länge
8851KU0-12-2500	2500 mm

für 10 oder 12 mm Glas, für **einseitig** nach außen öffnende Duschtürbänder

ST = Seitenteil | TF = Türflügel

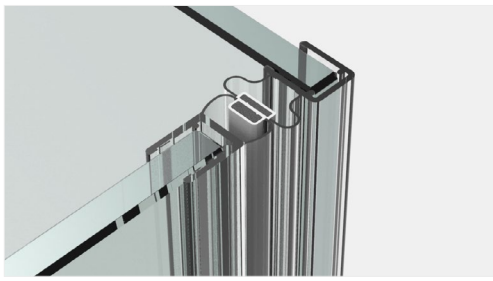

8849KU0-8-2500

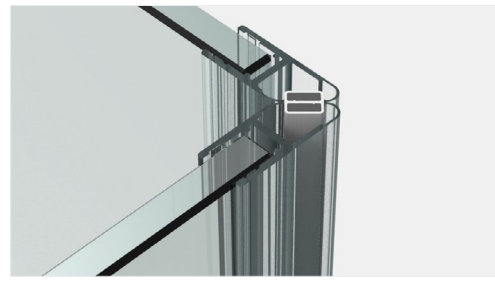

8851KU0-8-2500

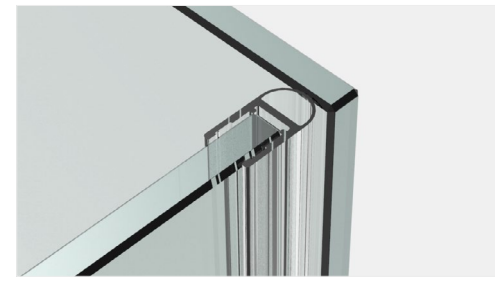

8861KU0-8-2010

Art.-Nr.-Material/Oberfläche

KU0	Kunststoff naturfarbig-opak	KU3	Kunststoff schwarz transluzent	KU35	Kunststoff schwarz matt	KU134	Kunststoff weiß matt	KU5	Kunststoff glasklar
KU7	Kunststoff glanzverchromt	E6/EV5	Aluminium spezialgebeizt glanzeloxiert	E6EV1	Aluminium spezialgebeizt naturfarbig eloxiert	E6C35	Aluminium tiefschwarz matt	E0/14	Aluminium weiß pulverbeschichtet, RAL 9016

Dichtprofile für **Glas-Glas 90°**
mit **geringem Glaseinstand**

Achtung: Die hier dargestellten Abzugsmaße gelten nur für 8 bzw. 10 mm Glas!



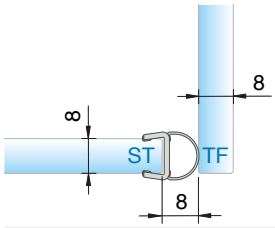

Art.-Nr.	Länge
8861KU0-8K-2500	2500 mm
8861KU3-8K-2500	2500 mm

8 mm Glas, für **beidseitig** öffnende Duschtürbänder

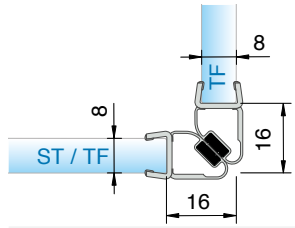

Art.-Nr.	Länge
8851KU0-8K-2500	2500 mm
8851KU3-8K-2500	2500 mm

8 mm Glas, für **einseitig** nach außen öffnende Duschtürbänder

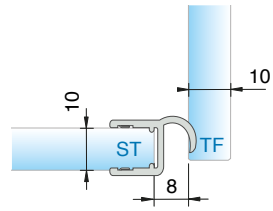

Art.-Nr.	Länge
8865KU0-10K-2500	2500 mm

10 mm Glas, für **einseitig** öffnende Duschtürbänder

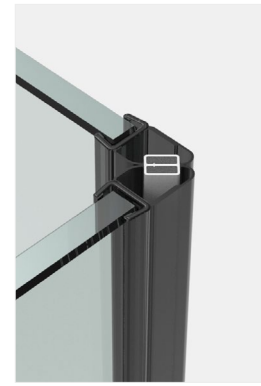

8851KU0-8K-2500

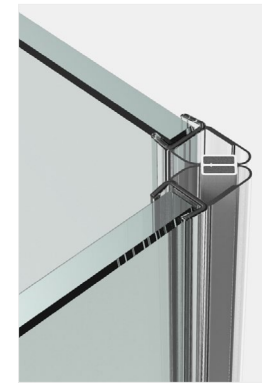

8851KU3-8K-2500

Kantenschutz für **Glas-Glas 90°**
mit **geringem Glaseinstand**

Die hier dargestellten Abzugsmaße gelten für 6/8 oder 10 mm Glas.

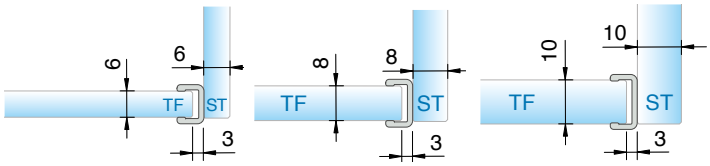

Art.-Nr.			Länge
8848KU0–6–2010	8848KU0–8–2500	8848KU0–10–2500	2500 mm

für jeweils 6/ 8 oder 10 mm Glas, für **beidseitig** öffnende Duschtürbänder

ST = Seitenteil | TF = Türflügel

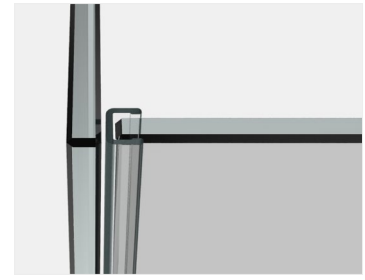

8848KU0–6–2010

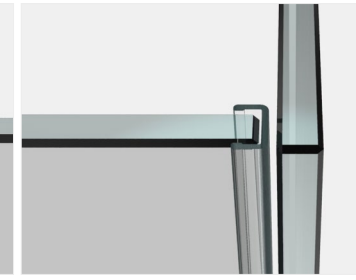

8848KU0–8–2500

Art.-Nr.-Material/Oberfläche

KU0	Kunststoff naturfarbig-opak	KU3	Kunststoff schwarz transluzent	KU35	Kunststoff schwarz matt	KU134	Kunststoff weiß matt	KU5	Kunststoff glasklar
KU7	Kunststoff glanzverchromt	E6/EV5	Aluminium spezialgebeizt glanzeloxiert	E6EV1	Aluminium spezialgebeizt naturfarbig eloxiert	E6C35	Aluminium tiefschwarz matt	E0/14	Aluminium weiß pulverbeschichtet, RAL 9016

Dichtprofile für **Glas-Glas 135°**
mit **Standard Glaseinstand**

Achtung: Die hier dargestellten Abzugsmaße gelten nur für 8 bzw. 10 mm Glas! Abzugsmaß bei 6 bzw. 12 mm auf Anfrage!



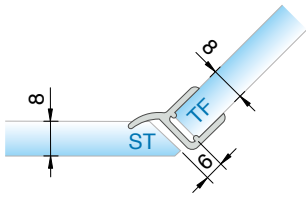

Art.-Nr.	Länge
8860KU0-8-2010	2010 mm
8860KU0-8-2500	2500 mm

für 6 oder 8 mm Glas, für **einseitig** nach außen öffnende Duschtürbänder

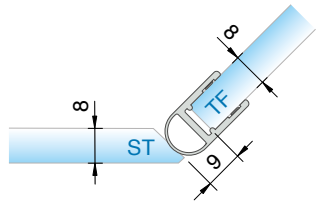

Art.-Nr.	Länge
8861KU0-8-2010	2010 mm
8861KU0-8-2500	2500 mm
8861KU7-8-2010	2010 mm
8861KU35-8-2500	2500 mm

für 6 oder 8 mm Glas, für **beidseitig** öffnende Duschtürbänder

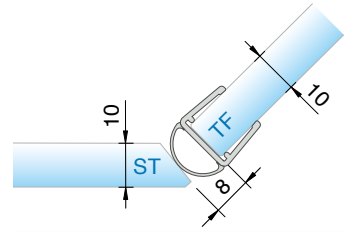

Art.-Nr.	Länge
8861KU0-12-2500	2500 mm
8861KU0-12-3000	3000 mm

für 10 oder 12 mm Glas, für **beidseitig** öffnende Duschtürbänder

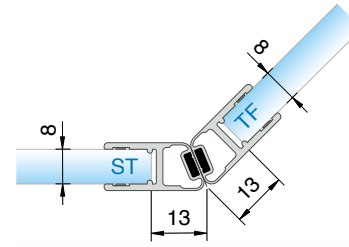

Art.-Nr.	Länge
8853KU0-8-2010	2010 mm
8853KU0-8-2500	2500 mm

für 6 oder 8 mm Glas, für **einseitig** nach außen öffnende Duschtürbänder

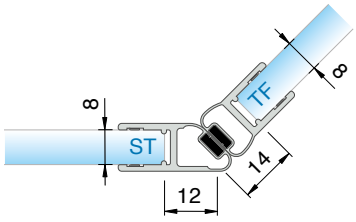

Art.-Nr.	Länge
8875KU7-8-2010	2010 mm
8875KU35-8-2500	2500 mm

für 6 oder 8 mm Glas, für **ein- oder beidseitig** öffnende Duschtürbänder

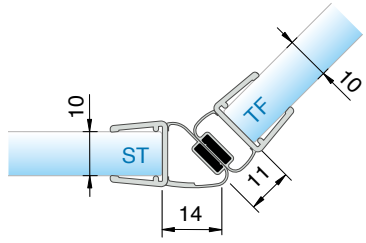

Art.-Nr.	Länge
8875KU0-12-2500	2500 mm

für 10 oder 12 mm Glas, für **ein- oder beidseitig** öffnende Duschtürbänder

Dichtprofile für **Glas-Glas 135°**
mit **geringem Glaseinstand**

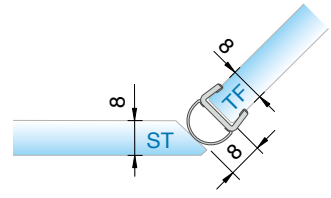

Art.-Nr.	Länge
8861KU0-8K-2500	2500 mm
8861KU3-8K-2500	2500 mm

für 6 oder 8 mm Glas, für **beidseitig** öffnende Duschtürbänder

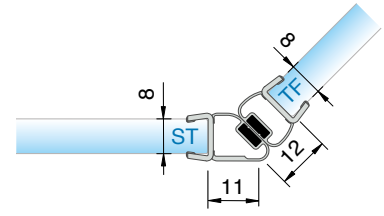

Art.-Nr.	Länge
8875KU0-8K-2500	2500 mm
8875KU3-8K-2500	2500 mm

für 6 oder 8 mm Glas, für **ein- oder beidseitig** öffnende Duschtürbänder

ST = Seitenteil | TF = Türflügel

Art.-Nr.-Material/Oberfläche

KU0	Kunststoff naturfarbig-opak	KU3	Kunststoff schwarz transluzent	KU35	Kunststoff schwarz matt	KU134	Kunststoff weiß matt	KU5	Kunststoff glasklar
KU7	Kunststoff glanzverchromt	E6/EV5	Aluminium spezialgebeizt glanzeloxiert	E6EV1	Aluminium spezialgebeizt naturfarbig eloxiert	E6C35	Aluminium tiefschwarz matt	E0/14	Aluminium weiß pulverbeschichtet, RAL 9016

Dichtprofile für **Glas-Glas**
(Gradzahl flexibel 90° - 180°)

Achtung: Die hier dargestellten Abzugsmaße gelten nur für 8 mm Glas! Abzugsmaß bei 6 mm auf Anfrage!

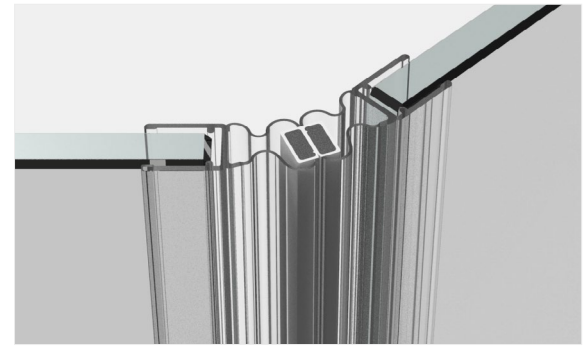

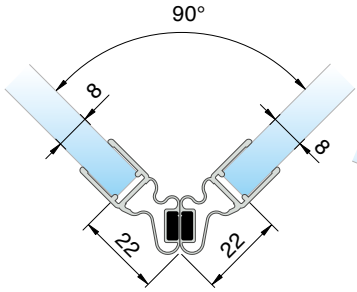

Anwendung 90°

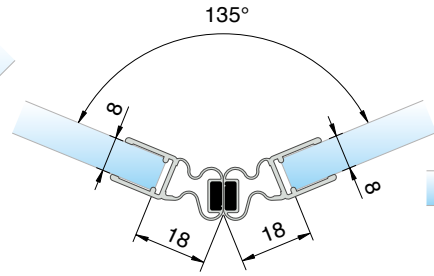

Anwendung 135°

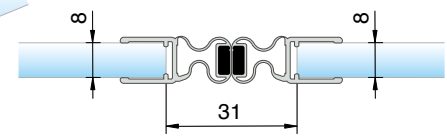

Anwendung 180°

Art.-Nr.	Länge
8874KU0-8-2010	2010 mm
8874KU0-8-2500	2500 mm
für 6 und 8 mm Glas für **einseitig** nach außen öffnende Duschtürbänder	

Abzugsmaße für 8 mm Glas

Einbauwinkel	Abzugsmaß
90°	22 mm
105°	21 mm
120°	19 mm
135°	18 mm
150°	16 mm
165°	16 mm
180°	15,5 mm

Dichtprofile für **Glas-Glas 180°**

(überlappend)

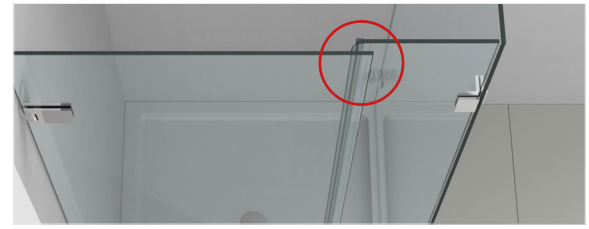

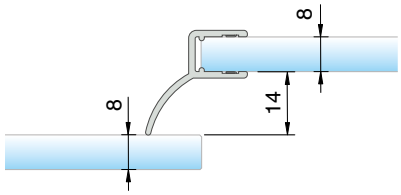

Art.-Nr.	Länge
8858KU0-8-2010	2010 mm
8858KU0-8-2500	2500 mm
für 6 oder 8 mm Glas, für **einseitig** nach außen öffnende Duschtürbänder	

ST = Seitenteil | TF = Türflügel

Art.-Nr.-Material/Oberfläche

KU0	Kunststoff naturfarbig-opak	KU3	Kunststoff schwarz transluzent	KU35	Kunststoff schwarz matt	KU134	Kunststoff weiß matt	KU5	Kunststoff glasklar
KU7	Kunststoff glanzverchromt	E6/EV5	Aluminium spezialgebeizt glanzeloxiert	E6EV1	Aluminium spezialgebeizt naturfarbig eloxiert	E6C35	Aluminium tiefschwarz matt	E0/14	Aluminium weiß pulverbeschichtet, RAL 9016

Dichtprofile für **Glas-Glas 180°**
mit **Standard Glaseinstand**

Achtung: Die hier dargestellten Abzugsmaße gelten nur für 8 bzw. 10 mm Glas! Abzugsmaß bei 6 bzw. 12 mm auf Anfrage!

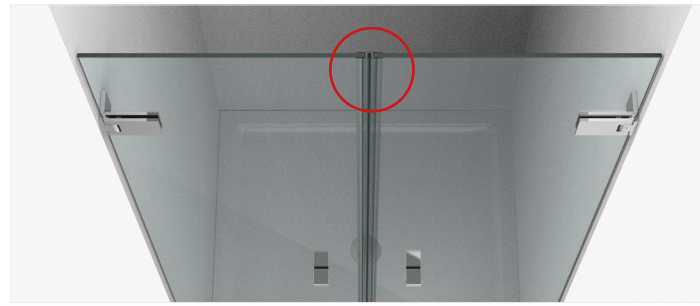

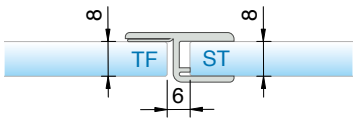

Art.-Nr.	Länge
8856KU0-8-2010	2010 mm
8856KU0-8-2500	2500 mm

für 6 oder 8 mm Glas, für **einseitig** nach außen öffnende Duschtürbänder

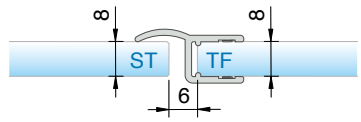

Art.-Nr.	Länge
8857KU0-8-2010	2010 mm
8857KU0-8-2500	2500 mm
8857KU35-8-2500	2500 mm

für 6 oder 8 mm Glas, für **einseitig** nach außen öffnende Duschtürbänder

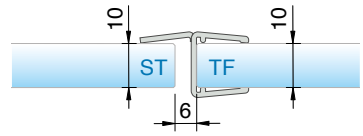

Art.-Nr.	Länge
8857KU0-12-2500	2500 mm

für 10 oder 12 mm Glas, für **einseitig** nach außen öffnende Duschtürbänder

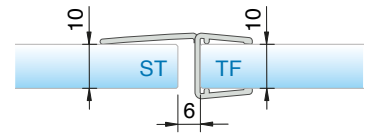

Art.-Nr.	Länge
8869KU0-12-2500	2500 mm

für 10 oder 12 mm Glas, für **einseitig** nach außen öffnende Duschtürbänder

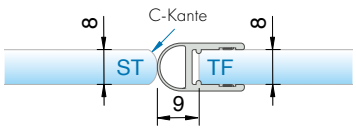

Art.-Nr.	Länge
8861KU0-8-2010	2010 mm
8861KU0-8-2500	2500 mm
8861KU7-8-2010	2010 mm
8861KU35-8-2500	2500 mm

für 6 oder 8 mm Glas, für **beidseitig** öffnende Duschtürbänder

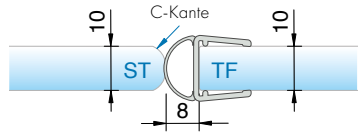

Art.-Nr.	Länge
8861KU0-12-2500	2500 mm
8861KU0-12-3000	3000 mm

für 10 oder 12 mm Glas, für **beidseitig** öffnende Duschtürbänder

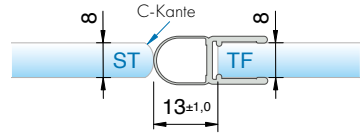

Art.-Nr.	Länge
8842KU0-8-2500	2500 mm

für 6 oder 8 mm Glas, für **beidseitig** öffnende Duschtürbänder

ST = Seitenteil | TF = Türflügel

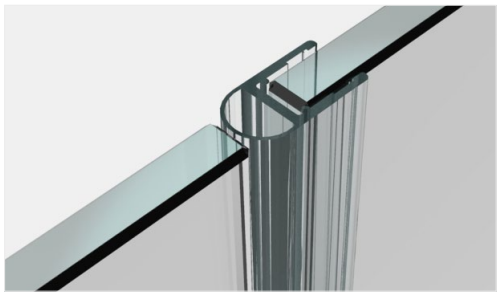

8861KU0-8-2010

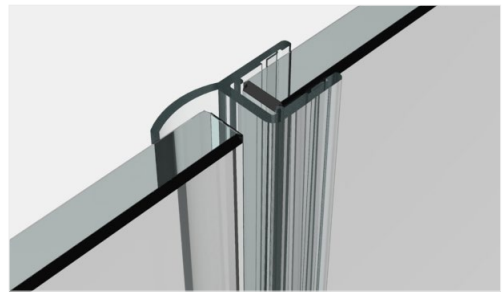

8857KU0-8-2500

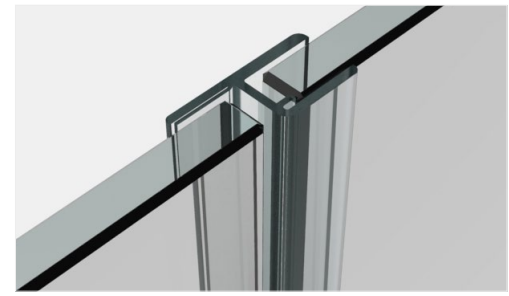

8856KU0-8-2010

Art.-Nr.-Material/Oberfläche

KU0	Kunststoff naturfarbig-opak	KU3	Kunststoff schwarz transluzent	KU35	Kunststoff schwarz matt	KU134	Kunststoff weiß matt	KU5	Kunststoff glasklar
KU7	Kunststoff glanzverchromt	E6/EV5	Aluminium spezialgebeizt glanzeloxiert	E6EV1	Aluminium spezialgebeizt naturfarbig eloxiert	E6C35	Aluminium tiefschwarz matt	E0/14	Aluminium weiß pulverbeschichtet, RAL 9016

Dichtprofile für **Glas-Glas 180°**
mit **Standard Glaseinstand**

Achtung: Die hier dargestellten Abzugsmaße gelten nur für 8 bzw. 10 mm Glas! Abzugsmaß bei 6 bzw. 12 mm auf Anfrage!

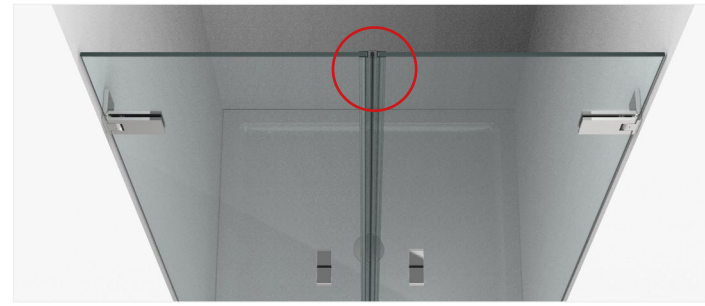

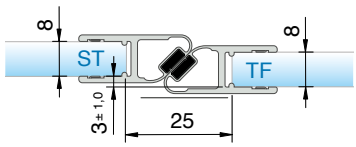

Art.-Nr.	Länge
8852KU0-8-2010	2010 mm
8852KU0-8-2500	2500 mm
8852KU7-8-2010	2010 mm
8852KU35-8-2500	2500 mm

für 6 oder 8 mm Glas, für **einseitig** nach außen öffnende Duschtürbänder

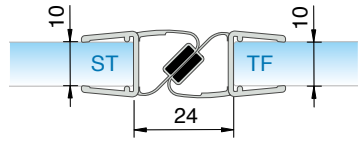

Art.-Nr.	Länge
8852KU0-12-2500	2500 mm

für 10 oder 12 mm Glas, für **einseitig** nach außen öffnende Duschtürbänder

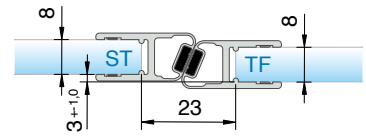

Art.-Nr.	Länge
8854KU0-8-2010	2010 mm
8854KU0-8-2500	2500 mm

für 6 oder 8 mm Glas, für **einseitig** nach außen öffnende Duschtürbänder

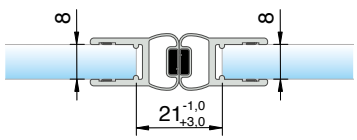

Art.-Nr.	Länge
8850KU0-8-2010	2010 mm
8850KU0-8-2500	2500 mm
8850KU7-8-2010	2010 mm
8850KU35-8-2500	2500 mm

für 6 oder 8 mm Glas, für **beidseitig** öffnende Duschtürbänder

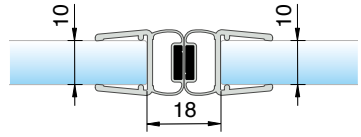

Art.-Nr.	Länge
8850KU0-12-2500	2500 mm

für 10 oder 12 mm Glas, für **beidseitig** öffnende Duschtürbänder

ST = Seitenteil | TF = Türflügel

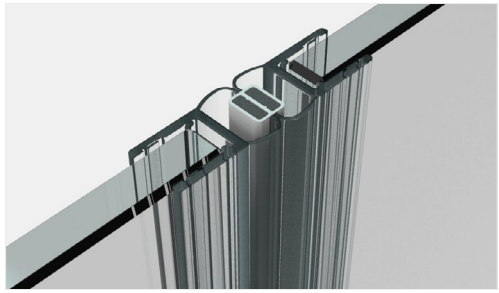

8850KU0-8-2010

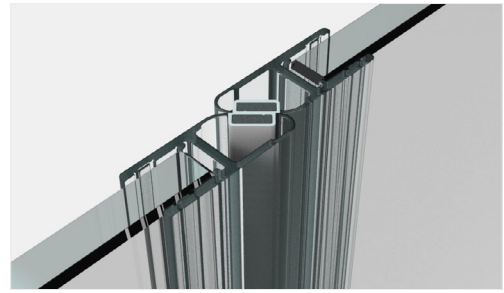

8852KU0-8-2010

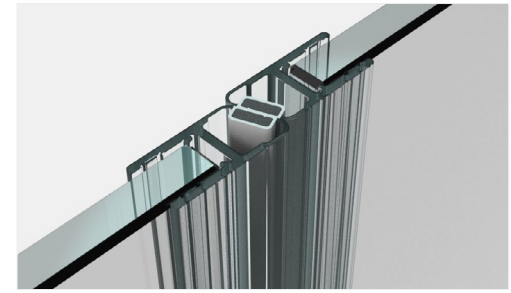

8854KU0-8-2010

Art.-Nr.-Material/Oberfläche

KU0	Kunststoff naturfarbig-opak	KU3	Kunststoff schwarz transluzent	KU35	Kunststoff schwarz matt	KU134	Kunststoff weiß matt	KU5	Kunststoff glasklar
KU7	Kunststoff glanzverchromt	E6/EV5	Aluminium spezialgebeizt glanzeloxiert	E6EV1	Aluminium spezialgebeizt naturfarbig eloxiert	E6C35	Aluminium tiefschwarz matt	E0/14	Aluminium weiß pulverbeschichtet, RAL 9016

Dichtprofile für **Glas-Glas 180°**
mit **geringem Glaseinstand**

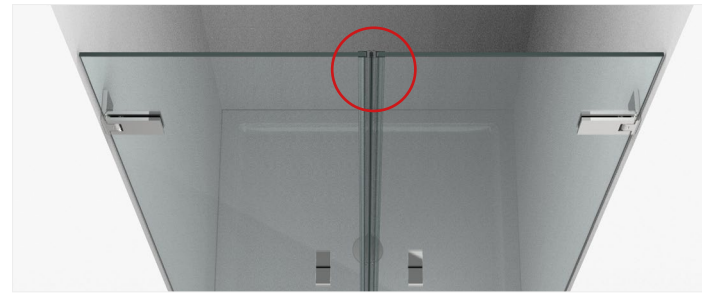

Achtung: Die hier dargestellten Abzugsmaße gelten nur für 8 mm Glas! Abzugsmaß bei 6 mm auf Anfrage!

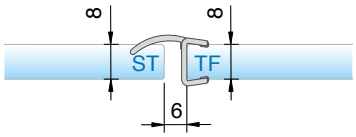

Art.-Nr.	Länge
8857KU0-8K-2500	2500 mm
8857KU3-8K-2500	2500 mm

für 8 mm Glas, für **einseitig** nach außen öffnende Duschtürbänder

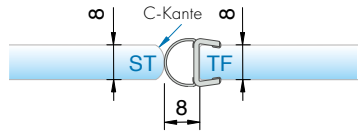

Art.-Nr.	Länge
8861KU0-8K-2500	2500 mm
8861KU3-8K-2500	2500 mm

für 8 mm Glas, für **beidseitig** öffnende Duschtürbänder

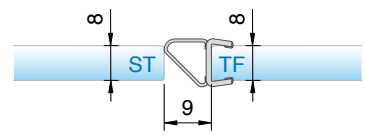

Art.-Nr.	Länge
8845KU0-8K-2500	2500 mm
8845KU35-8K-2500	2500 mm

für 8 mm Glas, für **beidseitig** öffnende Duschtürbänder

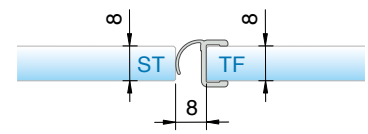

Art.-Nr.	Länge
8865KU0-8-2010	2010 mm
8865KU0-8-2500	2500 mm

für 8 mm Glas, für **einseitig** öffnende Duschtürbänder

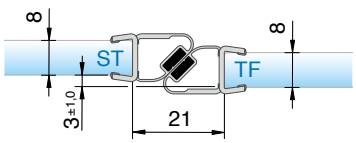

Art.-Nr.	Länge
8852KU0-8K-2500	2500 mm
8852KU3-8K-2500	2500 mm

für 8 mm Glas, für **einseitig** nach außen öffnende Duschtürbänder

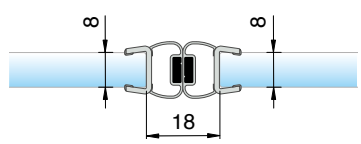

Art.-Nr.	Länge
8850KU0-8K-2500	2500 mm
8850KU3-8K-2500	2500 mm

für 8 mm Glas, für **beidseitig** öffnende Duschtürbänder

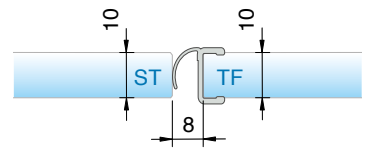

Art.-Nr.	Länge
8865KU0-10K-2500	2500 mm

für 10 mm Glas, für **einseitig** öffnende Duschtürbänder

Kantenschutz für **Glas-Glas 180°**
mit **geringem Glaseinstand**

Die hier dargestellten Abzugsmaße gelten für 6/8 oder 10 mm Glas.

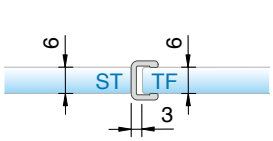

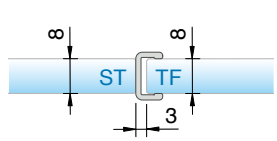

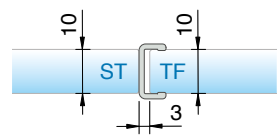

Art.-Nr.			Länge
8848KU0–6–2010	8848KU0–8–2500	8848KU0–10–2500	2500 mm

für jeweils 6/ 8 oder 10 mm Glas, für **beidseitig** öffnende Duschtürbänder

ST = Seitenteil | TF = Türflügel

Art.-Nr.-Material/Oberfläche

KU0	Kunststoff naturfarbig-opak	KU3	Kunststoff schwarz transluzent	KU35	Kunststoff schwarz matt	KU134	Kunststoff weiß matt	KU5	Kunststoff glasklar
KU7	Kunststoff glanzverchromt	E6/EV5	Aluminium spezialgebeizt glanzeloxiert	E6EV1	Aluminium spezialgebeizt naturfarbig eloxiert	E6C35	Aluminium tiefschwarz matt	E0/14	Aluminium weiß pulverbeschichtet, RAL 9016

Dichtprofile für **den seitlichen Wandanschluss 90°**

mit **Standard** bzw. **geringem Glaseinstand**

(Beschlagseite)

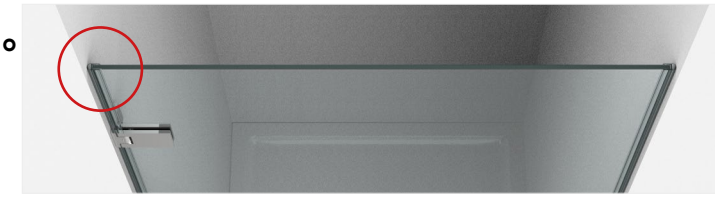

Achtung: Die hier dargestellten Abzugsmaße gelten nur für 8 bzw. 10 mm Glas! Abzugsmaß bei 6 bzw. 12 mm auf Anfrage!

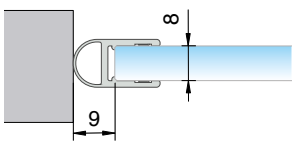

Art.-Nr.	Länge
8861KU0-8-2010	2010 mm
8861KU0-8-2500	2500 mm
8861KU7-8-2010	2010 mm
8861KU35-8-2500	2500 mm

für 6 oder 8 mm Glas, für **beidseitig** öffnende Duschtürbänder

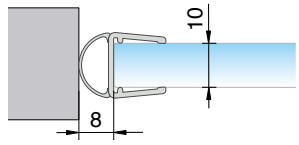

Art.-Nr.	Länge
8861KU0-12-2500	2500 mm
8861KU0-12-3000	3000 mm

für 10 oder 12 mm Glas, für **beidseitig** öffnende Duschtürbänder

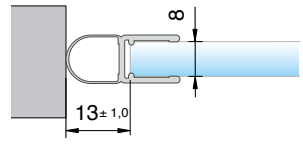

Art.-Nr.	Länge
8842KU0-8-2500	2500 mm

für 6 oder 8 mm Glas, für **beidseitig** öffnende Duschtürbänder

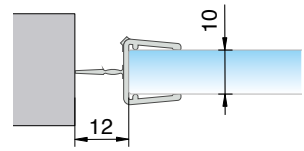

Art.-Nr.	Länge
8876KU0-12-2500	2500 mm

für 10 oder 12 mm Glas, für **beidseitig** öffnende Duschtürbänder

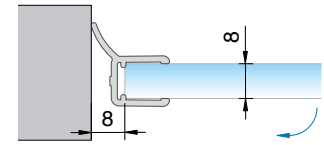

Art.-Nr.	Länge
8862KU0-8-2010	2010 mm
8862KU0-8-2500	2500 mm

für 6 oder 8 mm Glas, für **einseitig** nach außen öffnende Duschtürbänder

Dichtprofile für **den seitlichen Wandanschluss 90°**

mit **Standard** bzw. **geringem Glaseinstand**

(Griffseite)



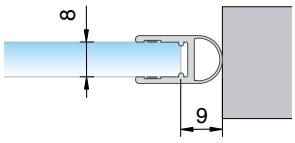

Art.-Nr.	Länge
8861KU0-8-2010	2010 mm
8861KU0-8-2500	2500 mm
8861KU7-8-2010	2010 mm
8861KU35-8-2500	2500 mm

für 6 oder 8 mm Glas, für **beidseitig** öffnende Duschtürbänder

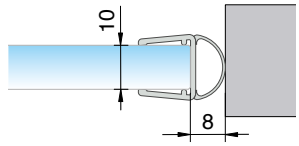

Art.-Nr.	Länge
8861KU0-12-2500	2500 mm
8861KU0-12-3000	3000 mm

für 10 oder 12 mm Glas, für **beidseitig** öffnende Duschtürbänder

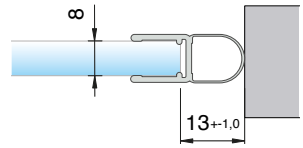

Art.-Nr.	Länge
8842KU0-8-2500	2500 mm

für 6 oder 8 mm Glas, für **beidseitig** öffnende Duschtürbänder

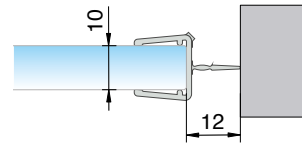

Art.-Nr.	Länge
8876KU0-12-2500	2500 mm

für 10 oder 12 mm Glas, für **beidseitig** öffnende Duschtürbänder

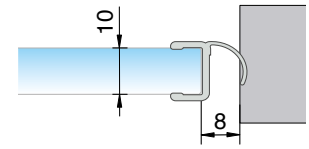

Art.-Nr.	Länge
8865KU0-10K-2500	2500 mm

für 10 mm Glas, für **einseitig** öffnende Duschtürbänder

mit **geringem Glaseinstand**

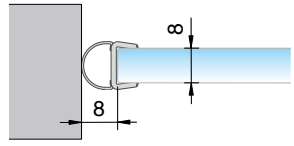

Art.-Nr.	Länge
8861KU0-8K-2500	2500 mm
8861KU3-8K-2500	2500 mm

Beschlagseite
für 8 mm Glas, für **beidseitig** öffnende Duschtürbänder

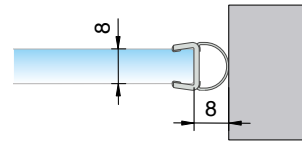

Art.-Nr.	Länge
8861KU0-8K-2500	2500 mm
8861KU3-8K-2500	2500 mm

Griffseite
für 8 mm Glas, für **beidseitig** öffnende Duschtürbänder

Art.-Nr.-Material/Oberfläche

KU0	Kunststoff naturfarbig-opak	KU3	Kunststoff schwarz transluzent	KU35	Kunststoff schwarz matt	KU134	Kunststoff weiß matt	KU5	Kunststoff glasklar
KU7	Kunststoff glanzverchromt	E6/EV5	Aluminium spezialgebeizt glanzeloxiert	E6EV1	Aluminium spezialgebeizt naturfarbig eloxiert	E6C35	Aluminium tiefschwarz matt	E0/14	Aluminium weiß pulverbeschichtet, RAL 9016

Trägerprofil **für Türanschlag**

für 6 oder 8 mm Glas, für **ein- oder beidseitig nach außen öffnende** Duschtürbänder

Achtung: Die hier dargestellten Abzugsmaße gelten nur für 8 mm Glas! Abzugsmaß bei 6 mm auf Anfrage!





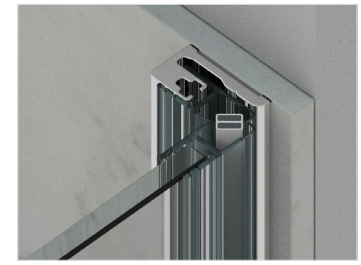

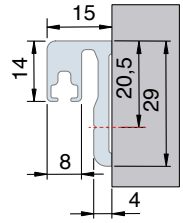

Art.-Nr.	Länge
8880E6/EV1-2010	2010 mm
8880E6/EV1-2500	2500 mm
8880E6/EV5-2010	2010 mm
8880E6/EV5-2500	2500 mm

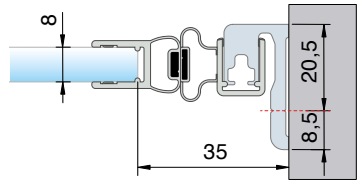

Art.-Nr.	Länge
8880E__-2010 in Kombination mit 8849KU0-8-2010	2010 mm 2010 mm

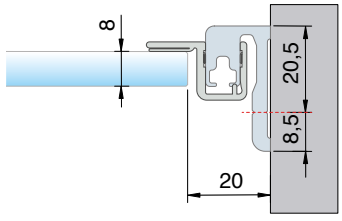

Art.-Nr.	Länge
8880E__-2010 in Kombination mit 8855KU0-8-2010	2010 mm 2010 mm

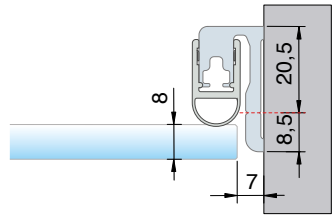

Art.-Nr.	Länge
8880E__-2010 in Kombination mit 8861KU0-8-2010	2010 mm 2010 mm

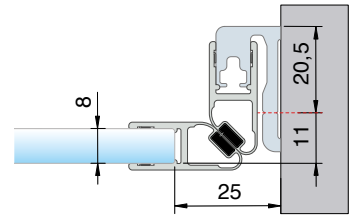

Art.-Nr.	Länge
8880E__-2010 in Kombination mit 8851KU0-8-2010	2010 mm 2010 mm

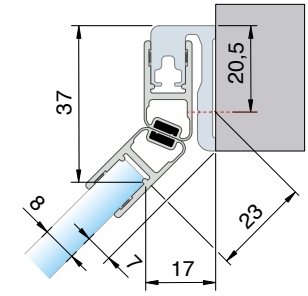

Art.-Nr.	Länge
8880E__-2010 in Kombination mit 8853KU0-8-2010	2010 mm 2010 mm

Trägerprofil **für Türanschlag**

und Dichtprofile mit **geringem Glaseinstand**

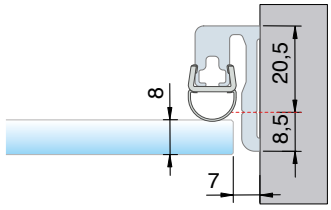

Art.-Nr.	Länge
8880E__-2500 in Kombination mit 8861KU0-8K-2500	2500 mm 2500 mm

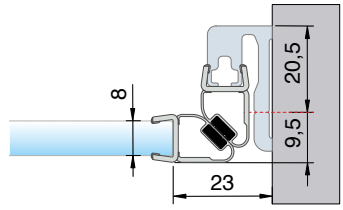

Art.-Nr.	Länge
8880E__-2500 in Kombination mit 8851KU0-8K-2500	2500 mm 2500 mm

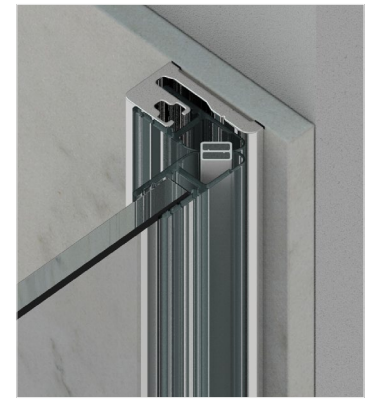

Art.-Nr.-Material/Oberfläche

KU0	Kunststoff naturfarbig-opak	KU3	Kunststoff schwarz transluzent	KU35	Kunststoff schwarz matt	KU134	Kunststoff weiß matt	KU5	Kunststoff glasklar
KU7	Kunststoff glanzverchromt	E6/EV5	Aluminium spezialgebeizt glanzeloxiert	E6EV1	Aluminium spezialgebeizt naturfarbig eloxiert	E6C35	Aluminium tiefschwarz matt	E0/14	Aluminium weiß pulverbeschichtet, RAL 9016

Trägerprofil **für Dichtprofile**

für 6 oder 8 mm Glas, für **einseitig nach außen oder beidseitig öffnende** Duschtürbänder

Achtung: Die hier dargestellten Abzugsmaße gelten nur für 8 mm Glas! Abzugsmaß bei 6 mm auf Anfrage!





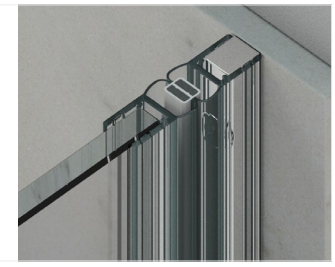

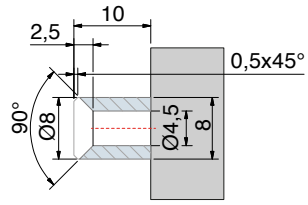

Art.-Nr.	Länge
8883E6/EV1-8-2500	2500 mm

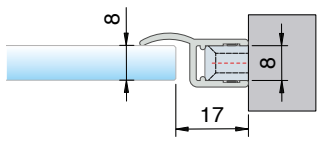

Art.-Nr.	Länge
8883E6/EV1-8-2500 in Kombination mit 8857KU0-8-2010	2500 mm

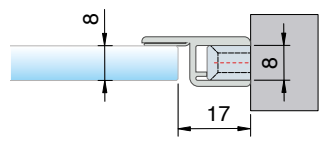

Art.-Nr.	Länge
8883E6/EV1-8-2500 in Kombination mit 8856KU0-8-2010	2500 mm

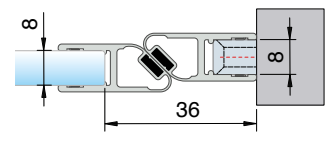

Art.-Nr.	Länge
8883E6/EV1-8-2500 in Kombination mit 8852KU0-8-2010	2500 mm

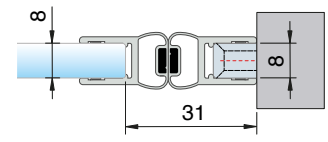

Art.-Nr.	Länge
8883E6/EV1-8-2500 in Kombination mit 8850KU0-8-2010	2500 mm

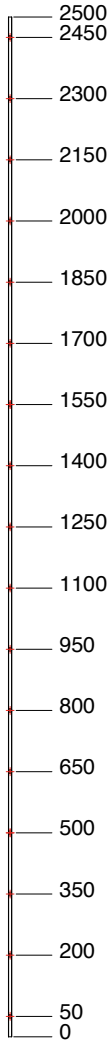

Bohrabstände

Trägerprofil **für**

Dichtprofile mit **geringem Glaseinstand**

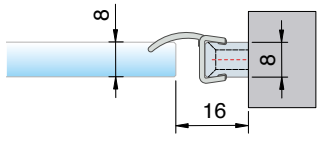

Art.-Nr.	Länge
8883E6/EV1-8-2500 in Kombination mit 8857KU0-8K-2500	2500 mm

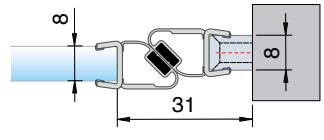

Art.-Nr.	Länge
8883E6/EV1-8-2500 in Kombination mit 8852KU0-8K-2500	2500 mm

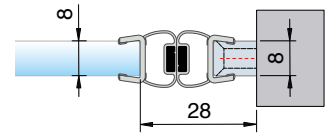

Art.-Nr.	Länge
8883E6/EV1-8-2500 in Kombination mit 8850KU0-8K-2500	2500 mm

Art.-Nr.-Material/Oberfläche

KU0	Kunststoff naturfarbig-opak	KU3	Kunststoff schwarz transluzent	KU35	Kunststoff schwarz matt	KU134	Kunststoff weiß matt	KU5	Kunststoff glasklar
KU7	Kunststoff glanzverchromt	E6/EV5	Aluminium spezialgebeizt glanzeloxiert	E6EV1	Aluminium spezialgebeizt naturfarbig eloxiert	E6C35	Aluminium tiefschwarz matt	E0/14	Aluminium weiß pulverbeschichtet, RAL 9016

Schwallschutzprofil **rund**

MADE IN GERMANY



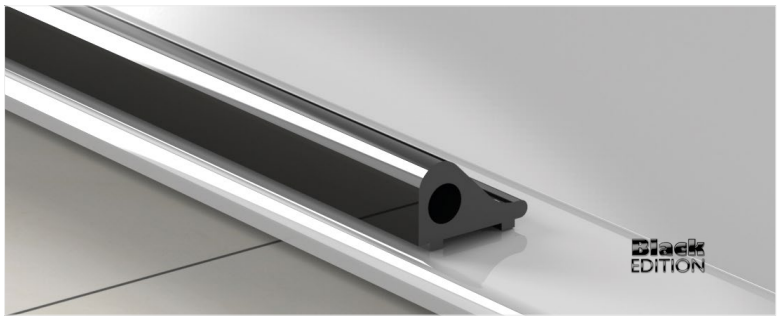

Art.-Nr.	Länge
8535E6EV5-1860	1860 mm
8535E0/14-1860	1860 mm
8535E6C35-1860	1860 mm

Schwallschutzprofil



Art.-Nr.	Länge
8881E6/EV5-R500	1165 mm
8881E0/14-R500	1165 mm
8882E0/14-R550	1244 mm

Schwallschutzprofil für Rundduschen

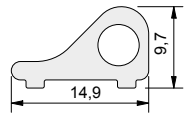

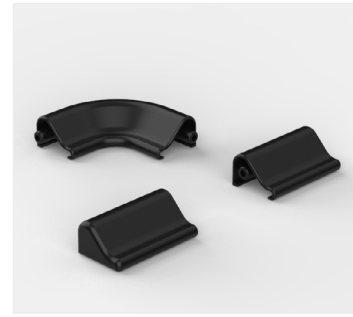

Art.-Nr.
SET-8536E6/EV5-90
SET-8536E0/14-90
SET-8536KU3-90

Set:
1x Endstück links,
1x Endstück rechts,
1x Schwallschutz-Eckverbindung 90°



Art.-Nr.	Länge
SET-8535E6EV5-1860	1860 mm
SET- 8535E0/14-1860	1860 mm

Set:
1x Schwallschutzprofil
1x Endstück links,
1x Endstück rechts,
1x Schwallschutz-Eckverbindung 90°

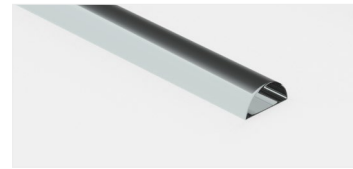

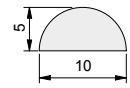

Art.-Nr.	Länge
8538KU5	2000 mm

Schwallschutzprofil (Acrylstab)
in einer Länge von 2000 mm

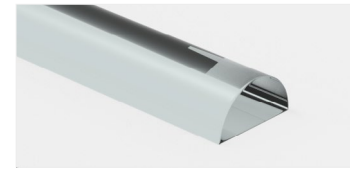

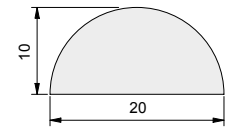

Art.-Nr.	Länge
8539KU5	2000 mm

Schwallschutzprofil (Acrylstab)
in einer Länge von 2000 mm

Spritzwasserdichtigkeit

MADE IN GERMANY

Unsere Ganzglasduschen zeichnen sich durch einen filigranen und exklusiven Spritzwasserschutz aus. Eine absolute Dichtigkeit kann jedoch nicht erreicht werden, denn auch beim Öffnen der Türe/Türen können Wasserrückstände von der Türfläche auf den Boden tropfen. Prinzipiell kann ein Wasseraustritt bei beweglichen Teilen einfach nicht ausgeschlossen werden. Durch sorgfältige Planung und den intelligenten Einsatz von unauffälligen Dichtprofilen und Schwallschutzsystemen, kann der Austritt von Spritzwasser jedoch erheblich verringert werden.

Sollten Sie auf Schwallschutz oder Dichtprofile verzichten wollen, muss mit einem erhöhten Wasseraustritt gerechnet werden. Wir bieten viele unterschiedliche Dichtungen an, die den Spritzwasserschutz jedoch deutlich erhöhen können. Bei Duschtüren sollte man zur Vermeidung von erhöhtem Wasseraustritt immer im unteren Bereich einen Schwallschutz montieren. Unsere Experten können Ihnen verschiedenste Lösungen anbieten – Wir beraten Sie gerne.

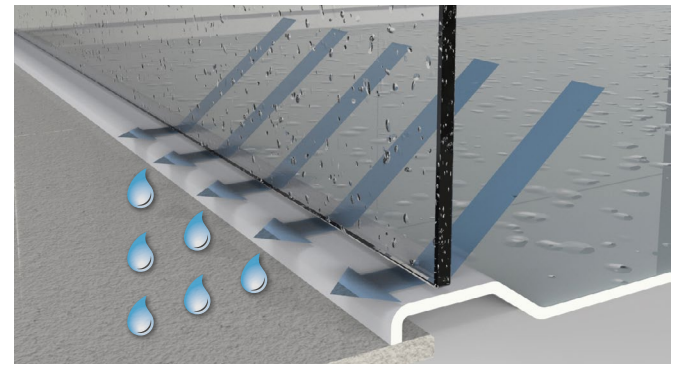

ohne Dichtprofil - Mehr Wasser kann nach aussen dringen.

Duschen ohne Dichtprofil sind zwar in Ihrer Eleganz unübertroffen und auch sehr leicht zu reinigen, jedoch kann das Spritzwasser leichter nach außen laufen.

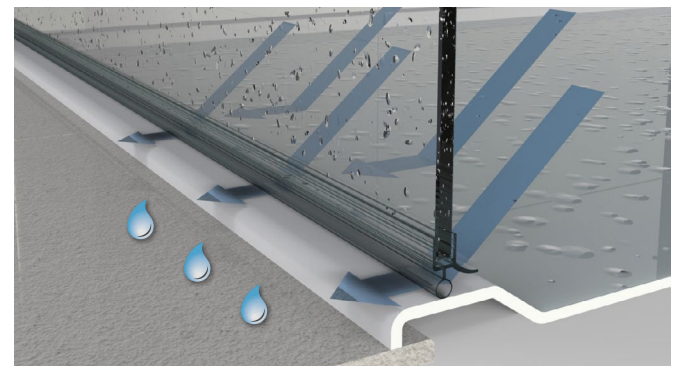

mit Dichtprofil - Weniger Wasser kann nach aussen dringen.

Duschen mit Schlauch-Dichtprofilen weisen eine höhere Spritzwasserdichtigkeit auf und weniger Wasser kann nach draußen dringen.

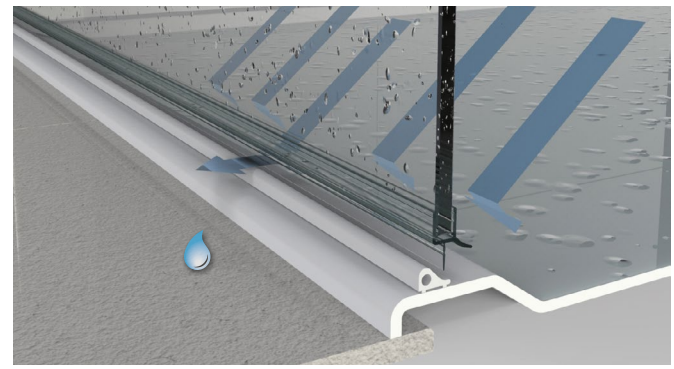

mit Dichtprofil und Schwallschutz - Kaum Wasser kann nach aussen dringen.

Duschen mit Dichtprofilen und einem Schwallschutz reduzieren das Spritzwasser auf ein Minimum. Sie weisen eine gute Spritzwasserdichtigkeit auf.

Schwallschutzprofil **eckig**



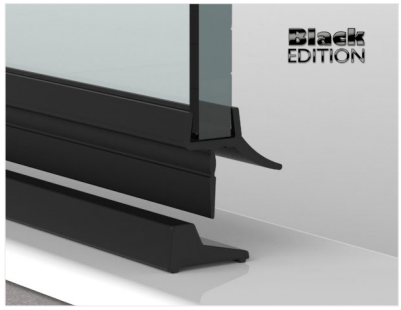

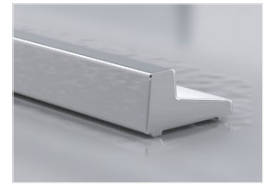

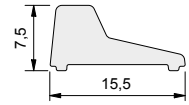

Schwallschutzprofil eckig, Länge 2010 mm
Schnittstellen müssen versiegelt oder mit Endkappen abgedeckt werden.

Art.-Nr.	
8585__-2010	
Oberfläche	
E6EV5	glanzverchromt
E6C35	schwarz matt
AL134	weiß matt



Abdeckkappen und **Verbinder**

für **eckigen Schwallschutz**

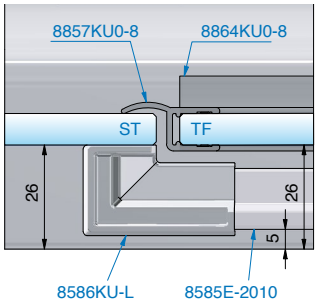

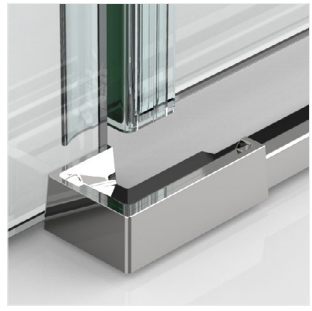

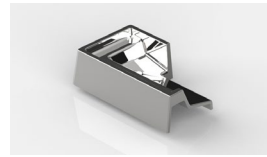

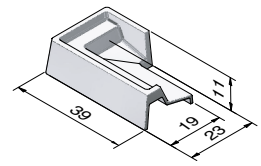

Endkappe links

Art.-Nr.	
8586__-L	
Oberfläche	
KU7	glanzverchromt
KU3	schwarz matt
KU134	weiß matt



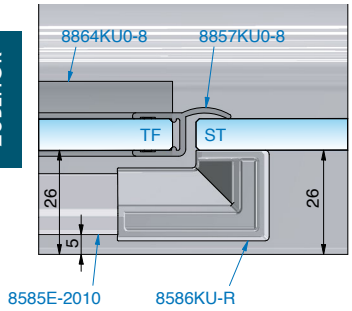

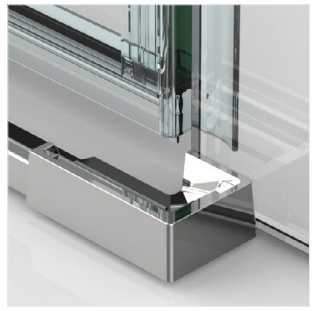

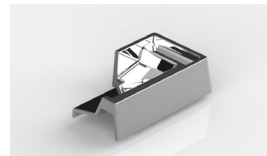

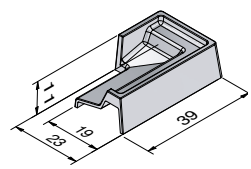

Endkappe rechts

Art.-Nr.	
8586__-R	
Oberfläche	
KU7	glanzverchromt
KU3	schwarz matt
KU134	weiß matt



ST = Seitenteil | TF = Türflügel

Abdeckkappen und **Verbinder**
für **eckigen Schwallschutz**



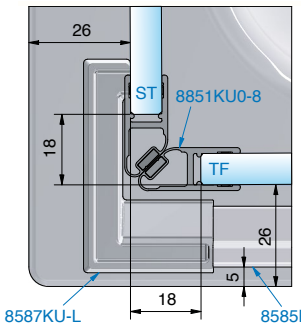

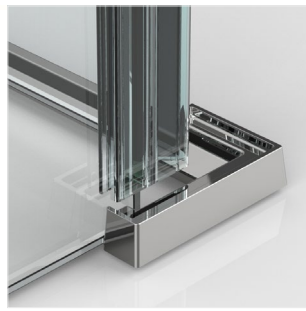



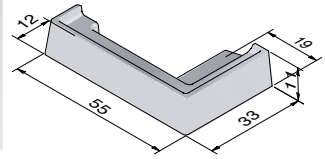

Endkappe links		
Art.-Nr.		
8587__-L		
Oberfläche		
	KU7	glanzverchromt
	KU3	schwarz matt
	KU134	weiß matt



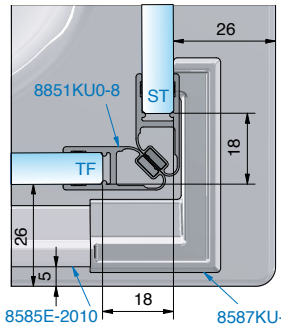

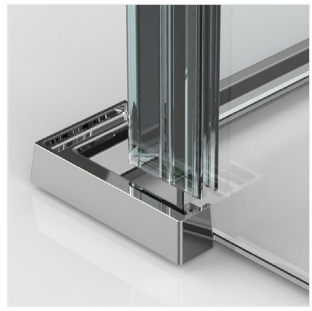

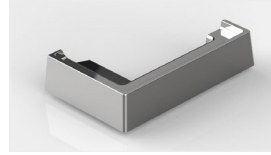

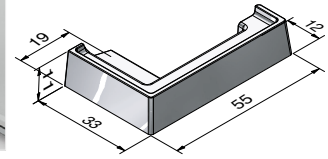

Endkappe rechts		
Art.-Nr.		
8587__-R		
Oberfläche		
	KU7	glanzverchromt
	KU3	schwarz matt
	KU134	weiß matt



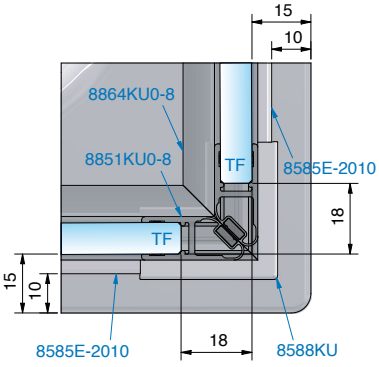

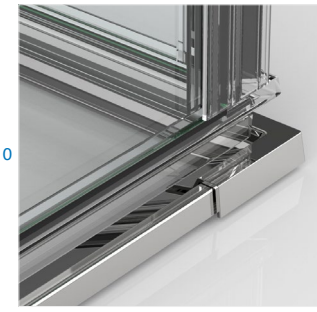



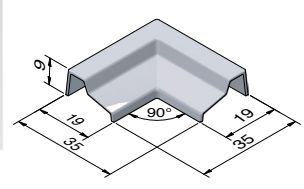

Eckverbinder 90°		
Art.-Nr.		
8588__		
Oberfläche		
	KU7	glanzverchromt
	KU3	schwarz matt
	KU134	weiß matt



ST = Seitenteil | TF = Türflügel

Glastürriegel

MADE IN GERMANY

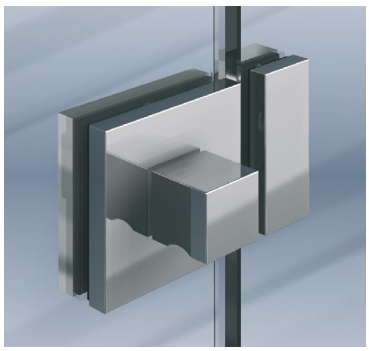
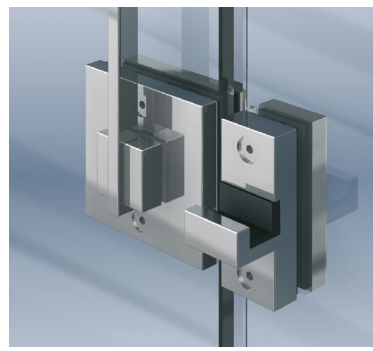
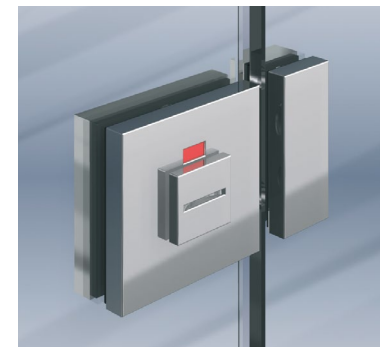

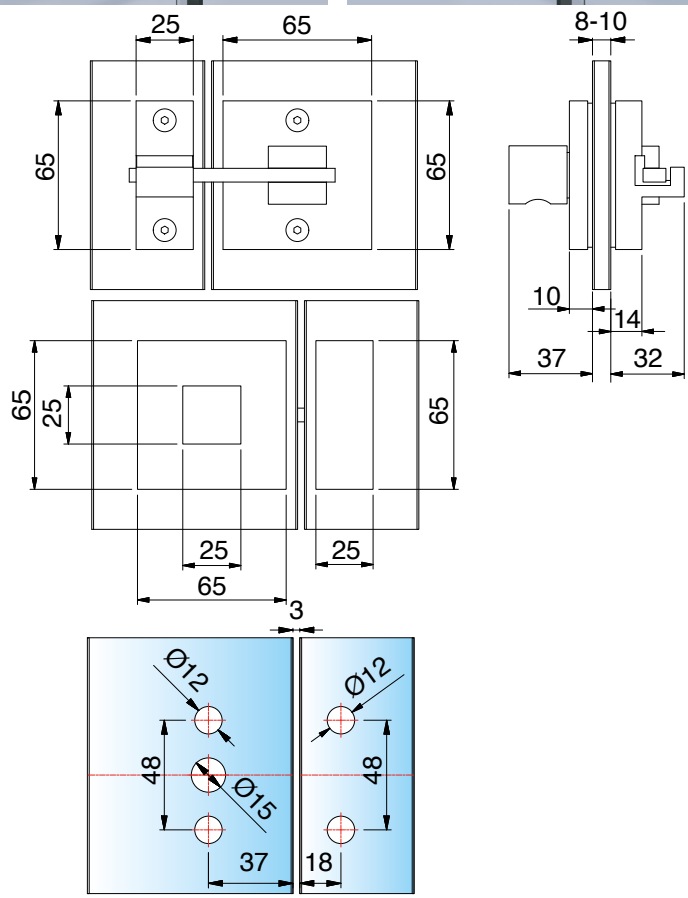

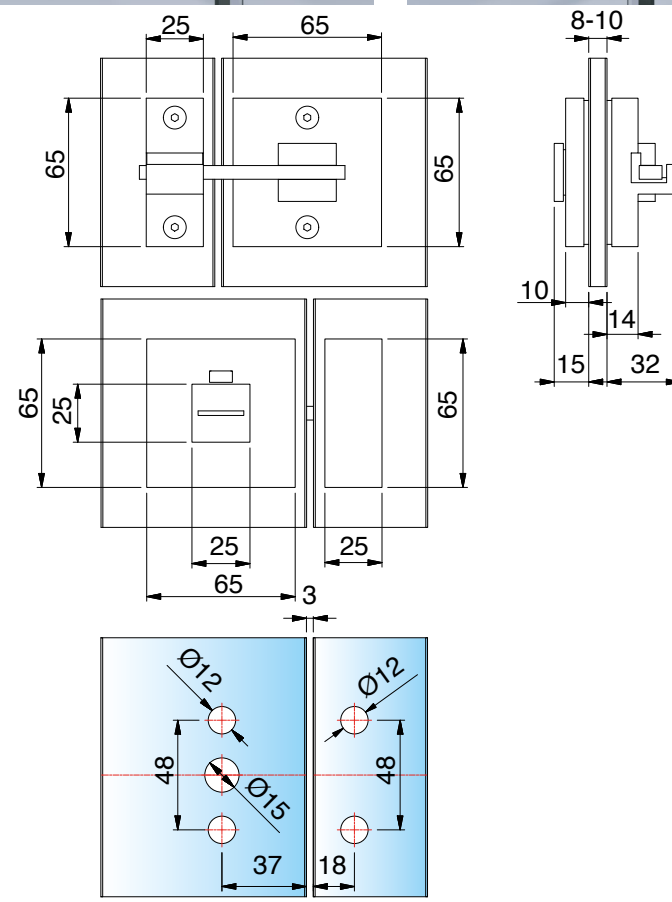

Glastürriegel mit Schloss und Gegenkasten – DIN rechts oder links verwendbar
mit Drehknopf außen und Verriegelungsstift innen

Art.-Nr.	Glasdicke
8374MS7	6-10 mm

1/1

Oberfläche

MS7 glanzverchromt

Glastürriegel mit Schloss und Gegenkasten – DIN rechts oder links verwendbar
mit Schauscheibe rot/grün und Verriegelungsstift innen

Art.-Nr.	Glasdicke
8375MS_	6-10 mm

1/1

Oberfläche

MS7 glanzverchromt

Nicht für stark frequentierte und öffentliche Bereiche, sowie Nasszellen geeignet! Fragen Sie uns. Wir helfen Ihnen weiter.

Glastürriegel

MADE IN GERMANY



Boden-Halter für vertikale Glasbefestigung		
Art.-Nr.	Glasdicke	
31322	8-12,76 mm	
Oberfläche		
	VA	Edelstahl A2
	VA1	Edelstahl A2 poliert
	VA135	tiefschwarz matt

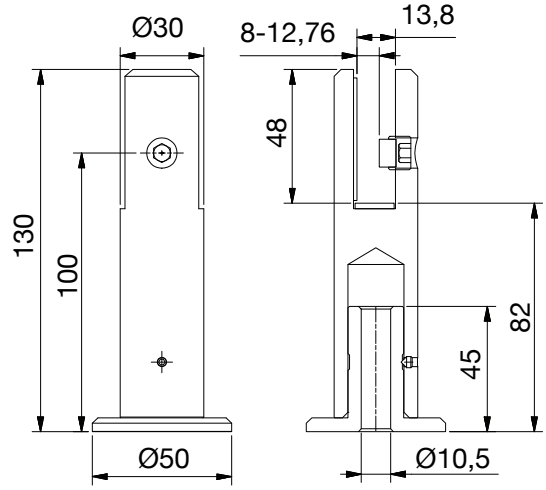



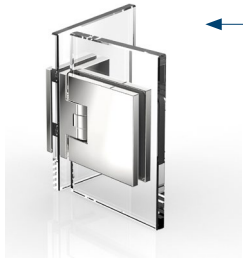

8375MS7

Den FLAMEA+ Beschlag 8136ZN finden Sie auf Seite 114.



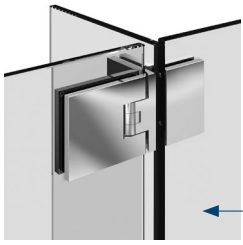

Den Winkelverbinder 8197ZN finden Sie auf Seite 137.

Den FLAMEA+ Beschlag 8138ZN finden Sie in unserer Innenausbauwelt Seite 90.

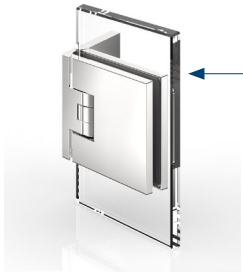

Den FLAMEA+ Beschlag 8130ZN finden Sie auf Seite 106.

Bei den kürzbaren runden oder eckigen Stabilisationsstangen empfehlen wir – für die Stabilität der Dusche – eine maximale Länge von 1200 mm.

Bitte bei der Planung berücksichtigen:

Achtung: Je nach Belastung, Türgröße und Anforderung an die Steifigkeit, werden zusätzliche Aussteifungsartikel benötigt. Je nach Größe der Seitenteile ist die Anzahl der Bodenhalter anzupassen. Türen sind in ihrem Öffnungsweg zu begrenzen. Dazu ist ein Überdrückungs- und Anschlagschutz zu verwenden. Wir beraten Sie hierzu gerne.

Schiebetürschloss

MADE IN GERMANY



Glastürschloss
beidseitige Montage von Griffen möglich, Schloßrosette selbstklebend

Art.-Nr.	Glasdicke
3441__-SAG	8-12,76 mm

Oberfläche

ZN5	glanzverchromt
ZN1	mattverchromt
ZN22	Edelstahloptik
ZN135	tiefschwarz matt

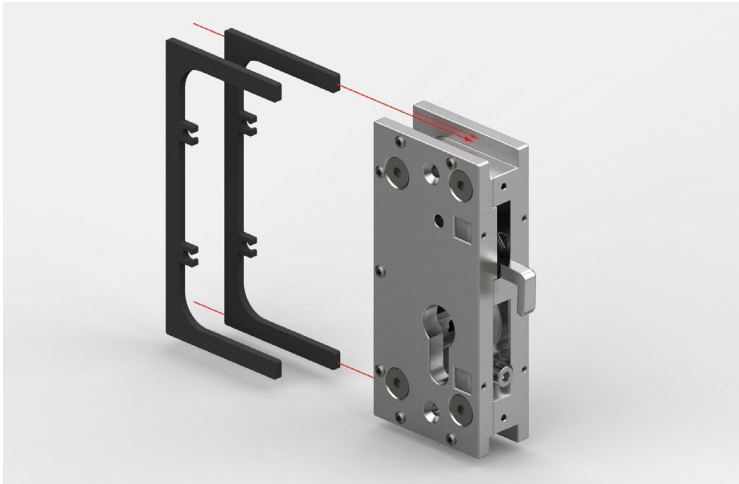

Die nachfolgend aufgeführten Kontaktmaterialsets sind für alle hier gezeigten Schlösser (3441) gültig.

Art.-Nr.	Glasdicke	
HX-SET11	8-8,76 mm	Kontaktmaterial-Set 11
HX-SET12	10-10,76 mm	Kontaktmaterial-Set 12
HX-SET13	12-12,76 mm	Kontaktmaterial-Set 13

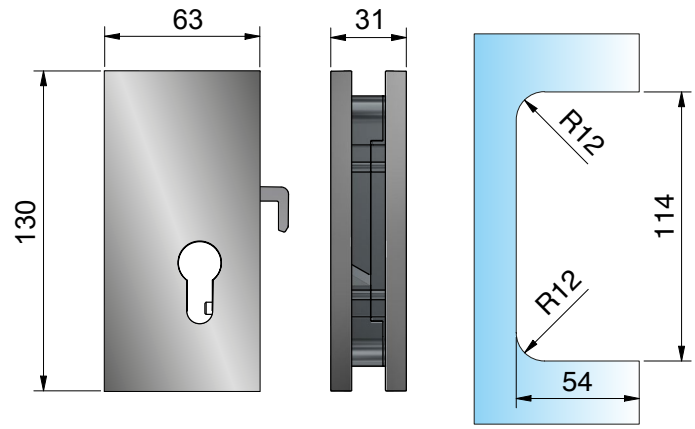

Info für Bohrung in der Abdeckkappe für Griff:

- Ø 6,5mm
- Abdeckkappe ist an der Stelle, wo gebohrt werden muss, bereits werkseitig gekörnt



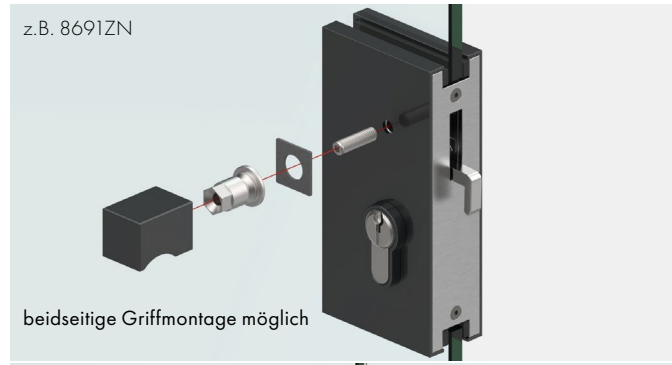



Schiebetürschloss

MADE IN GERMANY





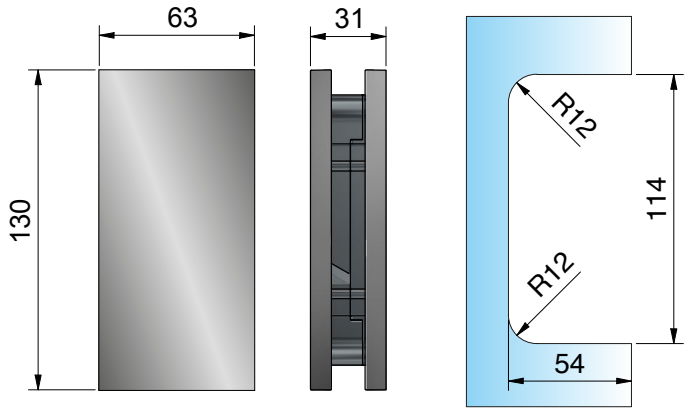

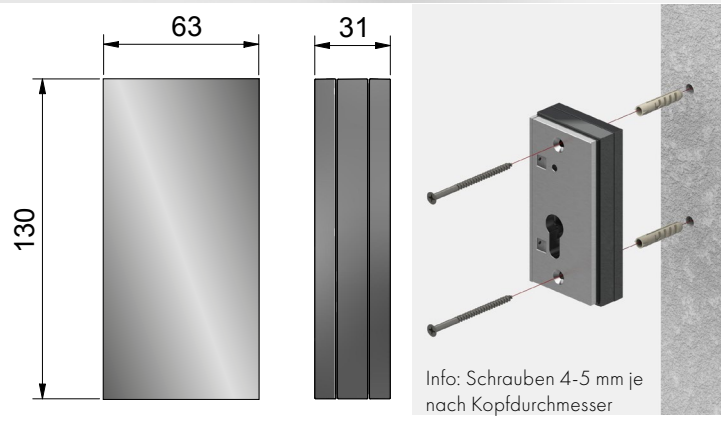

Info: Schrauben 4-5 mm je nach Kopfdurchmesser

Schloss-Gegenkasten für Glasmontage

Art.-Nr.	Glasdicke
3441__-GKAG	8-12,76 mm

Oberfläche	
ZN5	glanzverchromt
ZN1	mattverchromt
ZN22	Edelstahloptik
ZN135	tiefschwarz matt

Schloss-Gegenkasten für Wandmontage

mit verdeckten Anschraubbohrungen

Art.-Nr.
3441__-GKAW

Oberfläche	
ZN5	glanzverchromt
ZN1	mattverchromt
ZN22	Edelstahloptik
ZN135	tiefschwarz matt



Euro-Kurzzylinder

Art.-Nr.
3441MS-SZ
3441MS-SZH



Schlossrosette

Art.-Nr.
3441__-RS

Oberfläche	
ZN5	glanzverchromt
ZN1	mattverchromt
ZN22	Edelstahloptik
ZN135	tiefschwarz matt

Schloss mit Schließanzeige

MADE IN GERMANY



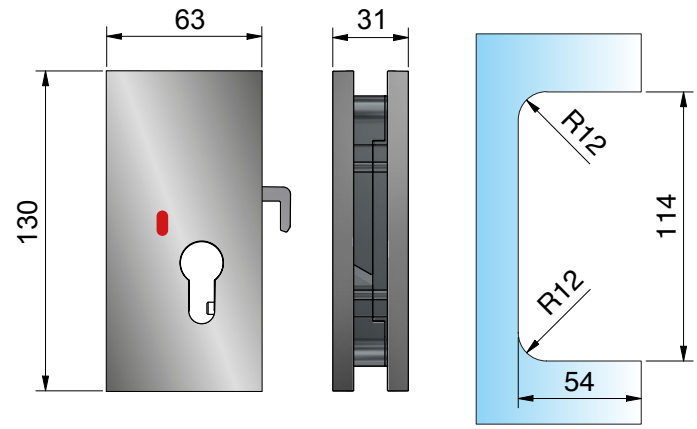

Glastürschloss mit Schließanzeige
beidseitige Montage von Griffen möglich, Schloßrosette selbstklebend

Art.-Nr.	Glasdicke
3441__-SWC	8-12,76 mm

1/1

Oberfläche

	ZN5	glanzverchromt
	ZN1	mattverchromt
	ZN22	Edelstahloptik
	ZN135	tiefschwarz matt

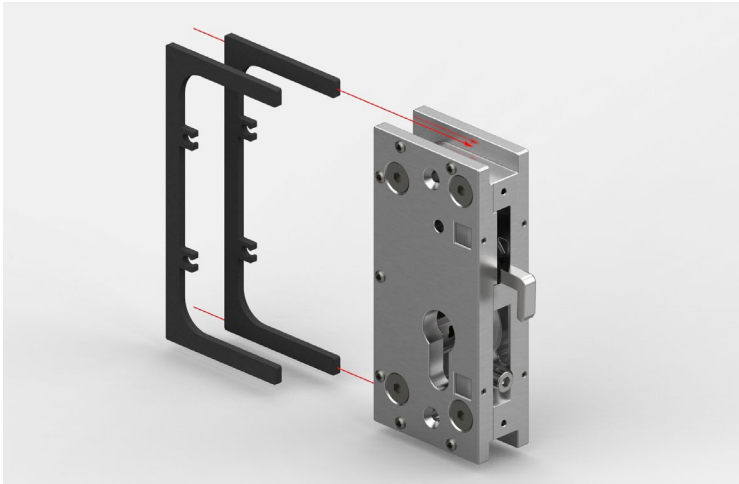

Die nachfolgend aufgeführten Kontaktmaterialsets sind für alle hier gezeigten Schlösser (3441) gültig.

Art.-Nr.	Glasdicke	
HX-SET 11	8-8,76 mm	Kontaktmaterial-Set 11
HX-SET 12	10-10,76 mm	Kontaktmaterial-Set 12
HX-SET 13	12-12,76 mm	Kontaktmaterial-Set 13

1/1

Zusatzinfo für 3441-SWC und 3441-SAG:

Für Euro-Kurzzylinder
Empfehlung P&S:
ISEO-F5-21/21 (P&S Art.Nr.:3441MS-SZ)

Kompatibel mit:
EURO minus F3 Kurzzylinder 21/21
ISEO F3 Kurzzylinder 21/21
ISEO F5 Halbzylinder 25/10 (P&S Art.Nr.:3441MS-SZH ACHTUNG, Schlossrosette deckt nicht vollständig ab)
ABUS 2 F3 Kurzzylinder 21/21
EVVA ICS Doppelzylinder 27/27 (ACHTUNG, Schlossrosette deckt nicht vollständig ab)

NICHT kompatibel mit:
ABUS BRAVUS 2000 21,5/21,5
ABUS Y21A 21/21
EVVA Ultra-Kurzzylinder 21/21

Optional:
- beidseitige Montage von Griffen möglich
- Schlossrosette selbstklebend
- Füllstück für Wandmontage

- Ø 6,5mm
- Abdeckkappe ist an der Stelle, wo gebohrt werden muss, bereits werkseitig gekörnt

Schloss mit Schließanzeige

MADE IN GERMANY

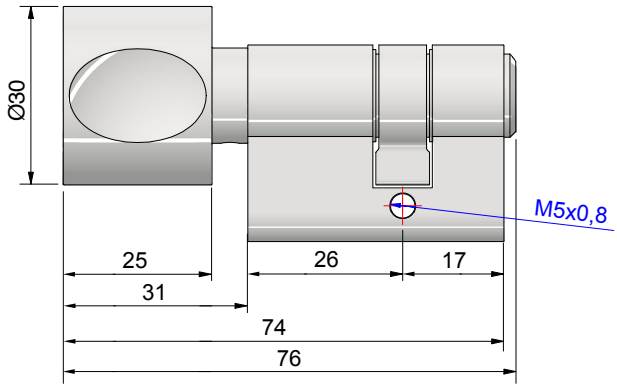

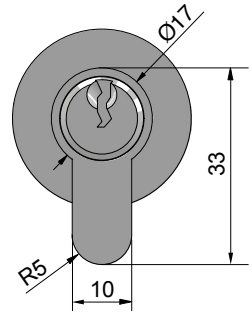

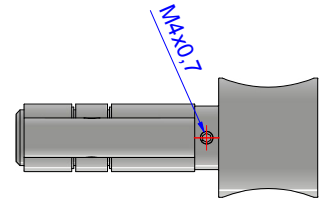

Schließzylinder mit Knauf für Schloss 3441ZNX-SAG / 3441ZNX-SWC

Art.-Nr.	Glasdicke
3441__-SZK	8-12,76 mm

Oberfläche	
MS7	glanzverchromt
MS10	mattverchromt
MSPVD35	schwarz matt



Euro-Kurzzylinder



Art.-Nr.
3441MS-SZ
3441MS-SZH



Schlossrosette

Art.-Nr.	
3441__-RS	
Oberfläche	
ZN5	glanzverchromt
ZN1	mattverchromt
ZNPVD22	Edelstahloptik
ZN135	tiefschwarz matt

Glasscheiben

MADE IN GERMANY



Hinweise für alle gebogenen Glasscheiben:

Toleranzen:

- Maßtoleranzen = ±2 mm je laufender Meter
- Versatz (Verwindung) = max. ±3 mm je laufender Meter
- Durchbiegung der Höhenkanten = max. ±3 mm je laufender Meter
- Abweichung der Konturtreue = max. ±3 mm je laufender Meter
- Aufwölbungen im Bereich der Abwicklungskanten möglich

Anisotropien:
Anisotropien entstehen bei Glas, das einem thermischen Vorspannprozess unterzogen wurde. Durch die unterschiedlichen Spannungszonen entsteht eine Doppelbrechung der Lichtstrahlen. Nur die polarisierten Anteile des Tageslichtes machen diese Erscheinung durch spektralfarbene Ringe, Wolkenbilder und Ähnliches sichtbar. Diese Erscheinungen sind produktionsbedingt und kein Reklamationsgrund.





Glasscheiben

MADE IN GERMANY





8570VA R500



8522VA

Glasset zu Beschlagset 8570VA R500
Glasbearbeitung:
ESG 8 mm klar, alle Kanten geschliffen und poliert

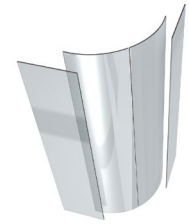

Duschtasse: 900 x 900 mm für R500
Duschhöhe*: 2000 mm

bestehend aus:

Art.-Nr.	Artikelbezeichnung	Menge
8581-1GLAS-R500**	Tür rechts aus ESG 8 mm für Runddusche	1
8581-2GLAS-R500**	Tür links aus ESG 8 mm für Runddusche	1
8581-3GLAS-900**	Seitenteil für Runddusche 8570VA	2

Glasset zu Beschlagset 8522VA
Glasbearbeitung:
ESG 8 mm klar, alle Kanten geschliffen und poliert

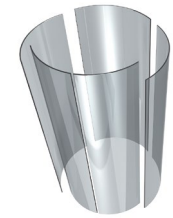

Ø 1080mm
Duschhöhe*: 2000 mm

bestehend aus:

Art.-Nr.	Artikelbezeichnung	Menge
8525-1GLAS-R515**	Tür rechts aus ESG 8 mm für Runddusche	1
8525-2GLAS-R515**	Tür links aus ESG 8 mm für Runddusche	1
8525-3GLAS-R540**	Seitenteil für Runddusche 8522VA	3

* bis Unterkante Laufrohr
** Artikel auf Auslauf

Glasscheiben für FARFALLA

MADE IN GERMANY





Typ 501



Typ 503

Art.-Nr.	Artikelbezeichnung
8144-1GLAS-R500	gebogener Glastürflügel für FARFALLA, H 2000 mm, R500
8143-1GLAS-R550	gebogener Glastürflügel für FARFALLA, H 2000 mm, R550





Glasbearbeitung:
ESG 6 mm klar mit: 1 Bohrung ø 14 mm; 4 Bohrungen ø 18 mm
alle Kanten geschliffen und poliert

Glasscheiben für FARFALLA

MADE IN GERMANY





Typ 502

Art.-Nr.	Artikelbezeichnung
8147-1GLAS-R500	gebogener Glastürflügel für FARFALLA H 2000 mm, R500
8147-1GLAS-R550	gebogener Glastürflügel für FARFALLA H 2000 mm, R550



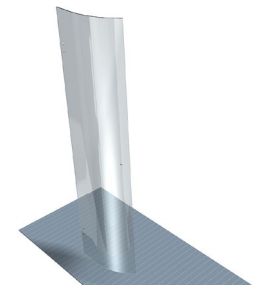

Glasbearbeitung:
ESG 6 mm klar mit: 1 Bohrung ø 14 mm; 4 Bohrungen ø 18 mm
alle Kanten geschliffen und poliert

Montagehilfen

MADE IN GERMANY



Art.-Nr.	Artikelbezeichnung	VE/Stück
8001ST8	Drehmomentschlüssel mit Einstellskala (2,5 - 25 Nm) - automatisch auslösend	1/1

Genauigkeit: ± 3% vom angezeigten Wert

Ausführung: Robuster, einarmiger Drehmomentschlüssel, einstellbar über Mikrometerskala, mit Sicherung gegen unbeabsichtigtes Verstellen. Fest eingebaute Knarre zur Aufnahme von Steckschlüsseleinsätzen.
Gr. 20 – mit Umschaltknarre und festem Vierkant – nur für Rechtsanzug.

Funktion: Bei Erreichen des eingestellten Drehmomentwertes löst der Schlüssel „signalgebend" (hör- und fühlbar) aus und ist dann sofort wieder einsatzbereit.

Verwendung: Zum kontrollierten Schraubenanzug nach vorgegebenem Drehmoment.

8001ST8, Drehmomentschlüssel mit Einstellskala		
Größe = maximales Drehmoment	Nm	25
Anzugswert (Skalenbereich)	Nm	2,5-25
Skalenteilung 1 Teilstrich =	Nm	0,1
ganze Länge	mm	230
Gewicht	kg	0,4
Antriebsvierkant	Zoll	1/4

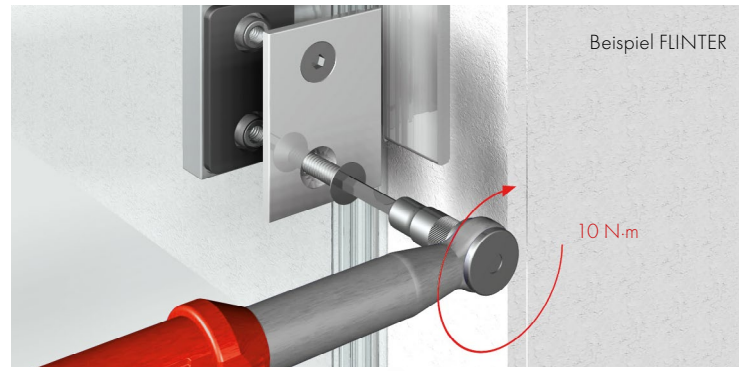

zur Einstellung der Excenter-Rolle bei Vivere II



Art.-Nr.	Artikelbezeichnung	VE/Stück
Z058	verstellbarer Stirnlochschlüssel Ø 3 mm	1/1

zur Montage der Punktbefestigung, z. B. bei 7772VA

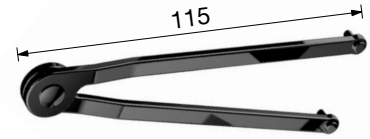

Art.-Nr.	Artikelbezeichnung	VE/Stück
Z059	verstellbarer Stirnlochschlüssel Ø 2,5 mm	1/1



Art.-Nr.	Artikelbezeichnung	VE/Stück
Z061	Dichtprofilschere	1/1
Z061-1	1x Ersatzmesser für Z061	1/1
Z061-5	5x Ersatzmesser für Z061	1/1



Art.-Nr.	Stärke	Artikelbezeichnung	VE/Stück
Z104-2.5	2,5 mm	SECHSKANT-BIT, HEX-PLUS, L=50MM	1/1
Z104-2	2 mm		
Z104-3	3 mm		
Z104-4	4 mm		

Montagehilfen

MADE IN GERMANY



Art.-Nr.	Artikelbezeichnung	VE/Stück
8822KU-ML	Montagehilfe für Glastürgriffe zum Aufkleben	1/1

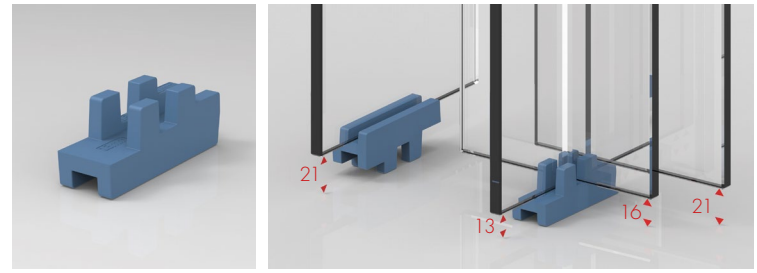

Art.-Nr.	Artikelbezeichnung	VE/Stück
8840KU-PS	Montagehilfe zur Unterlage für Duschtüren	1/1

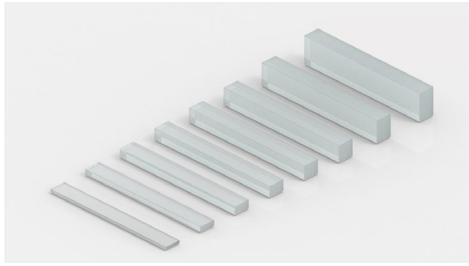

Art.-Nr.	Stärke	Artikelbezeichnung	VE/Stück
8890-1KU0-1	1 mm	Montagehilfe – Weich-PVC Distanz- und Trageklotz	25
8890-1KU0-2	2 mm		
8890-1KU0-3	3 mm		
8890-1KU0-4	4 mm		
8890-1KU0-5	5 mm		
8890-1KU0-6	6 mm		
8890-1KU0-8	8 mm		
8890-1KU0-10	10 mm		

zusammen in einem Polybeutel; je 100 x 80 mm

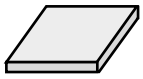

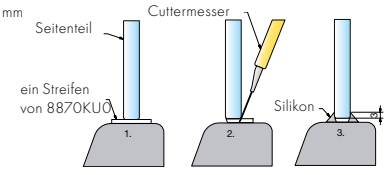

Art.-Nr.	Artikelbezeichnung	VE/Stück
8870KU0	je 2 Platten Weich-PVC in 2 und 3 mm Stärke	1/1

Glasdicke: 6-10 mm

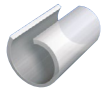

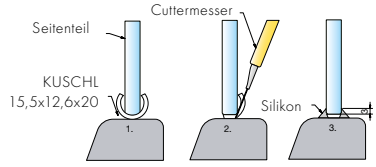

Art.-Nr.	Artikelbezeichnung	VE/Stück
KUSCHL15.5X12.6X20	Schlauchstück (1,5 mm) für Kantenschutz	1/1

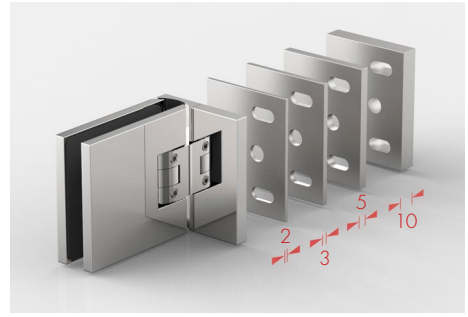

Beispiel-Anwendung für 8130ZN

Art.-Nr.	Oberfläche	Stärke	Artikelbezeichnung	VE
8130-30MS7-2	glanzverchromt	2 mm	Ausgleichsplatte zu 8130ZN	1/1
8130-30MS7-3		3 mm		
8130-30MS7-5		5 mm		
8130-30MS7-10		10 mm		
8134-30MS7-2		2 mm	Ausgleichsplatte zu 8134ZN	1/1
8134-30MS7-3		3 mm		
8134-30MS7-5		5 mm		
8134-30MS7-10		10 mm		
8180-30MS7-2		2 mm	Ausgleichsplatte zu 8180ZN	1/1
8180-30MS7-3		3 mm		
8180-30MS7-5		5 mm		
8180-30MS7-10		10 mm		
8313-30MS7-2		2 mm	Ausgleichsplatte zu 8313ZN	1/1
8313-30MS7-3		3 mm		
8313-30MS7-5		5 mm		
8313-30MS7-10		10 mm		
8314-30MS7-2		2 mm	Ausgleichsplatte zu 8314ZN	1/1
8314-30MS7-3		3 mm		
8314-30MS7-5		5 mm		
8314-30MS7-10		10 mm		

Montage mit **Aqua Stop Pro**

MADE IN GERMANY

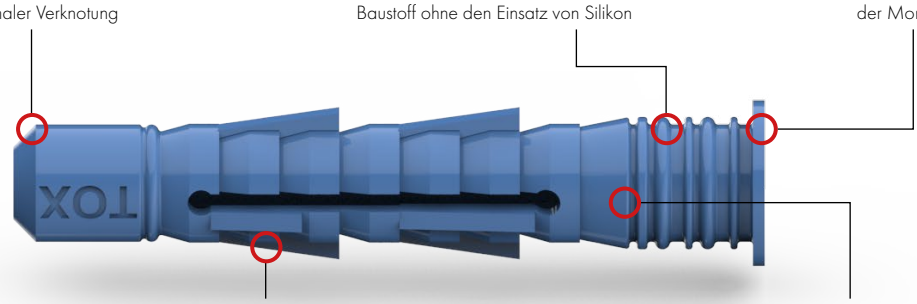

der Dübel erlangt nur durch die Spezialschraube seine Funktionalität vgl. S.641-642

- Abdichtender Allzweckdübel für Befestigungen an gefliesten Wänden und Böden in privaten und gewerblichen Räumen wie z.B. Bädern, Duschen, Küchen usw.
- Dübel aus hochfestem und beständigem HDPE Spezialkunststoff
- Der Kragen kann bei Bedarf entfernt werden, ohne dass die abdichtende Funktion des Aqua Stop Pro beeinträchtigt wird.
- Doppel-Dichtlippen für optimale Abdichtung zwischen Dübel und Baustoff ohne den Einsatz von Silikon und anderen Abdichtungsmitteln.
- optimierte Allzweckgeometrie zur Vereinfachung der Verknotung
- Spezial HDPE-Material: Keine Veränderung der Material-Eigenschaften bei Kontakt mit Wasser
- Kragenbund schützt die Fliese bei der Montage
- acht Keildrehsicherungen am Dübel verhindern das Mitdrehen im Bohrloch
- unabhängig geprüft vom Institut für Wand- und Bodenbeläge „Säurefliesner-Vereinigung e.V."



Weitere Informationen in der Produkt-Broschüre:

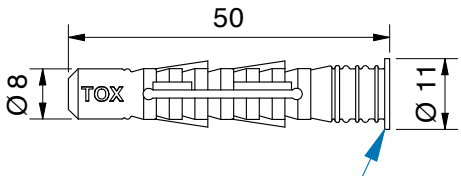

Kragen kann bei Bedarf entfernt werden,
ohne dass die abdichtende Funktion des Aqua Stop Pro beeinträchtigt wird

Art-Nr.	Bezeichnung
DUEBEL-AS-8X50MM	DUEBEL AQUA STOP 8X50|



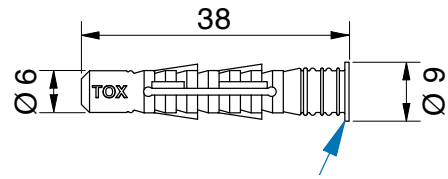

Kragen kann bei Bedarf entfernt werden,
ohne dass die abdichtende Funktion des Aqua Stop Pro beeinträchtigt wird

Art-Nr.	Bezeichnung
DUEBEL-AS-6X38MM	DUEBEL AQUA STOP 6X38

ZUBEHÖR

Montage mit **Aqua Stop Pro**

MADE IN GERMANY

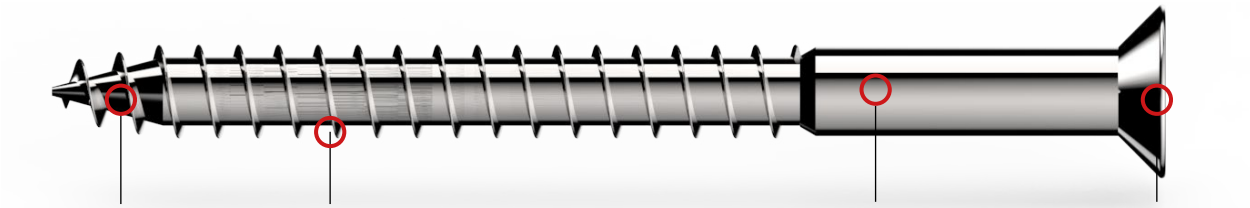

nichtrostender Stahl

Holzgewinde
- für eine sichere Montage

Teilgewinde mit Schaft
- für dauerhafte, optimale Abdichtung zwischen Dübel und Schraube

Senkkopfschraube
- optimale Kopfgeometrie für die häufigsten Anwendungen
- Tx-Antrieb für optimale Kraftübertragung

Der **Dübel von TOX in Kombination mit unserer Schraube** bietet **ein geprüftes System** und ist mit den meisten unserer Beschlägen und sehr vielen Baustoffen kompatibel. Unsere Schraube hat am Anfang **kein Gewinde**. Eine Schraube mit durchgängigem Gewinde würde im vorderen Bereich die Dichtflächen zerschneiden. Der verstärkte Schaft wird für die Abdichtung benötigt. Andere Schraubenkombinationen sind nicht zulässig.

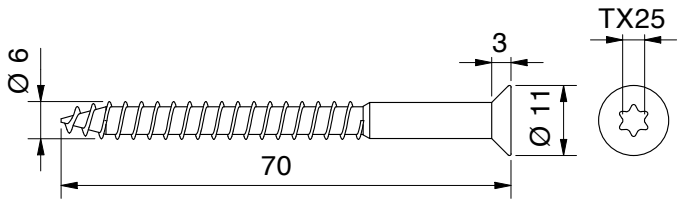

Schraube mit Gewinde und Schaft nach DIN 7995

Art-Nr.	Bezeichnung	
S7997A2D6x70TX*	Tx-Schraube für Dübel DUEBEL AQUA STOP 8X50	1/60

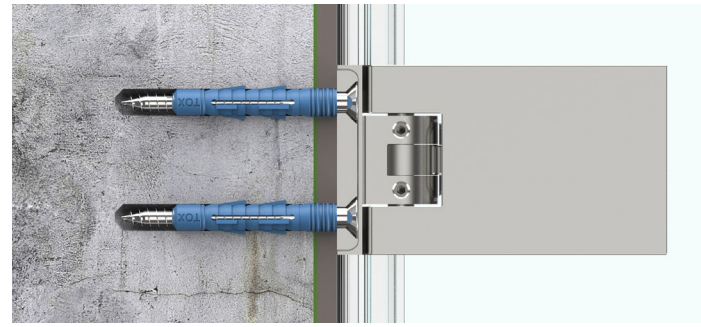

Anwendung mit Duschtürband

1 Versuchsgrund
Überprüfung der Wasserdichtheit des abdichtenden Allzweckdübels TOX Aqua Stop Pro Ø8mm (ohne Kragen) in Verbindung mit Anbauteilen und Schrauben der Firma Pauli + Sohn GmbH
Prüfgrundlage: In Anlehnung DIN 18534 (Belastung über 28 Tage mit aufstehende Wassersäule H = 20cm.
2 Versuchsmaterial
Die Anbauteile und Schrauben wurden von der Firma Pauli + Sohn gestellt. Die Dübel wurden aus der Serienfertigung entnommen und der Kragen nach der Montage entfernt.

Dübel	DUEBEL AQUA STOP 8X50 (ohne Kragen)	HDPE	
Schraube	Senkkopfschraube nach DIN 7997 mit TX Antrieb	nichtrostender Stahl A2	
Anbauteil 1	Duschpendeltürband Flamea+ Art. Nr. 8130ZN5	verchromt	
Anbauteil 2	Winkelverbinder Flamea+ Art. Nr. 8194ZN5	verchromt	



TOX-Dübel-Technik GmbH

TOX-Dübel-Technik GmbH
Brunnenstraße 31
D - 72505 Krauchenwies-Ablach

Bericht
Nr. V2023-045-1
Pauli + Sohn GmbH

Datum: 04.07.2023
Auftraggeber: Pauli + Sohn GmbH
Gegenstand: Aqua Stop Pro 8mm ohne Kragen in Verbindung mit Anbauteile und Schrauben von der Firma Pauli + Sohn GmbH
Prüfer: D. Wilhelm (B.Eng.)

Inhalt
1 Versuchsgrund ... 2
2 Versuchsmaterial ... 2
3 Versuchsaufbau und Montage ... 2
4 Ergebnis Zusammenfassung ... 2

Montage mit **Aqua Stop Pro**

MADE IN GERMANY

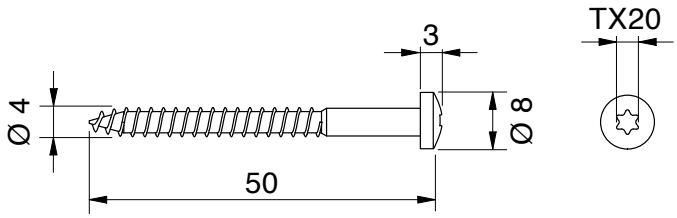

Schraube mit Gewinde und Schaft nach DIN 7995

Art-Nr.	Bezeichnung	
S7996A2D4x50TX*	Tx-Schraube für Dübel 6x38 Aqua Stop Pro	1/100

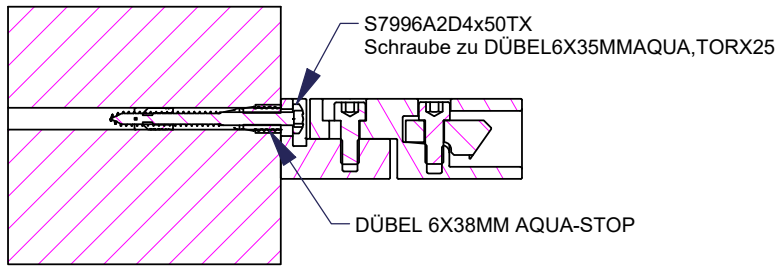



Anwendung mit Stabilisationsstangen Wandanschluss

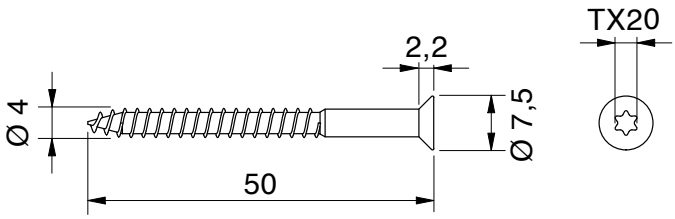

Schraube mit Gewinde und Schaft nach DIN 7995

Art-Nr.	Bezeichnung	
S7997A2D4x50TX*	Torx-Schraube für Dübel 6x38 Aqua Stop Pro	1/100

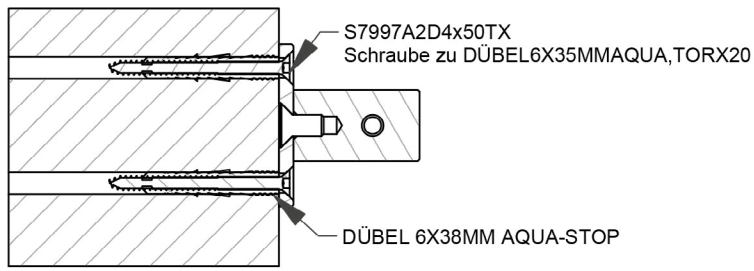



Anwendung mit Türanschlag

* In Vorbereitung

Montagehilfen

MADE IN GERMANY



Art.-Nr.	Artikelbezeichnung	VE/Stück
Z092VA Z092VA5 Z092VA6	Spanplattenschraube, Senkkopf, TX25-Antrieb 6x60 A2	1/1

VA5 = Edelstahl glanzverchromt VA6 = Edelstahl mattverchromt



Art.-Nr.	Artikelbezeichnung	VE/Stück
7083-1VA	Senk-Holzschraube Kreuzschlitz 6 x 50 mm	1/1
S7997A2D5X60	Senk-Holzschraube Kreuzschlitz 5 x 60 mm	1/1

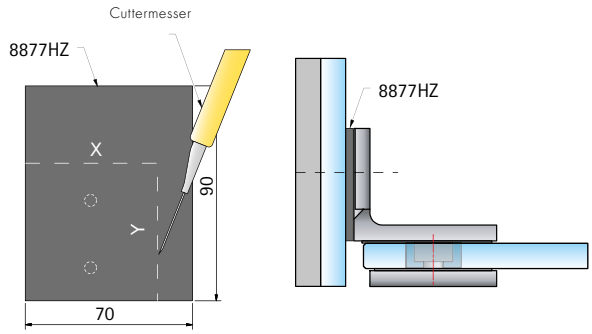

Art.-Nr.	Artikelbezeichnung	VE/Stück
8877HZ	für die Montage von Beschlägen an Glaswänden	1/1



passend für die Serien:
FLAMEA+ Sauna und FARDELLO Sauna

Art-Nr.	Artikelbezeichnung	VE/Stück
8878FKM-1	Einlage für den Glasausschnitt, 300x8x1 mm	1/1
8878FKM-2	Einlage für den Glasausschnitt, 300x8x2 mm	

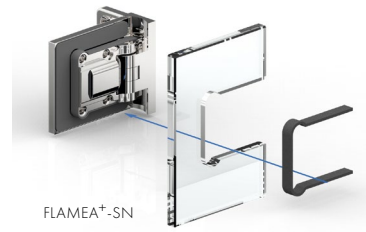
FLAMEA+-SN

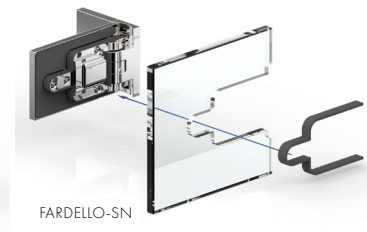
FARDELLO-SN

Montagehilfen

MADE IN GERMANY



Art.-Nr.	Artikelbezeichnung	VE/Stück
147004PS	Cuttermesser mit Abbrechklinge	1/1



Art.-Nr.	Artikelbezeichnung	VE/Stück
147008PS	Klotzhebel	1/1



Art.-Nr.	Artikelbezeichnung	VE/Stück
147012PS	Schaumreiniger für Glas, Spraydose, 600 ml	1/1



Art.-Nr.	Artikelbezeichnung	VE/Stück
147181PS	Glasreiniger, Sprühflasche, 500 ml	1/1

Montagehilfen

MADE IN GERMANY

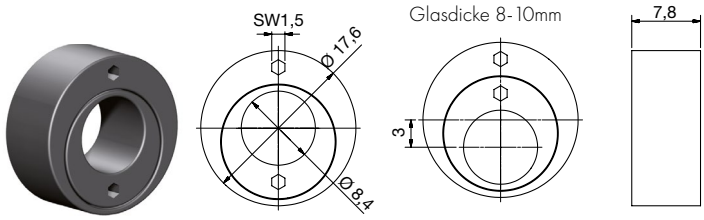

Exzenterstellung mitte
- kein Versatz -

Exzenterstellung
- max. Versatz -

Exzenterstellung frei wählbar, Verstellung mittels Innensechskantschlüssel SW1,5mm

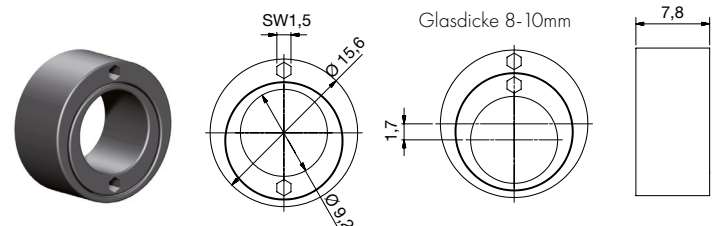

Exzenterstellung mitte
- kein Versatz -

Exzenterstellung
- max. Versatz -

Winkel frei wählbar, Verstellung mittels Innensechskantschlüssel SW1,5mm

Art-Nr.	Artikelbezeichnung	VE/Stück
8121KU	Doppelexzentereinsatz für Duschtürbänder FARFALLA, sowie alle Befestigungen mit Glasbohrung Ø 18 mm und Zapfen Ø 8,2 mm	1/50

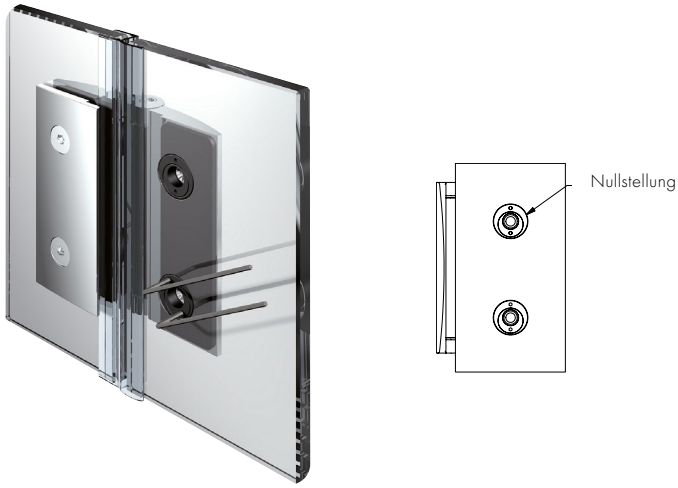

Art-Nr.	Artikelbezeichnung	VE/Stück
8149KU	Doppelexzentereinsatz für Duschtürbänder FLINTER und NIVELLO, sowie alle Befestigungen mit Glasbohrung Ø 16 mm und Zapfen Ø 9 mm	1/50



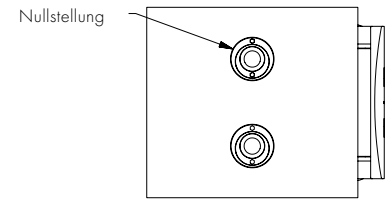

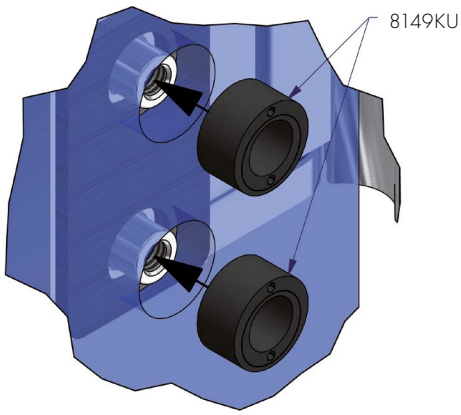

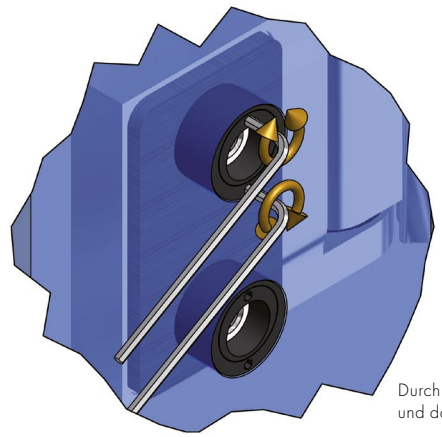

Durch den Einbau des Doppelexzentereinsatzes kann das Glas besser zentriert und dauerhaft positioniert werden.

Montagehilfen Sonstige

MADE IN GERMANY



Art.-Nr.	Artikelbezeichnung	VE/Stück
C85	Musterkoffer Anschlagtürbänder	1/1



Art.-Nr.	Artikelbezeichnung	VE/Stück
C86	Musterkoffer Zubehör	1/1



Art.-Nr.	Artikelbezeichnung	VE/Stück
C91	Musterkoffer EVERYSPACE/Walk in	1/1



Art.-Nr.	Artikelbezeichnung	VE/Stück
C108	Musterkoffer PONTERE+, FLAMEA pro, FLAMEA pro mini, FARDELLO	1/1

Sonstige

MADE IN GERMANY

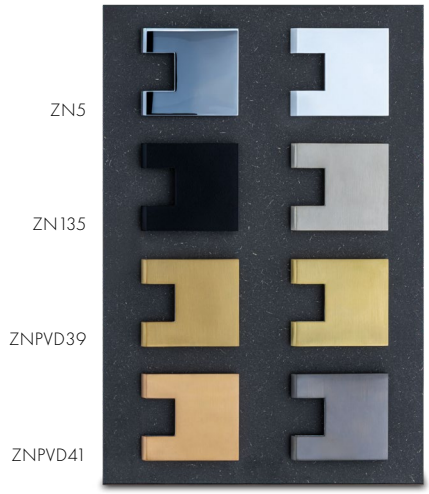



Art.-Nr.	Artikelbezeichnung	VE/Stück
C114	Muster-Platte Übersicht Standard-Oberflächen	1/1

Art.-Nr.	Artikelbezeichnung		VE/Stück
C40	Musterständer	FLAMEA	1/1
C41	Musterständer	FLINTER	1/1
C42	Musterständer	FLUTURE	1/1
C44	Musterständer	FARFALLA	1/1
C47	Musterständer	VIVERE II	1/1
C48	Musterständer	NIVELLO	1/1
C49	Musterständer	NIVELLO+	1/1
C55	Musterständer	FLAMEA+	1/1
C87	Musterständer	PAVONE	1/1
C89	Musterständer	FARDELLO	1/1
C90	Musterständer	TURA	1/1
C92	Musterständer	EVERYSPACE	1/1



Art.-Nr.	Artikelbezeichnung	VE/Stück
C113	Muster-Fächer, beidseitig, Übersicht Standard-Oberflächen inkl. Gegenplatten mit allen verfügbaren Oberflächen	1/1

Beschreibung

- Spezialreiniger zur Pflege hochwertiger Beschläge und aller Metallflächen
- für veredelte Oberflächen
- schonende Reinigung und einfache Anwendung
- entfernt Kalk, Fett- und Seifenverschmutzungen zuverlässig

Anwendung

Geben Sie etwas Sanfte Pflege auf ein weiches, feuchtes Tuch und reiben Sie die zu reinigende Fläche ohne Druck ein. Nach einer kurzen Einwirkzeit mit klarem Wasser gründlich abspülen. Anschließend mit einem weichen, trockenen Tuch nachpolieren. Bei hartnäckigen Verkrustungen den Vorgang wiederholen.

Technisches Datenblatt und Warn-/Hinweisblatt bitte bei unserer Technik anfordern!

Art.-Nr.	Artikelbezeichnung	VE/Stück
8203CTP	Sanfte Pflege – Reinigungsmittel für Duschbeschläge Inhalt 250 ml	1/1



nicht geeignet für Schwimmbad

ZUBEHÖR


Pauli + Sohn
SWS
GLASSYSTEME
DEUTSCHE METALL
WEBSHOP
FLAMOA

Glasberechnung für EVERYSPACE

MADE IN GERMANY

Nutzen Sie unser neues Planungstool auf www.pauli.de/cloud für die Berechnung der Glasgrößen.
Sie brauchen weitere Hilfe? Wir unterstützen Sie in jeder Phase Ihres Projekts. Rufen Sie uns einfach an: 02291 9206-0.

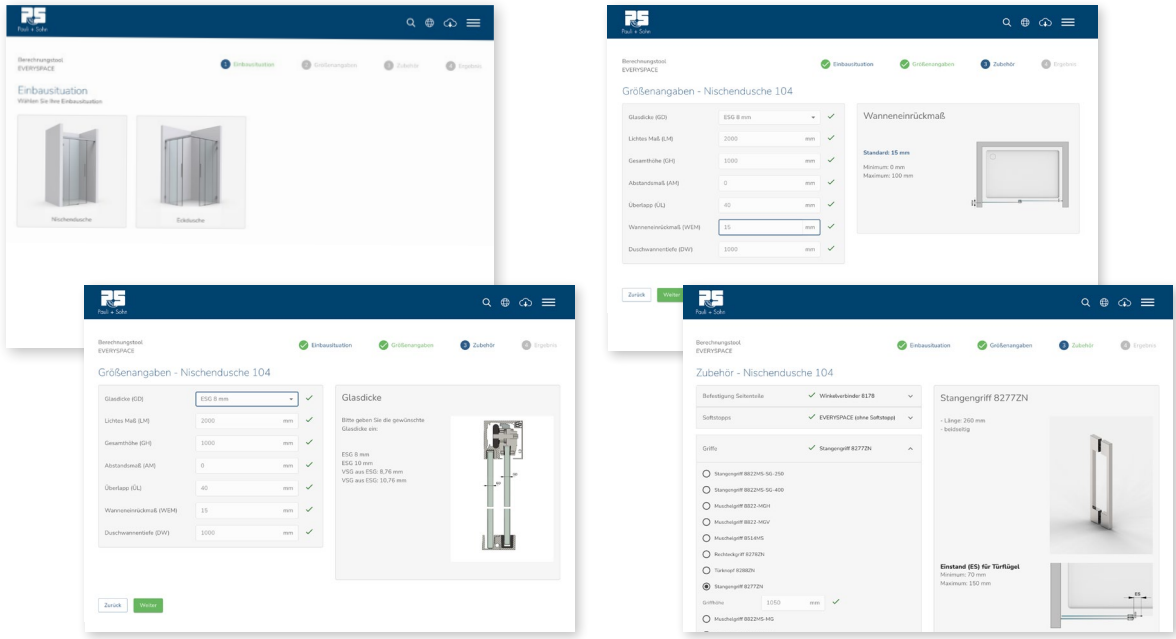

www.pauli.de/login

Produktpräsentationen EVERYSPACE

Pauli + Sohn
Seminartermine
pauli.de/terminkalender/

Up to date mit der Pauli Akademie

MADE IN GERMANY

PAULI AKADEMIE
SCHULUNG SCHAFFT VORSPRUNG



Die Pauli Akademie ist die Wissensplattform der Pauli + Sohn GmbH. Ihr Ziel: Fachwissen rund um den Glasbau praxisnah, verständlich und zukunftsorientiert zu vermitteln.

Als einer der führenden Hersteller von Glasbaubeschlägen setzt Pauli + Sohn seit jeher Maßstäbe in Produktvielfalt, Design und Sicherheit. Dieses Know-how geben wir in unseren Seminaren weiter – maßgeschneidert für Planer, Händler und Handwerker. In unseren modernen Schulungszentren erleben Sie die gesamte Produktwelt von Pauli + Sohn aus nächster Nähe und erhalten wertvolle Impulse für Ihre tägliche Arbeit.

Durch die enge Kooperation von Technikern und Designern entstehen Produkte, die Innovation und Design perfekt vereinen – mit Lösungen, die begeistern, und Details, die Standards neu definieren. Dabei ist Feedback ausdrücklich erwünscht: Die Praxisrückmeldungen unserer Seminarteilnehmer fließen direkt in die Weiterentwicklung unserer Produkte ein – damit Gutes noch besser wird.

Aktuelle Schulungstermine finden Sie auf
www.pauli.de.

Nicht jeder Kunde kann persönlich zu uns kommen – deshalb bietet die Pauli Akademie auch Schulungen bei ausgewählten Partnern vor Ort an. Sprechen Sie einfach unser Kompetenzteam in Waldbröl an – wir beraten Sie gerne.







Unsere Seminarangebote

MADE IN GERMANY

Profitieren Sie von unserem umfassenden Know-how im Bereich Duschen. Ob Workshops, Basisseminare oder unsere exklusive Duschenmaster-Reihe – die Experten der Pauli Akademie vermitteln Ihnen fundiertes Fachwissen, praxisnah und stets auf dem neuesten Stand. Alle Schulungen (außer Montage-Workshops) sind auf Wunsch auch online verfügbar.

Aktuelle Termine:

D10 – Neue Technische Richtlinie TR 24

Grundlagen, Produkte und Anwendungen

- Grundlagen der Normen und technische Richtlinien
- Verkehrssicherheit und Stabilität
- Glasbemessungen
- Montage, Abdichtung, Befestigung
- Pflege und Wartung
- Gegenüberstellung der bestehenden DIN EN 14428 zur TR 24
- Pauli-Ganzglasduschsysteme im Kontext mit der Norm
- Beispielanwendungen

Voraussetzungen: keine
Ein Zertifikat zu dem Seminar wird ausgestellt.

D8 – Duschen–Montage–Seminar

Grundlagen und praktische Übungen

- Kurzübersicht: Duschtürbänder und Zubehör
- Montage der Duschtürbänder und Winkel auf dem Glas
- Bohren und Befestigen
- Einstellmöglichkeiten der Duschtürbänder und deren Besonderheiten
- Aussteifung einer Duschabtrennung
- Dichtungen und Schwallschutz richtig montieren
- Abdichtung und Verklebung mit Silikon
- Dichtprofilzuschnitt
- Tischworkshop

Voraussetzungen: keine
Ein Zertifikat zu dem Seminar wird ausgestellt.

Duschenmaster Reihe

Mehrstufige Seminarreihe zum Duschenprofi

Der Duschenmaster ist ein anerkanntes Zertifikat, das in drei aufeinander aufbauenden Ausbildungsstufen (Level) erworben wird. Jede Stufe wird im persönlichen Duschenmasterheft dokumentiert.
Das Seminar richtet sich an Berater, Duschenplaner und Verarbeiter, die ihre Fachkompetenz mit unserem technischen Know-how gezielt erweitern und so einen echten Wettbewerbsvorteil erzielen möchten.

Mit dem Abschluss der Duschenmaster-Seminare der Pauli Akademie weisen Teilnehmer ihre Qualifikation im Umgang mit P+S Duschsystemen nach. Sie kennen die Anforderungen der DIN EN 14428 als rechtliche Grundlage für den Einbau und verfügen über fundiertes Fachwissen für eine professionelle Beratung und Montage.

Weitere Informationen zu dieser Schulungsreihe auf den folgenden Seiten

Der Weg zum Duschenmaster

MADE IN GERMANY



Mit dem Erreichen des Duschenmaster-Zertifikats ist der Absolvent in der Lage, bauliche Situationen umfassend zu beurteilen und optimale Lösungen – vom Aufmaß bis zur Montage von Ganzglasduschen – zu realisieren.

Im Seminar werden unter anderem die richtige Auswahl und der präzise Zuschnitt von Dichtprofilen vermittelt sowie das Planen und Erstellen von Glaszeichnungen mit dem Pauli „Duschen Konfigurator". Dieses Fachwissen steigert die Qualität und Effizienz der täglichen Arbeit spürbar.

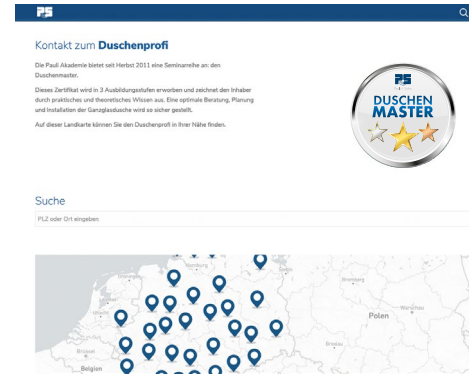

Als qualifizierter Fachbetrieb mit der Duschenmaster-auszeichnung bieten wir Ihnen eine namentliche Nennung auf unsere Internetseite an. Über eine Postleitzahlsuchfunktion können so Architekten und Planer Sie als Duschenprofi in Ihrer Nähe finden.

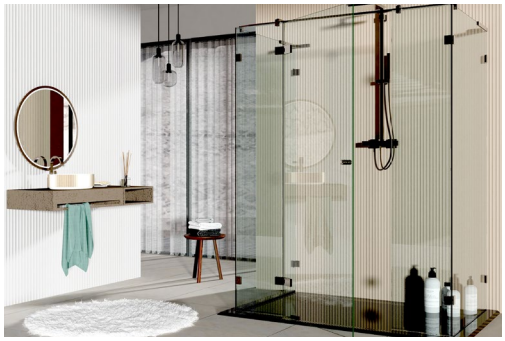



D1 - Duschenmaster Level I

Lerninhalte:
Vermittlung von systematischem Basiswissen mit Bezug auf die verschiedenen Eigenschaften und Anwendungsmöglichkeiten.

Grundlagen Level I

- Übersicht und Funktionen der Duschtürsysteme und Beschlagserien
- Kernpunkte zur Stabilität (Aussteifung) und Dichtigkeit
- Anforderungen an die Montage und Wandbefestigung
- Die richtige Auswahl der Dichtprofile

Zielsetzung:
Das Seminar gibt Ihnen einen umfangreichen Überblick über die P+S-Produkte der unterschiedlichen Bereiche und deren grundsätzliche Einsatzmöglichkeiten. Vermittlung von systematischem Basiswissen für die erfolgreiche Planung und Gestaltung von Duschen.

Zielgruppe:
Berater, Duschenplaner und Verarbeiter

Voraussetzungen:
keine

DUSCHEN MASTER LEVEL I

Der Weg zum Duschenmaster

MADE IN GERMANY





D2 - Duschenmaster Level II

Lerninhalte:
Vermittlung von Beratungs- und Fachkompetenzen, sowie Planungssicherheit für jede Einbausituation. Individuelle Duschenlösungen skizzenhaft darstellen und präsentieren.

Grundlagen Level II

- Praxisgerechte Anwendungen
- Die richtige Beschlagsauswahl für die bauliche Situation
- Feststellung der Kundenansprüche, Sonderlösungen und barrierefreie Duschabtrennungen
- Anforderung der DIN 14428
- Empfehlungen für notwendige schriftliche Vereinbarungen
- Was ist zu beachten im Hotel- und Objektbereich?
- Reklamationen – aus Fehlern lernen. Erfahrungen analysieren, bearbeiten, lösen.
- Workshop Dichtprofilzuschnitt

Zielsetzung:
Das Seminar liefert Ihnen fundierte Informationen über Planung- und Konstruktionssicherheit in der Anwendung der Pauli-Produkte. Es zeigt praxigerechte Anwendungen in unterschiedlichen Bereichen. Ein souveräner Umgang mit Kundenansprüchen und Reklamationen wird vermittelt.

Zielgruppe:
Berater, Duschenplaner und Verarbeiter

Voraussetzungen:
Duschenmaster Level I





D3 - Duschenmaster Level III

Lerninhalte:
Ziel sind die Fachkompetenzen und handwerkliche Fähigkeiten zu vertiefen. Der Fokus liegt darin, die bauliche Situation vollständig zu erfassen und im Aufmaß zu berücksichtigen und die Arbeit mit einer fachgerechten Montage abzuschließen.

Grundlagen Level III

- Simulation eines Beratungsgesprächs
- Duschabtrennungen nach baulicher Situation und Kundenansprüchen richtig planen
- Berechnung und Anfertigung der Glasbestellzeichnungen
- Workshop Duschenmontage
- Wissensüberprüfung
- Werksbesichtigung (nur bei Seminar in Waldbröl)

Zielsetzung:
Das Seminar schließt die Duschenmaster-Seminarreihe mit einem fundierten praktischen Teil ab. Es erhöht die Fachkompentenz bei der Planung, Montage und Vertrieb von Duschenabtrennungen. Neben einer Wissensüberprüfung gibt es zusätzlich eine Werkbesichtigung (bei Seminaren in Waldbröl)

Abschluss:
Sie erhalten den Titel „Duschenmaster", bekommen ein Zertifikat und können auf Wunsch auf unserer Webseite als Partner gelistet werden.

Zielgruppe:
Berater, Duschenplaner und Verarbeiter

Voraussetzungen:
Duschenmaster Level I und Level II

Allgemeine Geschäftsbedingungen
(Auszug)

AGB

Bestellungen von Produkten aus diesem Katalog führen wir ausschließlich auf der Grundlage und unter Geltung unserer „Allgemeinen Verkaufs- und Lieferbedingungen" durch. Hiervon abweichende Bedingungen, z. B. allgemeine Einkaufsbedingungen, werden von uns nicht akzeptiert und wir behalten uns ausdrücklich vor, Bestellungen, in denen auf derartige abweichende Bedingungen hingewiesen wird, nicht auszuführen. Unsere „Allgemeinen Verkaufs- und Lieferbedingungen" können Sie in unseren Geschäftsräumen sowie im Internet auf unserer Homepage www.pauli.de einsehen. Zudem übersenden wir Ihnen gerne ein Exemplar auf Anfrage per Post oder Telefax.
Erfüllungsort für sämtliche vertraglichen Verpflichtungen sowie der Gerichtsstand für alle gerichtlichen Auseinandersetzungen sind im kaufmännischen Rechtsverkehr ausschließlich der Sitz unseres Unternehmens in Morsbach.

Schutzrechte

Für zahlreiche Artikel in diesem Katalog sind Patente, Gebrauchs- oder Geschmacksmuster angemeldet oder eingetragen.
Der vorliegende Katalog ist ausschließlich für den Empfänger bestimmt. Er darf nicht weiterverliehen oder Wettbewerbsunternehmen überlassen werden.
Der Herausgeber behält sich das Rückforderungsrecht vor.

Copyright

Nachdrucke – auch auszugsweise – bedürfen unserer ausdrücklichen, schriftlichen Genehmigung.

Haftungsausschluss

Der Herausgeber haftet nicht für Druckfehler und Irrtümer in diesem Katalog. Druckbedingte Farbabweichungen sind möglich. Im Rahmen der Weiter-entwicklung unseres Programms behalten wir uns technische Änderungen sowie den Wegfall einzelner Artikel ohne besondere Ankündigung vor.

MIX
Papier | Fördert gute Waldnutzung
FSC® C128922
www.fsc.org

Klimaneutral
Druckprodukt
ClimatePartner.com/11798-2302-1013

Pauli + Sohn

Vertrieb: Eisenstraße 2, D-51545 Waldbröl
Telefon: +49 (0) 22 91/92 06-0
Fax: +49 (0) 22 91/92 06-681

Produktion: Industriestraße 20, D-51597 Morsbach
Telefon: +49 (0) 22 94/98 03-0
Fax: +49 (0) 22 94/98 03-881
Web: www.pauli.de
e-Mail: pauli@pauli.de

Pauli + Sohn GmbH
Alle Bilder, technischen Zeichnungen und deren Beschreibungen sind urheberrechtlich geschütztes Eigentum der Pauli + Sohn GmbH. Technische Maßangaben innerhalb des Kataloges sind unverbindlich. Konstruktionsänderungen sind vorbehalten. Bitte beachten Sie unsere Schutzrechte. Für Druckfehler und Irrtümer, die bei der Herstellung unterlaufen sind, ist jede Haftung ausgeschlossen.

www.pauli.de

Stand: Juli 2026

Pauli + Sohn GmbH
Werk I:
Eisenstraße 2
D-51545 Waldbröl
Telefon: +49 (0) 22 91–92 06–0
Fax: +49 (0) 22 91–92 06–681

Werk II:
Industriestraße 20
D-51597 Morsbach
Telefon: +49 (0) 22 94–98 03–0
Fax: +49 (0) 22 94–98 03–881

www.pauli.de
info@pauli.de

Art.-Nr. P10-09-10 Stand: Mai 2026