

Pauli + Sohn GmbH
**Beste Verbindungen**

# Duschenwelt

Gesamtprogramm

**Pauli + Sohn GmbH**
Alle Bilder, technischen Zeichnungen und deren Beschreibungen sind urheberrechtlich geschütztes Eigentum der Pauli + Sohn GmbH. Technische Maßangaben innerhalb des Kataloges sind unverbindlich. Konstruktionsänderungen sind vorbehalten. Bitte beachten Sie unsere Schutzrechte.
Für Druckfehler und Irrtümer, die bei der Herstellung unterlaufen sind, ist jede Haftung ausgeschlossen.

**www.pauli.de** **Stand:** Februar 2026

Pauli + Sohn

# Duschenwelt

## Gesamtprogramm

# Inhalt


**Allgemein**

Einleitung ... 6
Unsere Produkte im Vergleich ... 8
Farben / Oberflächen ... 12
RAL Gütezeichen ... 16
Ausstellungen und Schulungen ... 652
Duschenkonfigurator ... 650

**Beschlagsets/Einbausituationen**

Nischenduschen ... 20
Eckduschen ... 22
Fünfeck-Duschen und Rundduschen ... 26
U-Duschen ... 28
Badewannenlösungen ... 30

**Pendeltürbänder**

PONTERE+ ... 38
PONTERE+ Winkelverbinder ... 72
FLAMEA pro ... 82
FLAMEA+ ... 100
FLAMEA+ Winkelverbinder ... 126
FARDELLO ... 138
FLAMEA pro mini ... 156
FLAMEA ... 170
PAVONE flächenbündig mit Hebe-Senk-Funktion ... 178
PAVONE Winkelverbinder ... 200

**Anschlagtürbänder**

TURA Schwerlastband ... 204
TURA Winkelverbinder ... 224
FARFALLA ... 228
FARFALLA Winkelverbinder ... 238
FLINTER pro (passende Winkelverbinder PONTERE+ S. 72) ... 242
FLINTER ... 266
NIVELLO+ flächenbündig mit Hebe-Senk-Funktion ... 280
NIVELLO+ Winkelverbinder ... 294
NIVELLO mit Gegenplatte mit Hebe-Senk-Funktion ... 298
FLUTURE überlappend ... 316
Winkelverbinder für FLAMEA, FARDELLO, FLINTER, NIVELLO und FLUTURE ... 324

**Saunatürbänder**

PONTERE+ Sauna-Beschläge und Winkelverbinder ... 340
FLAMEA pro Sauna-Beschläge und Winkelverbinder ... 358
FLAMEA+ Sauna-Beschläge und Winkelverbinder ... 370
TURA Sauna-Beschläge und Winkelverbinder ... 384

**Schiebetür Duschsystem EVERYSPACE**


EVERYSPACE - technische Details ... 402
EVERYSPACE - Einbausituationen ... 408
EVERYSPACE - Sets (104/209) ... 412
EVERYSPACE - Zubehör ... 424


**Edelstahl-Schiebetür Duschsystem**


VIVERE II ... 434
VIVERE II Einbausituationen ... 438
VIVERE II Sets ... 440
VIVERE II Einzelteile ... 447


**Profile**


Profil für Trockenverglasung ... 463
U-Profile ... 466
Klemmprofil ... 472


**WALK-IN**


WALK-IN Übersicht Produkte ... 474
WALK-IN Einbausituationen ... 478
WALK-IN Systemprofil ... 480
WALK-IN mit Sprossen ... 488
WALK-IN Boden-Decken-Spanner ... 494


**Zubehör**


Griffe ... 498
Handtuchhalter ... 530
Stabilisierung ... 542
Überdrückungsschutz/ Türstopper ... 600
Dichtprofile ... 608
Glastürriegel/ Bodenanker ... 632
Glasscheiben ... 636
Sonstiges ... 640




# **Duschbeschläge** von **Pauli + Sohn Manufaktur** in Deutschland







Pauli + Sohn ist ein inhabergeführtes Familienunternehmen in zweiter Generation – verwurzelt im Oberbergischen Land. Wir sind spezialisiert auf die Entwicklung und Fertigung hochwertiger Beschläge für Glaskonstruktionen. Mit Leidenschaft, Präzision und einem Sinn für hochwertiges Design entstehen hier Lösungen, die Funktionalität und Ästhetik perfekt verbinden.

Im Mittelpunkt unseres Handelns stehen Fortschritt und Kundennähe. Durch kontinuierliche Weiterentwicklung, modernste Fertigungstechnologien und höchste Qualitätsstandards schaffen wir Produkte, die in jeder Hinsicht überzeugen.

Unsere Duschbeschläge stehen für Langlebigkeit und Nachhaltigkeit – gefertigt aus exklusiven Materialien, mit besonderer Sorgfalt verarbeitet und von Hand montiert. So entsteht Qualität, die man nicht nur sieht, sondern spürt.

**Auch in Sachen Umweltbewusstsein setzen wir Maßstäbe:**
Produktionsabfälle werden recycelt, das Prozesswasser in einer eigenen Filteranlage aufbereitet und wiederverwendet. Die entstehende Wärme nutzen wir zur Temperierung unserer Produktionshallen, während Photovoltaik-Module auf den Dächern Öko-Strom für unsere Fertigung liefern. So verbinden wir ökonomisches Handeln mit ökologischem Verantwortungsbewusstsein – für eine nachhaltige Zukunft „Made in Germany".



- höchste Ansprüche an Qualität
- modernste Fertigungstechniken
- innovative Entwicklungsabteilung
- Lösungen für jede Anforderung
- nachhaltige Unternehmensphilosophie



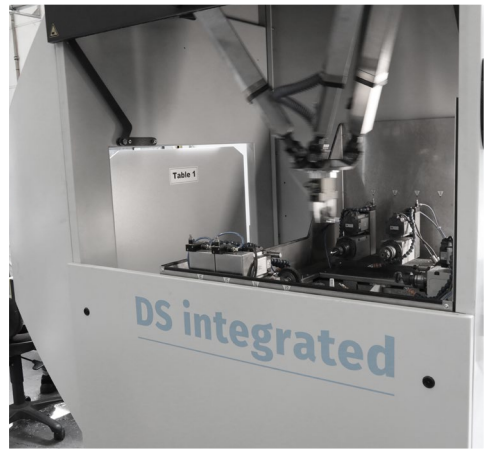


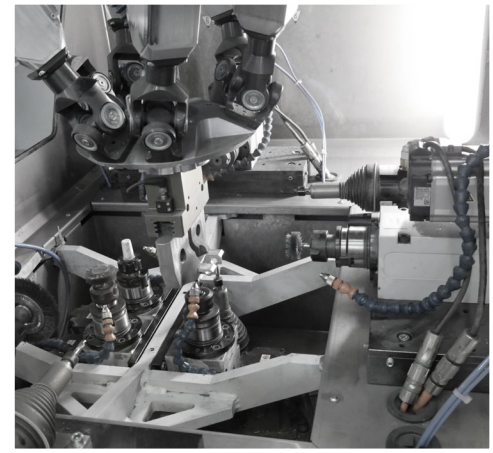

# Duschtürbänder im Vergleich

**Planungs- und Anwendungs-Hinweise:**

Die Beschläge dürfen nicht in Räumen mit hohem Chlor- und Alkaligehalt eingesetzt werden – dadurch werden die Oberflächen und die Mechanik nachhaltig geschädigt.
Bei Planungen im Schwimmbad-, Sauna-, Wellness-Bereichen oder im Bereich von Solebecken, Dampfduschen etc. bitten wir Sie, unsere Anwendungstechnik vor der Umsetzung zu kontaktieren.

| | NEU | NEU | | | NEU | |
|---|---|---|---|---|---|---|
| |  |  |  |  |  |  |
| | **PONTERE+** Seite 38 | **FLAMEA** pro Seite 82 | **FLAMEA+** Seite 100 | **FARDELLO** Seite 138 | **FLAMEA** pro mini Seite 156 | **FLAMEA** Seite 170 |
| Basismaterial | ZAMAK® | ZAMAK® | ZAMAK® | ZAMAK® | ZAMAK® | ZAMAK® |
| Tragkraft von zwei Bändern | 50 kg *2 | 47 kg | 45 kg *3 | 42 kg | 38 kg | 36 kg |
| maximale Türbreite *1 | 1000 mm | 1000 mm | 1000 mm | 1000 mm | 900 mm | 900 mm |
| Hebe-Senk-Funktion | | | | | | |
| Pendeltür | ✓ | ✓ | ✓ | ✓ | ✓ | ✓ |
| Anschlagtür | | | | | | |
| Duschtürband überlappend | | | | | | |
| Schiebetür | | | | | | |
| für Saunabereich geeignet | | | | | | |
| durchgehende Dichtung im Bandbereich | | | | | | |
| ohne Dichtungen montierbar | ✓ | ✓ | ✓ | ✓ | ✓ | ✓ |
| einstellbare Nulllage | ✓ | ✓ | ✓ | ✓ | ✓ | ✓ |
| auf den letzten Zentimetern selbstschließend | ✓ | ✓ | ✓ | ✓ | ✓ | ✓ |
| verdeckte Wandbefestigung | ✓ | ✓ | ✓ | ✓ | ✓ | ✓ |
| verdeckte Verschraubung am Glas | ✓ | ✓ | ✓ | ✓ | ✓ | |
| flächenbündige Verschraubung | | | | | | |
| Wandbefestigung mit Langlöchern | ✓ | ✓ | ✓ | ✓ | ✓ | ✓ |
| verstellbare Winkelverbinder | ✓ | ✓ | ✓ | ✓ | ✓ | ✓ |
| mit gebogenen Türflügeln möglich | | | | | | |

*1 = bei einer Türhöhe von 2000 mm bei 8 mm Glas

*2 = außer 8307MS (35kg bei 2 Bändern / max. TF-Breite: 700mm)

*3 = außer 8133ZN (40kg bei 2 Bändern / max. TF-Breite: 900 mm)

| |  |  |  | NEU  |  |  |  |  |
|---|---|---|---|---|---|---|---|---|
| | **PAVONE** Seite 178 | **TURA** Seite 204 | **FARFALLA** Seite 228 | **FLINTER** pro Seite 242 | **FLINTER** Seite 266 | **NIVELLO+** Seite 280 | **NIVELLO** Seite 298 | **FLUTURE** Seite 316 |
| | ZAMAK® | ZAMAK® | ZAMAK® | ZAMAK® | ZAMAK® | ZAMAK® | ZAMAK® | ZAMAK® |
| | 36 kg *4 | 70 kg | 40 kg | 38 kg | 36 kg | 36 kg | 36 kg | 36 kg |
| | 900 mm | 1200 mm | 1000 mm | 900 mm | 900 mm | 900 mm | 900 mm | 900 mm |
| | ✓ | | | | | ✓ | ✓ | |
| | ✓ | | | | | | | |
| | | ✓ | ✓ | ✓ | ✓ | ✓ | ✓ | ✓ |
| | | | | | | | | ✓ |
| | | | | | | | | |
| | | | | | | | | |
| | | ✓ | ✓ | ✓ *5 | ✓ | ✓ | ✓ | |
| | ✓ | | | | | | | ✓ *6 |
| | ✓ | ✓ | | ✓ | | ✓ | ✓ | ✓ |
| | ✓ | ✓ | | ✓ | ✓ | ✓ | ✓ | ✓ |
| | ✓ | ✓ | ✓ | ✓ | ✓ | ✓ | ✓ | |
| | ✓ | ✓ | ✓ | ✓ | ✓ | ✓ | ✓ | |
| | ✓ | | | | | ✓ | | |
| | ✓ | ✓ | ✓ | ✓ | ✓ | ✓ | ✓ | |
| | | | | ✓ | ✓ | | ✓ | ✓ |
| | | ✓ | ✓ | ✓ | ✓ | ✓ | ✓ | ✓ |

*4 = außer 8393ZN-L/R (30 kg bei 2 Bändern/max. TF-Breite: 750 mm)
*5 = außer 8350ZN
*6 = mit Anschlag

Die Haltbarkeit der Beschläge wurde durch werksinterne Versuche nach DIN EN 14428:2015/A1:2018 5.5 und TR24 geprüft.

# Saunabänder im Vergleich

MADE IN GERMANY

Die Beschläge dürfen nicht in Räumen mit hohem Chlor- und Alkaligehalt eingesetzt werden – dadurch werden die Oberflächen und die Mechanik nachhaltig geschädigt. Bei Anwendungen mit unseren Duschbeschlägen im Schwimmbad- und Saunabereich oder im Bereich von Solebecken und Dampfsaunen bitten wir Sie, unsere Anwendungstechnik vor der Montage zu kontaktieren.

| | NEU | NEU | | |
|---|---|---|---|---|
| |  |  |  |  |
| | **PONTERE+ SN** Seite 340 | **FLAMEA** pro **SN** Seite 358 | **FLAMEA+ SN** Seite 370 | **TURA SN** Seite 384 |
| Basismaterial | ZAMAK® | ZAMAK® | ZAMAK® | ZAMAK® |
| Tragkraft von zwei Bändern | 36 kg | 34 kg | 30–36 kg | 50 kg |
| maximale Türbreite *1 | 900 mm | 850 mm | 750-900 mm | 1200 mm |
| Hebe-Senk-Funktion | | | | |
| Pendeltür | ✓ | ✓ | ✓ | |
| Anschlagtür | | | | ✓ |
| Duschtürband überlappend | | | | |
| Schiebetür | | | | |
| für Saunabereich geeignet | ✓ | ✓ | ✓ | ✓ |
| durchgehende Dichtung im Bandbereich | | | | ✓ |
| ohne Dichtungen montierbar | ✓ | ✓ | ✓ | |
| einstellbare Nulllage | ✓ | ✓ | ✓ | |
| auf den letzten Zentimetern selbstschließend | ✓ | ✓ | ✓ | ✓ |
| verdeckte Wandbefestigung | ✓ | ✓ | ✓ | ✓ |
| verdeckte Verschraubung am Glas | ✓ | ✓ | ✓ | ✓ |
| flächenbündige Verschraubung | | | | |
| Wandbefestigung mit Langlöchern | ✓ | ✓ | ✓ | ✓ |
| verstellbare Winkelverbinder | | | | |
| mit gebogenen Türflügeln möglich | | | | ✓ |

*1= bei einer Türhöhe von 2000 mm bei 8 mm Glas

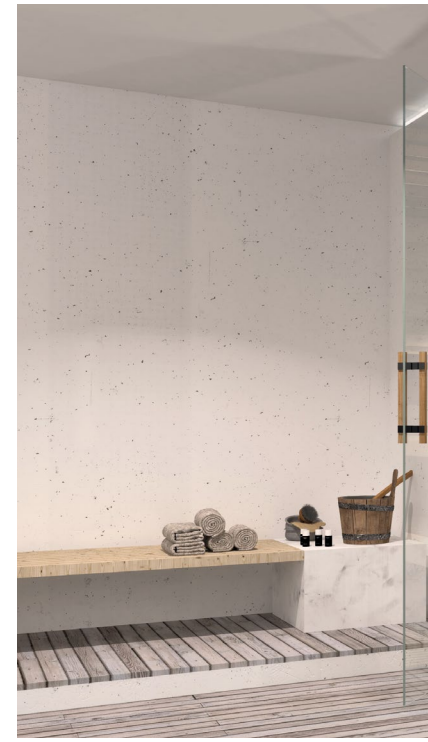







| | 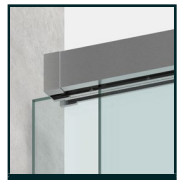 EVERYSPACE Seite 402 |  VIVERE Seite 434 |
|---|---|---|
| Basismaterial | ZAMAK® / Aluminium | Edelstahl |
| Tragkraft von zwei Bändern | 32/60 kg | 40 kg |
| maximale Türbreite *1 | 1000 mm | 1000 mm |
| Hebe-Senk-Funktion | | |
| Pendeltür | | |
| Anschlagtür | | |
| Duschtürband überlappend | | |
| Schiebetür | ✓ | ✓ |
| für Saunabereich geeignet | | |
| durchgehende Dichtung im Bandbereich | | |
| ohne Dichtungen montierbar | ✓ | |
| einstellbare Nulllage | | |
| auf den letzten Zentimetern selbstschließend | ✓ | |
| verdeckte Wandbefestigung | ✓ | |
| verdeckte Verschraubung am Glas | ✓ | |
| flächenbündige Verschraubung | | ✓ *7 |
| Wandbefestigung mit Langlöchern | | ✓ |
| verstellbare Winkelverbinder | ✓ | |
| mit gebogenen Türflügeln möglich | | ✓ |

*1= bei einer Türhöhe von 2000 mm bei 8 mm Glas

*7 = nur Wandhalter

## Wie es Ihnen gefällt – Edle Oberflächen und Farben

MADE IN GERMANY

Darf's ein bisschen anders sein? Neben klassischem Edelstahl und Chrom bieten wir Ihnen eine Auswahl an stilvollen Trendfarben und edlen Oberflächen für unsere Beschläge: Goldoptik, Goldbronze, Kupferoptik, Graphitmetall-Optik sowie Weiß oder Schwarz matt.

Die Flamea+ Linea Serie überzeugt durch außergewöhnliche Funktionalität und zeitloses Design. Und wer das Besondere sucht, findet in unseren Sonderfarben – etwa Kupfer, Bronze oder Roségold – das gewisse Etwas. Unser Geheimtipp für alle, die mehr wollen als Einheitschrom.

## Standardfarben



ZN5
glanzverchromt



ZN1
mattverchromt



ZN10
glanzvernickelt

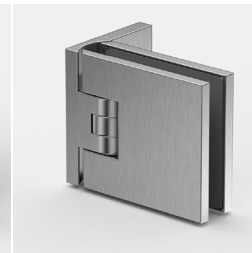

ZNPVD22
Edelstahloptik



ZNPVD20
Goldoptik



ZNPVD35
schwarz matt



ZN135
tiefschwarz matt

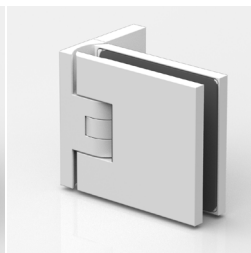

ZN134
weiß matt

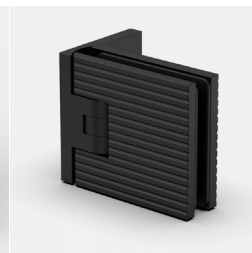

ZN135M1
tiefschwarz matt
(FLAMEA+ LINEA)



ZN5M1
glanzverchromt
(FLAMEA+ LINEA)

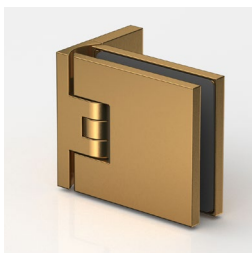

ZNPVD39
Goldbronze
gebürstet



ZNPVD40
Goldoptik
gebürstet

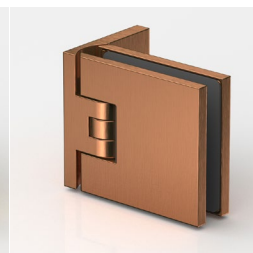

ZNPVD41
Kupferoptik
gebürstet



ZNPVD42
Graphitmetall-
Optik gebürstet

# Wie es Ihnen gefällt – Edle Oberflächen und Farben

MADE IN GERMANY

## Spezialfarben auf Anfrage



Roségold glänzend



Bronze glänzend

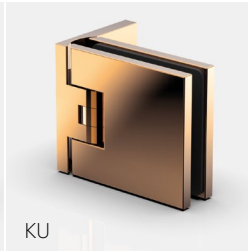

Kupfer glänzend



Roségold matt



Bronze matt



Kupfer matt



C114 Muster-Platte mit Standard-Oberflächen




C113 Muster-Fächer beidseitig mit allen Standard-Oberflächen

# Oberflächen Farbentsprechungen

| | Pauli & Sohn | | RAL | Dornbracht | Gessi | Vola |
|---|---|---|---|---|---|---|
|  | ZN10 | Glanzvernickelt | | SN / platin Dornbracht 08 / Jado | | |
|  | ZNPVD20 | Goldoptik | | | | |
|  | ZNPVD22 | Edelstahloptik | | SNM / platin matt Dornbracht 06 | | |
| 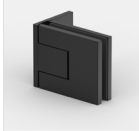 | ZNPVD35 | Schwarz matt | | | | |
|  | ZNPVD39 | Goldbronze gebürstet | | MM / messing-matt gebürstet Dornbracht 28** | | |
|  | ZNPVD40 | Goldoptik gebürstet | | | | |
|  | ZNPVD41 | Kupferoptik gebürstet | | | GKG Kupfer gebürstet Gessi 708** | VBC/brushed copper Vola 64** |
|  | ZNPVD42 | Graphitmetall-Optik gebürstet | | | | |
|  | ZN134 | weiß matt | weiß matt lackiert (RAL 9016) | DW / weiß-matt Dornbracht 10 | | |
| 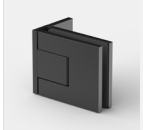 | ZN135 | tiefschwarz matt | schwarz matt lackiert (RAL 9011 matt) | DS / schwarz-matt Dornbracht | | DS / schwarz-matt, Vola |

produktionsbedingt können leichte Farbabweichungen beim PVD-Beschichten entstehen

# Oberflächen Farbentsprechungen

| | Jado | R&R | Grohe | Hansgrohe | Axor | FSB | Christina |
|---|---|---|---|---|---|---|---|
|  | | | | PN / polished nickel Hansgrohe 830 | | | |
|  | | | Cool Sunrise** | HGO / polished gold optic Hansgrohe 990 | | FSB 42 Messing poliert lackiert FSB 6210 Edelstahl messingfarbig | |
|  | BN / matt-nickel Jado | SL / steel/ Edelstahl-matt | MTN / brushed nickel Grohe EN SSL / supersteel Grohe DC | MN / brushed nickel Hansgrohe 820 | stainless steel optic 800 | 6204 / Edelstahl feinmatt | |
| 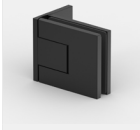 | | antique Roos&Roos | | | | | |
|  | | BCS / brushed cool sunrise Grohe GN | | | | | |
|  | | BR / bronziert** HBR | Grohe BRUSHED COOL SUNRISE | HBR / brushed brass Hansgrohe 950 HBO / brushed gold optic Hansgrohe 250 | brushed brass 950 | | |
|  | | BWS / brushed warm sunset Grohe DL VBC** | Grohe Brushed Warm Sunset | BZ / brushed bronze Hansgrohe 140 | brushed bronze 140** | | |
|  | | BC | Grohe Brushed Hard Graphite | BC / brushed black chrome Hansgrohe 340 | | | CBC / Chrom schwarz gebürstet** |
|  | | | | | Matt White 700 | 8220 / weiß, ähnlich RAL 9016 | |
| 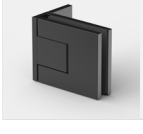 | | | | | Matt Black 670** | | |

Hinweis: mit ** Wir empfehlen eine Farbbemusterung vor Projektausführung.
Produktionsbedingt können leichte Farbabweichungen bei PVD-beschichteten Teilen entstehen.

## RAL-GÜTEZEICHEN – Produkt-Auszeichnung für deutsche Spitzenqualität

MADE IN GERMANY

RAL GÜTEZEICHEN

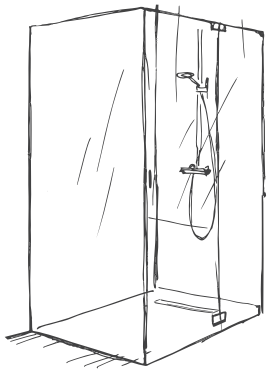

GANZGLASDUSCHEN

Komponenten

**RAL -GZ 657**

Das RAL Gütezeichen ist ein sichtbares Versprechen für geprüfte Spitzenqualität. Nur Produkte und Dienstleistungen, die strenge Kriterien erfüllen und höchsten Ansprüchen genügen, tragen dieses Zeichen.

**RAL-GÜTESICHERUNG: unabhängig und transparent geprüfte Qualität**

Die Gütesicherung des RAL Gütezeichens für Ganzglasduschen steht für unabhängige, transparente und öffentlich anerkannte Qualitätskontrolle. Anders als rein industrieseitig definierte Standards garantiert dieses Gütezeichen eine freiwillige und neutrale Prüfung – für Qualität, auf die Verbraucher und Partner gleichermaßen vertrauen können.

**RAL-GÜTEGEMEINSCHAFT: für herausragende Sicherheit und Verlässlichkeit über dem Markt-Durchschnitt**

Bauen und Renovieren in Deutschland bedeutet, zahlreiche Vorschriften und DIN-Normen einzuhalten. Diese Regeln schaffen zwar wichtige Grundlagen, doch wahre Qualität beginnt darüber hinaus – und genau hier setzt die Gütegemeinschaft an: Das RAL Gütezeichen steht für höhere Standards, Sicherheit und geprüfte Verlässlichkeit weit über den gesetzlichen Rahmen hinaus.

Weitere Informationen zu RAL GZ657 „Ganzglasdusche“ auf www.ral-duschen.de



# RAL-GÜTEZEICHEN

MADE IN GERMANY

**RAL-GÜTESICHERUNG: Produkt-Auszeichnung für deutsche Spitzenqualität**

Wer sich für das RAL Gütezeichen entscheidet, setzt auf Vertrauen, Sicherheit und eine Qualität, die weit über Standards hinausgeht.

## PAULI CLOUD

PONTERE+




FLAMEA pro




FLAMEA+




FARDELLO




FLAMEA pro mini




FLAMEA




PAVONE




TURA




FARFALLA




FLINTER pro




FLINTER




NIVELLO+




NIVELLO




FLUTURE




EVERYSPACE




VIVERE





# Übersicht **Einbausituationen**

Die Entscheidung für das optimale Beschlagsystem für die jeweilige Einbausituation ist ein wichtige Grundlage für die Zufriedenheit Ihrer Kunden. Die folgende Übersicht erleichtert Ihnen die Auswahl. Darüber hinaus stehen Ihnen unsere Experten für Duschbeschlagsysteme jederzeit gerne mit Rat und Tat zur Verfügung. Viele Set-Zusammenstellungen finden Sie auch unter www.duschenplaner.de.



# allgemeine **Hinweise**

MADE IN GERMANY

Unsere Einbausituationen dienen zur Orientierung und Planung und sind nicht als vollständige Sets zu verstehen. Sie können hier jeden Typen individuell gestalten und für Ihre Vorgaben konzeptionieren.

Beachten Sie bitte bei der Planung und Wahl der Einbausituationen die baulichen Voraussetzungen und beurteilen Sie die Räumlichkeiten genau. Je nach Anwendungsbeispiel können die Anzahl und die Anordnung der Stabilisationsstangen und eines Überdrückungsschutzes unterschiedlich sein.
Genaue Informationen entnehmen Sie bitte unseren Aufmaßblättern aus dem Internet. Gerne hilft Ihnen auch unsere Anwendungstechnik unter der Telefonnummer:
**+49 22 91 92 06 0**

**Wichtig:**

1. Duschabtrennungen müssen sicher und stabil verbaut werden.
2. Die Aussteifung richtet sich nach der baulichen Situation und der Aufteilung der Duschabtrennung.
3. Seitenteile, an denen Türen montiert werden, müssen prinzipiell ausgesteift werden.

## Standard-Duschgrößen:

Unsere Situationen passen in alle gängigen Standardgrößen – z. B. 900 x 900 x 2000 mm

Einbausituationen Legende

| | |
|---|---|
| (A) | nach außen hin öffnend |
| (P) | Pendeltür |
| (F) | Faltanlage |
| (LA) | Beschlag links montiert, nach außen hin öffnend |
| (RA) | Beschlag rechts montiert, nach außen hin öffnend |
| | Kombination FLAMEA pro / FLINTER |
| | Kombination FLAMEA$^{+}$ / FLINTER |
| | Kombination PONTERE$^{+}$ / FLINTER pro |
| | Kombination FLAMEA / FLINTER |
| | Kombination FARDELLO / FLINTER |
| | Kombination FLAMEA pro mini / FLINTER |

## Typ **Nischenduschen**

MADE IN GERMANY

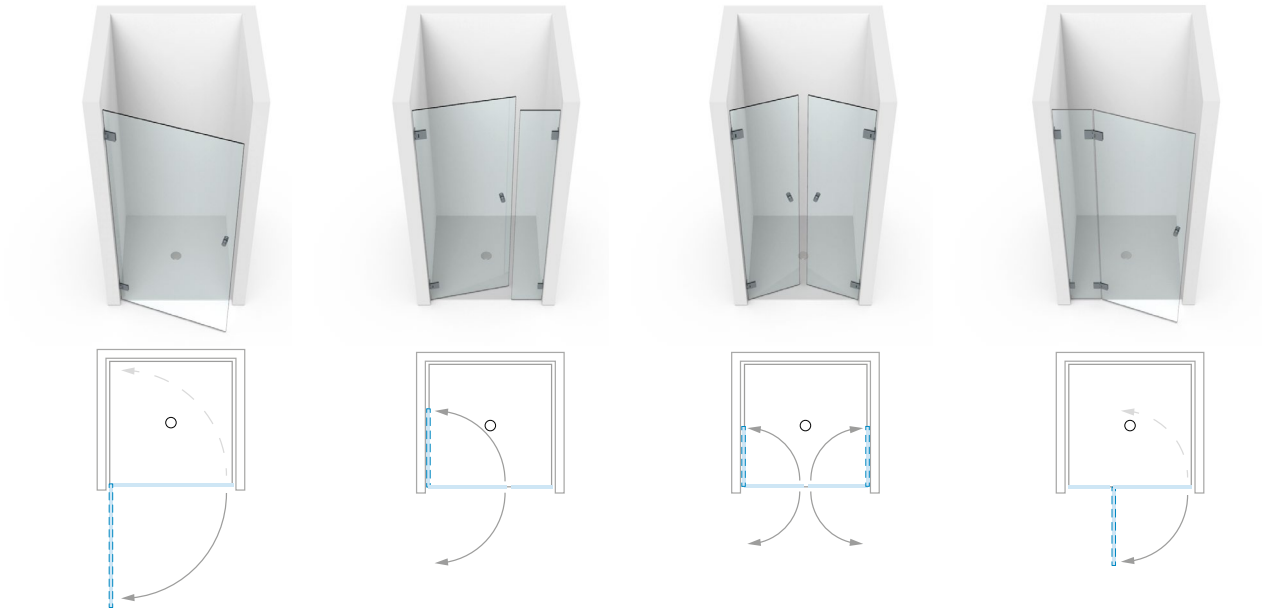

| | | | | |
|---|---|---|---|---|
| PONTERE+ | 101 (P) | 102 (P) | 103 (P) | 104 (P) |
| FLAMEA pro | 101 (P) | 102 (P) | 103 (P) | 104 (P) |
| FLAMEA+ | 101 (P) | 102 (P) | 103 (P) | 104 (P) |
| FARDELLO | 101 (P) | 102 (P) | 103 (P) | 104 (P) |
| FLAMEA pro mini | 101 (P) | 102 (P) | 103 (P) | 104 (P) |
| FLAMEA | 101 (P) | 102 (P) | 103 (P) | 104 (P) |
| PAVONE | 101 (P) | 102 (P) | 103 (P) | 104 (P) |
| TURA | 101 (A) | – | – | 104 (A) |
| FARFALLA | 101 (A) | – | – | 104 (A) |
| FLINTER pro | 101 (A) | – | – | 104 (A) |
| FLINTER | 101 (A) | – | – | 104 (A) |
| NIVELLO+ | 101 (LA) 101 (RA) | – | – | 104 (LA) 104 (RA) |
| NIVELLO | 101 (LA) 101 (RA) | – | – | 104 (LA) 104 (RA) |
| FLUTURE | – | – | – | 104 (A) |

(A) = nach außen hin öffnend – (P) = Pendeltür - (FP) = Pendel-Faltanlagen in Kombination – (F) = Faltanlagen –
(LA) = links montiert, nach außen hin öffnend – (RA) = rechts montiert, nach außen hin öffnend

# Typ **Nischenduschen**

MADE IN GERMANY







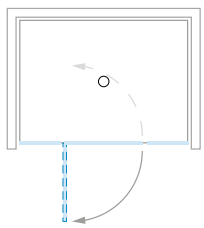
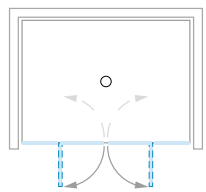
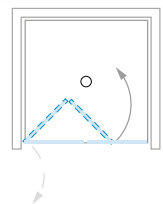
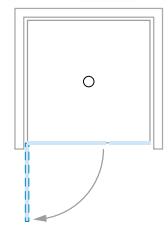
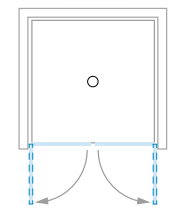

| | | | | |
|---|---|---|---|---|
| 105 (P) | 106 (P) | 107 (FP) | 102 (P) | 103 (P) |
| 105 (P) | 106 (P) | 107 (FP) | 102 (P) | 103 (P) |
| 105 (P) | 106 (P) | 107 (FP) | 102 (P) | 103 (P) |
| 105 (P) | 106 (P) | 107 (FP) | 102 (P) | 103 (P) |
| 105 (P) | 106 (P) | 107 (FP) | 102 (P) | 103 (P) |
| 105 (P) | 106 (P) | 107 (FP) | 102 (P) | 103 (P) |
| 105 (P) | 106 (P) | - | 102 (P) | 103 (P) |
| 105 (A) | 106 (A) | 107 (F) | 108 (A) | 109 (A) |
| 105 (A) | 106 (A) | - | 108 (A) | 109 (A) |
| 105 (A) | 106 (A) | 107 (F) | 108 (A) | 109 (A) |
| 105 (A) | 106 (A) | - | 108 (A) | 109 (A) |
| 105 (LA) 105 (RA) | 106 (A) | - | 108 (LA) 108 (RA) | 109 (A) |
| 105 (LA) 105 (RA) | 106 (A) | - | 108 (LA) 108 (RA) | 109 (A) |
| 105 (A) | 106 (A) | - | – | – |

Je nach Anwendungsbeispiel können die Anzahl und die Anordnung von Stabilisationsstangen, Türanschlägen und Winkelverbindern unterschiedlich bzw. erforderlich sein. Genaue Informationen entnehmen Sie bitte unseren Aufmaßblättern oder fragen unsere Anwendungstechnik. Infos zu den Standardabmessungen von Duschen und zu Abkürzungen finden Sie auf Seite 19.

## Typ **Eckduschen**

MADE IN GERMANY

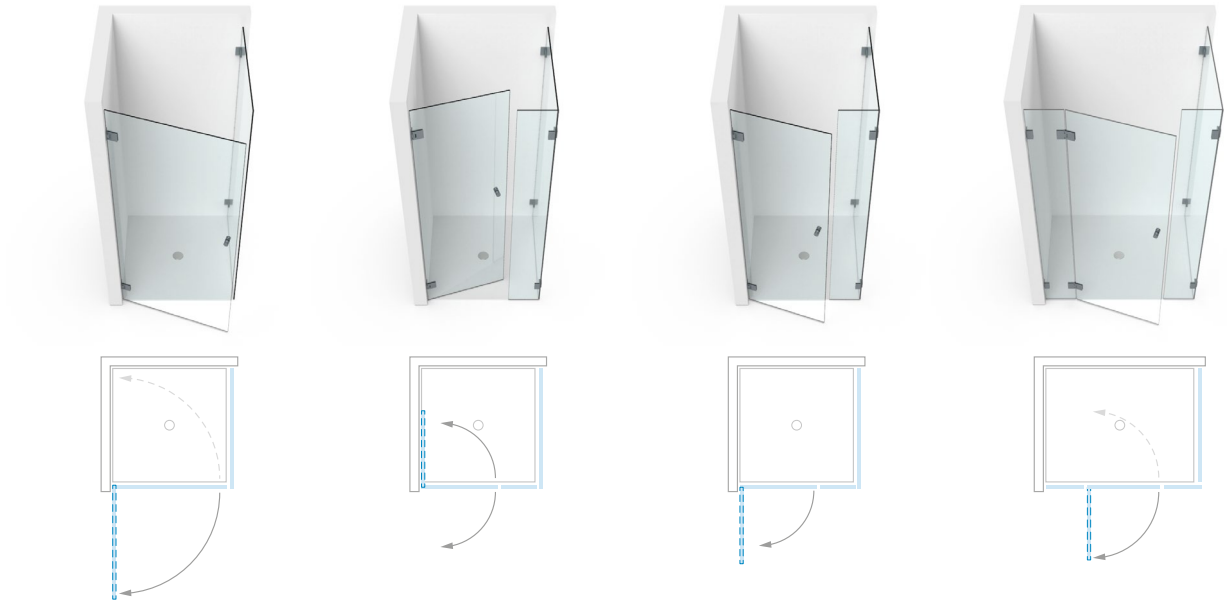

| | | | | |
|---|---|---|---|---|
| PONTERE+ | 201 (P) | 202 (P) | 202 (P) | 204 (P) |
| FLAMEA pro | 201 (P) | 202 (P) | 203 (P) | 204 (P) |
| FLAMEA+ | 201 (P) | 202 (P) | 202 (P) | 204 (P) |
| FARDELLO | 201 (P) | 202 (P) | 202 (P) | 204 (P) |
| FLAMEA pro mini | 201 (P) | 202 (P) | 202 (P) | 204 (P) |
| FLAMEA | 201 (P) | 202 (P) | 202 (P) | 204 (P) |
| PAVONE | 201 (P) | 202 (P) | 202 (P) | 204 (P) |
| TURA | 201 (A) | – | 203 (A) | 204 (A) |
| FARFALLA | 201 (A) | – | 203 (A) | 204 (A) |
| FLINTER pro | 201 (A) | – | 203 (A) | 204 (A) |
| FLINTER | 201 (A) | – | 203 (A) | 204 (A) |
| NIVELLO+ | 201 (LA) 201 (RA) | – | 203 (LA) 203 (RA) | 204 (LA) 204 (RA) |
| NIVELLO | 201 (LA) 201 (RA) | – | 203 (LA) 203 (RA) | 204 (LA) 204 (RA) |
| FLUTURE | – | – | – | 204 (A) |

(A) = nach außen hin öffnend – (P) = Pendeltür - (FP) = Pendel-Faltanlagen in Kombination – (F) = Faltanlagen -
(LA) = links montiert, nach außen hin öffnend - (RA) = rechts montiert, nach außen hin öffnend

# Typ **Eckduschen**

MADE IN GERMANY

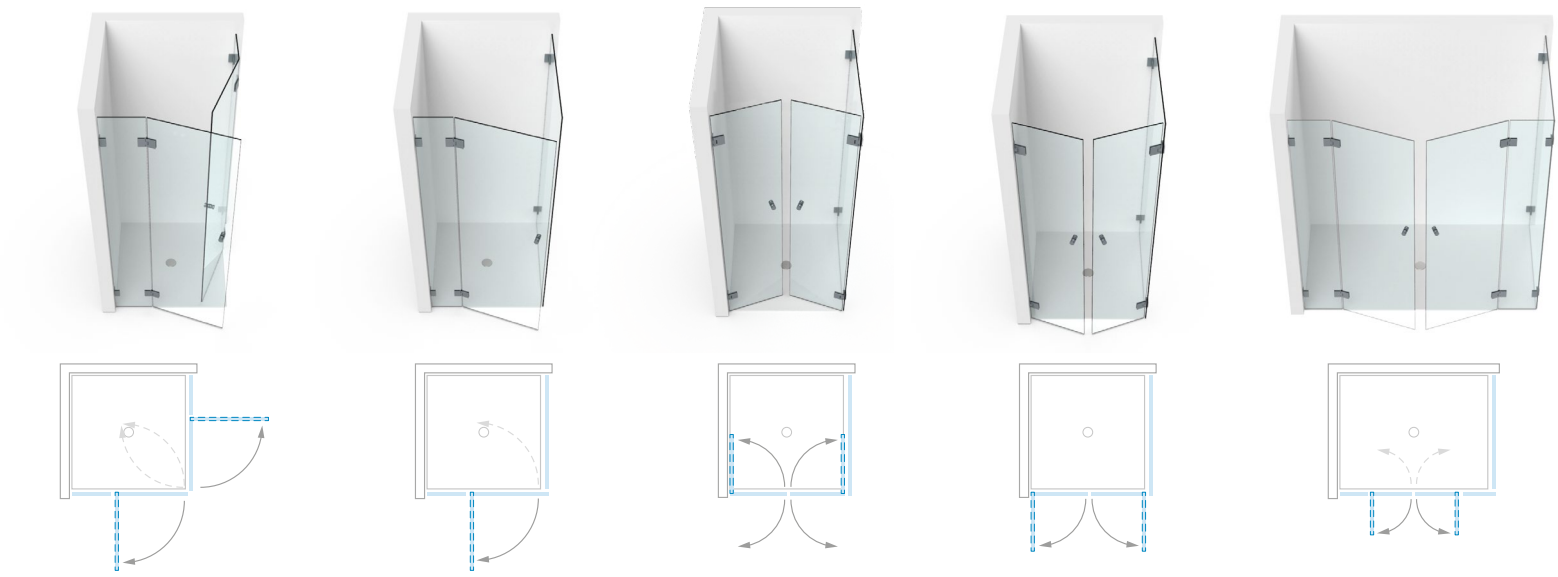

| | | | | | |
|---|---|---|---|---|---|
| | 209 (P) | 210 (P) | 211 (P) | 211 (P) | 213 (P) |
| | 209 (P) | 210 (P) | 211 (P) | 211 (P) | 213 (P) |
| | 209 (P) | 210 (P) | 211 (P) | 211 (P) | 213 (P) |
| | 209 (P) | 210 (P) | 211 (P) | 211 (P) | 213 (P) |
| | 209 (P) | 210 (P) | 211 (P) | 211 (P) | 213 (P) |
| | 209 (P) | 210 (P) | – | – | 213 (P) |
| | 209 (P) | 210 (P) | 211 (P) | 211 (P) | 213 (P) |
| | 209 (A) | 210 (A) | – | – | 213 (A) |
| | 209 (A) | 210 (A) | – | – | 213 (A) |
| | 209 (A) | 210 (A) | – | 212 (A) | 213 (A) |
| | 209 (A) | 210 (A) | – | 212 (A) | 213 (A) |
| | 209 (A) | 210 (LA) 210 (RA) | – | – | 213 (LA) 213 (RA) |
| | 209 (A) | 210 (LA) 210 (RA) | – | 212 (LA) 212 (RA) | 213 (LA) 213 (RA) |
| | 209 (A) | 210 (A) | – | 212 (A) | 213 (A) |

Je nach Anwendungsbeispiel können die Anzahl und die Anordnung von Stabilisationsstangen, Türanschlägen und Winkelverbindern unterschiedlich bzw. erforderlich sein. Genaue Informationen entnehmen Sie bitte unseren Aufmaßblättern oder fragen unsere Anwendungstechnik. Infos zu den Standardabmessungen von Duschen und zu Abkürzungen finden Sie auf Seite 19.

## Typ **Eckduschen**

MADE IN GERMANY

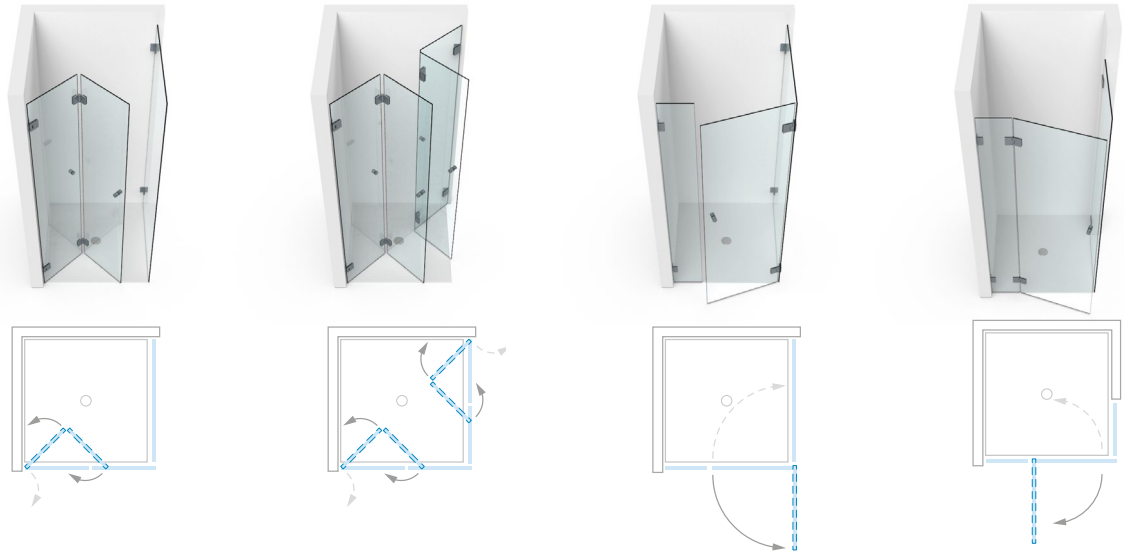

| | | | | |
|---|---|---|---|---|
| PONTERE+ | 215 (FP) | 216 (FP) | 217 (P) | 218 (P) |
| FLAMEA pro | 215 (P) | 216 (P) | 217 (P) | 218 (P) |
| FLAMEA+ | 215 (FP) | 216 (FP) | 217 (P) | 218 (P) |
| FARDELLO | 215 (FP) | 216 (FP) | 217 (P) | 218 (P) |
| FLAMEA pro mini | 215 (FP) | 216 (FP) | 217 (P) | 218 (P) |
| FLAMEA | 215 (FP) | 216 (FP) | – | 218 (P) |
| PAVONE | - | - | 217 (P) | - |
| TURA | 215 (F) | 216 (F) | – | – |
| FARFALLA | – | – | – | 218 (A) |
| FLINTER pro | 215 (F) | 216 (F) | 217 (A) | 218 (A) |
| FLINTER | – | – | 217 (A) | 218 (A) |
| NIVELLO+ | – | – | – | – |
| NIVELLO | – | – | – | 218 (LA) 218 (RA) |
| FLUTURE | – | – | – | 218 (A) |

(A) = nach außen hin öffnend – (P) = Pendeltür - (FP) = Pendel-Faltanlagen in Kombination – (F) = Faltanlagen - (LA) = links montiert, nach außen hin öffnend - (RA) = rechts montiert, nach außen hin öffnend

# Typ **Eckduschen**

MADE IN GERMANY





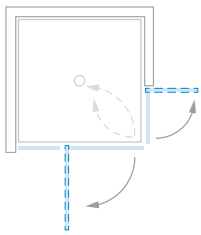

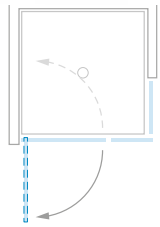

| | |
|---|---|
| 219 (P) | 221 (P) |
| – | 221 (P) |
| 219 (P) | 221 (P) |
| – | 221 (P) |
| – | 221 (P) |
| – | 221 (P) |
| – | - |
| – | – |
| – | 221 (A) |
| – | 221 (A) |
| – | 221 (A) |
| – | – |
| – | 221 (LA) 221 (RA) |
| – | 221 (A) |



Je nach Anwendungsbeispiel können die Anzahl und die Anordnung von Stabilisationsstangen, Türanschlägen und Winkelverbindern unterschiedlich bzw. erforderlich sein. Genaue Informationen entnehmen Sie bitte unseren Aufmaßblättern oder fragen unsere Anwendungstechnik. Infos zu den Standardabmessungen von Duschen und zu Abkürzungen finden Sie auf Seite 19.

## Typ **5-Eckduschen**

MADE IN GERMANY

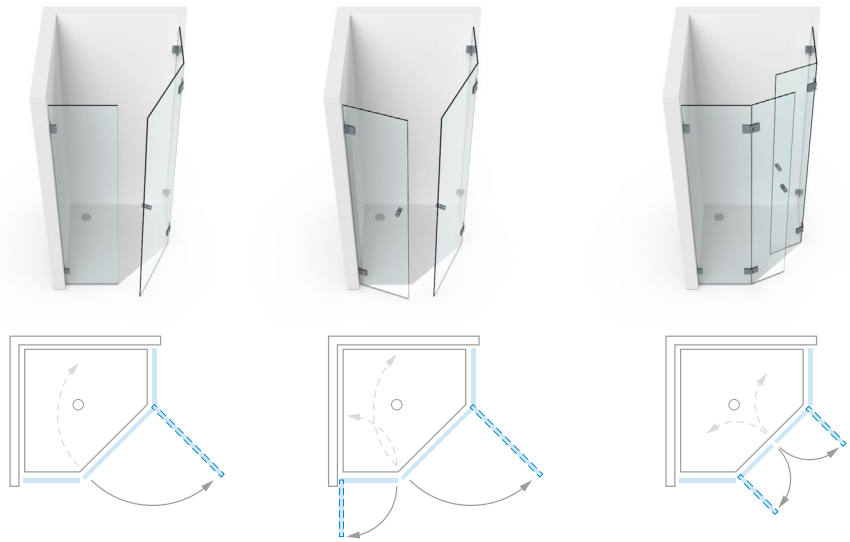

| | | | |
|---|---|---|---|
| PONTERE+ | 301 (P) | 302 (P) | 303 (P) |
| FLAMEA pro | – | – | – |
| FLAMEA+ | 301 (P) | 302 (P) | 303 (P) |
| FARDELLO | – | – | – |
| FLAMEA pro mini | – | – | – |
| FLAMEA | – | – | – |
| PAVONE | – | – | – |
| TURA | – | – | – |
| FARFALLA | 301 (A) | – | 303 (A) |
| FLINTER pro | – | – | – |
| FLINTER | 301 (A) | 302 (A) | 303 (A) |
| NIVELLO+ | 301 (LA) 301 (RA) | – | 303 (A) |
| NIVELLO | 301 (LA) 301 (RA) | – | 303 (A) |
| FLUTURE | – | – | – |

(A) = nach außen hin öffnend – (P) = Pendeltür - (FP) = Pendel-Faltanlagen in Kombination – (F) = Faltanlagen -
(LA) = links montiert, nach außen hin öffnend - (RA) = rechts montiert, nach außen hin öffnend

# Typ **Rundduschen**

MADE IN GERMANY

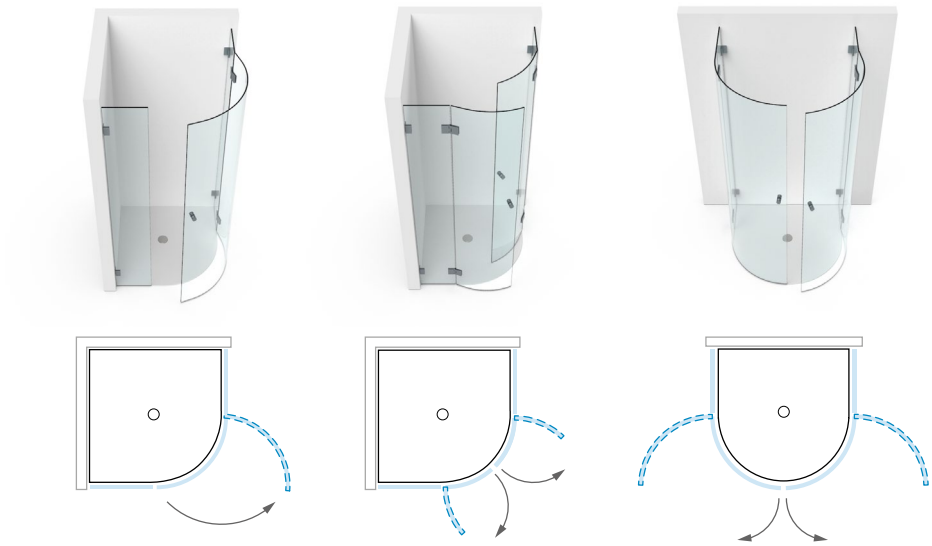

| | | | |
|---|---|---|---|
| PONTERE+ | – | – | – |
| **FLAMEA** pro | | | |
| FLAMEA+ | – | – | – |
| FARDELLO | – | – | – |
| **FLAMEA** pro mini | – | – | – |
| FLAMEA | – | – | – |
| PAVONE | – | – | – |
| TURA | 501 (A) | 502 (A) | 503 (A) |
| FARFALLA | 501 (A) | 502 (A) | 503 (A) |
| **FLINTER** pro | – | 502 (A) | – |
| FLINTER | – | 502 (A) | – |
| NIVELLO+ | – | – | – |
| NIVELLO | – | 502 (A) | – |
| FLUTURE | – | 502 (A) | – |

Je nach Anwendungsbeispiel können die Anzahl und die Anordnung von Stabilisationsstangen, Türanschlägen und Winkelverbindern unterschiedlich bzw. erforderlich sein. Genaue Informationen entnehmen Sie bitte unseren Aufmaßblättern oder fragen unsere Anwendungstechnik. Infos zu den Standardabmessungen von Duschen und zu Abkürzungen finden Sie auf Seite 19.

## Typ **U-Duschen**

MADE IN GERMANY

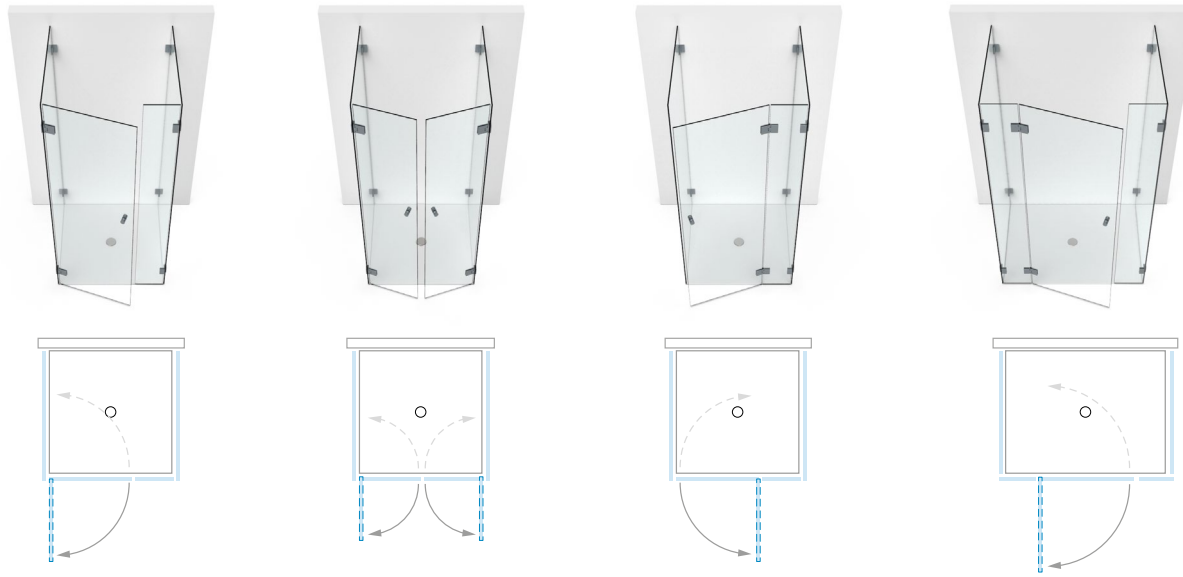

| | | | | |
|---|---|---|---|---|
| PONTERE+ | 401 (P) | 402 (P) | 403 (P) | 404 (P) |
| FLAMEA pro | 401 (P) | 402 (P) | 403 (P) | 404 (P) |
| FLAMEA+ | 401 (P) | 402 (P) | 403 (P) | 404 (P) |
| FARDELLO | 401 (P) | 402 (P) | 403 (P) | 404 (P) |
| FLAMEA pro mini | 401 (P) | 402 (P) | 403 (P) | 404 (P) |
| FLAMEA | - | - | 403 (P) | 404 (P) |
| PAVONE | 401 (P) | 402 (P) | 403 (P) | 404 (P) |
| TURA | – | – | 403 (A) | 404 (A) |
| FARFALLA | – | – | 403 (A) | 404 (A) |
| FLINTER pro | 401 (A) | 402 (A) | 403 (A) | 404 (A) |
| FLINTER | 401 (A) | 402 (A) | 403 (A) | 404 (A) |
| NIVELLO+ | – | – | 403 (LA) 403 (RA) | 404 (LA) 404 (RA) |
| NIVELLO | – | – | 403 (LA) 403 (RA) | 404 (LA) 404 (RA) |
| FLUTURE | – | – | 403 (A) | 404 (A) |

(A) = nach außen hin öffnend – (P) = Pendeltür - (FP) = Pendel-Faltanlagen in Kombination – (F) = Faltanlagen - (LA) = links montiert, nach außen hin öffnend - (RA) = rechts montiert, nach außen hin öffnend

# Typ **U-Duschen**

MADE IN GERMANY



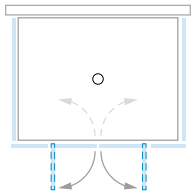



| |
|---|
| 406 (P) |
| 406 (P) |
| 406 (P) |
| 406 (P) |
| 406 (P) |
| 406 (P) |
| 406 (P) |
| 406 (A) |
| 406 (A) |
| 406 (A) |
| 406 (A) |
| 406 (A) |
| 406 (A) |
| 406 (A) |

Je nach Anwendungsbeispiel können die Anzahl und die Anordnung von Stabilisationsstangen, Türanschlägen und Winkelverbindern unterschiedlich bzw. erforderlich sein. Genaue Informationen entnehmen Sie bitte unseren Aufmaßblättern oder fragen unsere Anwendungstechnik. Infos zu den Standardabmessungen von Duschen und zu Abkürzungen finden Sie auf Seite 19.

## Typ **Badewannenlösungen**

MADE IN GERMANY

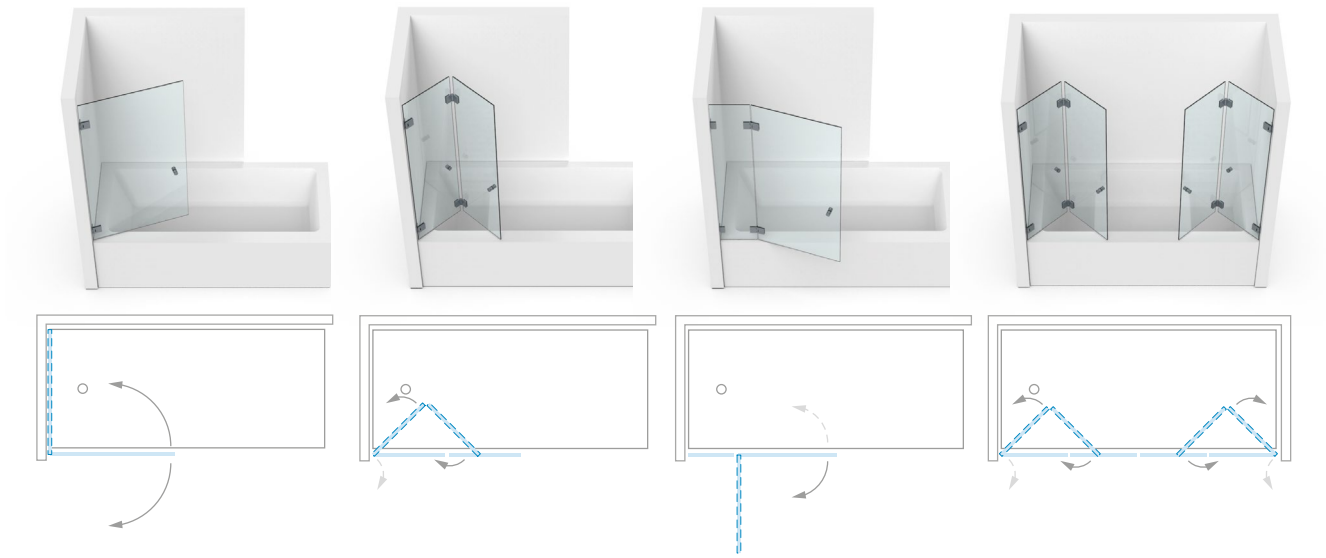

| | | | | |
|---|---|---|---|---|
| PONTERE+ | 601 (P) | 602 (FP) | 603 (P) | 604 (FP) |
| FLAMEA pro | 601 (P) | 602 (FP) | 603 (P) | 604 (FP) |
| FLAMEA+ | 601 (P) | 602 (FP) | 603 (P) | 604 (FP) |
| FARDELLO | 601 (P) | 602 (FP) | 603 (P) | 604 (FP) |
| FLAMEA pro mini | 601 (P) | 602 (FP) | 603 (P) | 604 (FP) |
| FLAMEA | 601 (P) | 602 (FP) | 603 (P) | 604 (FP) |
| PAVONE | 601 (P) | – | 603 (P) | – |
| TURA | – | 602 (F) | 603 (A) | 604 (F) |
| FARFALLA | – | – | 603 (A) | – |
| FLINTER pro | – | 602 (F) | 603 (A) | 604 (F) |
| FLINTER | – | – | 603 (A) | – |
| NIVELLO+ | – | – | 603 (LA) 603 (RA) | – |
| NIVELLO | – | – | 603 (LA) 603 (RA) | – |
| FLUTURE | – | – | 603 (A) | – |

(A) = nach außen hin öffnend – (P) = Pendeltür - (FP) = Pendel-Faltanlagen in Kombination – (F) = Faltanlagen - (LA) = links montiert, nach außen hin öffnend - (RA) = rechts montiert, nach außen hin öffnend

# Typ **Badewannenlösungen**

MADE IN GERMANY



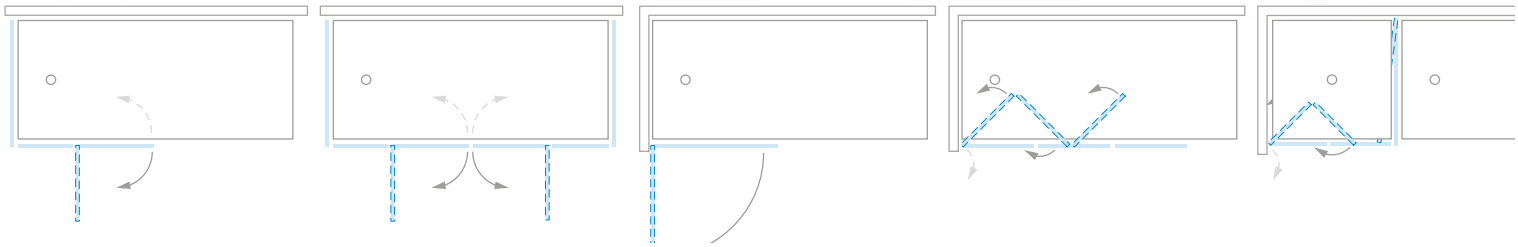

| | | | | | |
|---|---|---|---|---|---|
| | 605 (P) | 606 (P) | 601 (P) | 608 (FP) | 609 (FP) |
| | 605 (P) | 606 (P) | 601 (P) | 608 (FP) | 609 (FP) |
| | 605 (P) | 606 (P) | 601 (P) | 608 (FP) | 609 (FP) |
| | 605 (P) | 606 (P) | 601 (P) | 608 (FP) | 609 (FP) |
| | 605 (P) | 606 (P) | 601 (P) | 608 (FP) | 609 (FP) |
| | 605 (P) | 606 (P) | 601 (P) | 608 (FP) | 609 (FP) |
| | 605 (P) | 606 (P) | 601 (P) | – | – |
| | 605 (A) | 606 (A) | 607 (A) | 608 (F) | 609 (F) |
| | 605 (A) | 606 (A) | 607 (A) | – | – |
| | 605 (A) | 606 (A) | 607 (A) | 608 (F) | 609 (F) |
| | 605 (A) | 606 (A) | 607 (A) | – | – |
| | 605 (LA) 605 (RA) | 606 (A) | 607 (LA) 607 (RA) | – | – |
| | 605 (LA) 605 (RA) | 606 (A) | 607 (LA) 607 (RA) | – | – |
| | – | 606 (A) | – | – | – |

Je nach Anwendungsbeispiel können die Anzahl und die Anordnung von Stabilisationsstangen, Türanschlägen und Winkelverbindern unterschiedlich bzw. erforderlich sein. Genaue Informationen entnehmen Sie bitte unseren Aufmaßblättern oder fragen unsere Anwendungstechnik. Infos zu den Standardabmessungen von Duschen und zu Abkürzungen finden Sie auf Seite 19.

## Typ **Badewannenlösungen**

MADE IN GERMANY

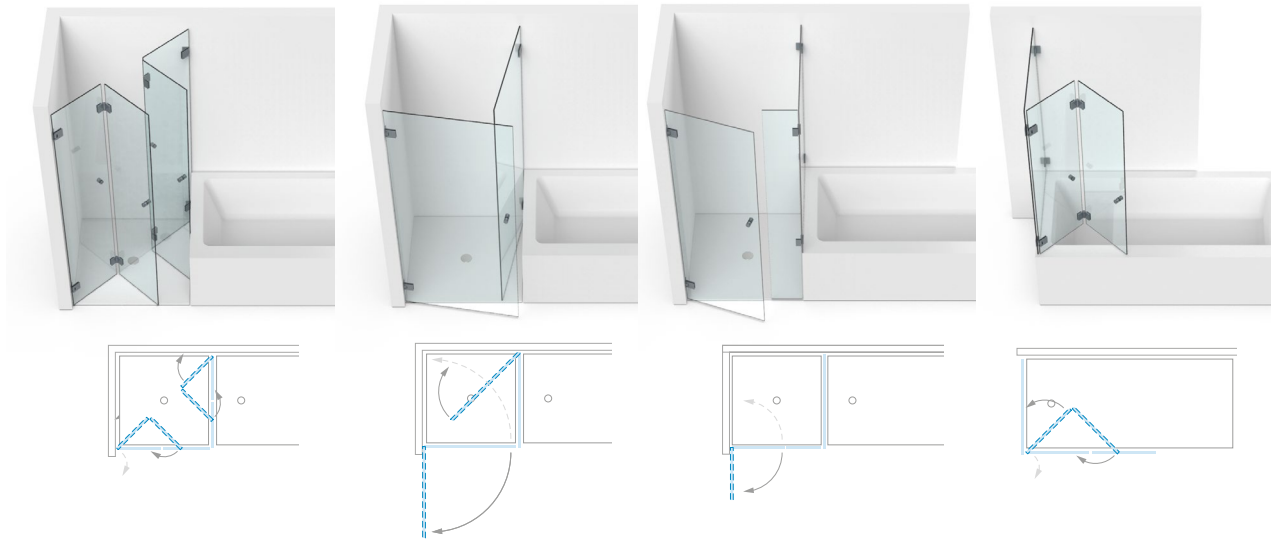

| | | | | | |
|---|---|---|---|---|---|
| PONTERE+ | 610 (FP) | 611 (P) | 612 (P) | 613 (FP) |
| FLAMEA pro | 610 (FP) | 611 (P) | 612 (P) | 613 (FP) |
| FLAMEA+ | 610 (FP) | 611 (P) | 612 (P) | 613 (FP) |
| FARDELLO | 610 (FP) | 611 (P) | 612 (P) | 613 (FP) |
| FLAMEA pro mini | 610 (FP) | 611 (P) | 612 (P) | 613 (FP) |
| FLAMEA | 610 (FP) | 611 (P) | 612 (P) | 613 (FP) |
| PAVONE | – | 611 (P) | 612 (P) | – |
| TURA | 610 (F) | 611 (A) | 612 (A) | 613 (F) |
| FARFALLA | – | 611 (A) | 612 (A) | – |
| FLINTER pro | 610 (F) | 611 (A) | 612 (A) | 613 (F) |
| FLINTER | – | 611 (A) | 612 (A) | – |
| NIVELLO+ | – | – | 612 (LA) 612 (RA) | – |
| NIVELLO | – | 611 (LA) 611 (RA) | 612 (LA) 612 (RA) | – |
| FLUTURE | – | – | – | – |

(A) = nach außen hin öffnend – (P) = Pendeltür - (FP) = Pendel-Faltanlagen in Kombination – (F) = Faltanlagen - (LA) = links montiert, nach außen hin öffnend - (RA) = rechts montiert, nach außen hin öffnend

# Typ **Badewannenlösungen**

MADE IN GERMANY

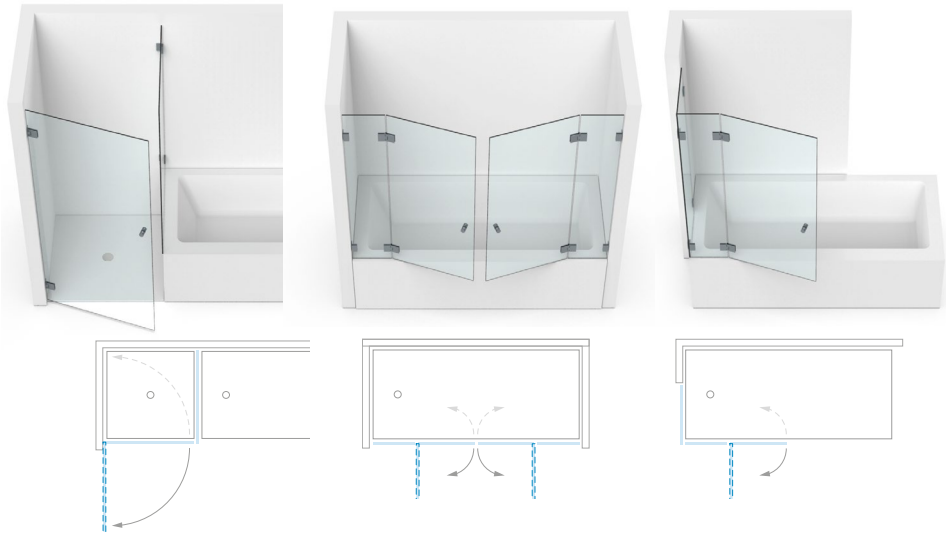

| | | | |
|---|---|---|---|
| | 615 (P) | 616 (P) | 617 (P) |
| | 615 (P) | 616 (P) | 617 (P) |
| | 615 (P) | 616 (P) | 617 (P) |
| | 615 (P) | 616 (P) | 617 (P) |
| | 615 (P) | 616 (P) | 617 (P) |
| | 615 (P) | 616 (P) | 617 (P) |
| | 615 (P) | 616 (P) | – |
| | 615 (A) | 616 (A) | – |
| | 615 (A) | 616 (A) | 617 (A) |
| | 615 (A) | 616 (A) | 617 (A) |
| | 615 (A) | 616 (A) | 617 (A) |
| | 615 (LA) 615 (RA) | 616 (A) | – |
| | 615 (LA) 615 (RA) | 616 (A) | 617 (LA) 617 (RA) |
| | – | 616 (A) | 617 (A) |

Je nach Anwendungsbeispiel können die Anzahl und die Anordnung von Stabilisationsstangen, Türanschlägen und Winkelverbindern unterschiedlich bzw. erforderlich sein. Genaue Informationen entnehmen Sie bitte unseren Aufmaßblättern oder fragen unsere Anwendungstechnik. Infos zu den Standardabmessungen von Duschen und zu Abkürzungen finden Sie auf Seite 19.

# **Stabilisierung** und **Überdrückungsschutz**

MADE IN GERMANY

Nachhaltigkeit ist uns wichtig. Daher legen wir sehr großen Wert auf Sicherheit, intelligente Technik und gute Qualität des Materials. Um Ihre Dusche zu stabilisieren und vor falschem Gebrauch, wie z.B. überdrückte Türen zu schützen, gibt es verschiedene sinnvolle Möglichkeiten. Ihr Duschenexperte berät Sie gerne.

**mit Stabilisierungswinkel**





8439ZN_L/R-180/8439ZN_L/R-280/8438ZN5 -150/8438ZN5 -250
ab Seite 595

**mit Reling**



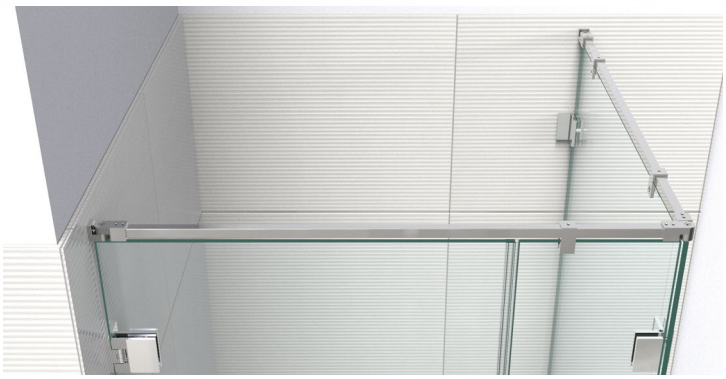

8744ZN_/8794ZN_
ab Seite 571

**mit Stabilisationsstangen**





8474MS_
Seite 565

## Überdruckschutz (Anwendungsbeispiele)





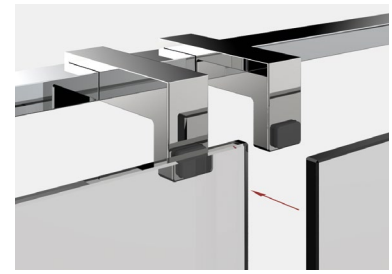

8491 MS7
Seite 568





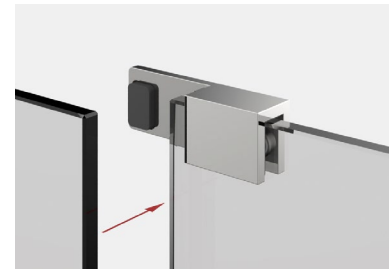

8490MS7-R/L
Seite 600





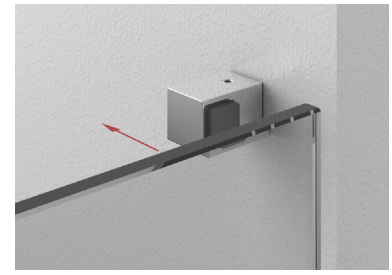

8274ZN_-WR
Seite 603





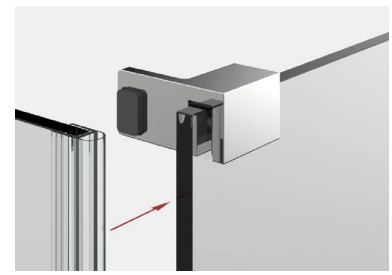

8489MS_-R/L
Seite 601

## **Montage** mit **Pendeltürbändern**

MADE IN GERMANY

Der Drehpunkt bei Pendeltürbändern erwirkt das Auskragen der Glasscheibe. Dadurch entsteht weiter außen eine Abtropfkante, die unbedingt bei der Planung mit berücksichtigt werden muss. Bei vielen Pendeltürbändern finden Sie das Maß der Auskragung in der Tabelle auf Seite 37.

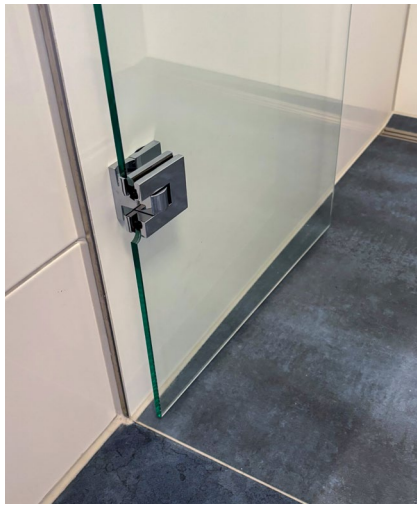

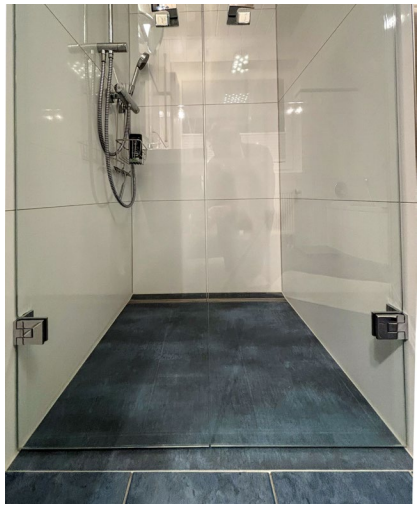

Beispiel Flamaea Pro Mini

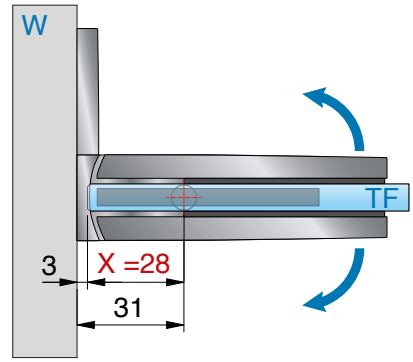


**Beispiel PONTERE+** 8314ZN
ohne Dichtung

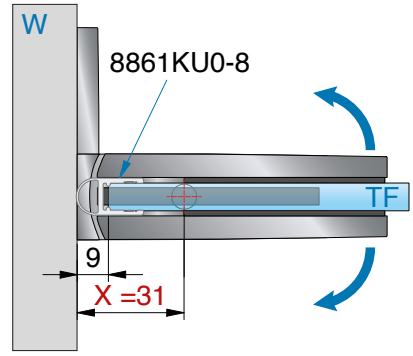


**Beispiel PONTERE+** 8314ZN
mit Dichtung

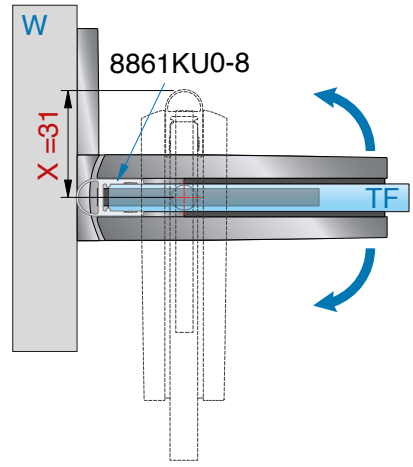


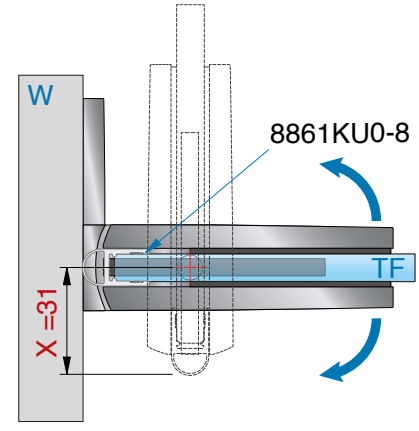

# **Montage** mit **Pendeltürbändern**

MADE IN GERMANY

| Bandserie | Art.-Nr. | Merkmal | mit DP = X | ohne DP = X |
|---|---|---|---|---|
| PONTERE+ | 8312ZN | Glas-Glas 180° | mit 8861KU0-8 - 28 mm | 25 mm |
| | | | mit 8845KU0-8K - 28 mm | |
| | | | mit 8857KU0-8 - 37 mm | |
| | 8313ZN | Glas-Wand 90° | 31 mm | 28 mm |
| | 8314ZN | Glas-Wand 90° | 31 mm | 28 mm |
| | 8315ZN | Glas-Glas 90° | 32 mm | 29 mm |
| FLAMEA pro | 8340ZN | Glas-Wand 90° | mit 8861KU0-8 - 33 mm | 31 mm |
| | 8346ZN | Glas-Wand 90° | mit 8861KU0-8 - 33 mm | 31 mm |
| | 8342ZN | Glas-Glas 180° | mit 8861KU0-8 - 28 mm | 25 mm |
| | | | mit 8845KU0-8K - 28 mm | |
| | | | mit 8857KU0-8 - 28 mm | |
| | 8315ZN | Glas-Glas 90° | 34 mm | 31 mm |
| FLAMEA+ | 8130ZN | Glas-Wand 90° | mit 8861KU0-8 - 19 mm | 16 mm |
| | 8134ZN | Glas-Wand 90° | mit 8861KU0-8 - 19 mm | 16 mm |
| | 8133ZN | Glas-Wand 180° | mit 8861KU0-8 - 19 mm | 16 mm |
| | | | mit 8862KU0-8 - 19 mm | |
| | 8132ZN | Glas-Glas 180° | mit 8861KU0-8 - 16 mm | 13 mm |
| | | | mit 8857KU0-8 - 16 mm | |
| | 8131ZN | Glas-Glas 135° | mit 8861KU0-8 - 15 mm | 12 mm |
| | | | mit 8860KU0-8 - 15 mm | |
| | 8136ZN | Glas-Glas 90° | 20 mm | 17 mm |
| FARDELLO | 8900ZN | Glas-Wand 90° | 19 mm | 16 mm |
| | 8901ZN | Glas-Glas 180° | 15,5 mm | 12,5 mm |
| | 8902ZN | Glas-Glas 90° | 20 mm | 17 mm |
| FLAMEA pro mini | 8330ZN | Glas-Wand 90° | 33 mm | 31 mm |
| | 8332ZN | Glas-Glas 180° | mit 8861KU0-8 - 28 mm | 25 mm |
| | | | mit 8857KU0-8 - 28 mm | |
| | | | mit 8845KU0-8 - 28 mm | |
| | 8334ZN | Glas-Glas 90° | mit 8861KU0-8 - 34 mm | 31 mm |
| FLAMEA | 8180ZN | Glas-Wand 90° | 15,5 mm | 15,5 mm |
| | 8182ZN | Glas-Glas 180° | 14,5 mm | 11,5 mm |
| PAVONE | 8390ZN | Glas-Wand 90° | 19 mm | 16 mm |
| | 8391ZN | Glas-Wand 90° | 19 mm | 16 mm |
| | 8392ZN | Glas-Glas 180° | mit 8857KU0-8 - 28 mm | 16 mm |
| | | | mit 8845KU0-8 - 16 mm | |

# erhältliche **Oberflächen**

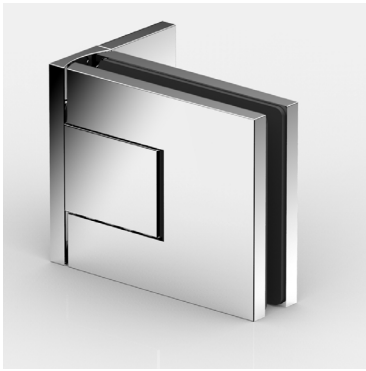

ZN5
glanzverchromt

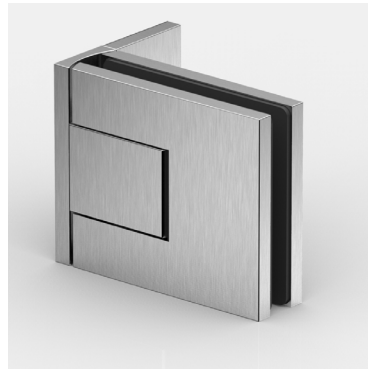

ZNPVD22
Edelstahloptik

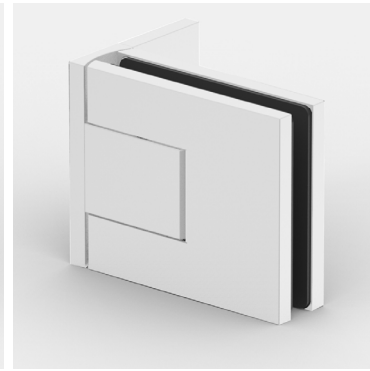

ZN134
weiß matt

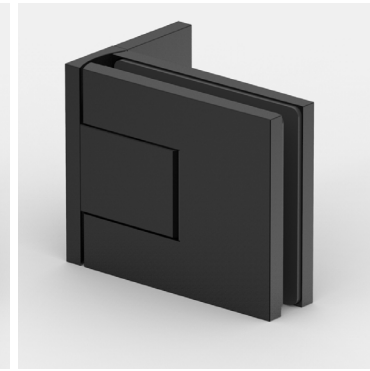

ZN135
tiefschwarz matt



ZNPVD39
Goldbronze
gebürstet

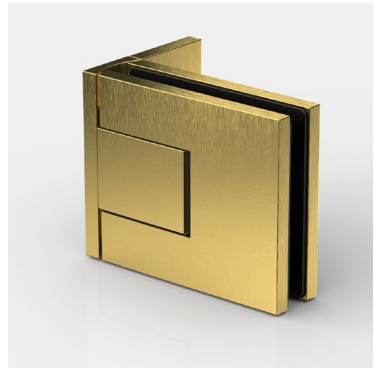

ZNPVD40
Goldoptik
gebürstet



ZNPVD41
Kupferoptik
gebürstet



ZNPVD42
Graphitmetall-Optik
gebürstet

Eine Kompatibilitätstabelle zu den Armaturenherstellern und deren Farben finden Sie auf Seite 14



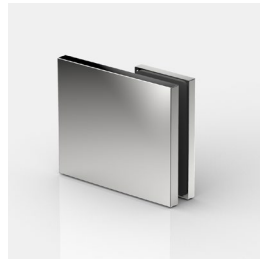

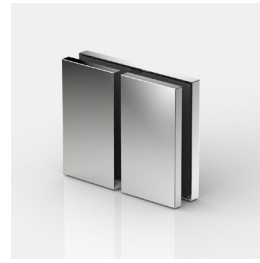



# passende **Winkelverbinder**

für PONTERE+ (und FLINTER-pro) finden Sie ab Seite 72.

MADE
IN
GERMANY



PS SERVICE

# PONTERE+
## Duschpendeltürband

**Unser Service für Sie!**

Auf **www.pauli.de** finden Sie viele verschiedene Aufmaßblätter für alle Standard-Einbausituationen.



# PONTERE+ – stilvolles Design, mühelose Montage

MADE IN GERMANY

Das neue PONTERE+ ist die zweite Generation unseres bewährten Klassikers. Es zeichnet sich durch zahlreiche Innovationen und Detailverbesserungen aus. Bei der Entwicklung der neuen Duschtürband-Serie stand eine effektive, schnelle und fachgerechte Montage im Fokus. Deshalb wird die Nullposition von außen präzise eingestellt. Die neue Kappentechnik ermöglicht eine werkzeuglose Montage und Demontage (z.B. im Servicefall). Neue, zeitgemäße Oberflächen, passend zu den Trends namhafter Badarmaturenhersteller, runden die hohe Qualität des Systems ab. Damit bietet PONTERE+ ein Höchstmaß an Wirtschaftlichkeit und Servicefreundlichkeit für den Einsatz im Privat- oder Hotelbereich.

- **Tragfähigkeit (2 Bänder)**: max. zulässiges Gewicht: 50 kg, max. Türflügelbreite: 1000 mm
- Glasdicke: 6/8/10 mm
- **Öffnungswinkel des Bandes beidseitig 115° möglich**
- Pendeltürband: Glas–Wand / Glas–Glas
- Dichtprofil beschlagseitig im Bandbereich unterbrochen
- optimiert für die Montage ohne Dichtprofile
- minimierte Spaltmaße
- **Nulllage von außen** stufenlos verstellbar
  - **bessere Erkennung** der exakten Nulllage von außen
  - wiederholtes Eintreten in die Dusche entfällt
- **weitere Vorteile:**
  - Abdeckkappen überdecken alle Montageteile für eine leichte Pflege u. Reinigung
  - durch **großen Öffnungswinkel von bis zu 115°** sehr gut geeignet für den **barrierefreien Bereich**
- auf den letzten Zentimetern selbstschliessend
- **komfortable Montage durch innovative Kappentechnik**
- Anwendungsbereiche:
  barrierefreie Bäder, Objektbereiche/Wellnessbereich*
  (*nicht für Schwimmbad Umgebung)

## **Vielfalt an Beschlägen –** Vielfalt an Möglichkeiten

MADE IN GERMANY



**8314ZN** Glas-Wand 90°



**8307ZN** Glas-Wand 90°



**8310ZN** Glas-Wand 180°



**8308ZN** Glas-Wand 135°



**8312ZN** Glas-Glas 180°



**8315ZN** Glas-Glas 90°



**8311ZN** Glas-Glas 135°



**8316ZN** Glas-Wand 90°



**8303ZN** verstellbare Winkel-verbinder 100-140°

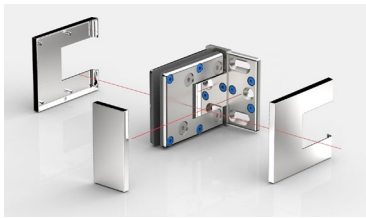

innovative Kappentechnik

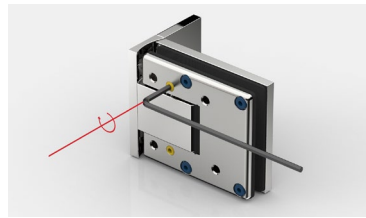

Nulllageneinstellung






- **montagefreundlich - effektiv, schnell und professionell:**
  - abnehmbare Abdeckkappen einfach wieder aufsteckbar
  - Schrauben mit TX 30
  - Nulllage einfach und von außen einstellbar (siehe auch Seite 45)

- auch als **Sauna-Beschlag lieferbar** (siehe Seite 340)

## Multifunktion - Duschtürband - Serie

MADE IN GERMANY





8314ZN Glas-Wand 90°



8352ZN Glas-Glas 180°

- **Faltanlagen** in Kombination mit **FLINTER-pro** moglich

In der Kombination mit **FLINTER pro**, einem einseitig öffnenden Duschtürband mit Nulllageneinstellung, können auch Faltanlagen realisiert werden (z.B. für beengte Raumverhältnisse im Bad, zum leichteren Putzen der Dusche etc.)

## Multifunktion - Duschtürband - Serie

MADE IN GERMANY



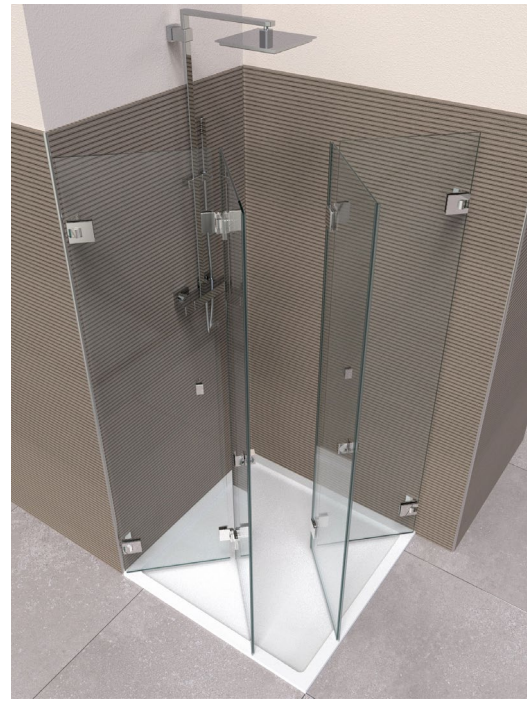

- **Faltanlagen** in Kombination mit **FLINTER-pro** möglich



## technische Details

MADE IN GERMANY






- **vergrösserter Öffnungswinkel:**
  Die Bandserie kann beidseitig bis 115° geöffnet werden und ist damit sehr gut für den barrierefreien Bereich geeignet.

## technische Details

MADE IN GERMANY





- **Nulllageneinstellung**
  - präzise **von außen** einstellbar und bessere Erkennung der exakten Nulllage
  - Türflügel/Seitenteil - **Flucht von außen schneller erkennbar**
  - wiederholtes Eintreten in die Dusche entfällt

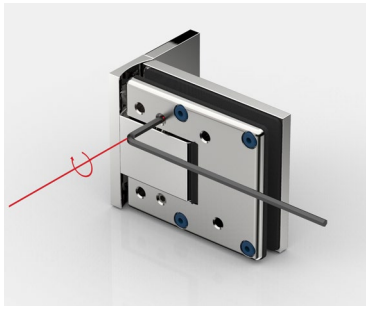

8314ZN

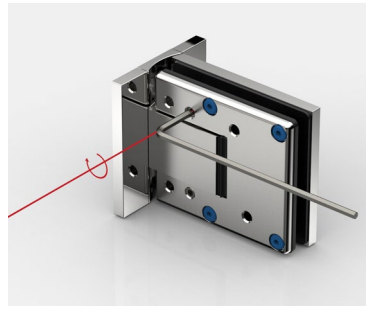

8313ZN

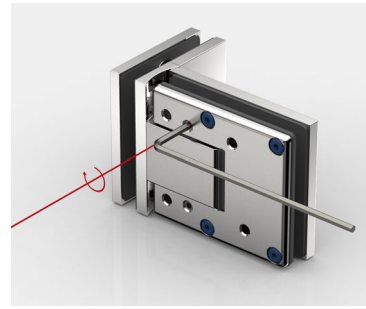

8315ZN

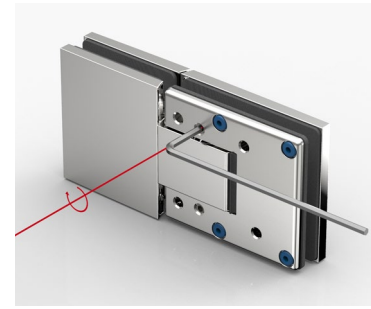

8312ZN

- **Nulllageneinstellung**
  - Nulllage einstellbar bei augerichtetem Türflügel und aufgesteckten Dichtprofilen
  - Einstellung des Schließpunktes auch bei nicht rechtwinkligen Wänden

# 8314ZN Glas-Wand 90°

MADE IN GERMANY



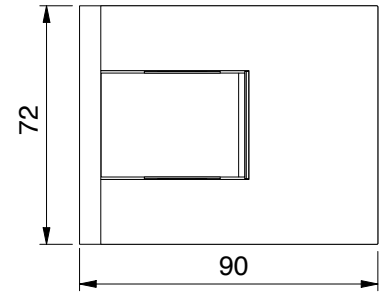


**Merkmale**

beidseitig max. 115° öffnend, einseitige Befestigungslasche, Langlochverstellung mit Abdeckkappe, stufenlose Nulllageneinstellung, auf den letzten Zentimetern selbstschliessend, Dichtprofil beschlagseitig im Bandbereich unterbrochen,
Tragfähigkeit (2 Bänder) 50 kg (max. Türflügelbreite 1000 mm)

| Art.-Nr. | Glasdicke |
|---|---|
| 8314__ | 6*/8/10* mm |




**Oberfläche**

| | | |
|---|---|---|
| | ZN5 | glanzverchromt |
| | ZNPVD22 | Edelstahloptik |
| | ZN134 | weiß matt |
| | ZN135 | tiefschwarz matt |
| | ZNPVD39 | Goldbronze gebürstet |
| | ZNPVD40 | Goldoptik gebürstet |
| | ZNPVD41 | Kupferoptik gebürstet |
| | ZNPVD42 | Graphitmetall-Optik gebürstet |

***Wichtig**

Bei Verwendung der Beschläge für 6 oder 10 mm Glasdicke bitte das Einlagenset Art. Nr. HZ-SET12 pro Beschlag kostenlos mitbestellen.
*Die Glasbearbeitung für 6 oder 10 mm Glas können Sie bei unserer Anwendungstechnik anfordern.

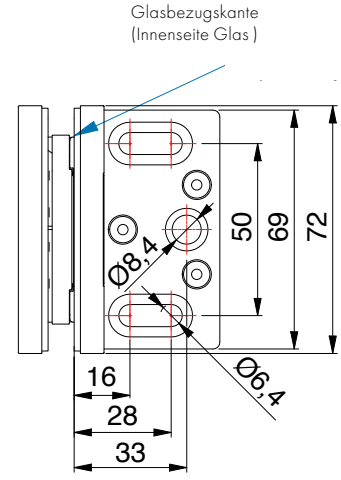


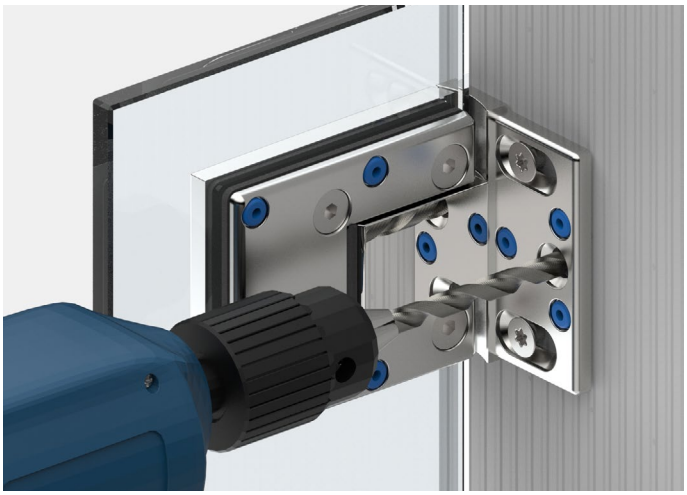

Die 3. Befestigungsbohrung verhindert das Verdrehen der Beschläge auf der Wand.
Das Duschband ist so konstruiert, dass diese Bohrung mit einem 8mm Bohrer im montierten Zustand ausgeführt werden kann

# 8314ZN Glas-Wand 90°

MADE IN GERMANY



ohne Dichtprofil, *Glasbearbeitung für 8 mm

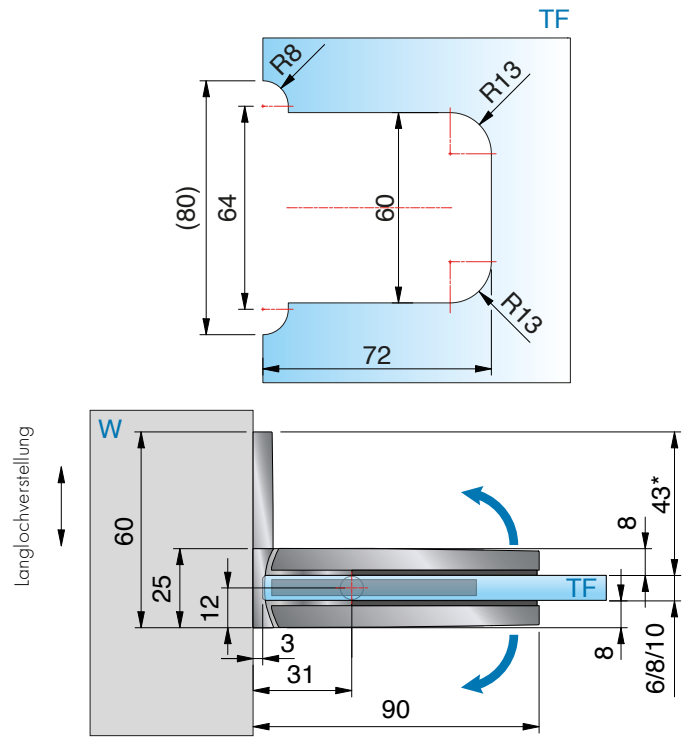




mit Dichtprofil 8861KU0-8-2010 (2500), *Glasbearbeitung für 8 mm

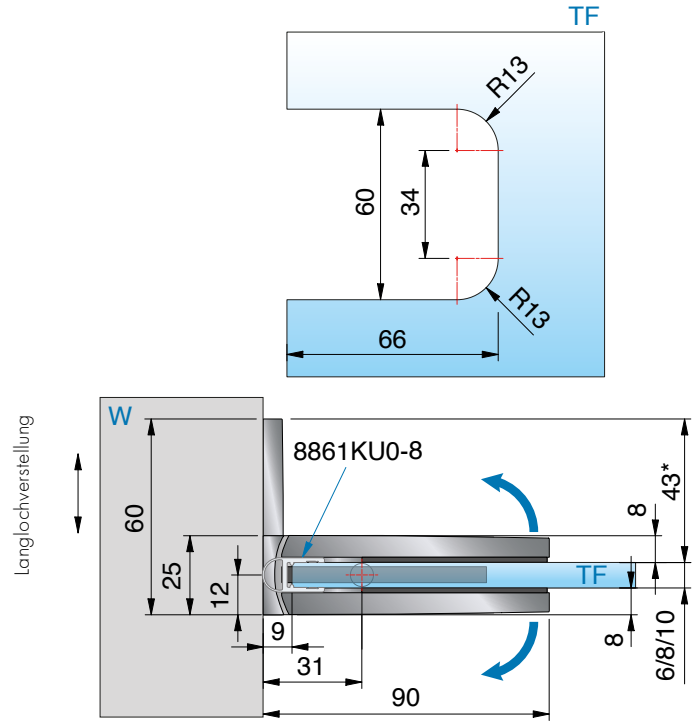


ST = Seitenteil | TF = Türflügel | W = Wand

# 8313ZN Glas-Wand 90°

MADE IN GERMANY



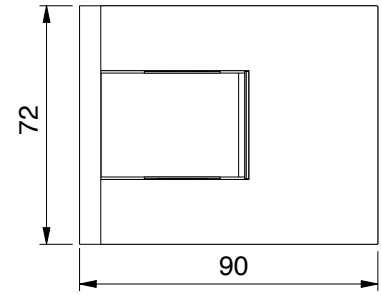


**Merkmale**

beidseitig max. 110° öffnend, beidseitige Befestigungslasche, Langlochverstellung mit Abdeckkappe, stufenlose Nulllageneinstellung, auf den letzten Zentimetern selbstschliessend, Dichtprofil beschlagseitig im Bandbereich unterbrochen,
Tragfähigkeit (2 Bänder) 50 kg (max. Türflügelbreite 1000 mm)

| Art.-Nr. | Glasdicke |
|---|---|
| 8313__ | 6*/8/10* mm |




**Oberfläche**

| | | |
|---|---|---|
| | ZN5 | glanzverchromt |
| | ZNPVD22 | Edelstahloptik |
| | ZN134 | weiß matt |
| | ZN135 | tiefschwarz matt |
| | ZNPVD39 | Goldbronze gebürstet |
| | ZNPVD40 | Goldoptik gebürstet |
| | ZNPVD41 | Kupferoptik gebürstet |
| | ZNPVD42 | Graphitmetall-Optik gebürstet |

***Wichtig**

Bei Verwendung der Beschläge für 6 oder 10 mm Glasdicke bitte das Einlagenset Art. Nr. HZ-SET12 pro Beschlag kostenlos mitbestellen.
*Die Glasbearbeitung für 6 oder 10 mm Glas können Sie bei unserer Anwendungstechnik anfordern.



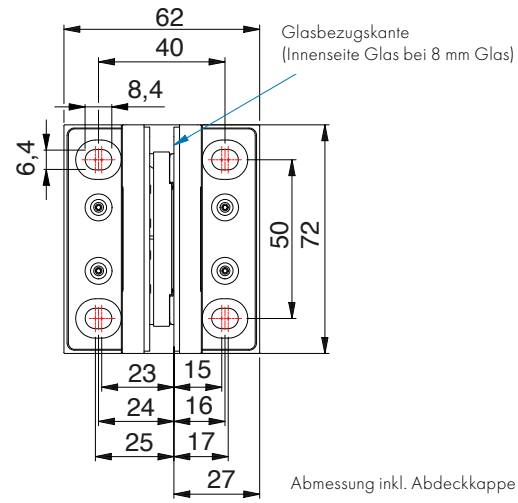

# 8313ZN Glas-Wand 90°

MADE IN GERMANY



ohne Dichtprofil, *Glasbearbeitung für 8 mm

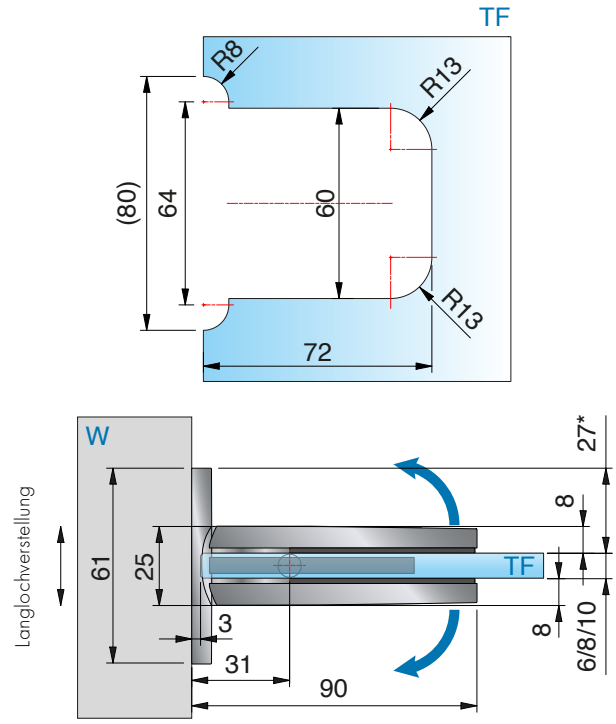




mit Dichtprofil 8861KU0-8-2010 (2500), * Glasbearbeitung für 8 mm

ST = Seitenteil | TF = Türflügel | W = Wand

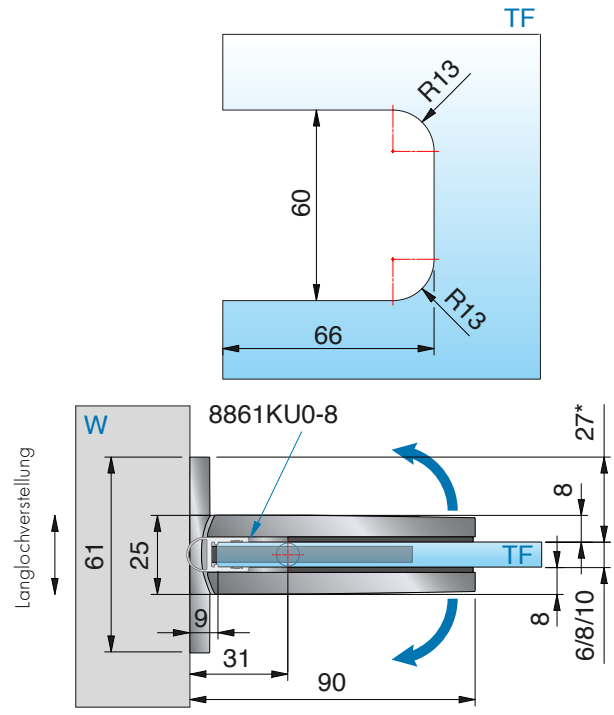

# 8307ZN Glas-Wand 90°

MADE IN GERMANY



**PONTERE+ 8307ZN** Für schmale Wände.
Überall, wo eine Befestigung
mit einer Befestigungslasche nicht möglich ist.
(Türflügel max. 35 kg und Breite max. 700mm)

# 8307ZN Glas-Wand 90°

MADE IN GERMANY



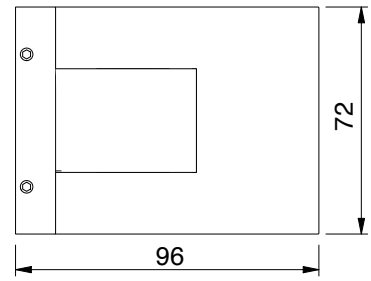


**Merkmale**

beidseitig max. 115° öffnend, ohne Befestigungslasche, 3 mm höhenverstellbar, stufenlose Nulllageneinstellung, auf den letzten Zentimetern selbstschliessend, Dichtprofil beschlagseitig im Bandbereich unterbrochen, Tragfähigkeit (2 Bänder) 35 kg (max. Türflügelbreite 700 mm)

***Wichtig**

Bei Verwendung der Beschläge für 6 oder 10 mm Glasdicke bitte das Einlagenset Art. Nr. HZ-SET12 pro Beschlag kostenlos mitbestellen.
*Die Glasbearbeitung für 6 oder 10 mm Glas können Sie bei unserer Anwendungstechnik anfordern.

| Art.-Nr. | | Glasdicke |
|---|---|---|
| 8307__ | | 6*/8/10* mm |
| **Oberfläche** | | |
| | ZN5 | glanzverchromt |
| | ZNPVD22 | Edelstahloptik |
| | ZN134 | weiß matt |
| | ZN135 | tiefschwarz matt |
| | ZNPVD39 | Goldbronze gebürstet |
| | ZNPVD40 | Goldoptik gebürstet |
| | ZNPVD41 | Kupferoptik gebürstet |
| | ZNPVD42 | Graphitmetall-Optik gebürstet |

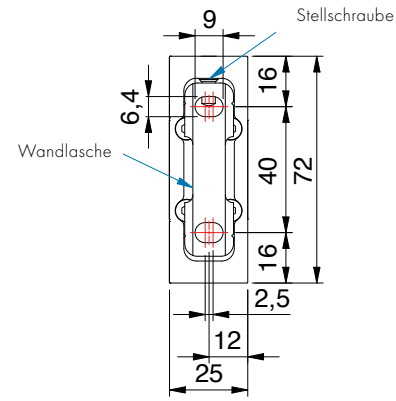


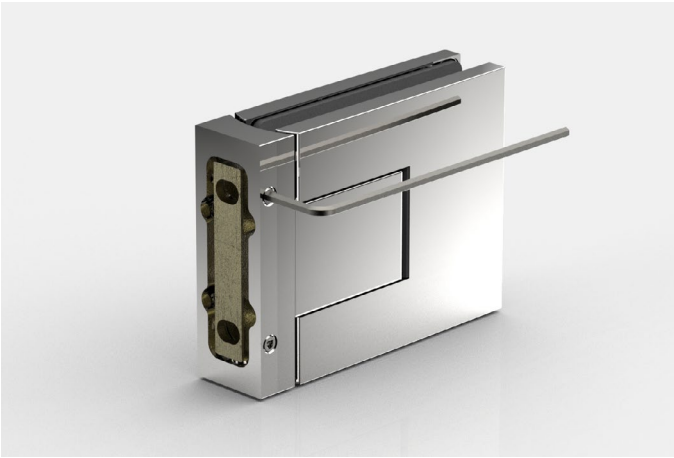

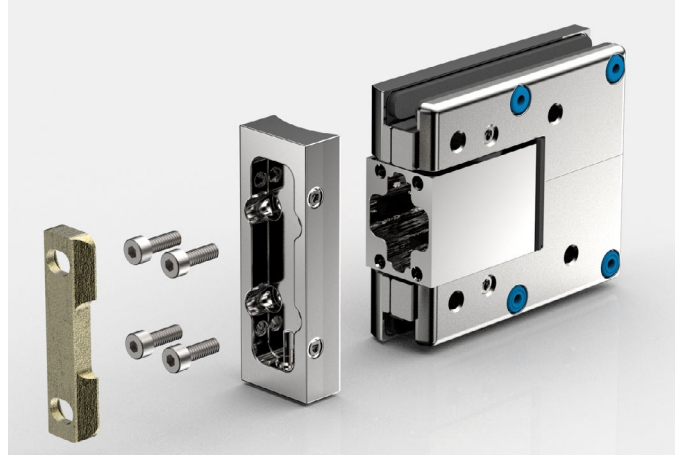

# 8307ZN Glas-Wand 90°

MADE IN GERMANY





Das Duschtürband muss unbedingt beim Öffnen gegen **Überdrücken** geschützt werden

# 8307ZN Glas-Wand 90°

MADE IN GERMANY



ohne Dichtprofil, *Glasbearbeitung für 8 mm

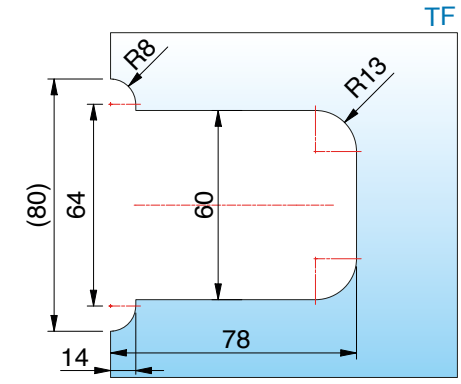


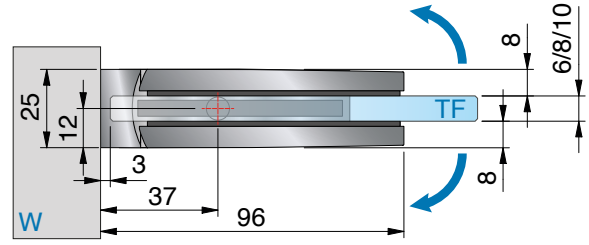




mit Dichtprofil 8861KU0-8-2010 (2500), *Glasbearbeitung für 8 mm

ST = Seitenteil | TF = Türflügel | W = Wand

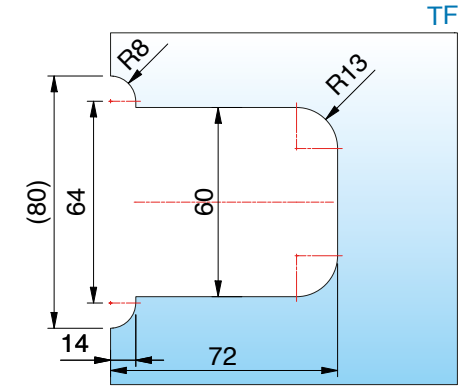


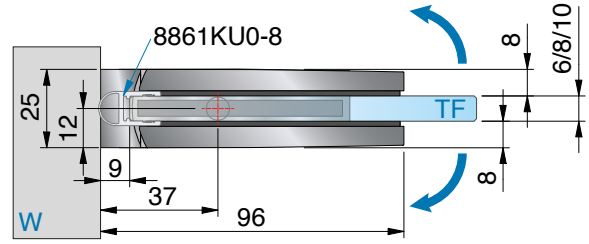

# 8308ZN Glas-Wand 135°

MADE IN GERMANY



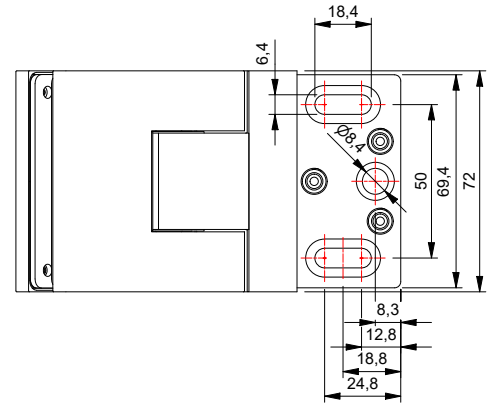


| Art.-Nr. | | Glasdicke |
|---|---|---|
| 8308__ | | 6*/8/10* mm |
| **Oberfläche** | | |
| | ZN5 | glanzverchromt |
| | ZNPVD22 | Edelstahloptik |
| | ZN134 | weiß matt |
| | ZN135 | tiefschwarz matt |
| | ZNPVD39 | Goldbronze gebürstet |
| | ZNPVD40 | Goldoptik gebürstet |
| | ZNPVD41 | Kupferoptik gebürstet |
| | ZNPVD42 | Graphitmetall-Optik gebürstet |

**Merkmale**

beidseitig max. 115° öffnend, ohne Befestigungslasche, stufenlose Nulllageneinstellung, auf den letzten Zentimetern selbstschliessend, Dichtprofil beschlagseitig im Bandbereich unterbrochen, Tragfähigkeit (2 Bänder) 50 kg (max. Türflügelbreite 1000 mm)

***Wichtig**

Bei Verwendung der Beschläge für 6 oder 10 mm Glasdicke bitte das Einlagenset Art. Nr. HZ-SET12 pro Beschlag kostenlos mitbestellen.
*Die Glasbearbeitung für 6 oder 10 mm Glas können Sie bei unserer Anwendungstechnik anfordern.





# 8308ZN Glas-Wand 135°

MADE IN GERMANY



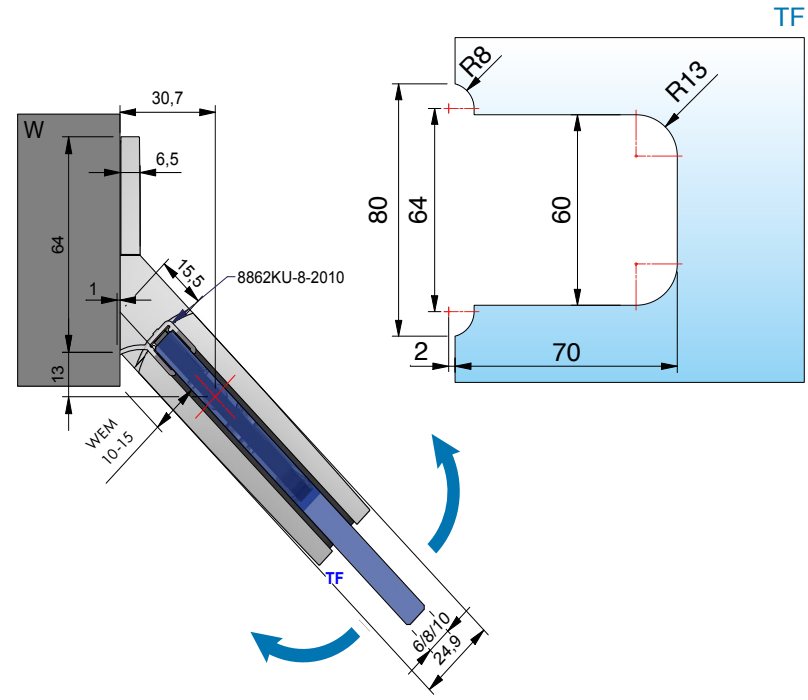


mit Dichtprofil 8862KU0-8-2010 (2500), *Glasbearbeitung für 8 mm

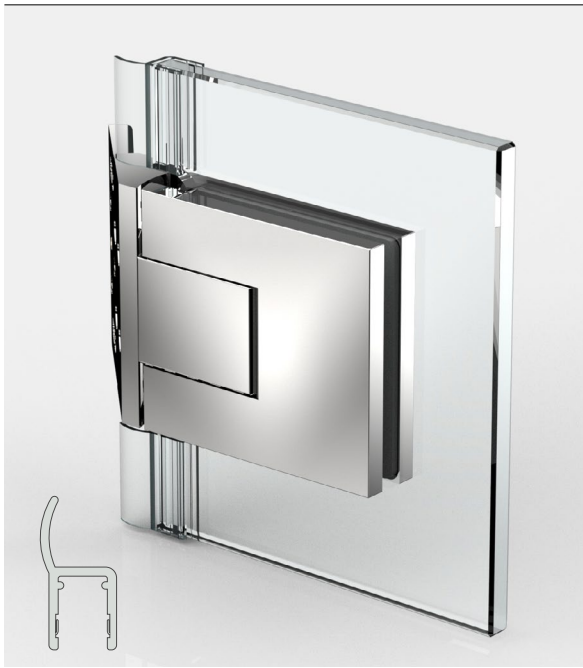

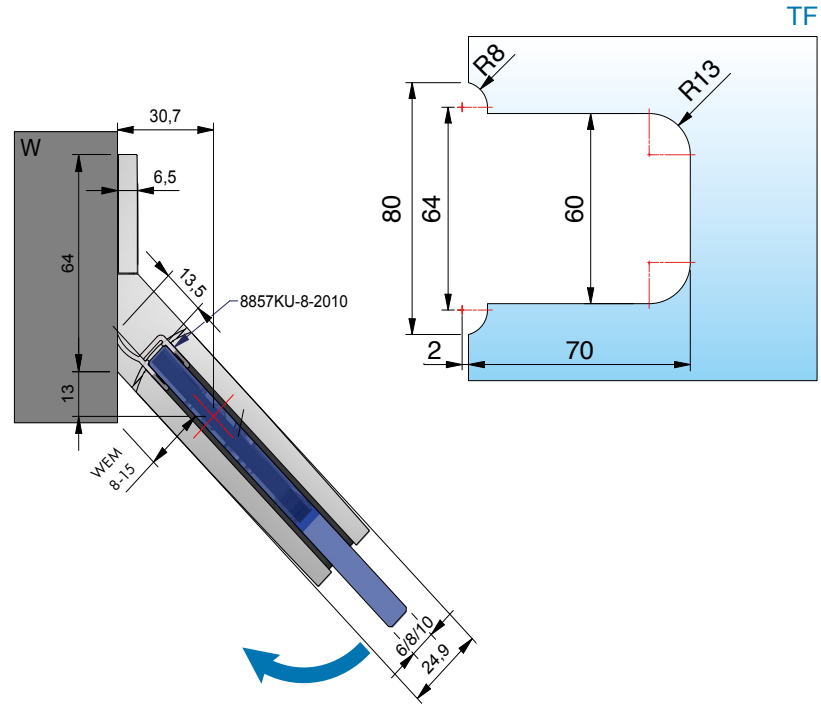


mit Dichtprofil 8857KU0-8-2010 (2500), *Glasbearbeitung für 8 mm, einseitig min. 45° öffnend

ST = Seitenteil | TF = Türflügel | W = Wand | WEM = Wanneneinrückmaß

# 8310ZN Glas-Wand 180°

MADE IN GERMANY




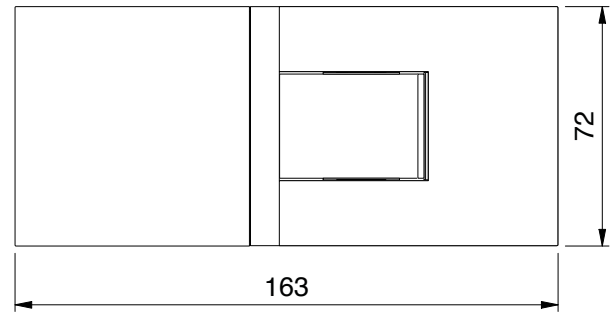


| Art.-Nr. | Glasdicke |
|---|---|
| 8310__ | 6*/8/10* mm |

**Oberfläche**

| | | |
|---|---|---|
| | ZN5 | glanzverchromt |
| | ZNPVD22 | Edelstahloptik |
| | ZN134 | weiß matt |
| | ZN135 | tiefschwarz matt |
| | ZNPVD39 | Goldbronze gebürstet |
| | ZNPVD40 | Goldoptik gebürstet |
| | ZNPVD41 | Kupferoptik gebürstet |
| | ZNPVD42 | Graphitmetall-Optik gebürstet |

**Merkmale**

beidseitig max. 115° öffnend, einseitige Befestigungslasche, Langlochverstellung mit Abdeckkappe, stufenlose Nulllageneinstellung, auf den letzten Zentimetern selbstschliessend, Dichtprofil beschlagseitig im Bandbereich unterbrochen,
Tragfähigkeit (2 Bänder) 50 kg (max. Türflügelbreite 1000 mm)

***Wichtig**

Bei Verwendung der Beschläge für 6 oder 10 mm Glasdicke bitte das Einlagenset Art. Nr. HZ-SET12 pro Beschlag kostenlos mitbestellen.
*Die Glasbearbeitung für 6 oder 10 mm Glas können Sie bei unserer Anwendungstechnik anfordern.

**Achtung:**

Auch mit gedrehter Wandlasche für vorgesetzte Montage erhältlich **(8310-V)**

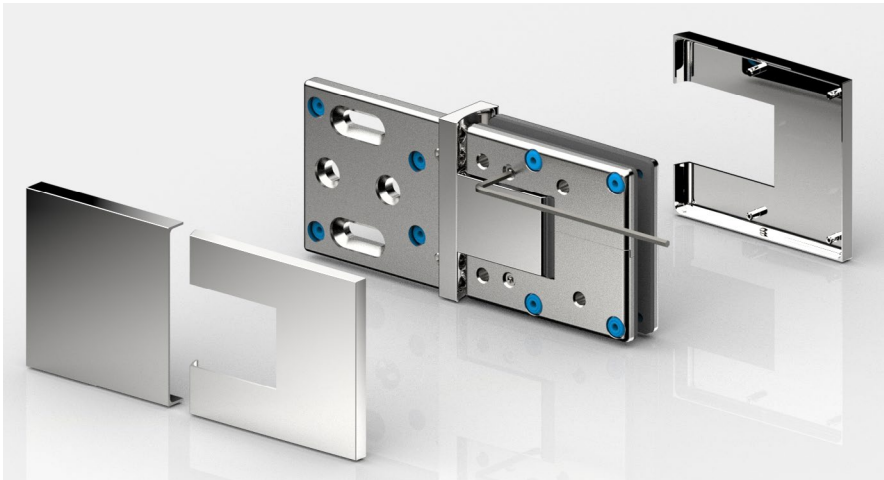

# 8310ZN Glas-Wand 180°

MADE IN GERMANY




ohne Dichtprofil, *Glasbearbeitung für 8 mm

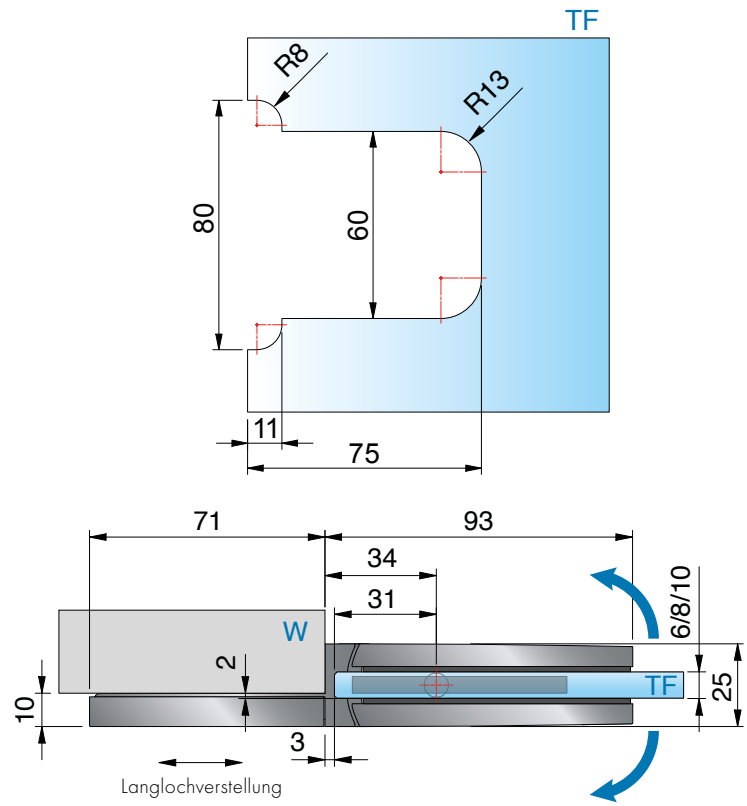


Langlochverstellung

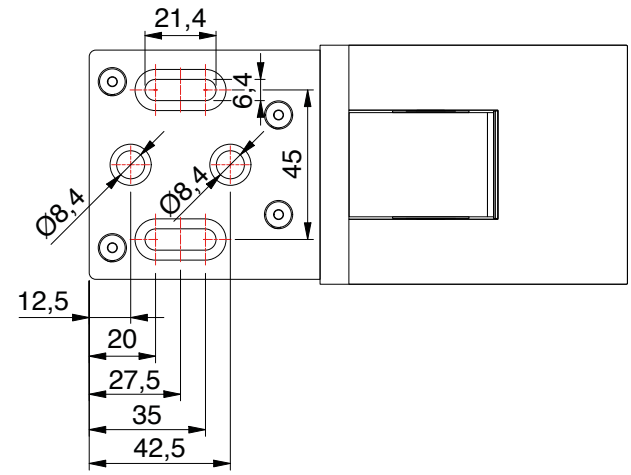


ST = Seitenteil | TF = Türflügel | W = Wand

# 8310ZN Glas-Wand 180°

MADE IN GERMANY




mit Dichtprofil 8861KU0-8-2010 (2500), * Glasbearbeitung für 8 mm

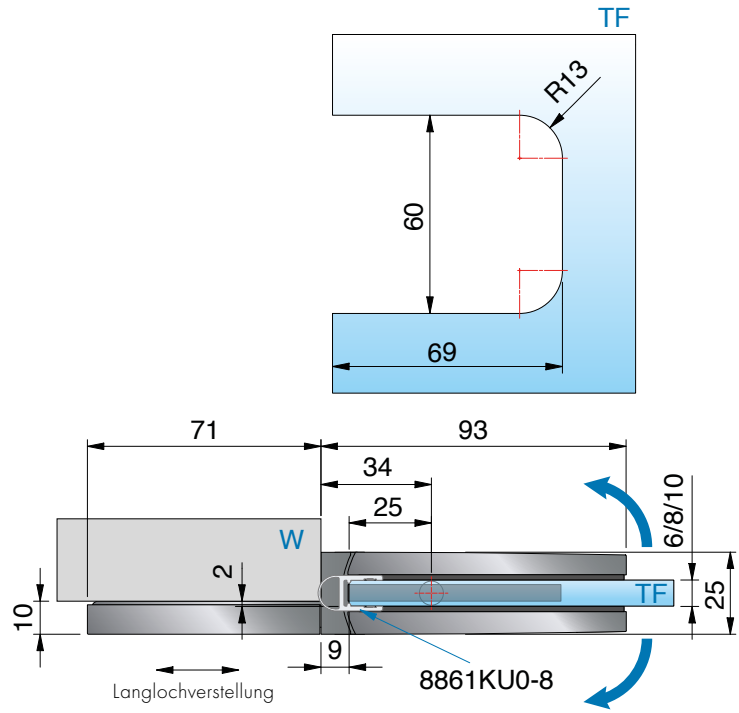





**Achtung:**
Auch mit gedrehter Wandlasche für vorgesetzte Montage erhältlich **(8310-V)**

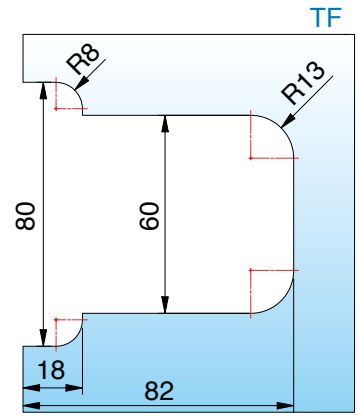


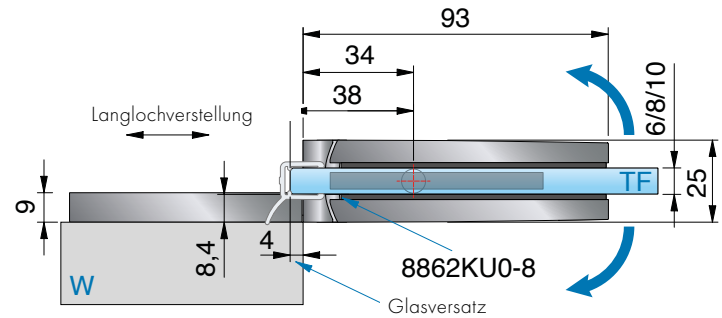


mit Dichtprofil 8862KU0-8-2010 (2500), * Glasbearbeitung für 8 mm

ST = Seitenteil | TF = Türflügel | W = Wand

## 8310ZN Glas-Wand 180°

MADE IN GERMANY



**vergrösserter Öffnungswinkel:** Das Band kann beidseitig bis max. 115° geöffnet werden und ist damit sehr gut für den barrierefreien Bereich geeignet.

# 8312ZN Glas-Glas 180°

MADE IN GERMANY



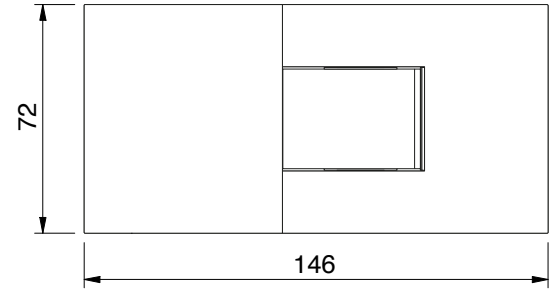


**Merkmale**
beidseitig max. 115° öffnend, stufenlose Nulllagen-Einstellung, auf den letzten Zentimetern selbstschliessend, Dichtprofil beschlagseitig im Bandbereich unterbrochen, Tragfähigkeit (2 Bänder) 50 kg (max. Türflügelbreite 1000 mm)

| Art.-Nr. | Glasdicke |
|---|---|
| 8312__ | 6*/8/10* mm |




**Oberfläche**

| | | |
|---|---|---|
| | ZN5 | glanzverchromt |
| | ZNPVD22 | Edelstahloptik |
| | ZN134 | weiß matt |
| | ZN135 | tiefschwarz matt |
| | ZNPVD39 | Goldbronze gebürstet |
| | ZNPVD40 | Goldoptik gebürstet |
| | ZNPVD41 | Kupferoptik gebürstet |
| | ZNPVD42 | Graphitmetall-Optik gebürstet |

***Wichtig**
Bei Verwendung der Beschläge für 6 oder 10 mm Glasdicke bitte das Einlagenset Art. Nr. HZ-SET11 pro Beschlag kostenlos mitbestellen.
*Die Glasbearbeitung für 6 oder 10 mm Glas können Sie bei unserer Anwendungstechnik anfordern.




**vergrösserter Öffnungswinkel:**
Das Band kann beidseitig bis max. 115° geöffnet werden und ist damit sehr gut für den barrierefreien Bereich geeignet.

# 8312ZN Glas-Glas 180°

MADE IN GERMANY



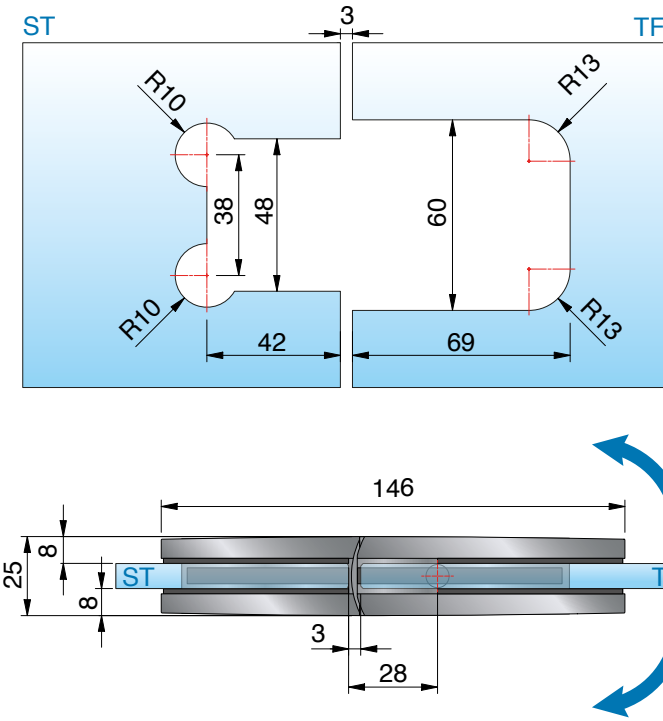


ohne Dichtprofil, *Glasbearbeitung für 8 mm



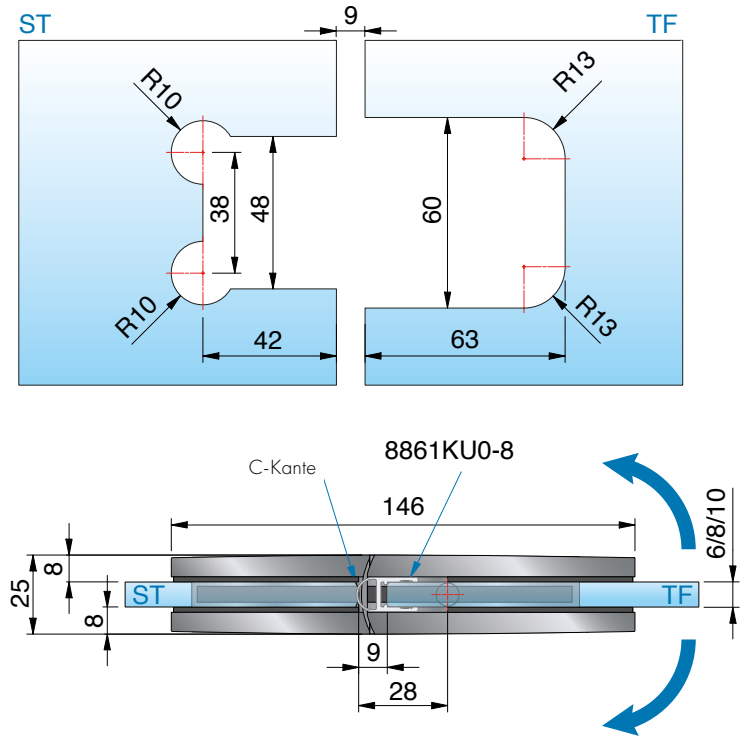


mit Dichtprofil 8861KU0-8-2010 (2500), *Glasbearbeitung für 8 mm

ST = Seitenteil | TF = Türflügel | W = Wand

# 8312ZN Glas-Glas 180°

MADE IN GERMANY



mit Dichtprofil 8857KU0-8-2010(2500), *Glasbearbeitung für 8 mm

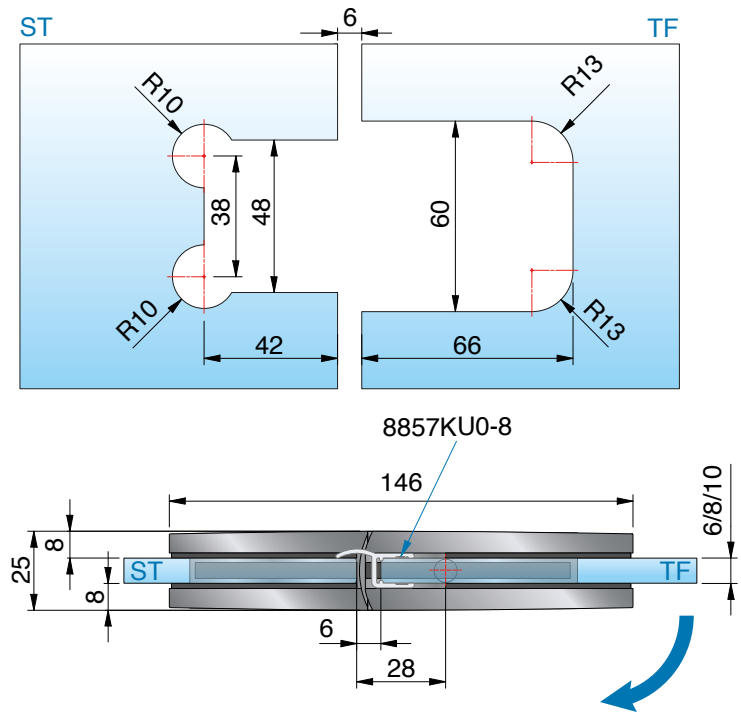




mit Dichtprofil 8845KU0-8K-2500*(kurzer Glaseinstand),
*Glasbearbeitung für 8 mm

ST = Seitenteil | TF = Türflügel | W = Wand

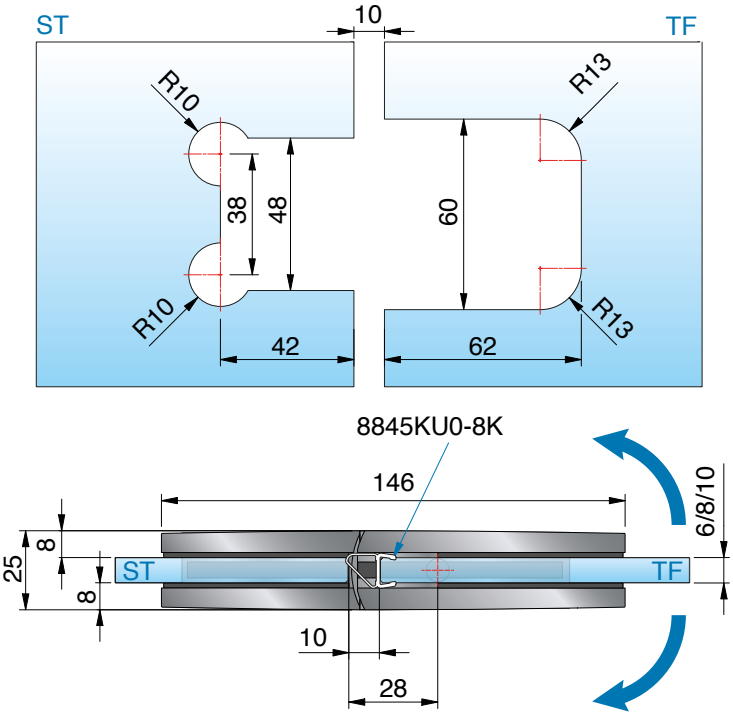

## 8312ZN Glas-Glas 180°

MADE IN GERMANY



# 8315ZN Glas-Glas 90°

MADE IN GERMANY



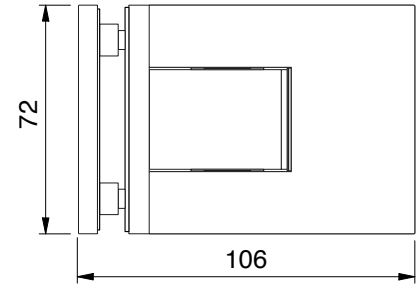


**Merkmale**

beidseitig max. 115° öffnend, mit Abdeckkappe, stufenlose Nulllageneinstellung, auf den letzten Zentimetern selbstschliessend, Dichtprofil beschlagseitig im Bandbereich unterbrochen, Tragfähigkeit (2 Bänder) 50 kg (max. Türflügelbreite 1000 mm)

| Art.-Nr. | Glasdicke |
|---|---|
| 8315__ | 6*/8/10* mm |




**Oberfläche:**

| | | |
|---|---|---|
| | ZN5 | glanzverchromt |
| | ZNPVD22 | Edelstahloptik |
| | ZN134 | weiß matt |
| | ZN135 | tiefschwarz matt |
| | ZNPVD39 | Goldbronze gebürstet |
| | ZNPVD40 | Goldoptik gebürstet |
| | ZNPVD41 | Kupferoptik gebürstet |
| | ZNPVD42 | Graphitmetall-Optik gebürstet |

***Wichtig**

Bei Verwendung der Beschläge für 6 oder 10 mm Glasdicke bitte das Einlagenset Art. Nr. HZ-SET12 pro Beschlag kostenlos mitbestellen.
*Die Glasbearbeitung für 6 oder 10 mm Glas können Sie bei unserer Anwendungstechnik anfordern.



# 8315ZN Glas-Glas 90°

MADE IN GERMANY



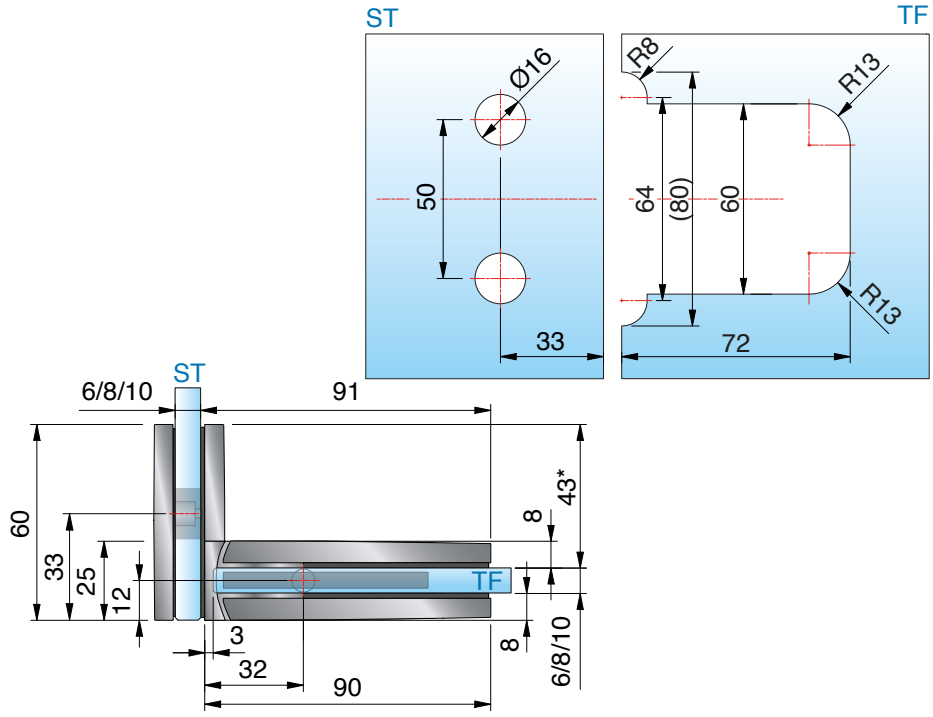


ohne Dichtprofil, *Glasbearbeitung für 8 mm

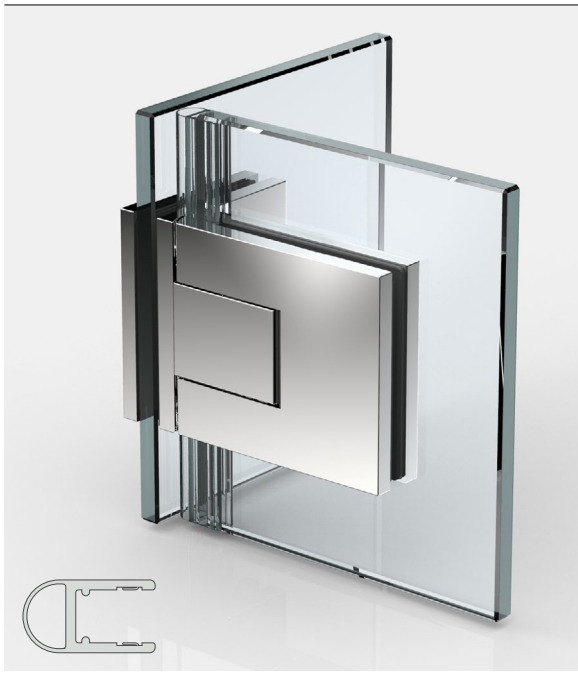

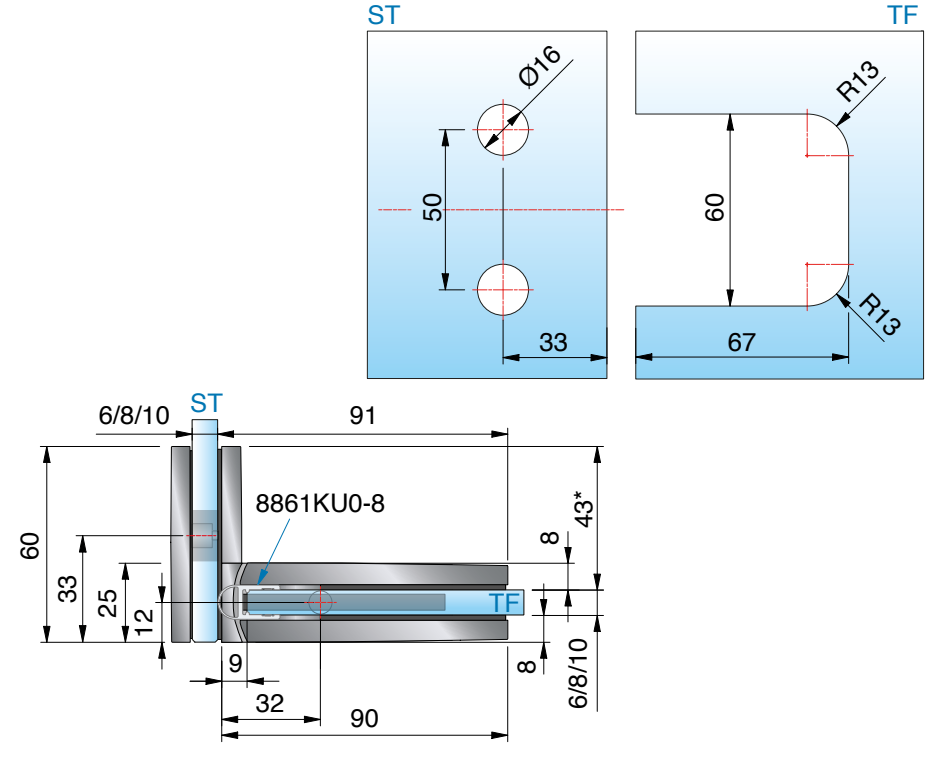


mit Dichtprofil 8861KU0-8-2010 (2500), *Glasbearbeitung für 8 mm

ST = Seitenteil | TF = Türflügel | W = Wand

# 8315ZN Glas-Glas 90°

MADE IN GERMANY



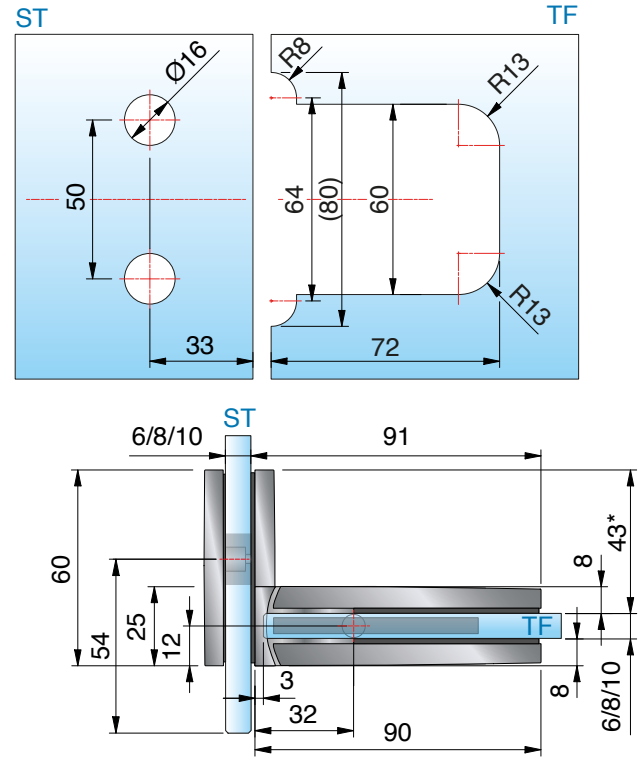


ohne Dichtprofil, *Glasbearbeitung für 8 mm,
30 mm eingerückt

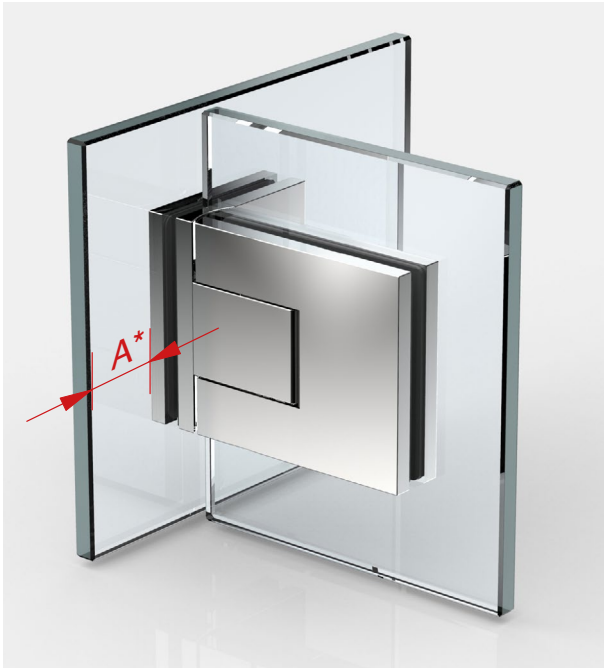




Beim Beschlag Glas-Glas 90° werden nur Glasbohrungen im Seitenteil benötigt. Dadurch ist ein Einrücken des Glastürflügels nach innen möglich und der Überstand (A) kann selbst bestimmt werden.

# 8315ZN Glas-Glas 90°

MADE IN GERMANY



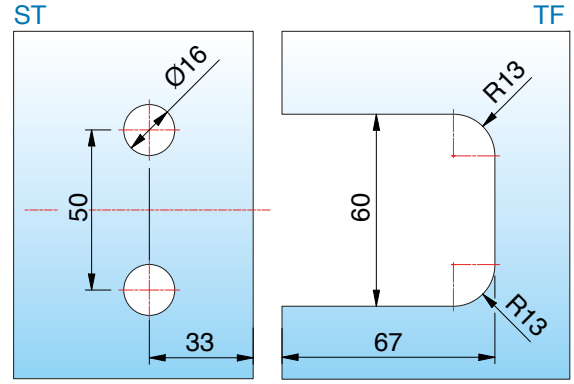


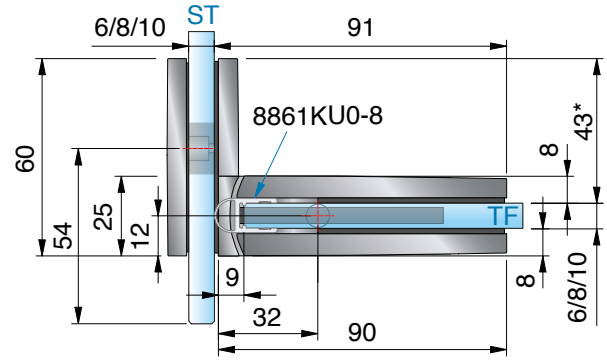


mit Dichtprofil 8861KU0-8-2010 (2500), *Glasbearbeitung für 8 mm, 30 mm eingerückt

ST = Seitenteil | TF = Türflügel | W = Wand

# 8311ZN Glas-Glas 135°

MADE IN GERMANY



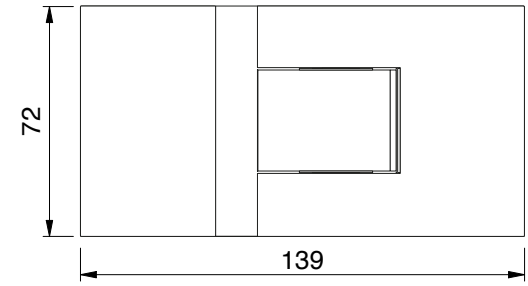


| Art.-Nr. | Glasdicke |
|---|---|
| 8311__ | 6*/8/10* mm |

Oberfläche:

| | | |
|---|---|---|
| | ZN5 | glanzverchromt |
| | ZNPVD22 | Edelstahloptik |
| | ZN134 | weiß matt |
| | ZN135 | tiefschwarz matt |
| | ZNPVD39 | Goldbronze gebürstet |
| | ZNPVD40 | Goldoptik gebürstet |
| | ZNPVD41 | Kupferoptik gebürstet |
| | ZNPVD42 | Graphitmetall-Optik gebürstet |

**Merkmale**

beidseitig max. 115° öffnend, mit Abdeckkappe, stufenlose Nulllageneinstellung, auf den letzten Zentimetern selbstschliessend, Dichtprofil beschlagseitig im Bandbereich unterbrochen, Tragfähigkeit (2 Bänder) 50 kg (max. Türflügelbreite 1000 mm)

***Wichtig**

Bei Verwendung der Beschläge für 6 oder 10 mm Glasdicke bitte das Einlagenset Art. Nr. HZ-SET11 pro Beschlag kostenlos mitbestellen.
*Die Glasbearbeitung für 6 oder 10 mm Glas können Sie bei unserer Anwendungstechnik anfordern.

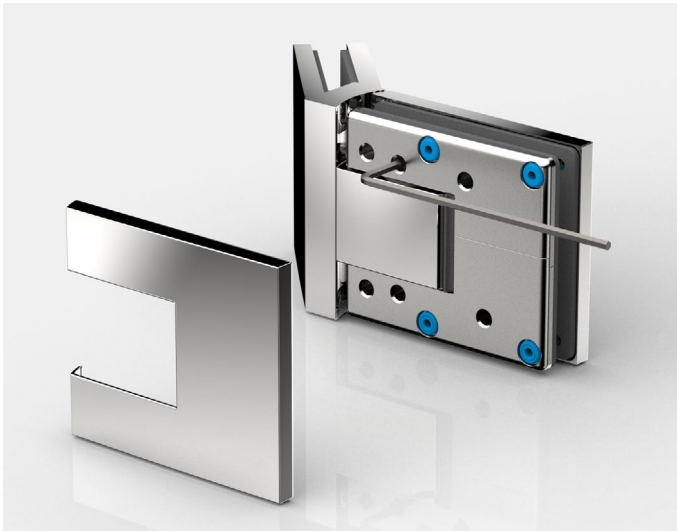

# 8311ZN Glas-Glas 135°

MADE IN GERMANY



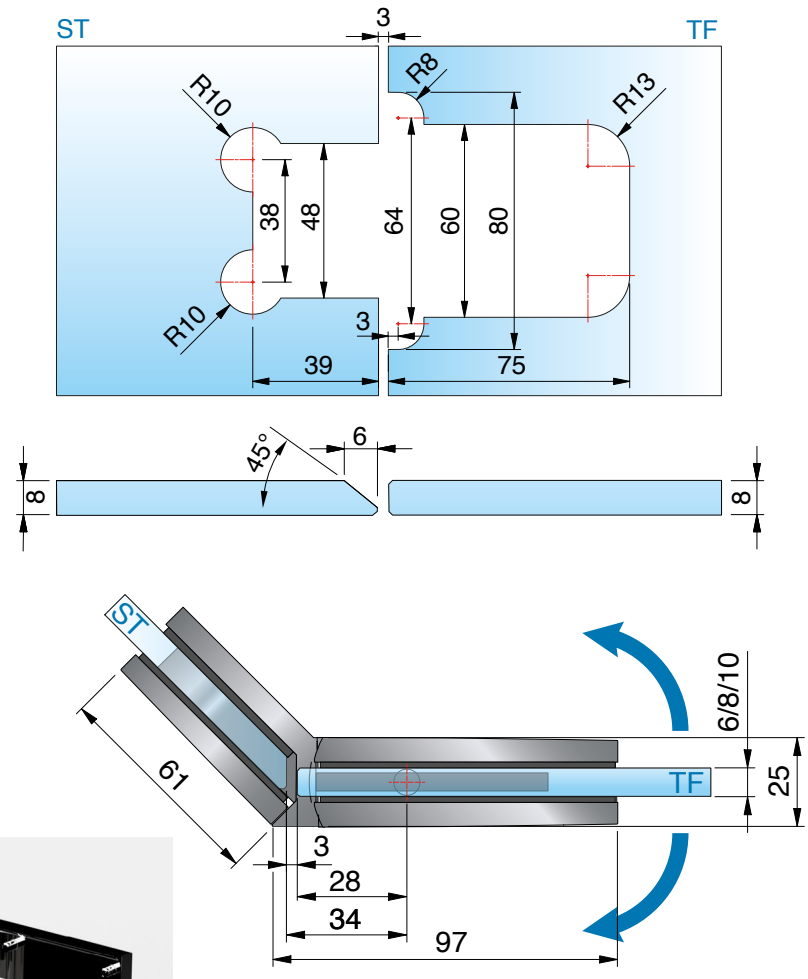


ohne Dichtprofil, *Glasbearbeitung für 8 mm



ST = Seitenteil | TF = Türflügel | W = Wand

# 8311ZN Glas-Glas 135°

MADE IN GERMANY



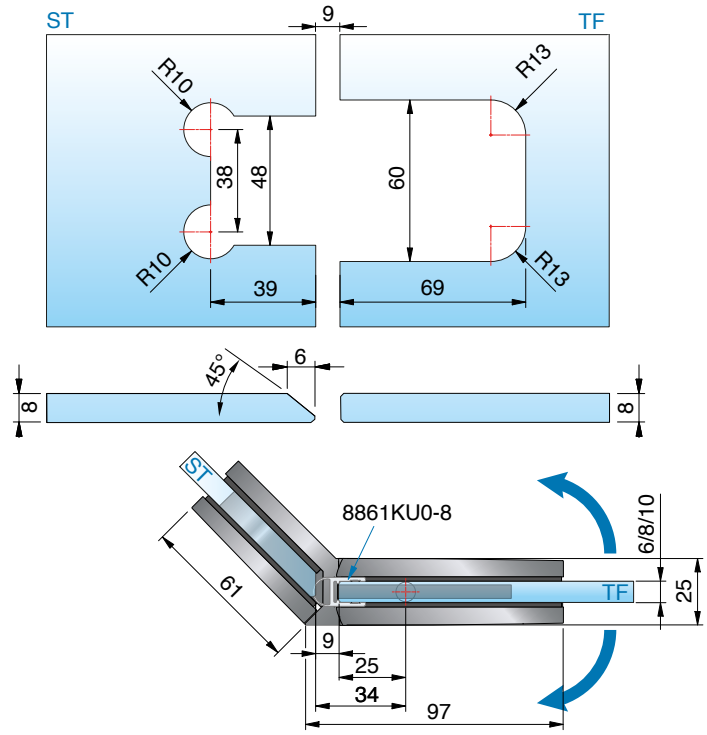


mit Dichtprofil 8861KU0-8-2010 (2500), *Glasbearbeitung für 8 mm



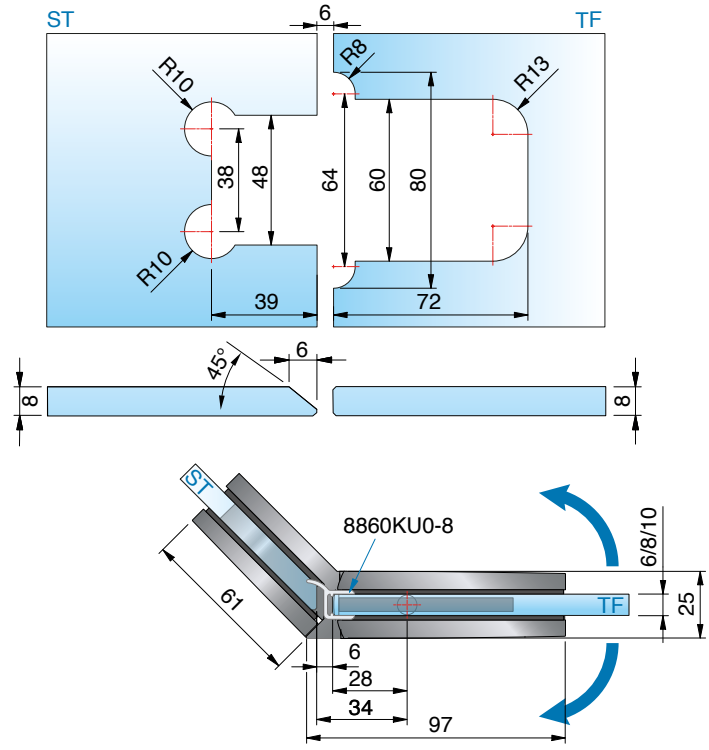


mit Dichtprofil 8860KU0-8-2010 (2500), *Glasbearbeitung für 8 mm

ST = Seitenteil | TF = Türflügel | W = Wand

## 8311ZN Glas-Glas 135°

MADE IN GERMANY



# 8302ZN Glas-Wand 90° - verstellbar

MADE IN GERMANY



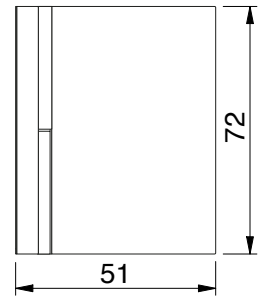


**Merkmale**
Wandbefestigung mit Langlochverstellung, mit Abdeckkappe, Winkelgradzahl stufenlos verstellbar von 60° – 100°
*Die Glasbearbeitung für 6 oder 10 mm Glas können Sie bei unserer Anwendungstechnik anfordern.

| Art.-Nr. | Glasdicke |
|---|---|
| 8302__ | 6/8/10 mm |

Oberfläche:

| | | |
|---|---|---|
| | ZN5 | glanzverchromt |
| | ZNPVD22 | Edelstahloptik |
| | ZN134 | weiß matt |
| | ZN135 | tiefschwarz matt |
| | ZNPVD39 | Goldbronze gebürstet |
| | ZNPVD40 | Goldoptik gebürstet |
| | ZNPVD41 | Kupferoptik gebürstet |
| | ZNPVD42 | Graphitmetall-Optik gebürstet |

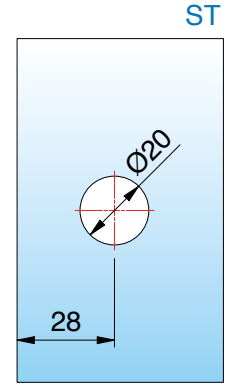


Bohrungen Ø 20 mm
*Glasbearbeitung für 8 mm
Bei unterschiedlichen Gradzahlen ändert sich der Gehrungswinkel oder der Bohrungsabstand entsprechend der Tabelle auf S. 73.

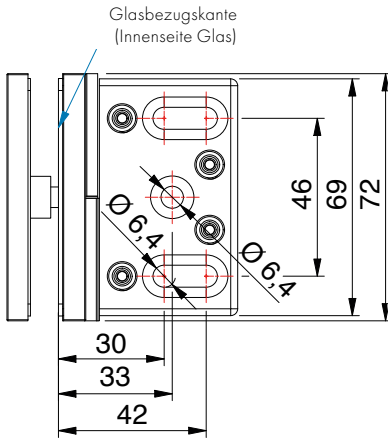


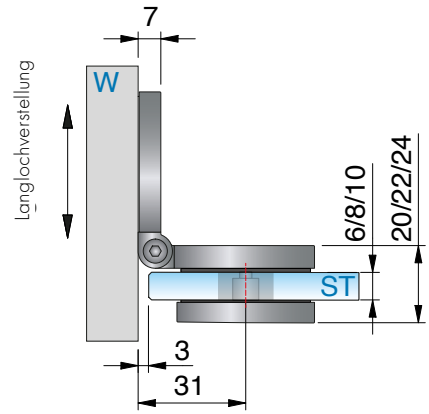


ST = Seitenteil | TF = Türflügel | W = Wand

# 8302ZN Glas-Wand 90° - verstellbar

MADE IN GERMANY





Ausgleich von schrägen Wänden von 60° – 100° mit dem verstellbaren Winkelverbinder



**Gehrungswinkel und Bohrlochmaße für 8302ZN**

| Winkel | Bohrlochmaß von Glaskante | Gehrungswinkel am Glas | Bemerkung |
|---|---|---|---|
| 60° | 37 mm | 30° | - |
| 65° | 35 mm | 25° | - |
| 70° | 34 mm | 20° | - |
| 75° | 32 mm | 15° | - |
| 80° | 31 mm | 10° | - |
| 85° | 29 mm | 5° | - |
| 90° | 28 mm | ohne Gehrung | Bohrung geschlitzt |
| 95° | 28 mm | 5° | Bohrung geschlitzt |
| 100° | 27 mm | 10° | Bohrung geschlitzt |

# 8316ZN Glas-Wand 90° - starr

MADE IN GERMANY



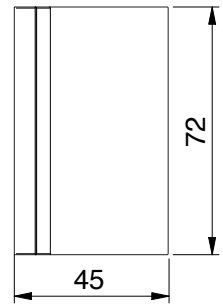


**Merkmale**
Wandbefestigung mit Langlochverstellung, mit Abdeckkappe

| Art.-Nr. | Glasdicke |
|---|---|
| 8316__ | 6/8/10 mm |

**Oberfläche:**

| | | |
|---|---|---|
| | ZN5 | glanzverchromt |
| | ZNPVD22 | Edelstahloptik |
| | ZN134 | weiß matt |
| | ZN135 | tiefschwarz matt |
| | ZNPVD39 | Goldbronze gebürstet |
| | ZNPVD40 | Goldoptik gebürstet |
| | ZNPVD41 | Kupferoptik gebürstet |
| | ZNPVD42 | Graphitmetall-Optik gebürstet |

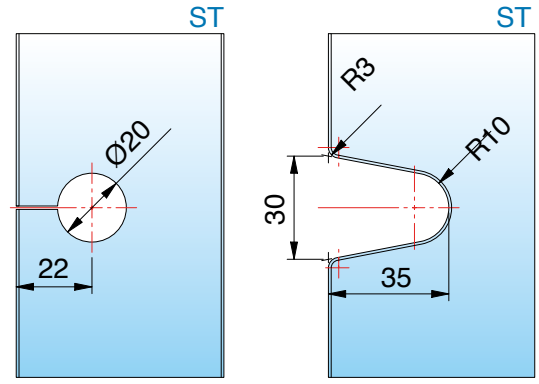


Bohrung Ø 20 mm oder Randausschnitt R35
Glasbearbeitung für 6/8/10 mm



ST = Seitenteil | TF = Türflügel | W = Wand

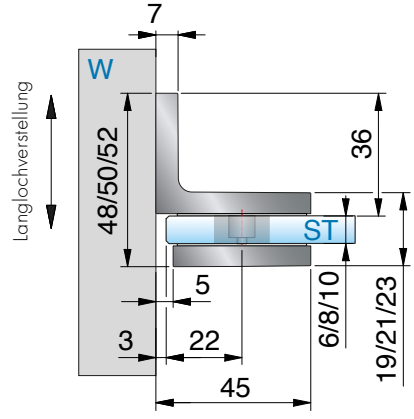


Glasbezugskante
(Innenseite Glas)

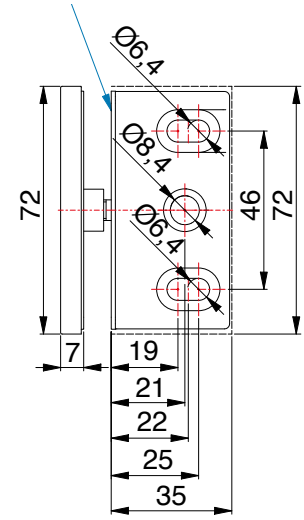

# 8318ZN Glas-Wand 180° - starr

MADE IN GERMANY



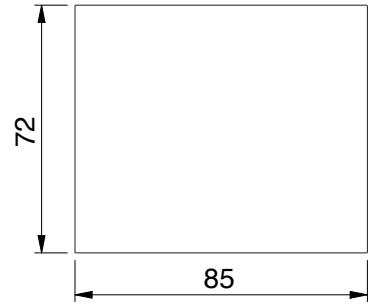


**Merkmale**
Wandbefestigung mit Langlochverstellung, mit Abdeckkappe

| Art.-Nr. | | Glasdicke |
|---|---|---|
| 8318__ | | 6/8/10 mm |
| **Oberfläche:** | | |
| | ZN5 | glanzverchromt |
| | ZNPVD22 | Edelstahloptik |
| | ZN134 | weiß matt |
| | ZN135 | tiefschwarz matt |
| | ZNPVD39 | Goldbronze gebürstet |
| | ZNPVD40 | Goldoptik gebürstet |
| | ZNPVD41 | Kupferoptik gebürstet |
| | ZNPVD42 | Graphitmetall-Optik gebürstet |

ST

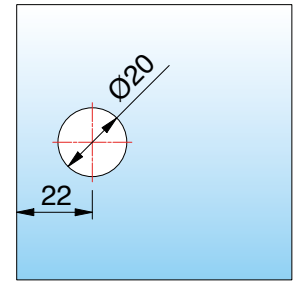


Bohrung Ø 20 mm
Glasbearbeitung für 6/8/10 mm

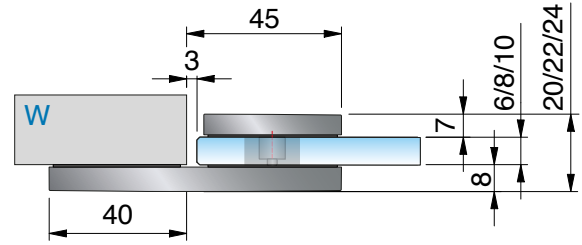




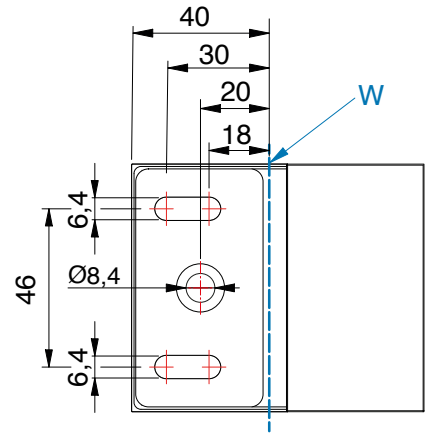


ST = Seitenteil | TF = Türflügel | W = Wand

# 8303ZN Glas-Wand 135° - verstellbar

MADE IN GERMANY



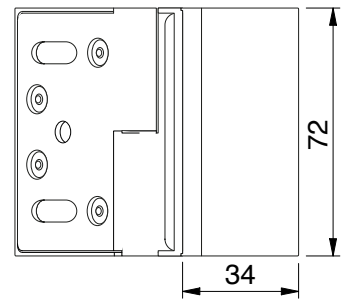


**Merkmale**

Wandbefestigung mit Langlochverstellung, mit Abdeckkappe, Winkelgradzahl stufenlos verstellbar von 100° – 140°

*Die Glasbearbeitung für 6 oder 10 mm Glas können Sie bei unserer Anwendungstechnik anfordern.

| Art.-Nr. | Glasdicke |
|---|---|
| 8303__ | 6/8/10 mm |




**Oberfläche:**

| | | |
|---|---|---|
| | ZN5 | glanzverchromt |
| | ZNPVD22 | Edelstahloptik |
| | ZN134 | weiß matt |
| | ZN135 | tiefschwarz matt |
| | ZNPVD39 | Goldbronze gebürstet |
| | ZNPVD40 | Goldoptik gebürstet |
| | ZNPVD41 | Kupferoptik gebürstet |
| | ZNPVD42 | Graphitmetall-Optik gebürstet |

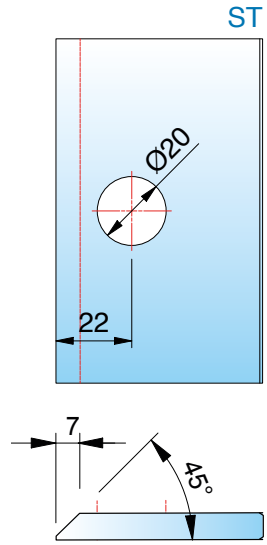


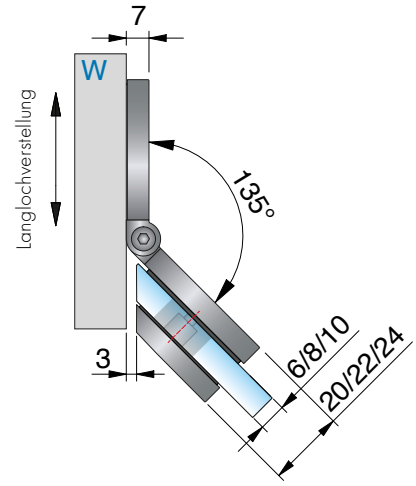


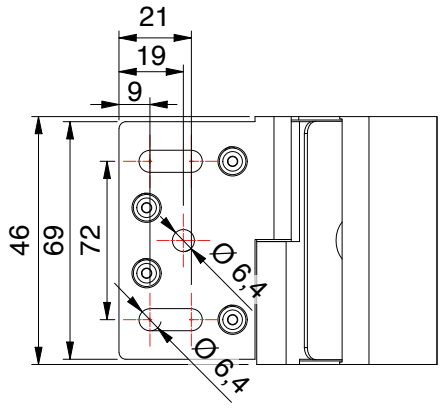


Bohrungen Ø 20 mm

*Glasbearbeitung für 8 mm

Bei unterschiedlichen Gradzahlen ändert sich der Gehrungswinkel oder der Bohrungsabstand entsprechend der Tabelle auf S. *77*.

ST = Seitenteil | TF = Türflügel | W = Wand

# 8303ZN Glas-Wand 135° - verstellbar

MADE IN GERMANY





Ausgleich von schrägen Wänden von 100° – 140° mit dem verstellbaren Winkelverbinder



**Gehrungswinkel und Bohrlochmaße für 8303ZN**

| Winkel | Bohrlochmaß von Glaskante | Gehrungswinkel am Glas | Bemerkung |
|---|---|---|---|
| 100° | 27 mm | 10° | - |
| 105° | 26 mm | 15° | - |
| 110° | 26 mm | 20° | - |
| 115° | 25 mm | 25° | Bohrung geschlitzt |
| 120° | 24 mm | 30° | Bohrung geschlitzt |
| 125° | 24 mm | 35° | Bohrung geschlitzt |
| 130° | 23 mm | 40° | Bohrung geschlitzt |
| 135° | 22 mm | 45° | Bohrung geschlitzt |
| 140° | 20 mm | 50° | Bohrung geschlitzt |

# 8317ZN Glas-Glas 90° - starr

MADE IN GERMANY



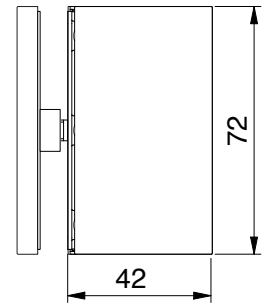


**Merkmale**

verdeckte Verschraubung mit Abdeckkappe

*Die Glasbearbeitung für 6 oder 10 mm Glas können Sie bei unserer Anwendungstechnik anfordern.

| Art.-Nr. | | Glasdicke |
|---|---|---|
| 8317__ | | 6*/8/10* mm |
| Oberfläche: | | |
| ZN5 | glanzverchromt | |
| ZNPVD22 | Edelstahloptik | |
| ZN134 | weiß matt | |
| ZN135 | tiefschwarz matt | |
| ZNPVD39 | Goldbronze gebürstet | |
| ZNPVD40 | Goldoptik gebürstet | |
| ZNPVD41 | Kupferoptik gebürstet | |
| ZNPVD42 | Graphitmetall-Optik gebürstet | |

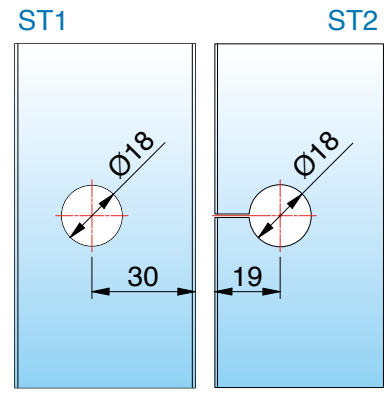


Glasbearbeitung für 6/8/10 mm

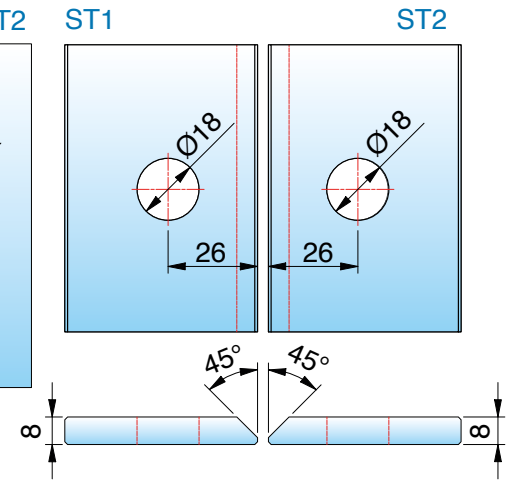




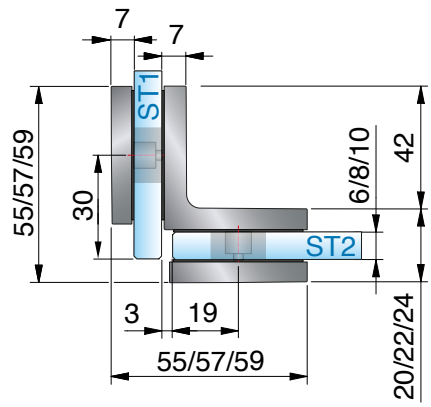


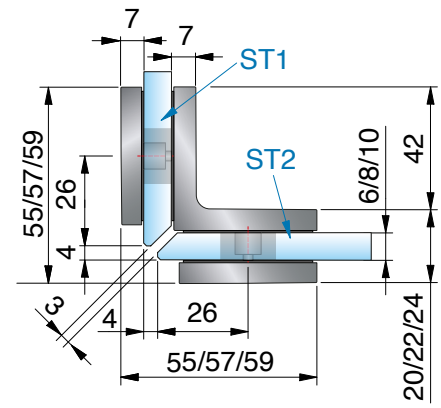


ST = Seitenteil | TF = Türflügel | W = Wand

# 8319ZN Glas-Glas 180° - starr

MADE IN GERMANY



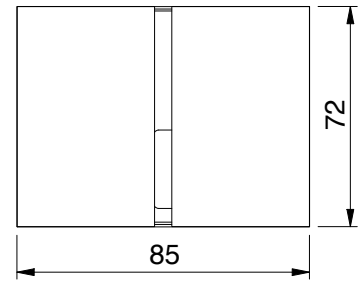


**Merkmale**

verdeckte Verschraubung mit Abdeckkappe

*Die Glasbearbeitung für 6 oder 10 mm Glas können Sie bei unserer Anwendungstechnik anfordern.

| Art.-Nr. | | Glasdicke |
|---|---|---|
| 8319__ | | 6*/8/10* mm |
| **Oberfläche**: | | |
| | ZN5 | glanzverchromt |
| | ZNPVD22 | Edelstahloptik |
| | ZN134 | weiß matt |
| | ZN135 | tiefschwarz matt |
| | ZNPVD39 | Goldbronze gebürstet |
| | ZNPVD40 | Goldoptik gebürstet |
| | ZNPVD41 | Kupferoptik gebürstet |
| | ZNPVD42 | Graphitmetall-Optik gebürstet |

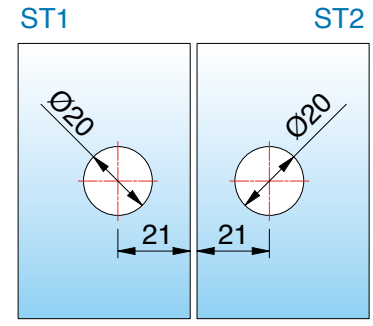


Bohrung Ø 20 mm

Glasbearbeitung für 6/8/10 mm



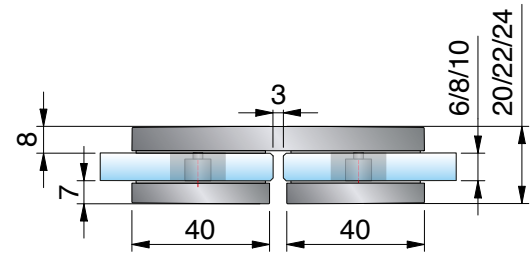


ST = Seitenteil | TF = Türflügel | W = Wand

# 8301ZN Glas-Glas 180° - beweglich

MADE IN GERMANY



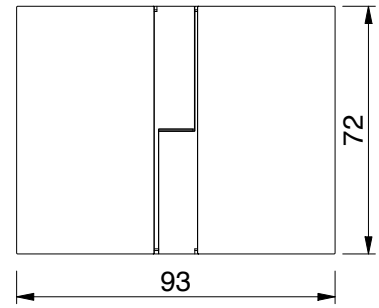


**Merkmale**

Stufenlos von 80°-180° verstellbar, verdeckte Verschraubung mit Abdeckkappe
*Die Glasbearbeitung für 6 oder 10 mm Glas können Sie bei unserer Anwendungstechnik anfordern.

| Art.-Nr. | | Glasdicke |
|---|---|---|
| 8301__ | | 6*/8/10* mm |
| Oberfläche: | | |
| | ZN5 | glanzverchromt |
| | ZNPVD22 | Edelstahloptik |
| | ZN134 | weiß matt |
| | ZN135 | tiefschwarz matt |
| | ZNPVD39 | Goldbronze gebürstet |
| | ZNPVD40 | Goldoptik gebürstet |
| | ZNPVD41 | Kupferoptik gebürstet |
| | ZNPVD42 | Graphitmetall-Optik gebürstet |




ST = Seitenteil | TF = Türflügel | W = Wand




Bohrungen Ø 20 mm
Glasbearbeitung für 8 mm

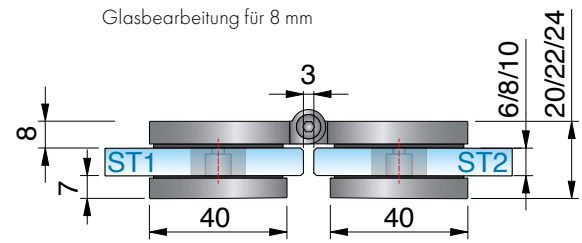


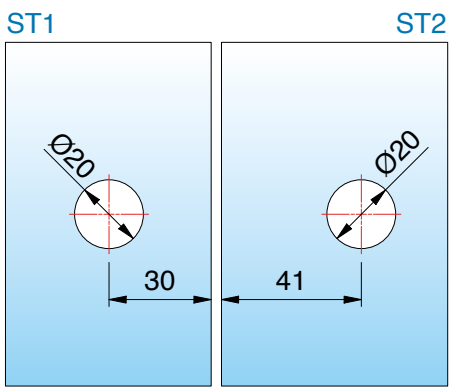


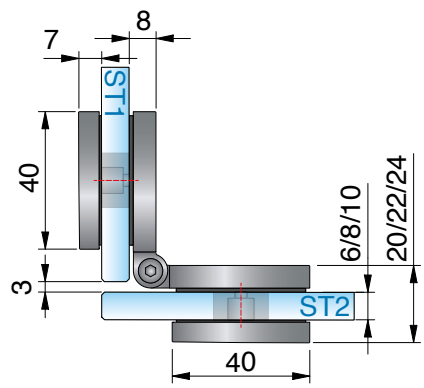

# 8301ZN Glas-Glas 180° - beweglich

MADE IN GERMANY







Ausgleich von schrägen Gläsern von 80° – 180° mit dem verstellbaren Winkelverbinder

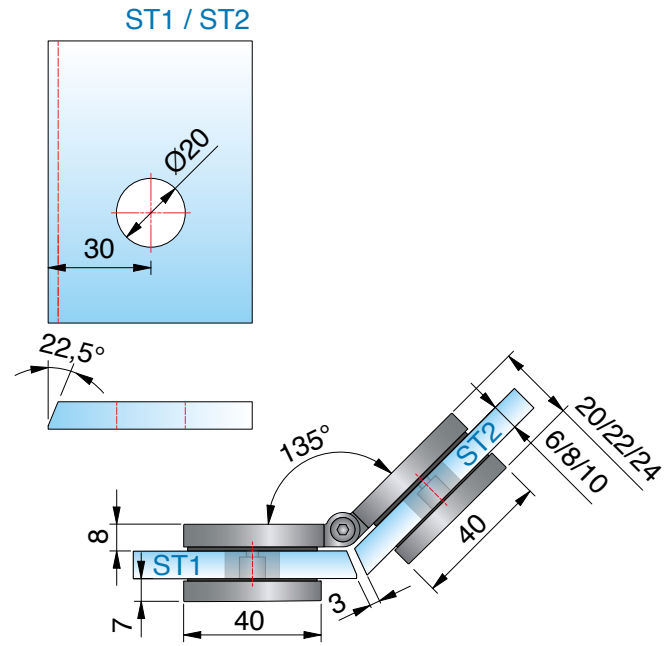


**Gehrungswinkel und Bohrlochmaße für 8301ZN**

| Winkel | Bohrlochmaß von Glaskante | Gehrungswinkel am Glas | Bemerkung |
|---|---|---|---|
| 80° | 40 mm | 50° | - |
| 85° | 38 mm | 47,5° | - |
| 90° | 37 mm | 45° | - |
| 95° | 36 mm | 42,5° | - |
| 100° | 35 mm | 40° | - |
| 105° | 35 mm | 37,5° | - |
| 110° | 34 mm | 35° | - |
| 115° | 33 mm | 32,5° | - |
| 120° | 32 mm | 30° | - |
| 125° | 31 mm | 27,5 | - |
| 130° | 31 mm | 25° | - |
| 135° | 30 mm | 22,5° | - |
| 140° | 30 mm | 20° | - |
| 145° | 29 mm | 17,5° | - |
| 150° | 28 mm | 15° | - |
| 155° | 28 mm | 12,5° | - |
| 160° | 27 mm | 10° | - |
| 165° | 27 mm | 7,5° | - |
| 170° | 26 mm | 5° | - |
| 175v | 25 mm | 0° | Bohrung geschlitzt |
| 180° | 25 mm | 0° | Bohrung geschlitzt |

# erhältliche **Oberflächen**



ZN5
glanzverchromt

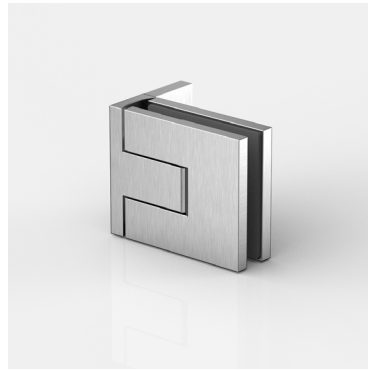

ZNPVD22
Edelstahloptik

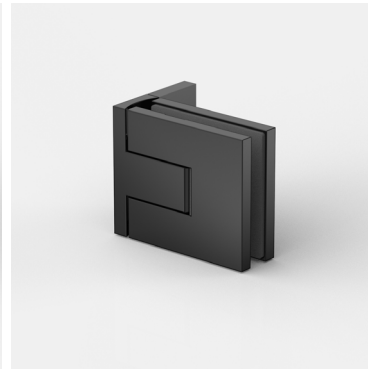

ZN135
tiefschwarz matt

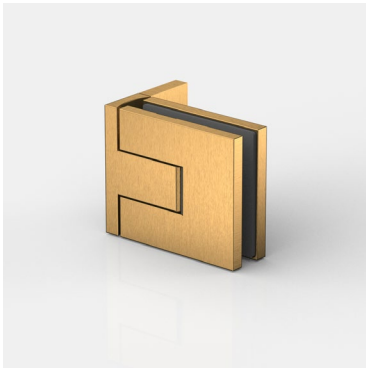

ZNPVD39
Goldbronze
gebürstet

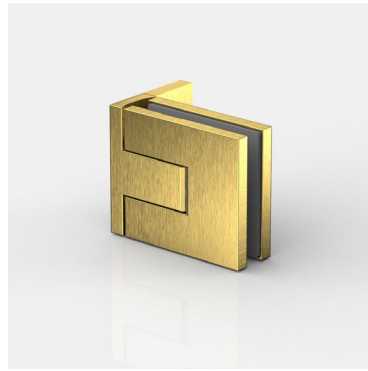

ZNPVD40
Goldoptik
gebürstet

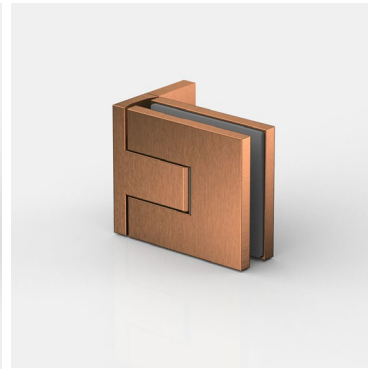

ZNPVD41
Kupferoptik
gebürstet

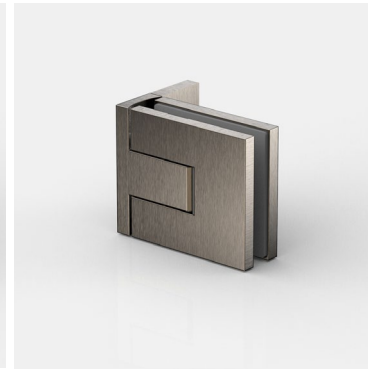

ZNPVD42
Graphitmetall-Optik
gebürstet

Eine Kompatibilitätstabelle zu den Armaturenherstellern und deren Farben finden Sie auf Seite 14













# passende **Winkelverbinder**

für FLAMEA pro finden Sie ab Seite 126.

MADE
IN
GERMANY



# **FLAMEA** pro

## Duschpendeltürband



# **FLAMEA** pro – the next generation of our classic

MADE IN GERMANY

**Flamea pro** repräsentiert die nächste Generation unseres renommierten Duschtür Bandes Flamea+.
Durch konsequente Weiterentwicklung und die Implementierung unserer umfassenden Erfahrungen als führender Duschbeschlagshersteller gewährleisten wir höchste technische Standards.
Das Ergebnis ist ein Produkt, das sich durch noch mehr Zuverlässigkeit, Robustheit und Langlebigkeit auszeichnet. Der Montagekomfort wurde in vielen Details weiter optimiert, um eine noch einfachere, zuverlässigere und kosteneffizientere Installation zu ermöglichen.

Das zeitlose, puristische Design vereint höchste ästhetische Ansprüche mit maximaler Benutzerfreundlichkeit und setzt neue Maßstäbe in der Dusch- und Saunabereichgestaltung.

- Tragfähigkeit (2 Bänder): max. zulässiges Gewicht: 47 kg, max. Türflügelbreite: 1000 mm
- Glasdicke: 8/10 mm
- Pendeltürband: Glas–Wand / Glas–Glas
- passende Winkelverbinder
- Dichtprofil beschlagseitig im Bandbereich unterbrochen
- optimiert für die Verbauung auch ohne Dichtprofile
- beidseitig 97° Öffnungswinkel für mehr Komfort
- minimierte Spaltmaße
- auf den letzten Zentimetern selbstschliessend
- komfortable Montage durch innovative Kappentechnik
- verdeckte Nulllageneinstellung
- Anwendungsbereiche:
  Einsatz im privaten Haus-/Wohnbau, Objekt- und Hotelbereich
- Haltbarkeit der Beschläge durch werksinterne Versuche nach DIN EN 14428:2015/A1:2018 5.5 und TR24 geprüft

## innovative Techniken

MADE IN GERMANY

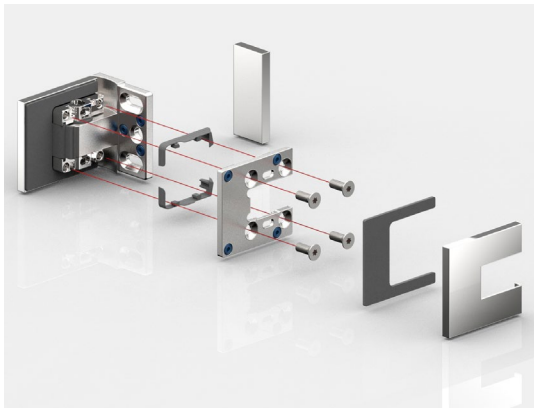

- **Beschlagskorpus und Gegenplatte**
  formschlüssiges Ineinandergreifen im Beschlagkorpus und 4-fache Verschraubung mit TX 25 Antrieb für maximalen Anpressdruck

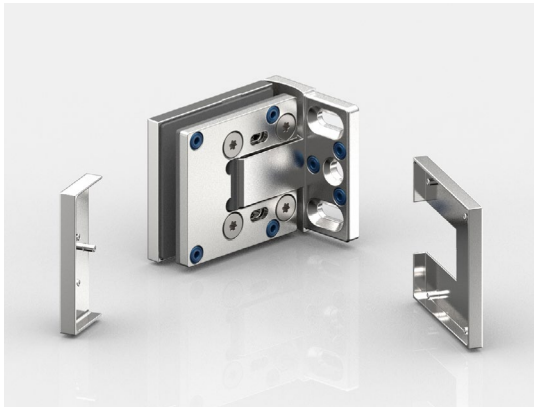

- **montagefreundliche Abdeckung:**
  Zum Fixieren der Abdeckkappen können diese mit den Zapfen schnell und sehr einfach in die vormontierten EPDM-Formteile gesteckt und andrückt werden. Um die Kappen gegen Diebstahl zu schützen, gibt es auch weiterhin Klebepunkte, um sie zu fixieren. Die Kappen überdecken alle Montageelemente für leichte Pflege und Reinigung. Dank der reinigungsbeständigen Arretierung bleiben die Kappen selbst bei intensivem Druck während der täglichen Pflege im Hotelbereich sicher fixiert.



- **neue Nulllagen-Technik:**
  Durch das Aufspreizen der Achse wird die Nulllage im Band fixiert, und ist beliebig oft justierbar

Bitte beachten Sie unseren Montagehinweise-Flyer auf www.pauli.de.

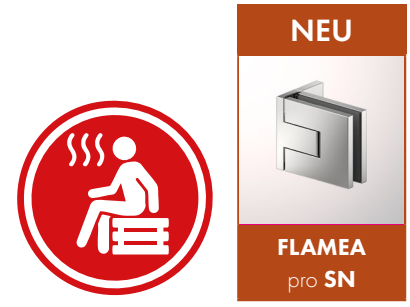


- auch als **Sauna-Beschlag lieferbar** (siehe Seite 358)

## innovative Techniken

MADE IN GERMANY



- **vergrösserter Öffnungswinkel:**
  Das Band kann beidseitig bis 97° geöffnet werden.

## innovative Techniken

MADE IN GERMANY

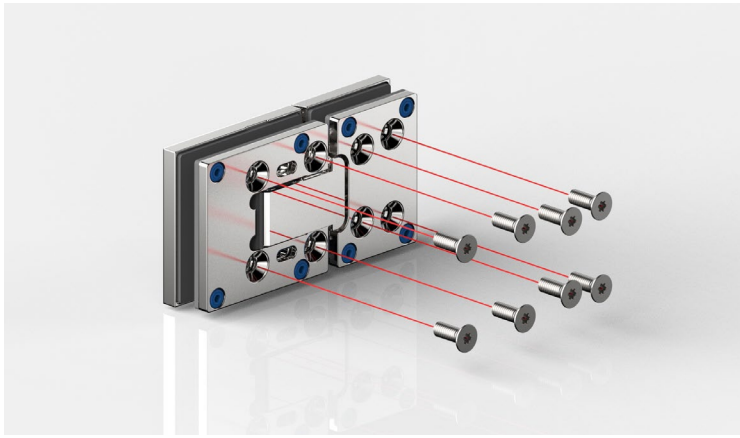

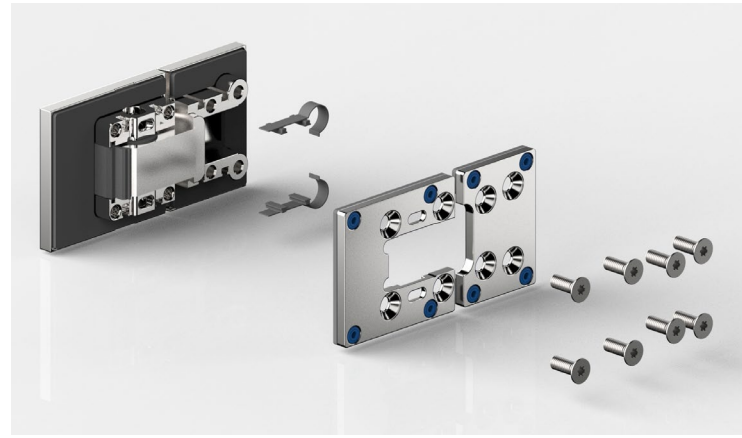

- Beschlagskorpus und Gegenplatte
  **formschlüssiges Ineinander greifen im Beschlagkorpus** und **8-fache Verschraubung** mit TX 25 Antrieb für maximalen Anpressdruck




- **vergrösserter Öffnungswinkel:**
  - das Band kann beidseitig bis 97° geöffnet werden
  - sehr gut für den barrierefreien Bereich geeignet
  - leichterer Zutritt auch in engen Bädern
  - Sicherheitsreserven gegen Fehlbedienung
  - Vermeidung von Überdrückung der Türen

# 8340ZN Glas-Wand 90°

MADE IN GERMANY



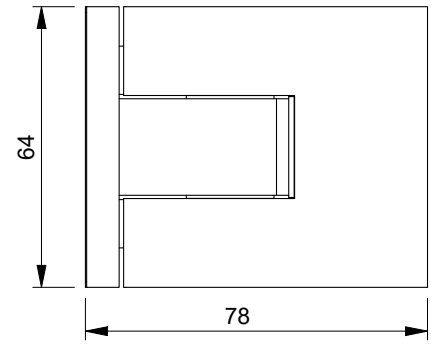


| Art.-Nr. | Glasdicke |
|---|---|
| 8340__ | 8/10* mm |




Oberfläche:

| | | |
|---|---|---|
| | ZN5 | glanzverchromt |
| | ZNPVD22 | Edelstahloptik |
| | ZN135 | tiefschwarz matt |
| | ZNPVD39 | Goldbronze gebürstet |
| | ZNPVD40 | Goldoptik gebürstet |
| | ZNPVD41 | Kupferoptik gebürstet |
| | ZNPVD42 | Graphitmetall-Optik gebürstet |

**Merkmale**
beidseitig 97° öffnend, einseitige Befestigungslasche, Langlochverstellung mit Abdeckkappe, stufenlose Nulllageneinstellung, auf den letzten Zentimetern selbstschliessend, Dichtprofil beschlagseitig im Bandbereich unterbrochen,
Tragfähigkeit (2 Bänder) 47 kg (max. Türflügelbreite 1000 mm)

*Wichtig
Bei Verwendung der Beschläge für 10 mm Glasdicke bitte das Einlagenset **Art. Nr. HX-SET24** pro Beschlag kostenlos mitbestellen.
Die Glasbearbeitung für 10 mm Glas können Sie bei unserer Anwendungstechnik anfordern.

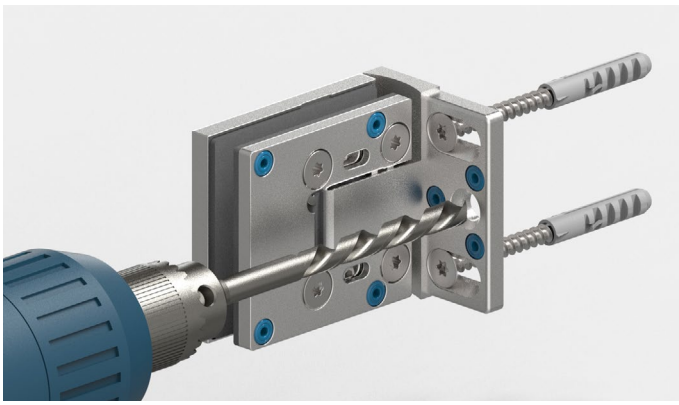

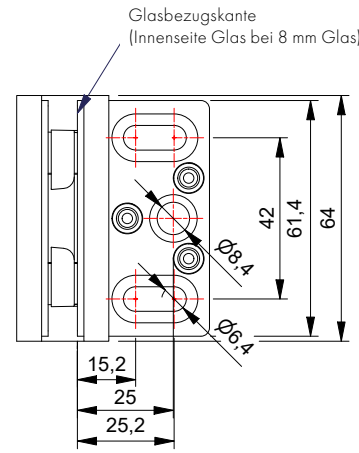


Die 3. Befestigungsbohrung verhindert das Verdrehen der Beschläge auf der Wand. Das Duschband ist so konstruiert, dass diese Bohrung mit einem 8 mm Bohrer im montierten Zustand ausgeführt werden kann.

# 8340ZN Glas-Wand 90°

MADE IN GERMANY



ohne Dichtprofil

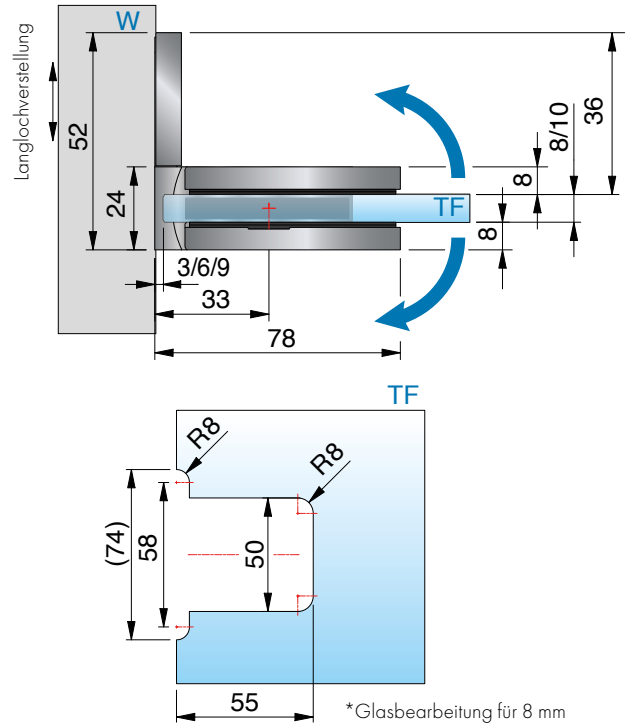


*Glasbearbeitung für 8 mm



mit Dichtprofil 8861KU0-8-2010 (2500)

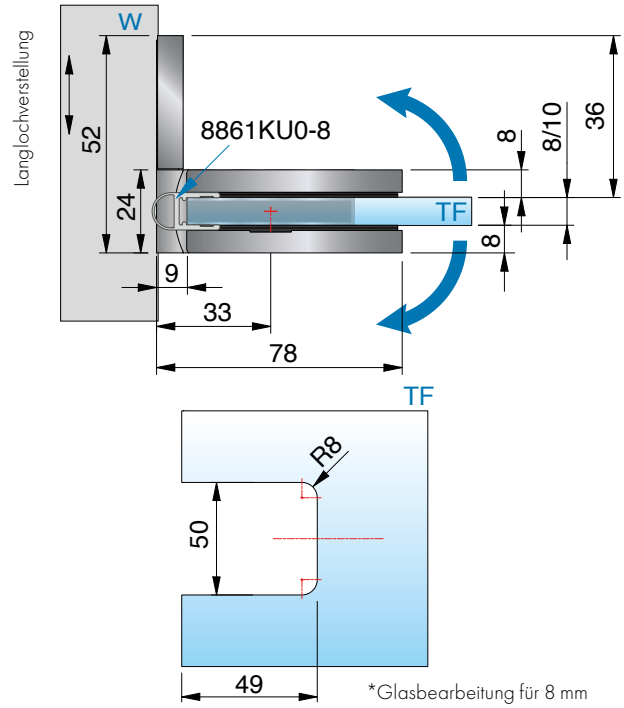


*Glasbearbeitung für 8 mm

ST = Seitenteil | TF = Türflügel | W = Wand

# 8346ZN Glas-Wand 90°

MADE IN GERMANY



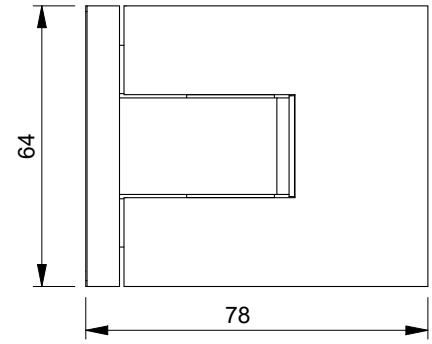


**Merkmale**
beidseitig 97° öffnend, beidseitige Befestigungslasche, Langlochverstellung mit Abdeckkappe, stufenlose Nulllageneinstellung, auf den letzten Zentimetern selbstschliessend, Dichtprofil beschlagseitig im Bandbereich unterbrochen,
Tragfähigkeit (2 Bänder) 47 kg (max. Türflügelbreite 1000 mm)

| Art.-Nr. | Glasdicke |
|---|---|
| 8346__ | 8/10* mm |




*Wichtig
Bei Verwendung der Beschläge für 10 mm Glasdicke bitte das Einlagenset **Art. Nr. HX-SET24** pro Beschlag kostenlos mitbestellen.
Die Glasbearbeitung für 10 mm Glas können Sie bei unserer Anwendungstechnik anfordern.

**Oberfläche:**

| | | |
|---|---|---|
| | ZN5 | glanzverchromt |
| | ZNPVD22 | Edelstahloptik |
| | ZN135 | tiefschwarz matt |
| | ZNPVD39 | Goldbronze gebürstet |
| | ZNPVD40 | Goldoptik gebürstet |
| | ZNPVD41 | Kupferoptik gebürstet |
| | ZNPVD42 | Graphitmetall-Optik gebürstet |

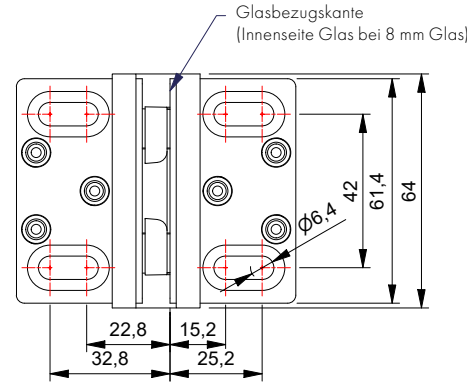


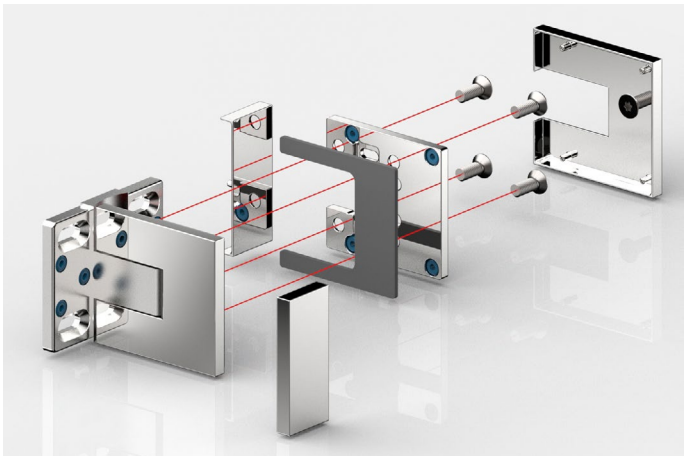

Beschlagskorpus und Gegenplatte
**formschlüssiges Ineinander greifen im Beschlagkorpus** und
**8-fache Verschraubung** mit TX 25 Antrieb für maximalen Anpressdruck

# 8346ZN Glas-Wand 90°

MADE IN GERMANY



ohne Dichtprofil

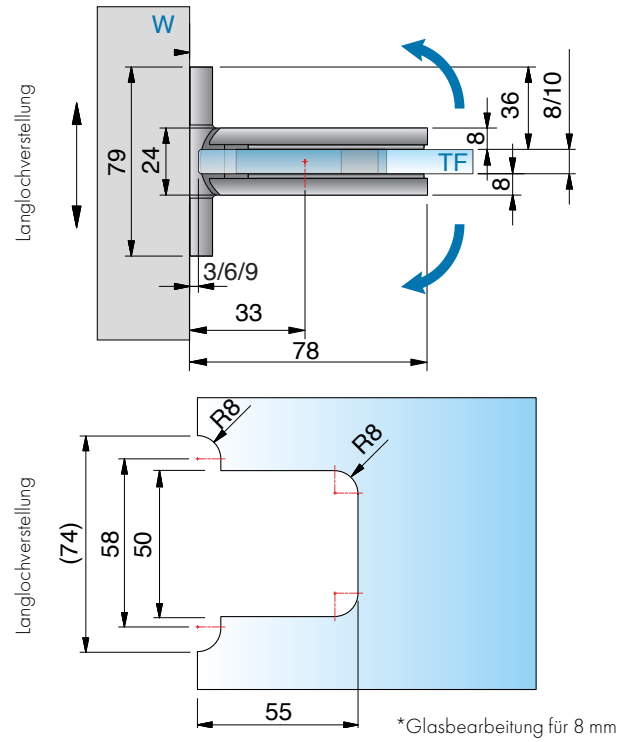


*Glasbearbeitung für 8 mm



mit Dichtprofil 8861KU0-8-2010 (2500)

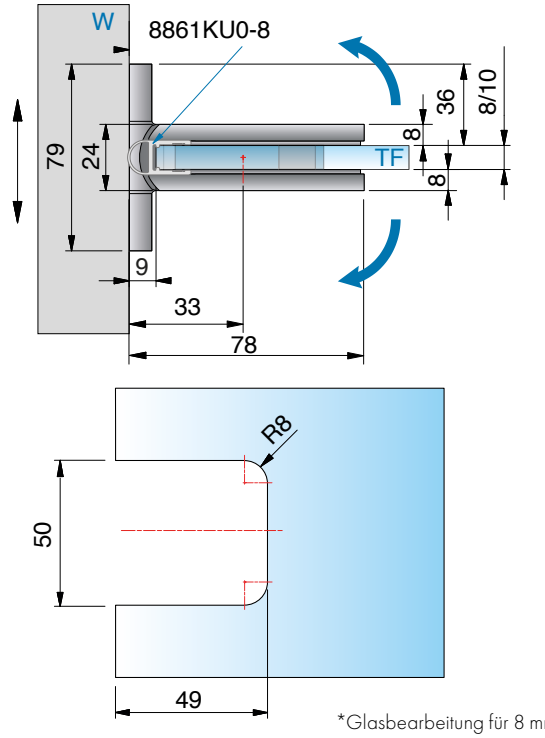


*Glasbearbeitung für 8 mm

ST = Seitenteil | TF = Türflügel | W = Wand

# 8342ZN Glas-Glas 180°

MADE IN GERMANY



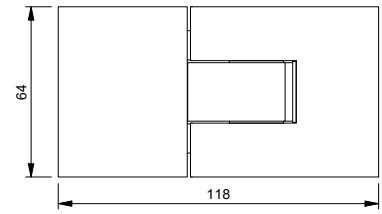


| Art.-Nr. | Glasdicke |
|---|---|
| 8342__ | 8/10* mm |

Oberfläche:

| | | |
|---|---|---|
| | ZN5 | glanzverchromt |
| | ZNPVD22 | Edelstahloptik |
| | ZN135 | tiefschwarz matt |
| | ZNPVD39 | Goldbronze gebürstet |
| | ZNPVD40 | Goldoptik gebürstet |
| | ZNPVD41 | Kupferoptik gebürstet |
| | ZNPVD42 | Graphitmetall-Optik gebürstet |

**Merkmale**
je nach Dichtung beidseitig max. 97° öffnend, mit Abdeckkappen, stufenlose Nulllageneinstellung, auf den letzten Zentimetern selbstschließend, Dichtprofil beschlagseitig im Bandbereich unterbrochen,
Tragfähigkeit (2 Bänder) 47 kg (max. Türflügelbreite 1000 mm)

*Wichtig
Bei Verwendung der Beschläge für 10 mm Glasdicke bitte das Einlagenset
Art. Nr. HX-SET25 pro Beschlag kostenlos mitbestellen.
Die Glasbearbeitung für 10 mm Glas können Sie bei unserer Anwendungstechnik anfordern.



# 8342ZN Glas-Glas 180°

MADE IN GERMANY



ohne Dichtprofil

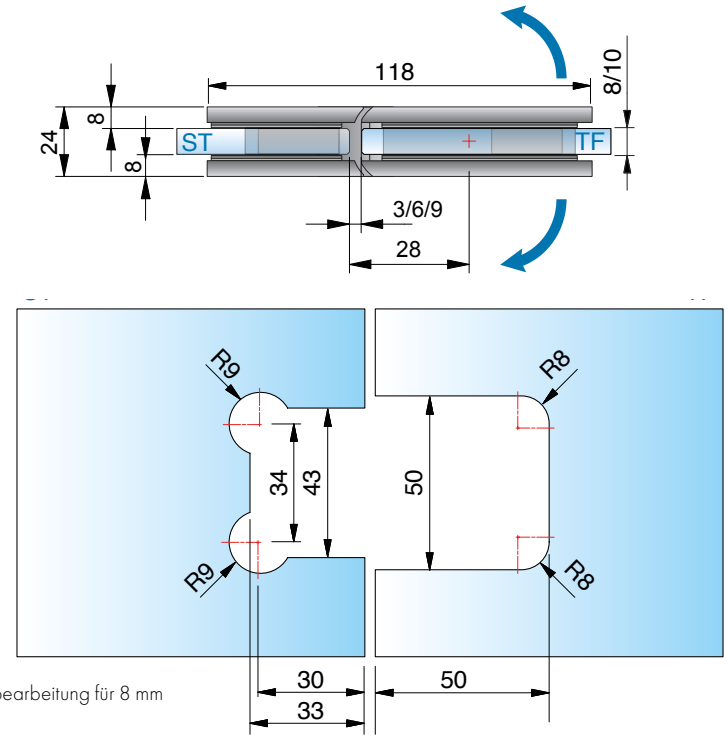


*Glasbearbeitung für 8 mm



mit Dichtprofil 8861KU0-8-2010 (2500)

ST = Seitenteil | TF = Türflügel | W = Wand

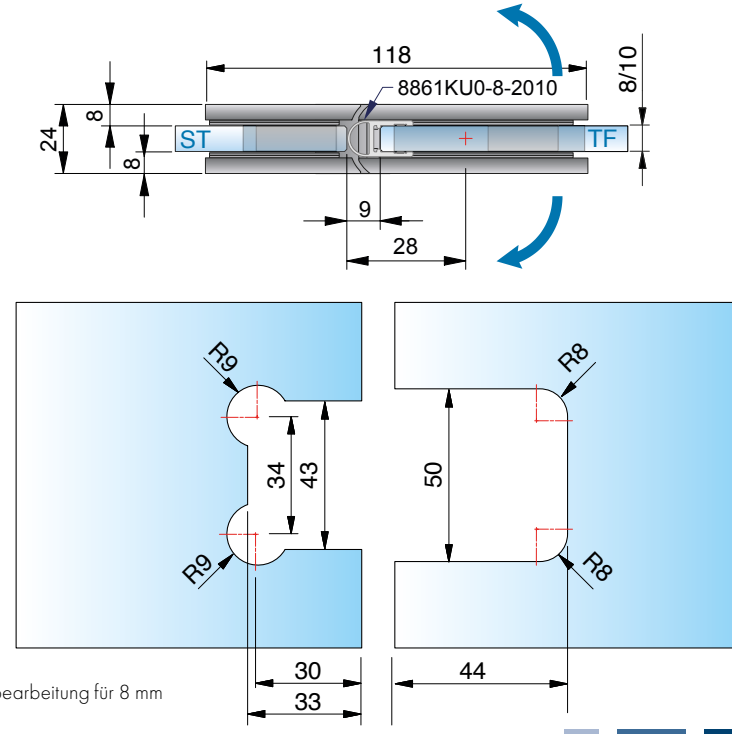


*Glasbearbeitung für 8 mm

## 8342ZN Glas-Glas 180°

MADE IN GERMANY



# 8342ZN Glas-Glas 180°

MADE IN GERMANY



mit Dichtprofil 8857KU0-8-2010 (2500)

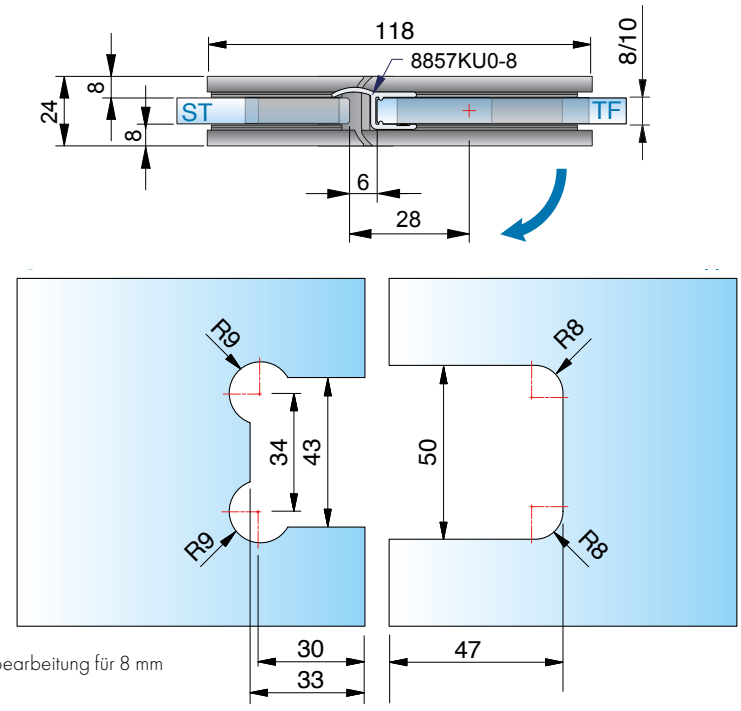


*Glasbearbeitung für 8 mm



mit Dichtprofil 8845KU0-8K-2500

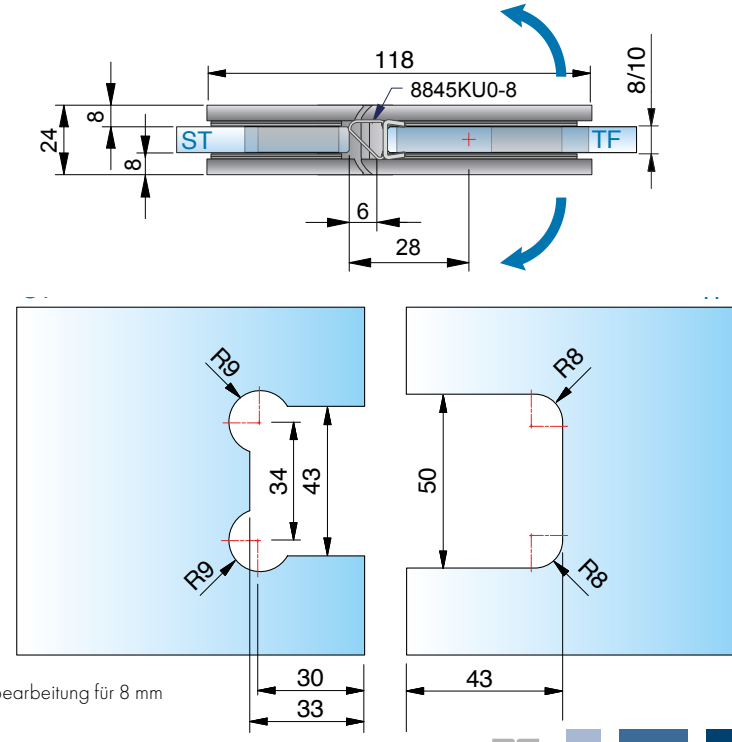


*Glasbearbeitung für 8 mm

ST = Seitenteil | TF = Türflügel | W = Wand

## 8344ZN Glas-Glas 90°

MADE IN GERMANY



# 8344ZN Glas-Glas 90°

MADE IN GERMANY



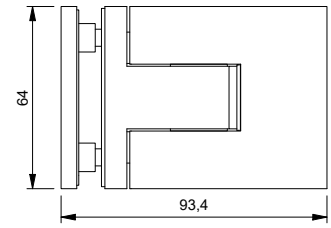


**Merkmale**
beidseitig max. 97° öffnend, mit Abdeckkappen, stufenlose Nulllageneinstellung, auf den letzten Zentimetern selbstschließend, Dichtprofil beschlagseitig im Bandbereich unterbrochen, Tragfähigkeit (2 Bänder) 47 kg (max. Türflügelbreite 1000 mm)

| Art.-Nr. | | Glasdicke |
|---|---|---|
| 8344__ | | 8/10* mm |
| **Oberfläche**: | | |
| | ZN5 | glanzverchromt |
| | ZNPVD22 | Edelstahloptik |
| | ZN135 | tiefschwarz matt |
| | ZNPVD39 | Goldbronze gebürstet |
| | ZNPVD40 | Goldoptik gebürstet |
| | ZNPVD41 | Kupferoptik gebürstet |
| | ZNPVD42 | Graphitmetall-Optik gebürstet |

*Wichtig
Bei Verwendung der Beschläge für 10 mm Glasdicke bitte das Einlagenset **Art. Nr. HX-SET24** pro Beschlag kostenlos mitbestellen.
Die Glasbearbeitung für 10 mm Glas können Sie bei unserer Anwendungstechnik anfordern.



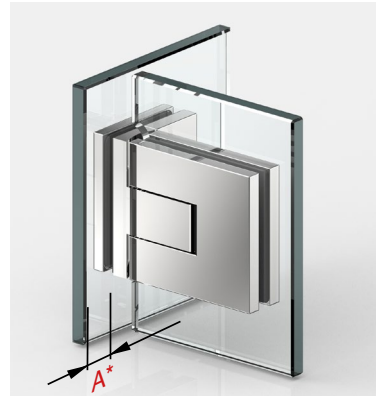


Beim Beschlag Glas-Glas 90° sind nur Glasbohrungen im Seitenteil vorgesehen, dadurch ist ein Einrücken des Glastürflügels nach innen möglich und der Überstand (A) kann selbst bestimmt werden.

# 8344ZN Glas-Glas 90°

MADE IN GERMANY



ohne Dichtprofil

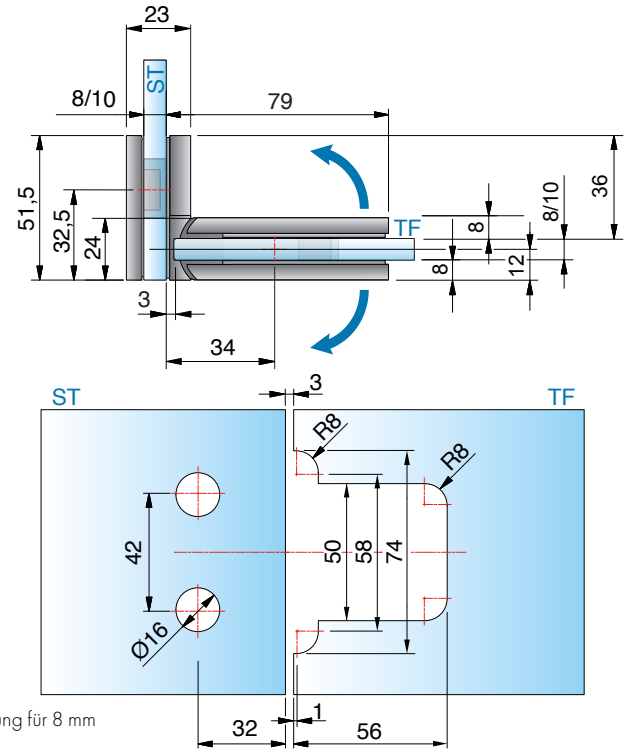


*Glasbearbeitung für 8 mm



mit Dichtprofil 8861KU0-8-2010 (2500)

ST = Seitenteil | TF = Türflügel | W = Wand

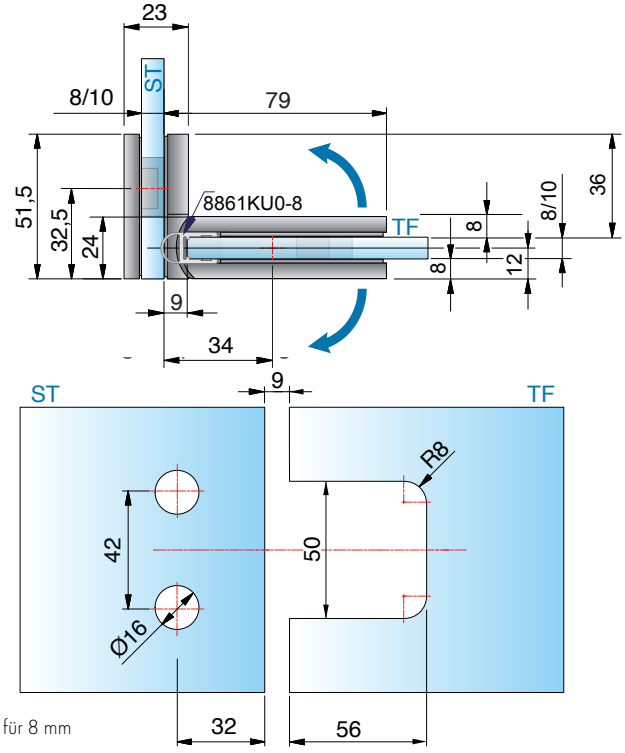


*Glasbearbeitung für 8 mm

# 8344ZN Glas-Glas 90°

MADE IN GERMANY



ohne Dichtprofil
Beispiel: 30 mm eingerückt

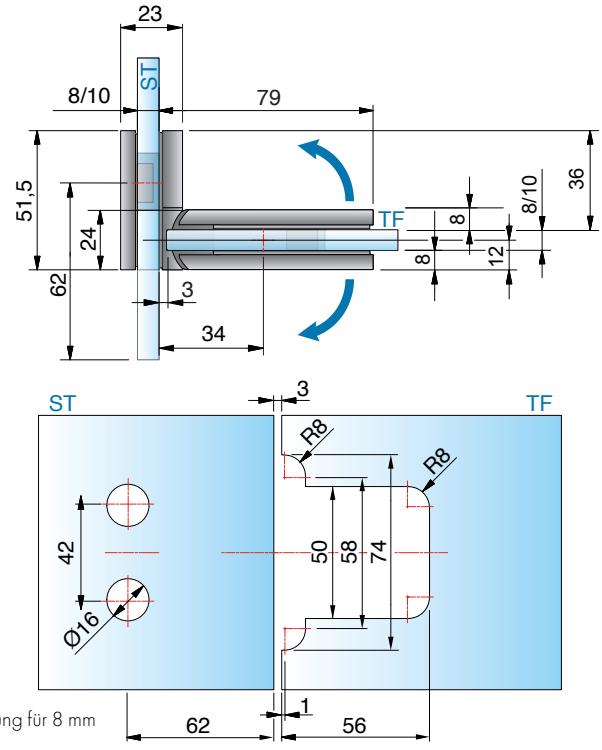


*Glasbearbeitung für 8 mm



mit Dichtprofil 8861KU0-8-2010 (2500)
Beispiel: 30 mm eingerückt

ST = Seitenteil | TF = Türflügel | W = Wand

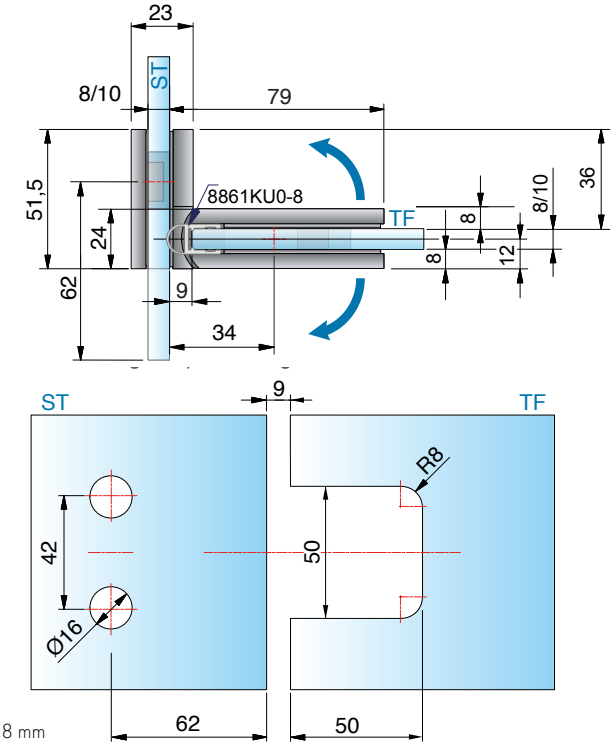


*Glasbearbeitung für 8 mm

# erhältliche **Oberflächen**



ZN5
glanzverchromt



ZN1
mattverchromt



ZN10
glanzvernickelt



ZNPVD22
Edelstahloptik



ZNPVD20
Goldoptik



ZNPVD35
schwarz matt



ZN135
tiefschwarz matt

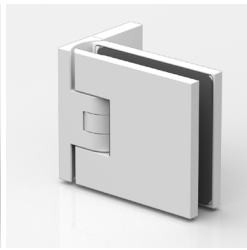

ZN134
weiß matt

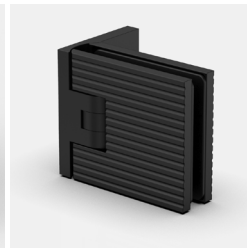

ZN135M1
tiefschwarz matt



ZN5M1
glanzverchromt

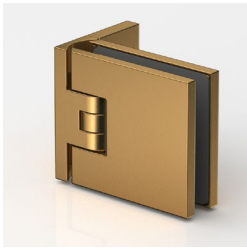

ZNPVD39
Goldbronze
gebürstet



ZNPVD40
Goldoptik
gebürstet

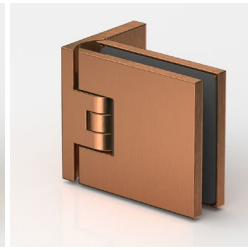

ZNPVD41
Kupferoptik
gebürstet



ZNPVD42
Graphitmetall-Optik
gebürstet

Eine Kompatibilitätstabelle zu den Armaturenherstellern und deren Farben finden Sie auf Seite 14









# passende **Winkelverbinder**

für FLAMEA+ finden Sie ab Seite 126.

MADE
IN
GERMANY




# FLAMEA+

## Duschpendeltürband

PS SERVICE

### Unser Service für Sie!

Auf **www.pauli.de** finden Sie viele verschiedene Aufmaßblätter für alle Standard-Einbausituationen.



# FLAMEA+ – für Glücksmomente XL

MADE IN GERMANY

Die Serie FLAMEA+ wurde für Duschen der Top-Klasse entwickelt. Die optimale Einbausituation: Ganzglasduschen in XL-Formaten. FLAMEA+ erfüllt alle ästhetischen und funktionalen Ansprüche für den Objekt- und Privatbereich.

- beidseitig 90° öffnendes Duschpendeltürband
- auf den letzten Zentimetern selbstschließend
- mittig liegender Drehpunkt und daher als Pendeltür nutzbar
- stufenlose Nulllageneinstellung
- Tragfähigkeit (2 Bänder): 45 kg
  entsprechen einer maximalen Türflügelgröße von 900 x 2000 mm bei 10 mm Glasdicke.
- optimiert für die Verbauung ohne Dichtprofil
- keine sichtbare Verschraubung
- minimierte Spaltmaße und daher dichter
- Haltbarkeit der Beschläge durch werksinterne Versuche nach DIN EN 14428:2015/A1:2018 5.5 und TR24 geprüft

## **intelligente** Konstruktion

MADE IN GERMANY



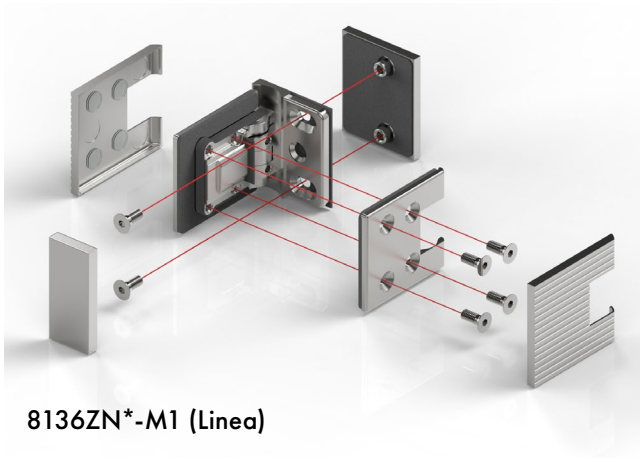

8136ZN*-M1 (Linea)

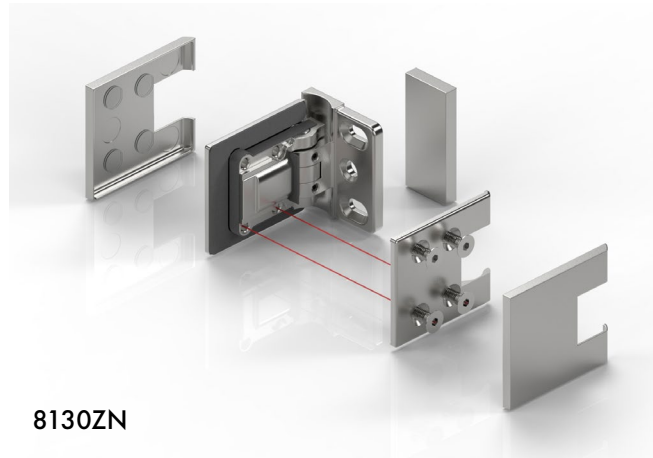

8130ZN

- **intelligent konstruiert:**
  Beschlagskorpus und Gegenplatte greifen formschlüssig ineinander und werden 4-fach fest verschraubt.




- Durch die Glasbohrungen im Seitenteil beim 90° Glas-Glas-Beschlag wird die Montage vereinfacht und ermöglicht es, den Glastürflügel nach innen zu versetzen. Dadurch kann man den Überstand (A) flexibel anpassen.

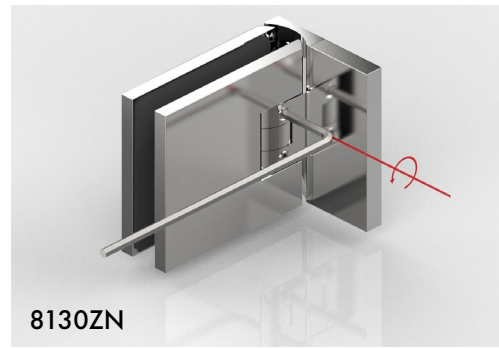

8130ZN

- **stufenlose** Nulllageneinstellung
- **stabile** Wandanschraubplatte
- keine sichtbare Befestigungsverschraubung





FLAMEA+ SN

- auch als **Sauna-Beschlag lieferbar**
  (siehe Seite 370)

Bitte beachten Sie unseren Montagehinweise-Flyer auf www.pauli.de.

# FLAMEA+ LINEA

MADE IN GERMANY





Die neue Version mit edler Reliefsruktur verleiht diesem Band zeitlose lineare Ästhetik und vollendete Eleganz.





Passende Griffe zu Flamea+ Linea auf Seite 514



8130ZN5M1



8130ZN135M1



8134ZN5M1



8134ZN135M1



8132ZN5M1



8132ZN135M1



8131ZN5M1



8131ZN135M1

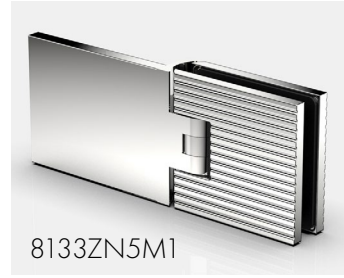

8133ZN5M1



8133ZN135M1

# FLAMEA+ LINEA

MADE IN GERMANY





Wir bieten auch Zubehör mit der neuen Reliefstruktur passend zu den Bändern an!

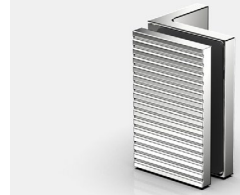

8194ZN5M1



8194ZN135M1

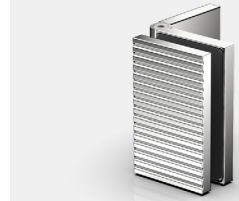

8199ZN5M1



8199ZN135M1



8199ZN5M1



8199ZN135M1



8692ZN5M1



8692ZN135M1



8196ZN5M1



8196ZN135M1



8691ZN5M1

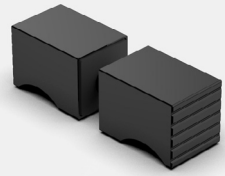

8692ZN135M1



8198ZN5M1



8198ZN135M1

# 8130ZN Glas-Wand 90°

MADE IN GERMANY



| Art.-Nr. FLAMEA+ | | Glasdicke |
|---|---|---|
| 8130__ | | 6*/8/10* mm |
| Oberfläche | | |
| | ZN5 | glanzverchromt |
| | ZN1 | mattverchromt |
| | ZN10 | glanzvernickelt |
| | ZNPVD20 | Goldoptik |
| | ZNPVD22 | Edelstahloptik |
| | ZNPVD35 | schwarz matt |
| | ZN134 | weiß matt |
| | ZN135 | tiefschwarz matt |
| | ZNPVD39 | Goldbronze gebürstet |
| | ZNPVD40 | Goldoptik gebürstet |
| | ZNPVD41 | Kupferoptik gebürstet |
| | ZNPVD42 | Graphitmetall-Optik gebürstet |



| Art.-Nr. FLAMEA+ LINEA | | Glasdicke |
|---|---|---|
| 8130__M1 | | 6*/8/10* mm |
| Oberfläche | | |
| | ZN5 | glanzverchromt |
| | ZN135 | tiefschwarz matt |

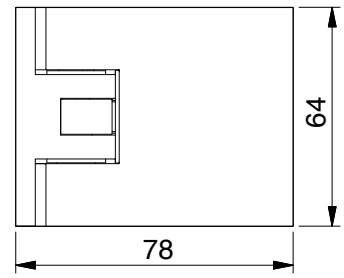


**Merkmale**
beidseitig 90° öffnend, mit verstellbarer Nulllageneinstellung, Langlochverstellung, einseitige Befestigungslasche, verdeckte Verschraubung mit Abdeckkappe
Ausgleichplatten in den Stärken 2/3/5/10 mm finden Sie auf Seite 641

*Wichtig
Bei Verwendung der Beschläge für 6 oder 10 mm Glasdicke bitte das Einlagenset Art. Nr. HZ-SET3 pro Beschlag kostenlos mitbestellen.

Glasbezugskante
(Innenseite Glas bei 8 mm Glas)

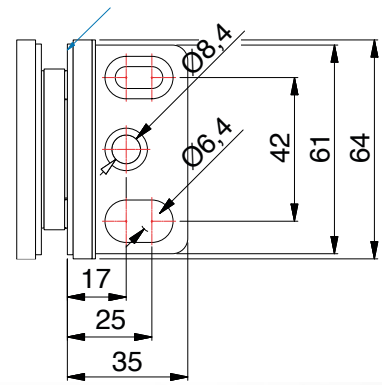


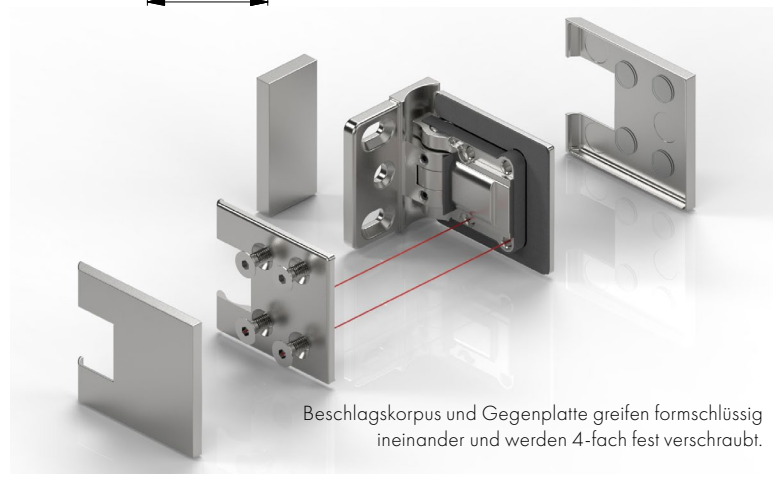

Beschlagskorpus und Gegenplatte greifen formschlüssig ineinander und werden 4-fach fest verschraubt.

# 8130ZN Glas-Wand 90°

MADE IN GERMANY

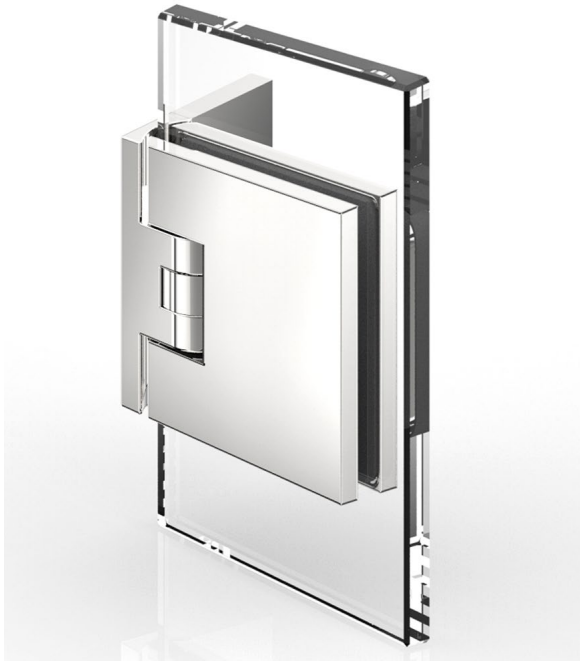

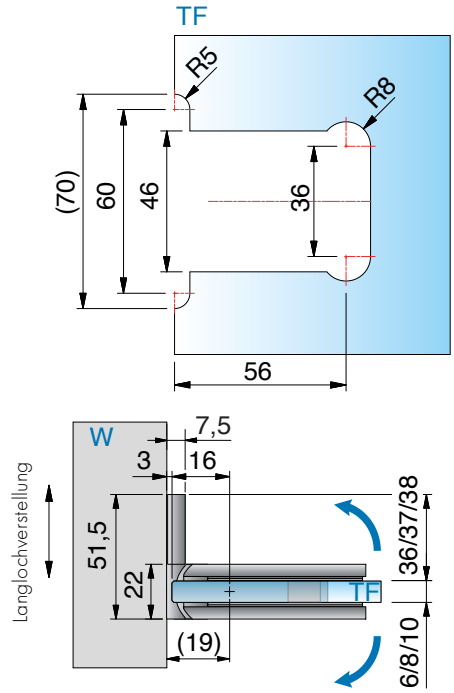


ohne Dichtprofil, *Glasbearbeitung für 6/8/10 mm



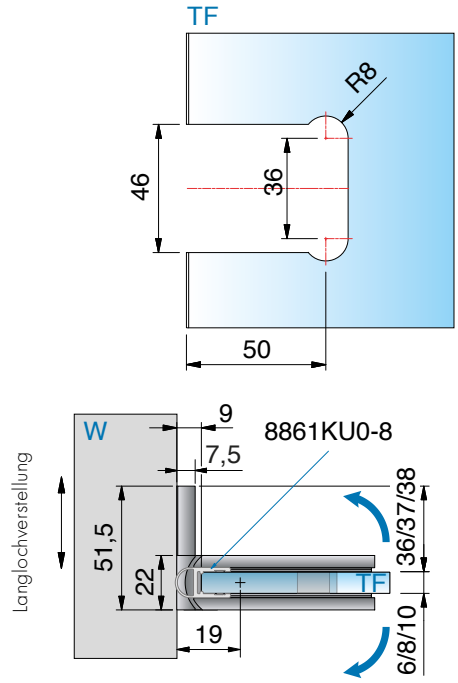


mit Dichtprofil 8861KU0-8-2010 (2500), *Glasbearbeitung für 6/8/10 mm

ST = Seitenteil | TF = Türflügel | W = Wand

# 8134ZN Glas-Wand 90°

MADE IN GERMANY



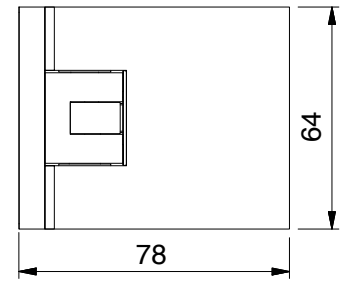


| Art.-Nr. FLAMEA+ | | Glasdicke |
|---|---|---|
| 8134__ | | 6*/8/10* mm |
| **Oberfläche** | | |
| | ZN5 | glanzverchromt |
| | ZN1 | mattverchromt |
| | ZN10 | glanzvernickelt |
| | ZNPVD20 | Goldoptik |
| | ZNPVD22 | Edelstahloptik |
| | ZNPVD35 | schwarz matt |
| | ZN134 | weiß matt |
| | ZN135 | tiefschwarz matt |
| | ZNPVD39 | Goldbronze gebürstet |
| | ZNPVD40 | Goldoptik gebürstet |
| | ZNPVD41 | Kupferoptik gebürstet |
| | ZNPVD42 | Graphitmetall-Optik gebürstet |

**Merkmale**
beidseitig 90° öffnend, mit verstellbarer Nulllageneinstellung, Langlochverstellung, beidseitige Befestigungslasche, verdeckte Verschraubung mit Abdeckkappe
Ausgleichplatten in den Stärken 2/3/5/10 mm finden Sie auf Seite 641

*Wichtig
Bei Verwendung der Beschläge für 6 oder 10 mm Glasdicke bitte das Einlagenset Art. Nr. HZ-SET3 pro Beschlag kostenlos mitbestellen.

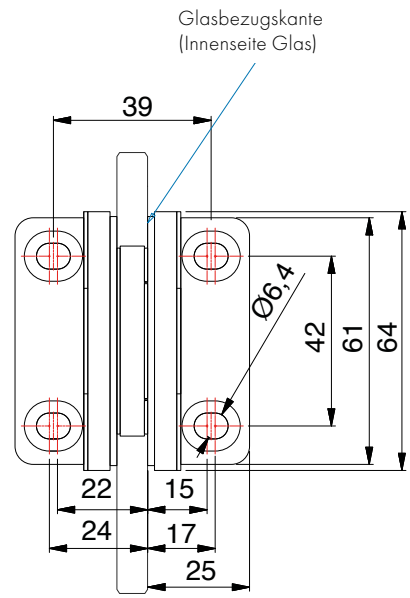




| Art.-Nr. FLAMEA+ LINEA | | Glasdicke |
|---|---|---|
| 8134__M1 | | 6*/8/10* mm |
| **Oberfläche** | | |
| | ZN5 | glanzverchromt |
| | ZN135 | tiefschwarz matt |

# 8134ZN Glas-Wand 90°

MADE IN GERMANY



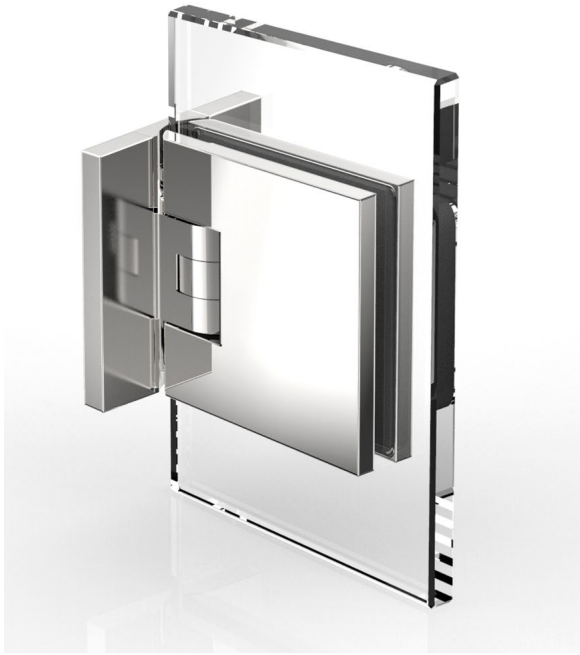

ohne Dichtprofil, *Glasbearbeitung für 6/8/10 mm

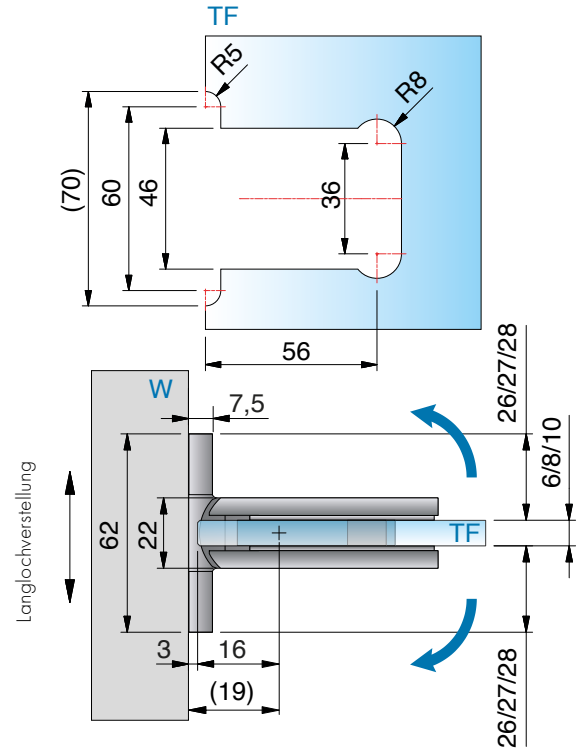




mit Dichtprofil 8861KU0-8-2010 (2500), *Glasbearbeitung für 6/8/10 mm

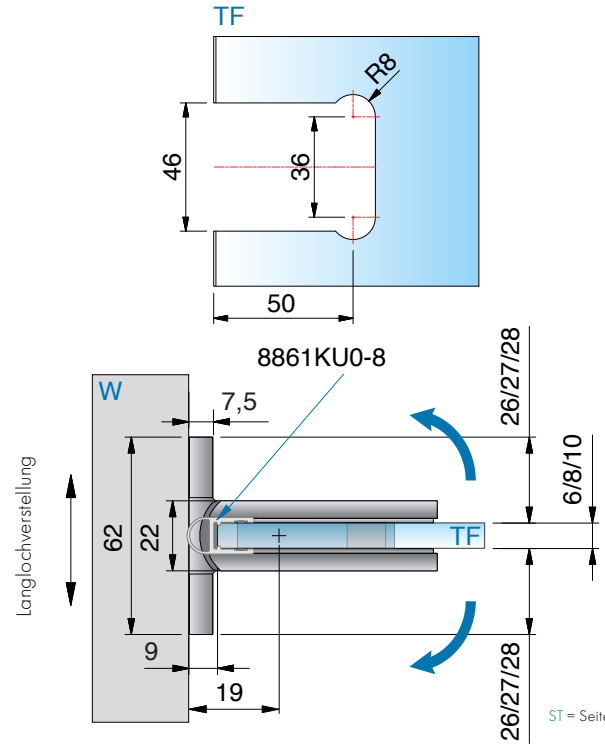


ST = Seitenteil | TF = Türflügel | W = Wand

# 8133ZN Glas-Wand 180°

MADE IN GERMANY



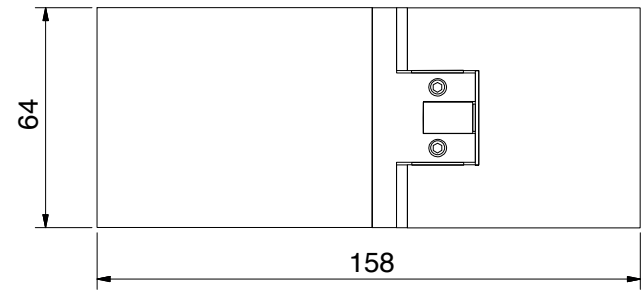


| Art.-Nr. FLAMEA+ | | Glasdicke |
|---|---|---|
| 8133__ | | 6*/8/10* mm |
| **Oberfläche** | | |
| | ZN5 | glanzverchromt |
| | ZN1 | mattverchromt |
| | ZN10 | glanzvernickelt |
| | ZNPVD20 | Goldoptik |
| | ZNPVD22 | Edelstahloptik |
| | ZNPVD35 | schwarz matt |
| | ZN134 | weiß matt |
| | ZN135 | tiefschwarz matt |
| | ZNPVD39 | Goldbronze gebürstet |
| | ZNPVD40 | Goldoptik gebürstet |
| | ZNPVD41 | Kupferoptik gebürstet |
| | ZNPVD42 | Graphitmetall-Optik gebürstet |

**Merkmale**
je nach Dichtung beidseitig 90° öffnend, Langlochverstellung, mit verstellbarer Nulllageneinstellung
verdeckte Verschraubung mit Abdeckkappe
max. Türbreite 900 mm, Tragfähigkeit (2 Bänder):
40 kg bei max. 900 x 2200 x 8 mm

*Wichtig
Bei Verwendung der Beschläge für 6 oder 10 mm Glasdicke bitte das Einlagenset
Art. Nr. HZ-SET3 pro Beschlag kostenlos mitbestellen.
*Die Glasbearbeitung für 6 oder 10 mm Glas können Sie bei unserer Anwendungstechnik anfordern.

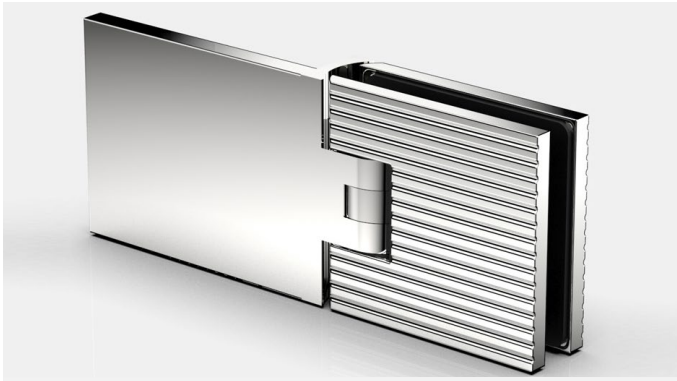

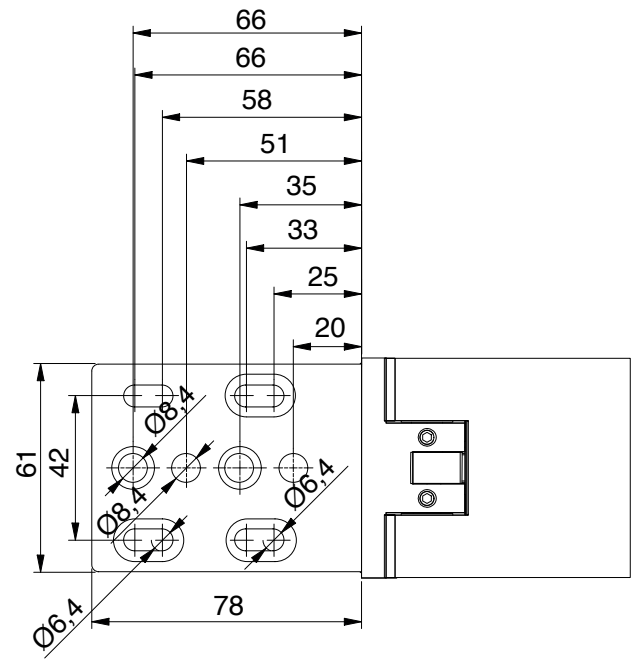


| Art.-Nr. FLAMEA+ LINEA | | Glasdicke |
|---|---|---|
| 8133__M1 | | 6*/8/10* mm |
| **Oberfläche** | | |
| | ZN5 | glanzverchromt |
| | ZN135 | tiefschwarz matt |

# 8133ZN Glas-Wand 180°

MADE IN GERMANY





ohne Dichtprofil, *Glasbearbeitung für 8 mm

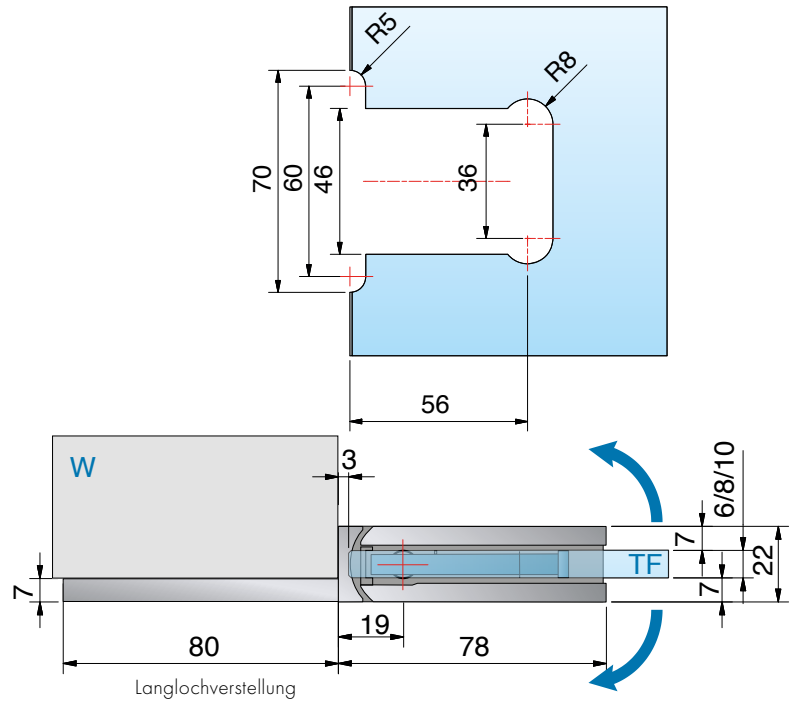


Langlochverstellung



mit Dichtprofil 8861KU0-8-2010 (2500), *Glasbearbeitung für 8 mm

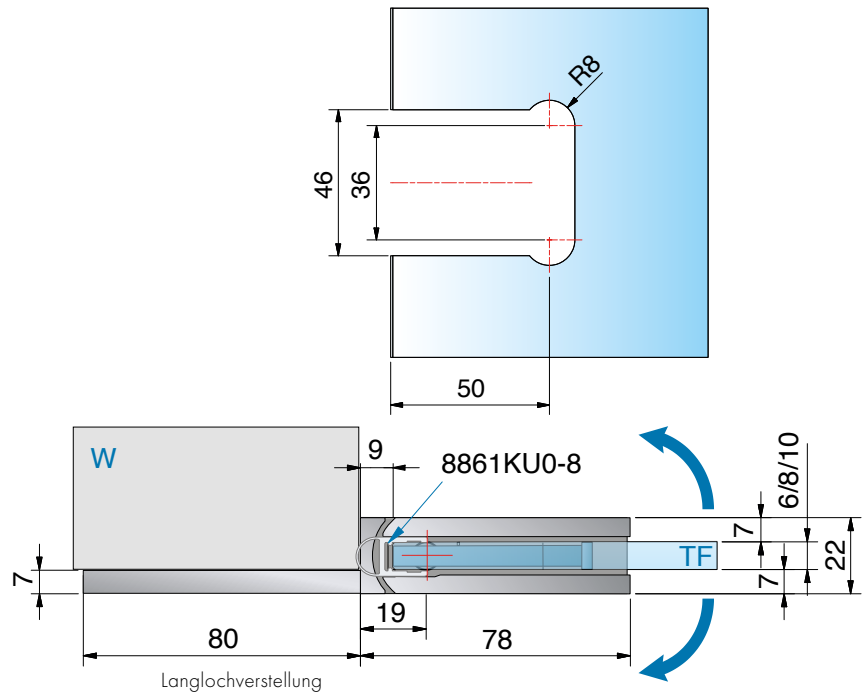


Langlochverstellung

ST = Seitenteil | TF = Türflügel | W = Wand

# 8133ZN Glas-Wand 180°

MADE IN GERMANY



mit Dichtprofil 8862KU0-8-2010 (2500), *Glasbearbeitung für 8 mm

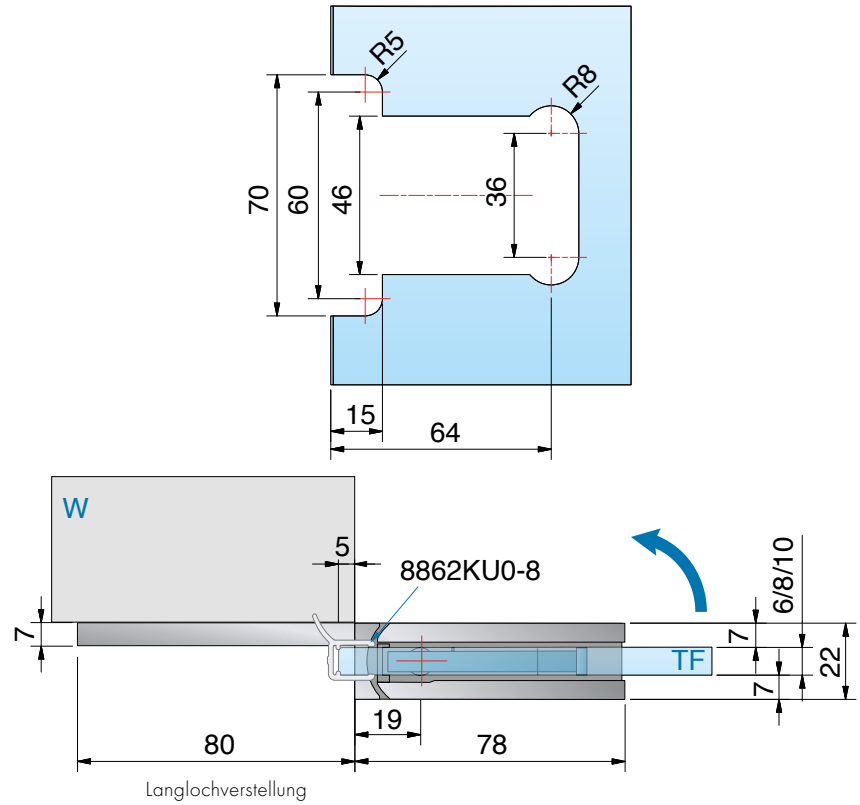


Langlochverstellung

ST = Seitenteil | TF = Türflügel | W = Wand

## 8133ZN Glas-Wand 180°

MADE IN GERMANY





# 8136ZN Glas-Glas 90°

MADE IN GERMANY



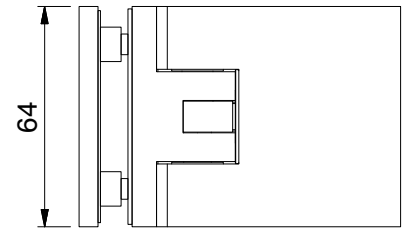


| Art.-Nr. FLAMEA+ | | Glasdicke |
|---|---|---|
| 8136__ | | 6*/8/10* mm |
| **Oberfläche** | | |
| | ZN5 | glanzverchromt |
| | ZN1 | mattverchromt |
| | ZN10 | glanzvernickelt |
| | ZNPVD20 | Goldoptik |
| | ZNPVD22 | Edelstahloptik |
| | ZNPVD35 | schwarz matt |
| | ZN134 | weiß matt |
| | ZN135 | tiefschwarz matt |
| | ZNPVD39 | Goldbronze gebürstet |
| | ZNPVD40 | Goldoptik gebürstet |
| | ZNPVD41 | Kupferoptik gebürstet |
| | ZNPVD42 | Graphitmetall-Optik gebürstet |

**Merkmale**
beidseitig 90° öffnend, mit verstellbarer Nulllageneinstellung,
verdeckte Verschraubung mit Abdeckkappe
*Einrückmaß **(A)** am Seitenteil kann selbst bestimmt werden.

*Wichtig
Bei Verwendung der Beschläge für 6 oder 10 mm Glasdicke bitte das Einlagenset
Art. Nr. HZ-SET3 pro Beschlag kostenlos mitbestellen.
Die Glasbearbeitung für 6 oder 10 mm Glas können Sie bei unserer Anwendungstechnik anfordern.



| Art.-Nr. FLAMEA+ LINEA | | Glasdicke |
|---|---|---|
| 8136__M1 | | 6*/8/10* mm |
| **Oberfläche** | | |
| | ZN5 | glanzverchromt |
| | ZN135 | tiefschwarz matt |

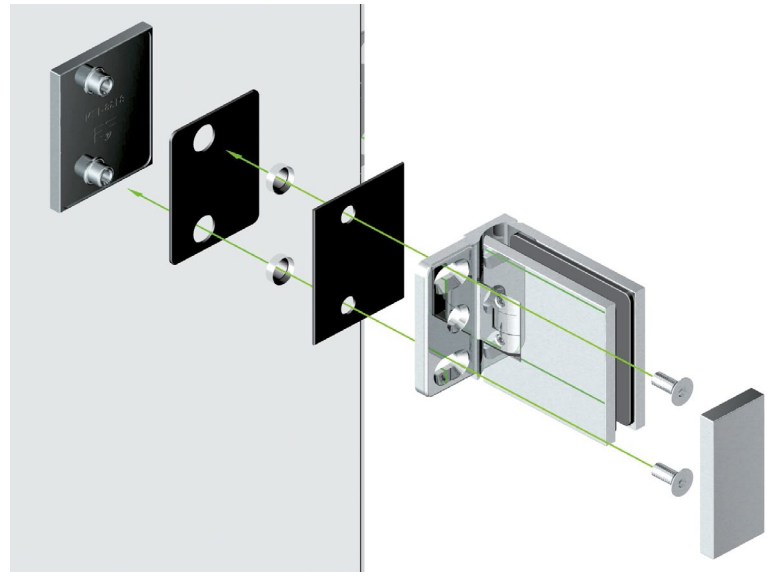

# 8136ZN Glas-Glas 90°

MADE IN GERMANY





- Durch die Glasbohrungen im Seitenteil beim 90° Glas-Glas-Beschlag wird die Montage vereinfacht und ermöglicht es, den Glastürflügel nach innen zu versetzen. Dadurch kann man den Überstand (A) flexibel anpassen.



# 8136ZN Glas-Glas 90°

MADE IN GERMANY

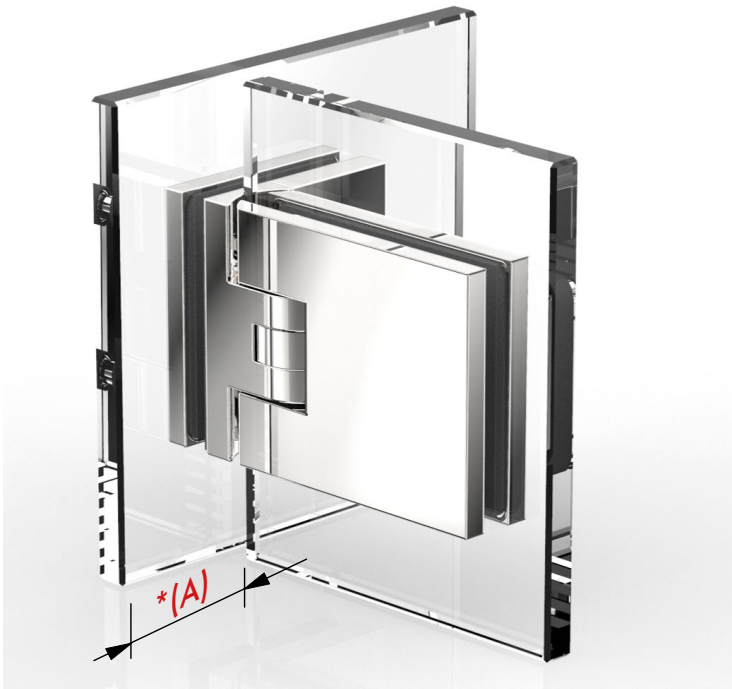


ohne Dichtprofil, *Glasbearbeitung für 8 mm
*Die Glasbearbeitung für 6 oder 10 mm Glas können Sie bei unserer Anwendungstechnik anfordern.

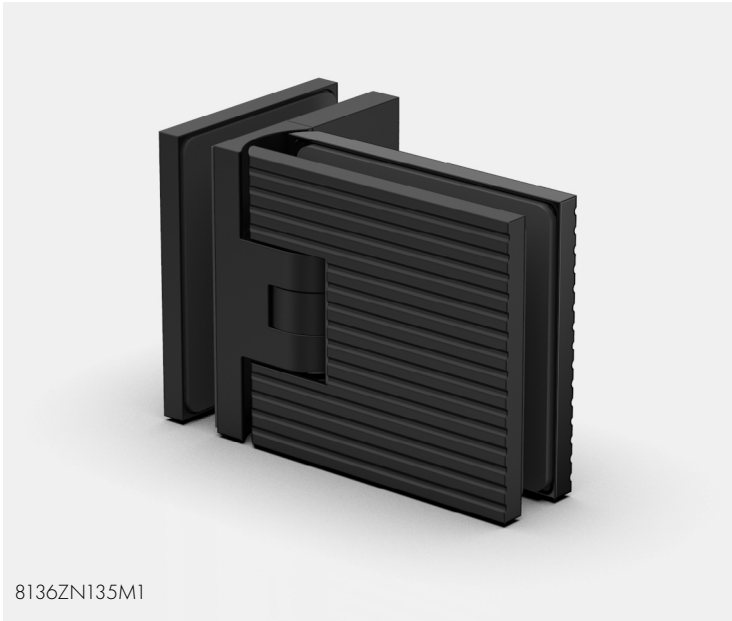

8136ZN135M1

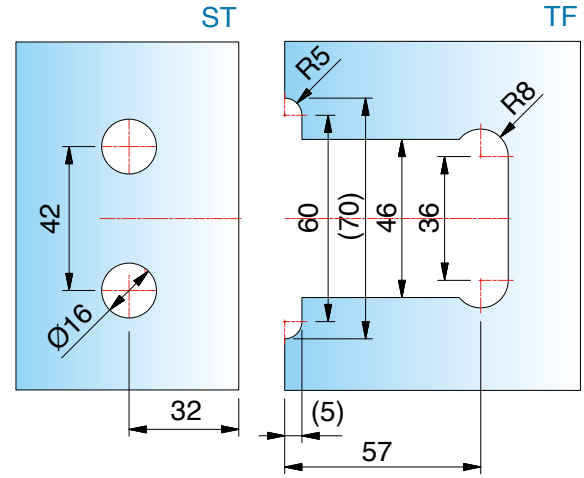


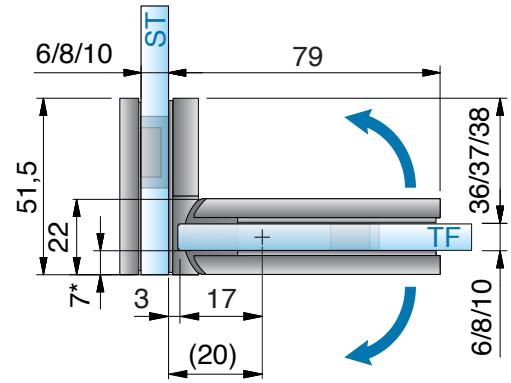

# 8136ZN Glas-Glas 90°

MADE IN GERMANY






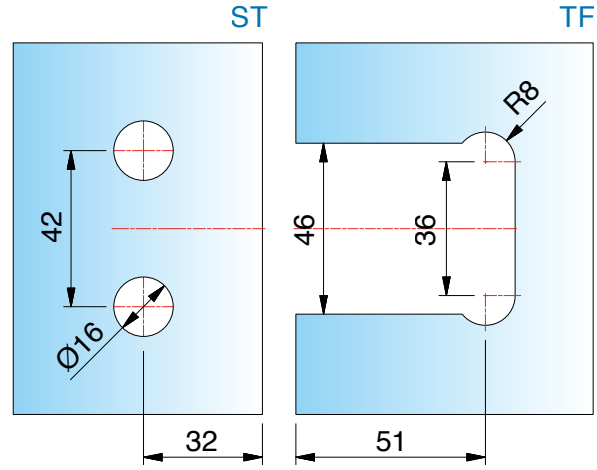


mit Dichtprofil 8861KU0-8-2010 (2500), *Glasbearbeitung für 8 mm
*Die Glasbearbeitung für 6 oder 10 mm Glas können Sie bei unserer Anwendungstechnik anforden.

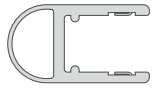

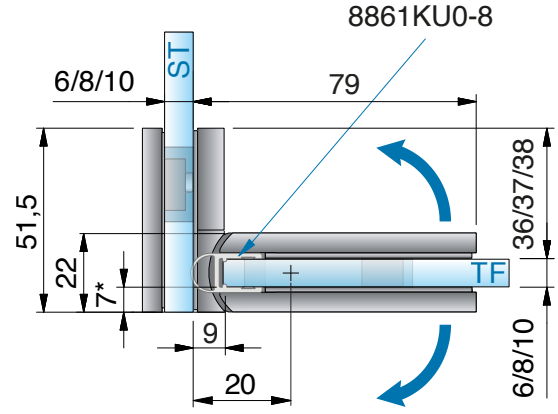


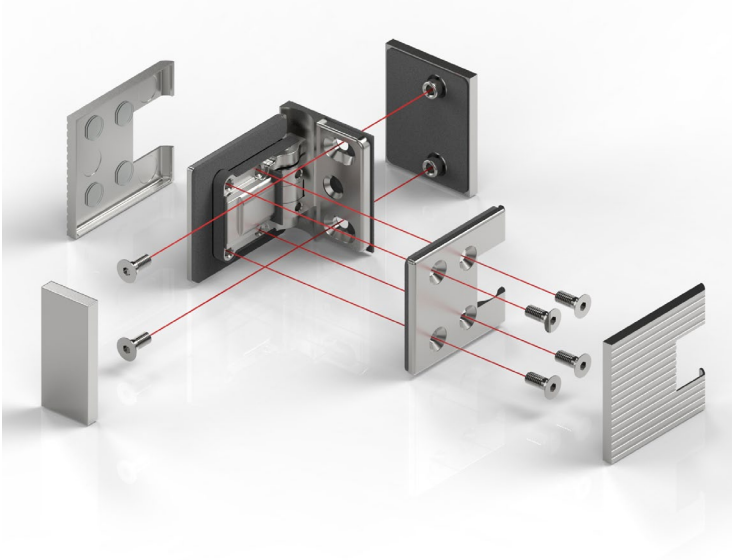

ST = Seitenteil | TF = Türflügel | W = Wand

# 8131ZN Glas-Glas 135°

MADE IN GERMANY



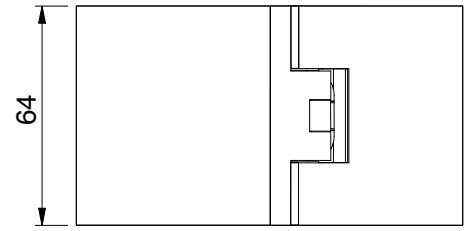


| Art.-Nr. FLAMEA+ | | Glasdicke |
|---|---|---|
| 8131__ | | 6*/8/10* mm |
| **Oberfläche** | | |
| ZN5 | glanzverchromt | |
| ZN1 | mattverchromt | |
| ZN10 | glanzvernickelt | |
| ZNPVD20 | Goldoptik | |
| ZNPVD22 | Edelstahloptik | |
| ZNPVD35 | schwarz matt | |
| ZN134 | weiß matt | |
| ZN135 | tiefschwarz matt | |
| ZNPVD39 | Goldbronze gebürstet | |
| ZNPVD40 | Goldoptik gebürstet | |
| ZNPVD41 | Kupferoptik gebürstet | |
| ZNPVD42 | Graphitmetall-Optik gebürstet | |

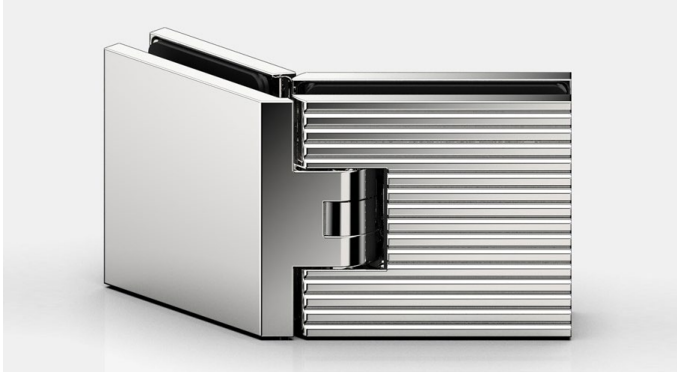

| Art.-Nr. FLAMEA+ LINEA | | Glasdicke |
|---|---|---|
| 8131__M1 | | 6*/8/10* mm |
| **Oberfläche** | | |
| ZN5 | glanzverchromt | |
| ZN135 | tiefschwarz matt | |

**Merkmale**
je nach Dichtung beidseitig 90° öffnend, mit verstellbarer Nulllageneinstellung, verdeckte Verschraubung mit Abdeckkappe

*Wichtig
Bei Verwendung der Beschläge für 6 oder 10 mm Glasdicke bitte das Einlagenset Art. Nr. HZ-SET4 pro Beschlag kostenlos mitbestellen.
*Die Glasbearbeitung für 6 oder 10 mm Glas können Sie bei unserer Anwendungstechnik anfordern.



# 8131ZN Glas-Glas 135°

MADE IN GERMANY





ohne Dichtprofil, *Glasbearbeitung für 6/8/10 mm

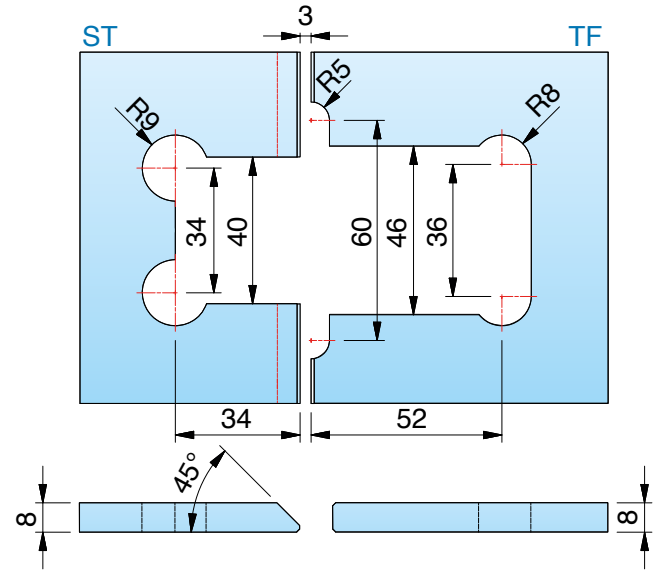


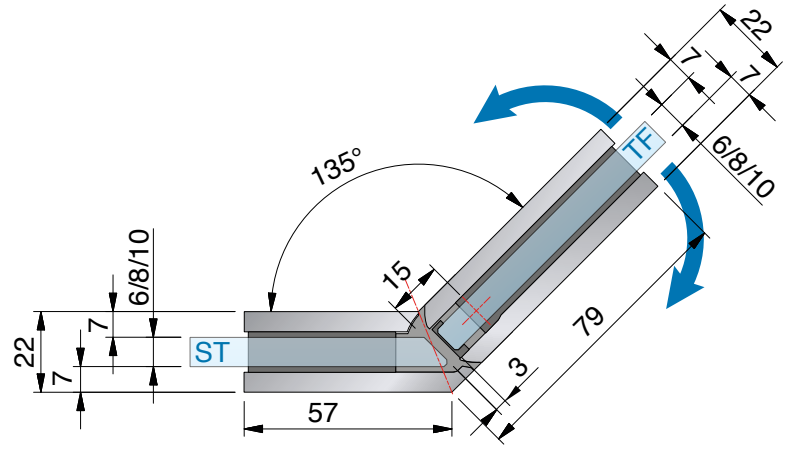


ST = Seitenteil | TF = Türflügel | W = Wand

# 8131ZN Glas-Glas 135°

MADE IN GERMANY



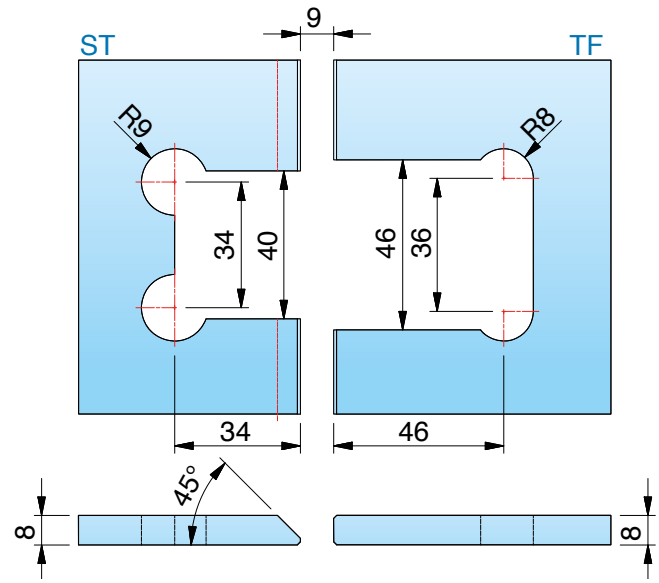


mit Dichtprofil 8861KU0-8-2010 (2500), *Glasbearbeitung für 8 mm
Die Glasbearbeitung für 6 oder 10 mm Glas können Sie bei unserer Anwendungstechnik anfordern.



8131ZN135-M1

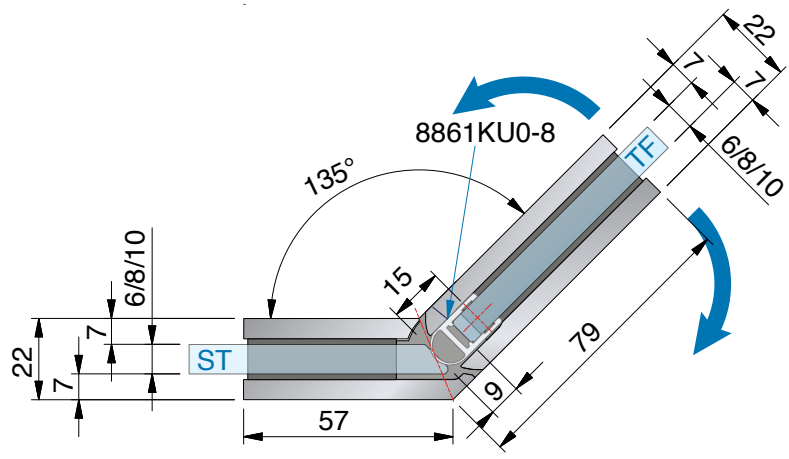

# 8131ZN Glas-Glas 135°

MADE IN GERMANY





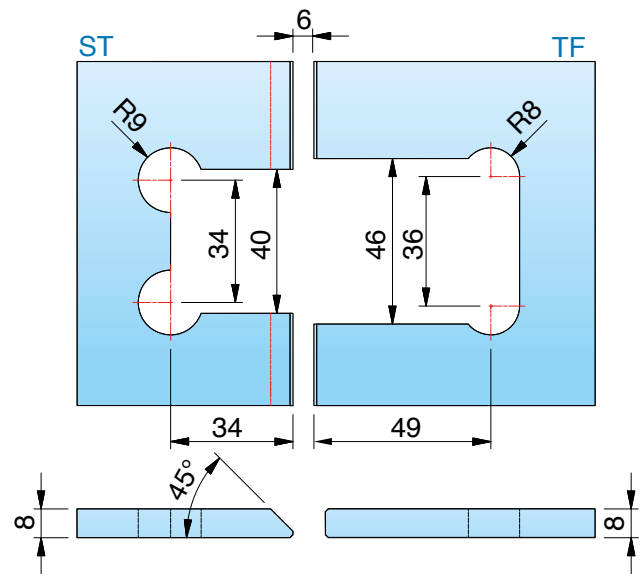


mit Dichtprofil 8860KU0-8-2010 (2500), *Glasbearbeitung für 8 mm
Die Glasbearbeitung für 6 oder 10 mm Glas können Sie bei unserer Anwendungstechnik anfordern.

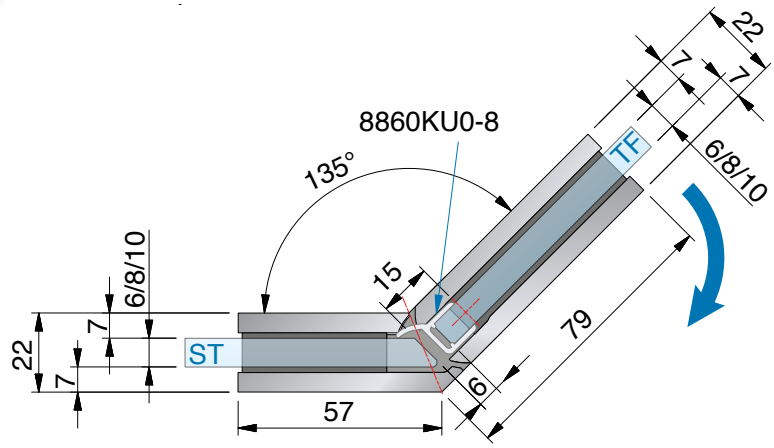


ST = Seitenteil | TF = Türflügel | W = Wand

# 8132ZN Glas-Glas 180°

MADE IN GERMANY



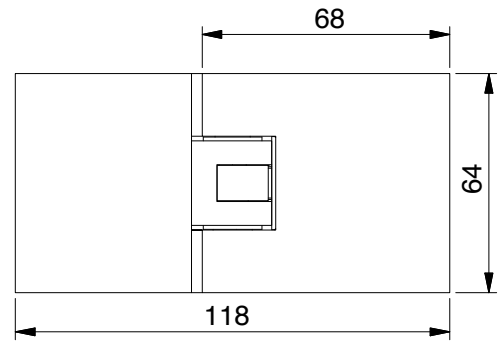


| Art.-Nr. FLAMEA+ | | Glasdicke |
|---|---|---|
| 8132__ | | 6*/8/10* mm |
| **Oberfläche** | | |
| | ZN5 | glanzverchromt |
| | ZN1 | mattverchromt |
| | ZN10 | glanzvernickelt |
| | ZNPVD20 | Goldoptik |
| | ZNPVD22 | Edelstahloptik |
| | ZNPVD35 | schwarz matt |
| | ZN134 | weiß matt |
| | ZN135 | tiefschwarz matt |
| | ZNPVD39 | Goldbronze gebürstet |
| | ZNPVD40 | Goldoptik gebürstet |
| | ZNPVD41 | Kupferoptik gebürstet |
| | ZNPVD42 | Graphitmetall-Optik gebürstet |



| Art.-Nr. FLAMEA+ LINEA | | Glasdicke |
|---|---|---|
| 8132__M1 | | 6*/8/10* mm |
| **Oberfläche** | | |
| | ZN5 | glanzverchromt |
| | ZN135 | tiefschwarz matt |

**Merkmale**
je nach Dichtung beidseitig 90° öffnend, mit verstellbarer Nulllageneinstellung, verdeckte Verschraubung mit Abdeckkappe

*Wichtig
Bei Verwendung der Beschläge für 6 oder 10 mm Glasdicke bitte das Einlagenset Art. Nr. HZ-SET4 pro Beschlag kostenlos mitbestellen.
*Die Glasbearbeitung für 6 oder 10 mm Glas können Sie bei unserer Anwendungstechnik anfordern.



# 8132ZN Glas-Glas 180°

MADE IN GERMANY





ohne Dichtprofil, *Glasbearbeitung für 6/8/10 mm

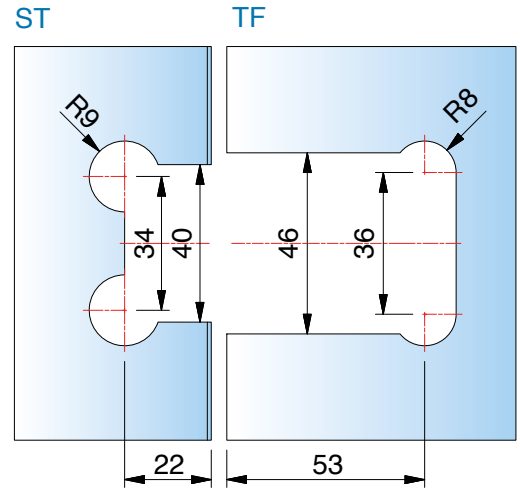


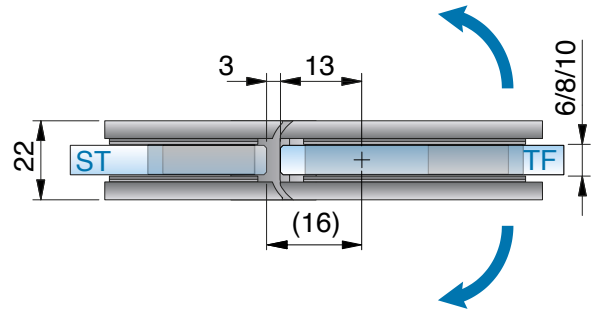


ST = Seitenteil | TF = Türflügel | W = Wand

# 8132ZN Glas-Glas 180°

MADE IN GERMANY





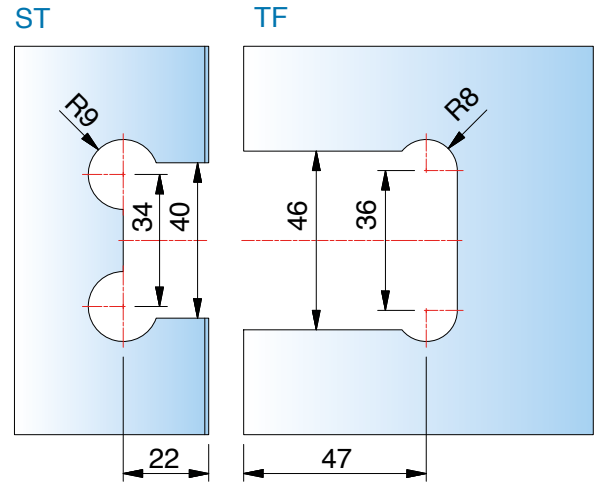


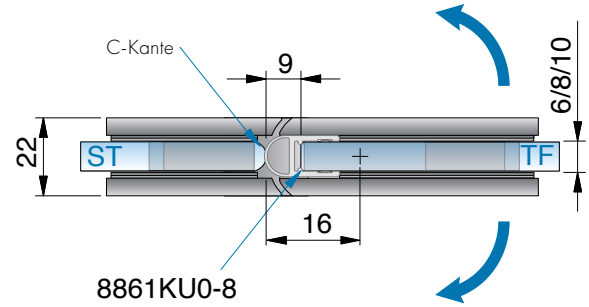


mit Dichtprofil 8861KU0-8-2010 (2500), Glasbearbeitung für 8 mm
Die Glasbearbeitung für 6 oder 10 mm Glas können Sie bei unserer Anwendungstechnik anfordern.



8132ZN135-M1

# 8132ZN Glas-Glas 180°

MADE IN GERMANY





mit Dichtprofil 8857KU0-8-2010 (2500), Glasbearbeitung für 6/8/10 mm



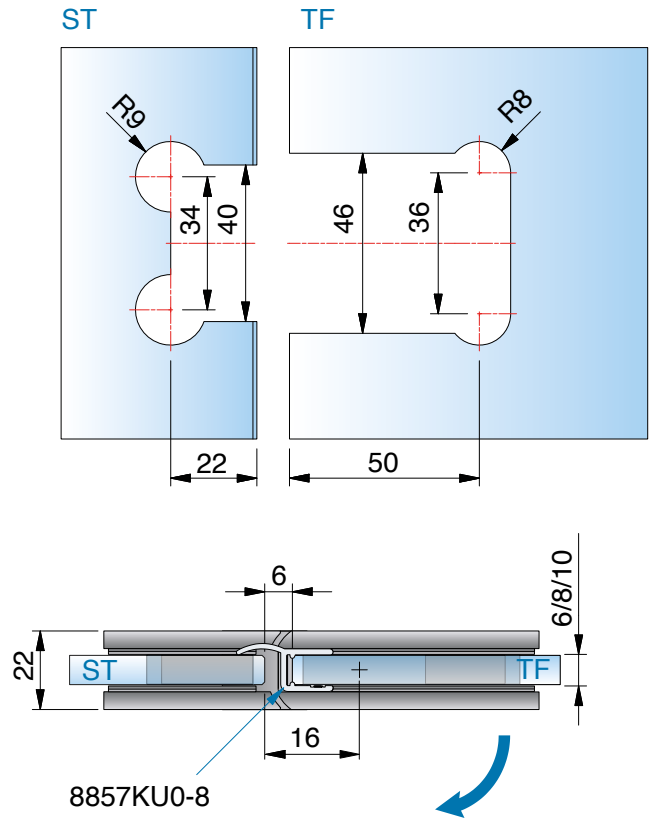


ST = Seitenteil | TF = Türflügel | W = Wand

# 8194ZN Glas-Wand 90° - starr

MADE IN GERMANY



| Art.-Nr. FLAMEA+ | | Glasdicke |
|---|---|---|
| 8194__ | | 6/8/10 mm |
| **Oberfläche** | | |
| | ZN5 | glanzverchromt |
| | ZN1 | mattverchromt |
| | ZN10 | glanzvernickelt |
| | ZNPVD20 | Goldoptik |
| | ZNPVD22 | Edelstahloptik |
| | ZNPVD35 | schwarz matt |
| | ZN134 | weiß matt |
| | ZN135 | tiefschwarz matt |
| | ZNPVD39 | Goldbronze gebürstet |
| | ZNPVD40 | Goldoptik gebürstet |
| | ZNPVD41 | Kupferoptik gebürstet |
| | ZNPVD42 | Graphitmetall-Optik gebürstet |

**Merkmale**
Wandbefestigung mit Langlochverstellung, verdeckte Verschraubung mit Abdeckkappe



| Art.-Nr. FLAMEA+ LINEA | | Glasdicke |
|---|---|---|
| 8194__M1 | | 6/8/10 mm |
| **Oberfläche** | | |
| | ZN5 | glanzverchromt |
| | ZN135 | tiefschwarz matt |

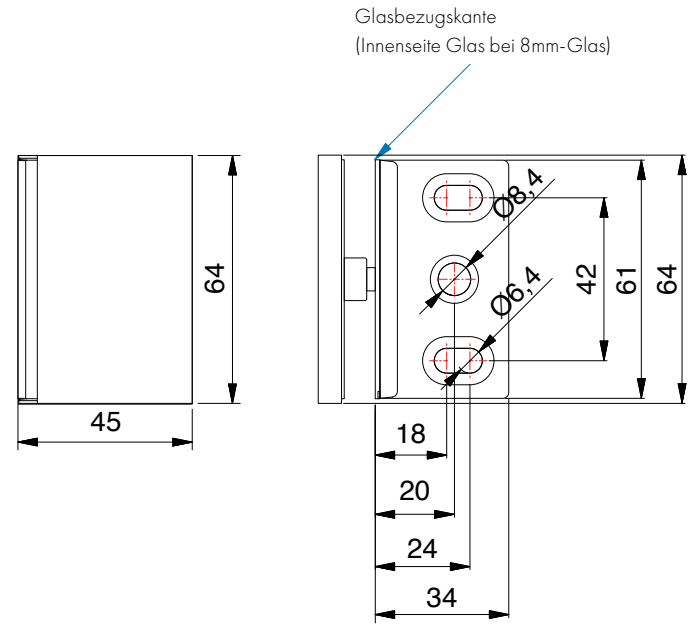


Bohrung Ø 20 mm oder Randausschnitt R35

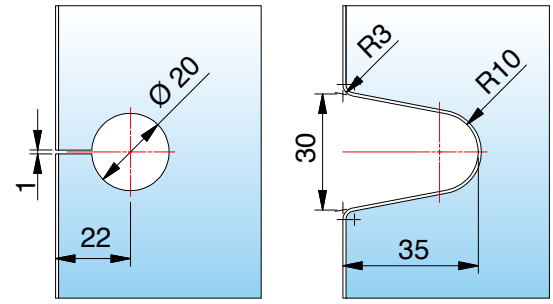


Glasbearbeitung für 6/8/10 mm

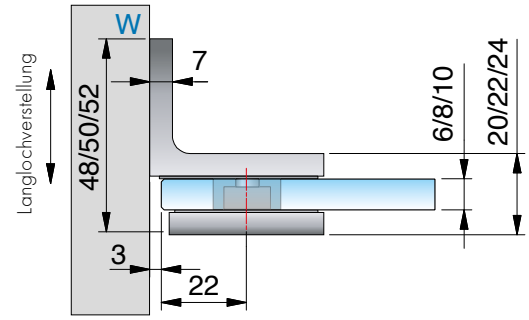

# 8193ZN Glas-Wand 180°

MADE IN GERMANY



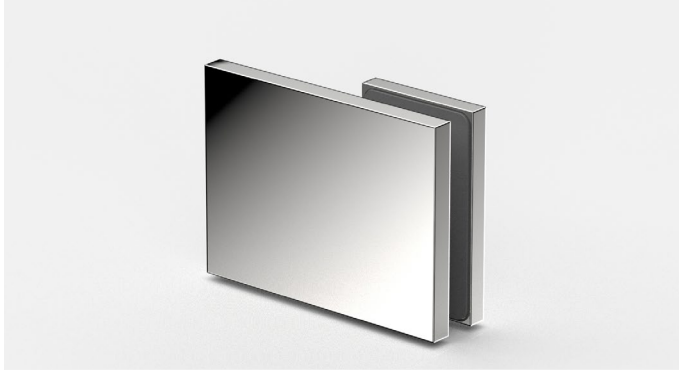

| Art.-Nr. FLAMEA+ | | Glasdicke |
|---|---|---|
| 8193__ | | 6/8/10 mm |
| **Oberfläche** | | |
| | ZN5 | glanzverchromt |
| | ZN1 | mattverchromt |
| | ZN10 | glanzvernickelt |
| | ZNPVD20 | Goldoptik |
| | ZNPVD22 | Edelstahloptik |
| | ZNPVD35 | schwarz matt |
| | ZN134 | weiß matt |
| | ZN135 | tiefschwarz matt |
| | ZNPVD39** | Goldbronze gebürstet |
| | ZNPVD40** | Goldoptik gebürstet |
| | ZNPVD41** | Kupferoptik gebürstet |
| | ZNPVD42** | Graphitmetall-Optik gebürstet |

** Auf Anfrage

**Merkmale:**
Wandbefestigung mit Langlochverstellung, verdeckte Verschraubung mit Abdeckkappe



| Art.-Nr. FLAMEA+ LINEA | | Glasdicke |
|---|---|---|
| 8193__M1 | | 6/8/10 mm |
| **Oberfläche** | | |
| | ZN5 | glanzverchromt |
| | ZN135 | tiefschwarz matt |

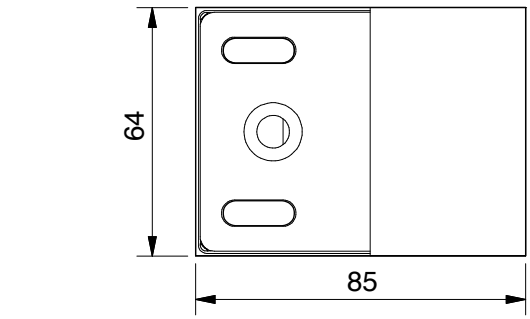


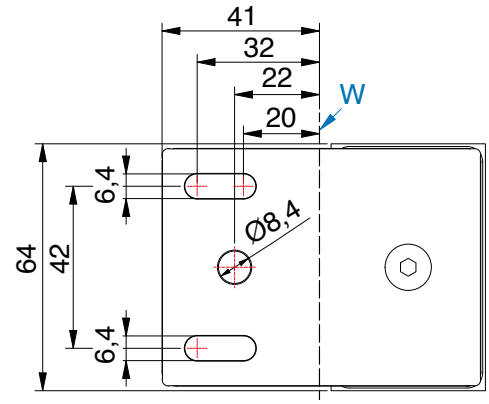


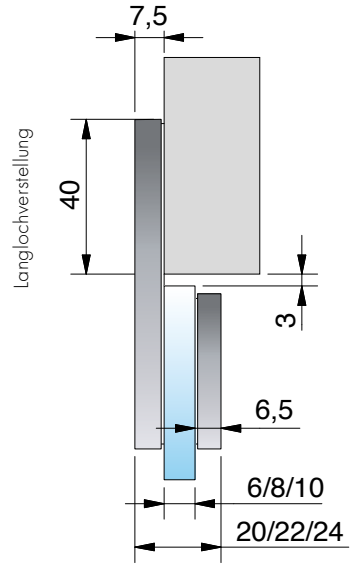


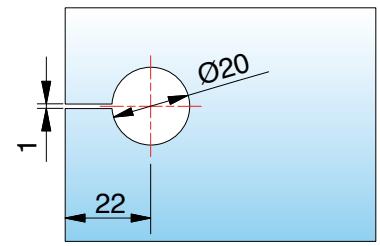


Glasbearbeitung für 6/8/10 mm

# 8196ZN Glas-Glas 90° - starr

MADE IN GERMANY



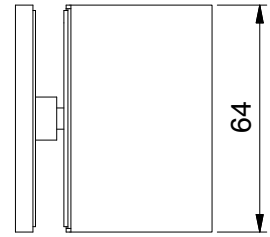


| Art.-Nr. FLAMEA+ | | Glasdicke |
|---|---|---|
| 8196__ | | 6/8/10 mm |
| **Oberfläche** | | |
| | ZN5 | glanzverchromt |
| | ZN1 | mattverchromt |
| | ZN10 | glanzvernickelt |
| | ZNPVD20 | Goldoptik |
| | ZNPVD22 | Edelstahloptik |
| | ZNPVD35 | schwarz matt |
| | ZN134 | weiß matt |
| | ZN135 | tiefschwarz matt |
| | ZNPVD39** | Goldbronze gebürstet |
| | ZNPVD40** | Goldoptik gebürstet |
| | ZNPVD41** | Kupferoptik gebürstet |
| | ZNPVD42** | Graphitmetall-Optik gebürstet |

** Auf Anfrage

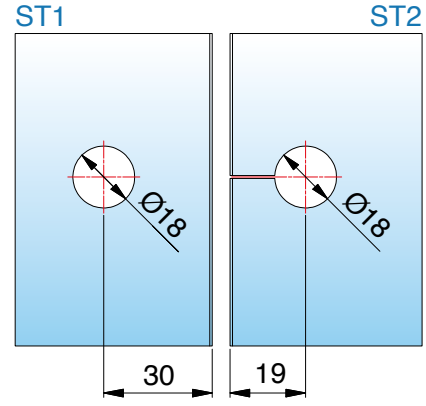


*Glasbearbeitung für 8 mm

**Merkmale**: verdeckte Verschraubung mit Abdeckkappe



| Art.-Nr. FLAMEA+ LINEA | | Glasdicke |
|---|---|---|
| 8196__M1 | | 6/8/10 mm |
| **Oberfläche** | | |
| | ZN5 | glanzverchromt |
| | ZN135 | tiefschwarz matt |

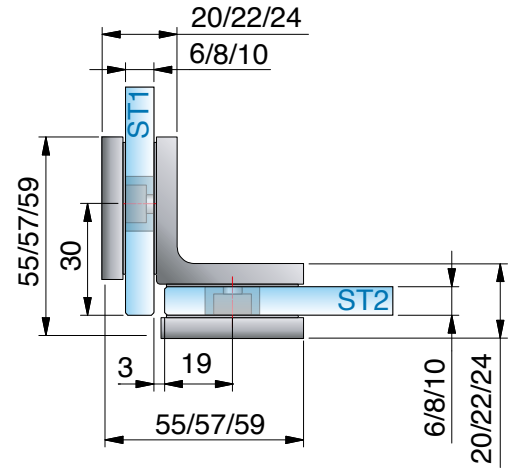


*Die Glasbearbeitung für 6 oder 10 mm Glas können Sie bei unserer Anwendungstechnik anfordern.

# 8191ZN Glas-Glas 180°

MADE IN GERMANY



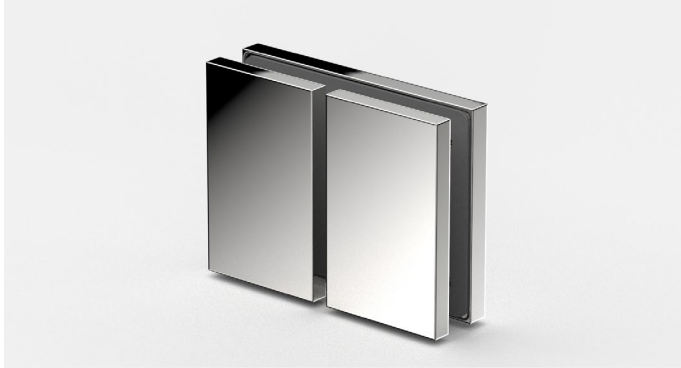

| Art.-Nr. FLAMEA+ | | Glasdicke |
|---|---|---|
| 8191__ | | 6/8/10 mm |
| Oberfläche | | |
| | ZN5 | glanzverchromt |
| | ZN1 | mattverchromt |
| | ZN10 | glanzvernickelt |
| | ZNPVD20 | Goldoptik |
| | ZNPVD22 | Edelstahloptik |
| | ZNPVD35 | schwarz matt |
| | ZN134 | weiß matt |
| | ZN135 | tiefschwarz matt |
| | ZNPVD39** | Goldbronze gebürstet |
| | ZNPVD40** | Goldoptik gebürstet |
| | ZNPVD41** | Kupferoptik gebürstet |
| | ZNPVD42** | Graphitmetall-Optik gebürstet |

** Auf Anfrage

**Merkmale**: verdeckte Verschraubung mit Abdeckkappe



| Art.-Nr. FLAMEA+ LINEA | | Glasdicke |
|---|---|---|
| 8191__M1 | | 6/8/10 mm |
| Oberfläche | | |
| | ZN5 | glanzverchromt |
| | ZN135 | tiefschwarz matt |

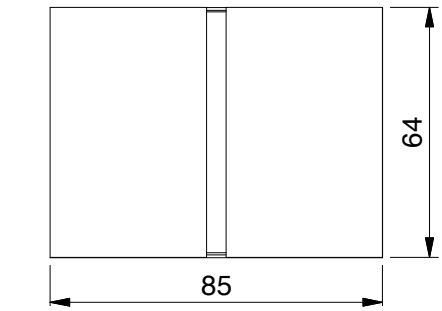


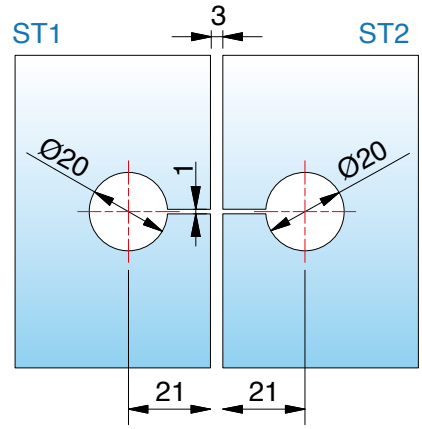


Glasbearbeitung für 6/8/10 mm

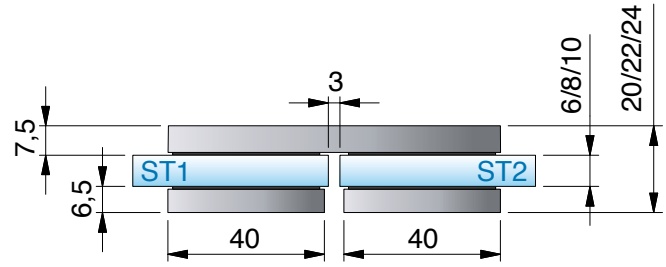

# 8199ZN Glas-Wand 90° - verstellbar

MADE IN GERMANY



| Art.-Nr. FLAMEA+ | | Glasdicke |
|---|---|---|
| 8199__ | | 6/8/10 mm |
| **Oberfläche** | | |
| | ZN5 | glanzverchromt |
| | ZN1 | mattverchromt |
| | ZN10 | glanzvernickelt |
| | ZNPVD20 | Goldoptik |
| | ZNPVD22 | Edelstahloptik |
| | ZNPVD35 | schwarz matt |
| | ZN134 | weiß matt |
| | ZN135 | tiefschwarz matt |
| | ZNPVD39 | Goldbronze gebürstet |
| | ZNPVD40 | Goldoptik gebürstet |
| | ZNPVD41 | Kupferoptik gebürstet |
| | ZNPVD42 | Graphitmetall-Optik gebürstet |

**Merkmale**
verdeckte Verschraubung mit Abdeckkappe



| Art.-Nr. FLAMEA+ LINEA | | Glasdicke |
|---|---|---|
| 8199__M1 | | 6/8/10 mm |
| **Oberfläche** | | |
| | ZN5 | glanzverchromt |
| | ZN135 | tiefschwarz matt |

*Die Glasbearbeitung für 6 oder 10 mm Glas können Sie bei unserer Anwendungstechnik anfordern.

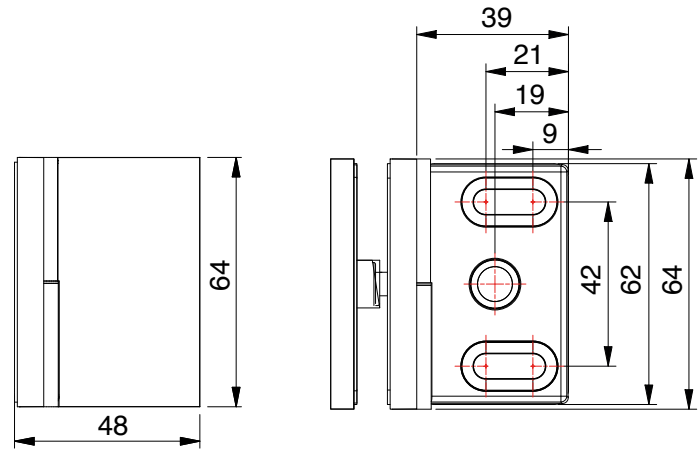


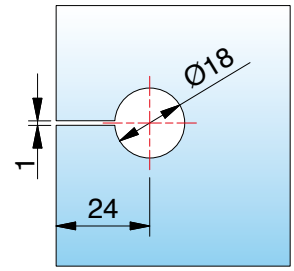


*Glasbearbeitung für 8 mm

Bei unterschiedlichen Gradzahlen ändert sich der Gehrungswinkel oder der Bohrungsabstand entsprechend der Tabelle auf Seite xx.

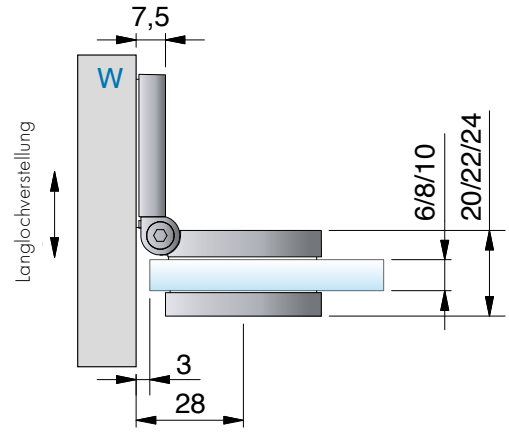

# 8199ZN Glas-Wand 90° - verstellbar

MADE IN GERMANY







**Gehrungswinkel und Bohrlochmaße für 8199ZN**

| Winkel | Bohrlochmaß von Glaskante | Gehrungswinkel am Glas | Bemerkung |
|---|---|---|---|
| 60° | 33 mm | 30° | - |
| 65° | 31 mm | 25° | - |
| 70° | 30 mm | 20° | - |
| 75° | 28 mm | 15° | - |
| 80° | 27 mm | 10° | - |
| 85° | 26 mm | 5° | - |
| 90° | 24 mm | ohne Gehrung | Bohrung geschlitzt |
| 95° | 23 mm | 5° | Bohrung geschlitzt |
| 100° | 22 mm | 10° | Bohrung geschlitzt |

# 8189ZN Glas-Wand 135° - verstellbar

MADE IN GERMANY





| Art.-Nr. FLAMEA+ | | Glasdicke |
|---|---|---|
| 8189__ | | 6/8/10 mm |
| Oberfläche | | |
| | ZN5 | glanzverchromt |
| | ZN1 | mattverchromt |
| | ZN10 | glanzvernickelt |
| | ZNPVD20 | Goldoptik |
| | ZNPVD22 | Edelstahloptik |
| | ZNPVD35 | schwarz matt |
| | ZN134 | weiß matt |
| | ZN135 | tiefschwarz matt |
| | ZNPVD39 | Goldbronze gebürstet |
| | ZNPVD40 | Goldoptik gebürstet |
| | ZNPVD41 | Kupferoptik gebürstet |
| | ZNPVD42 | Graphitmetall-Optik gebürstet |

**Merkmale**
stufenlos von 100° – 135° verstellbar, verdeckte Verschraubung mit Abdeckkappe

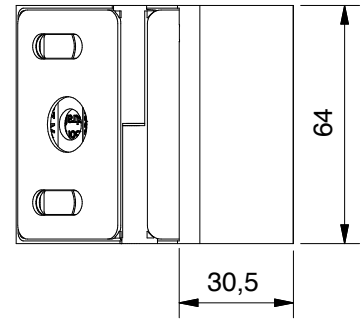


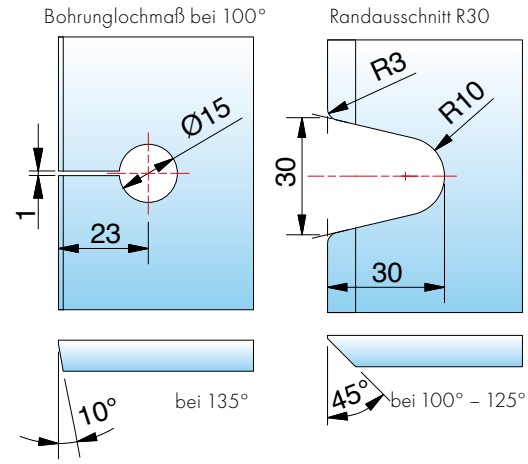


*Glasbearbeitung für 8 mm
Bei unterschiedlichen Gradzahlen ändert sich der Gehrungswinkel oder der Bohrungsabstand entsprechend der Tabelle auf S.133.

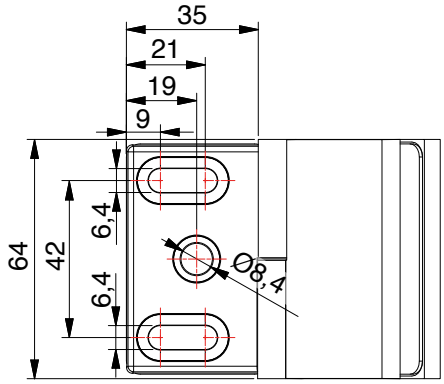


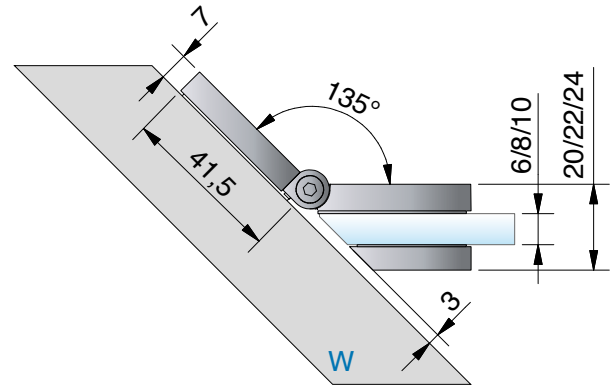


*Die Glasbearbeitung für 6 oder 10 mm Glas können Sie bei unserer Anwendungstechnik anfordern.

# 8189ZN Glas-Wand 135° - verstellbar

MADE IN GERMANY







**Gehrungswinkel und Bohrlochmaße für 8189ZN**

| Winkel | Bohrlochmaß von Glaskante | Gehrungswinkel am Glas | Bemerkung |
|---|---|---|---|
| 100° | 23 mm | 10° | Bohrung geschlitzt |
| 105° | 23 mm | 15° | Bohrung geschlitzt |
| 110° | 22 mm | 20° | Bohrung geschlitzt |
| 115° | 22 mm | 25° | Bohrung geschlitzt |
| 120° | 21 mm | 30° | Bohrung geschlitzt |
| 125° | 21 mm | 35° | Bohrung geschlitzt |
| 130° | - | 40° | Randausschnitt R30 |
| 135° | - | 45° | Randausschnitt R30 |

# 8198ZN Glas-Glas 90° - verstellbar

MADE IN GERMANY



| Art.-Nr. FLAMEA+ | | Glasdicke |
|---|---|---|
| 8198__ | | 6/8/10 mm |
| **Oberfläche** | | |
| | ZN5 | glanzverchromt |
| | ZN1 | mattverchromt |
| | ZN10 | glanzvernickelt |
| | ZNPVD20 | Goldoptik |
| | ZNPVD22 | Edelstahloptik |
| | ZNPVD35 | schwarz matt |
| | ZN134 | weiß matt |
| | ZN135 | tiefschwarz matt |
| | ZNPVD39 | Goldbronze gebürstet |
| | ZNPVD40 | Goldoptik gebürstet |
| | ZNPVD41 | Kupferoptik gebürstet |
| | ZNPVD42 | Graphitmetall-Optik gebürstet |

**Merkmale**
stufenlos von 80° – 180° verstellbar, verdeckte Verschraubung mit Abdeckkappe



| Art.-Nr. FLAMEA+ LINEA | | Glasdicke |
|---|---|---|
| 8198__M1 | | 6/8/10 mm |
| **Oberfläche** | | |
| | ZN5 | glanzverchromt |
| | ZN135 | tiefschwarz matt |

*Die Glasbearbeitung für 6 oder 10 mm Glas können Sie bei unserer Anwendungstechnik anfordern.

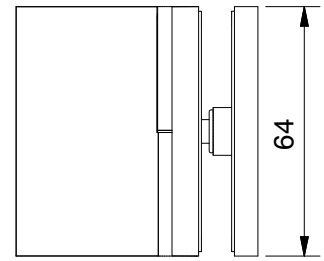


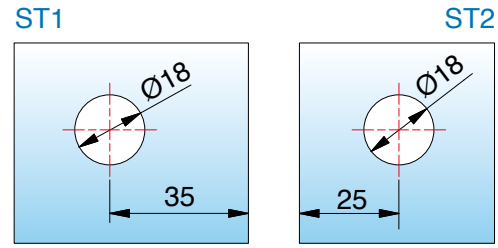


*Glasbearbeitung für 8 mm

Bei unterschiedlichen Gradzahlen ändert sich der Gehrungswinkel oder der Bohrungsabstand entsprechend der Tabelle.

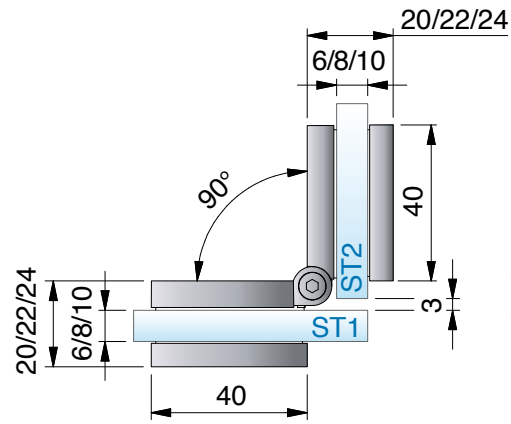


ST = Seitenteil | TF = Türflügel | W = Wand

# 8198ZN Glas-Glas 90° - verstellbar

MADE IN GERMANY



*Glasbearbeitung für 8 mm

Bei unterschiedlichen Gradzahlen ändert sich der Gehrungswinkel oder der Bohrungsabstand entsprechend der Tabelle.

*Die Glasbearbeitung für 6 oder 10 mm Glas können Sie bei unserer Anwendungstechnik anfordern.

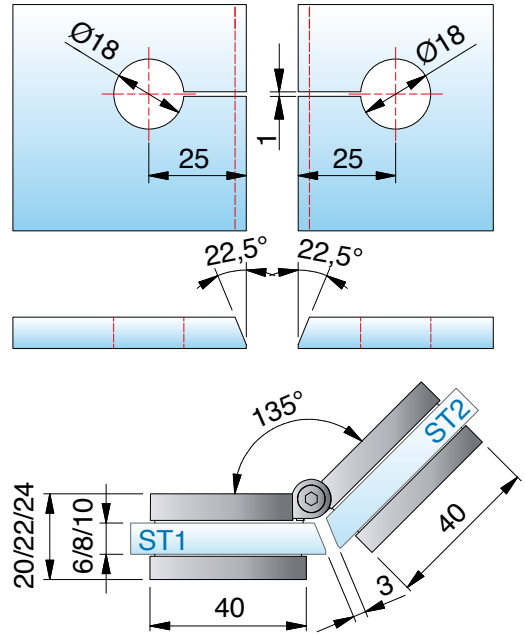


**Gehrungswinkel und Bohrlochmaße für 8198ZN**

| Winkel | Bohrlochmaß von Glaskante | Gehrungswinkel am Glas | Bemerkung |
|---|---|---|---|
| 80° | 36 mm | 50° | - |
| 85° | 35 mm | 47,5° | - |
| 90° | 33 mm | 45° | - |
| 95° | 32 mm | 42,5° | - |
| 100° | 31 mm | 40° | Bohrung geschlitzt |
| 105° | 30 mm | 37,5° | Bohrung geschlitzt |
| 110° | 29 mm | 35° | Bohrung geschlitzt |
| 115° | 28 mm | 32,5° | Bohrung geschlitzt |
| 120° | 28 mm | 30° | Bohrung geschlitzt |
| 125° | 27 mm | 27,5° | Bohrung geschlitzt |
| 130° | 26 mm | 25° | Bohrung geschlitzt |
| 135° | 25 mm | 22,5° | Bohrung geschlitzt |
| 140° | 25 mm | 20° | Bohrung geschlitzt |
| 145° | 24 mm | 17,5° | Bohrung geschlitzt |
| 150° | 23 mm | 15° | Bohrung geschlitzt |
| 155° | 23 mm | 12,5° | Bohrung geschlitzt |
| 160 | 22 mm | 10° | Bohrung geschlitzt |
| 165° | 22 mm | 7,5° | Bohrung geschlitzt |
| 170° | 21 mm | 5° | Bohrung geschlitzt |
| 175° | 20 mm | 0° | Bohrung geschlitzt |
| 180° | 20 mm | 0° | Bohrung geschlitzt |



# 8195ZN Wand-Glas-Wand 90°

MADE IN GERMANY



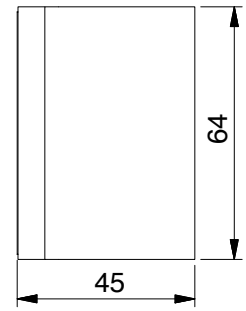


| Art.-Nr. FLAMEA+ | | Glasdicke |
|---|---|---|
| 8195__ | | 6/8/10 mm |
| Oberfläche | | |
| | ZN5 | glanzverchromt |
| | ZN1 | mattverchromt |
| | ZN10 | glanzvernickelt |
| | ZNPVD20 | Goldoptik |
| | ZNPVD22 | Edelstahloptik |
| | ZNPVD35 | schwarz matt |
| | ZN134 | weiß matt |
| | ZN135 | tiefschwarz matt |
| | ZNPVD39 | Goldbronze gebürstet |
| | ZNPVD40 | Goldoptik gebürstet |
| | ZNPVD41 | Kupferoptik gebürstet |
| | ZNPVD42 | Graphitmetall-Optik gebürstet |




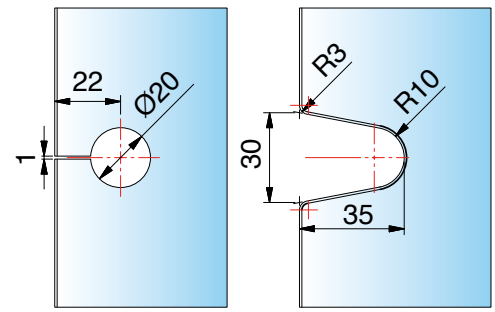


Glasbearbeitung für 6/8/10 mm

**Merkmale**
beidseitige Befestigungslasche, verdeckte Verschraubung mit Abdeckkappe

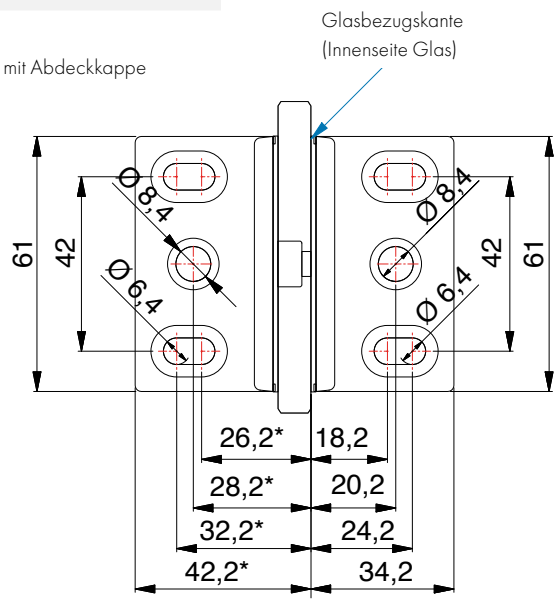


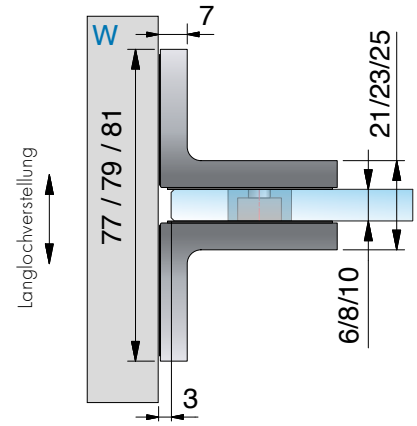


ST = Seitenteil | TF = Türflügel | W = Wand

# 8197ZN Glas-Glas 90°

MADE IN GERMANY





| Art.-Nr. FLAMEA+ | | Glasdicke |
|---|---|---|
| 8197__ | | 6/8/10 mm |
| Oberfläche | | |
| | ZN5 | glanzverchromt |
| | ZN1 | mattverchromt |
| | ZN10 | glanzvernickelt |
| | ZNPVD20 | Goldoptik |
| | ZNPVD22 | Edelstahloptik |
| | ZNPVD35 | schwarz matt |
| | ZN134 | weiß matt |
| | ZN135 | tiefschwarz matt |
| | ZNPVD39 | Goldbronze gebürstet |
| | ZNPVD40 | Goldoptik gebürstet |
| | ZNPVD41 | Kupferoptik gebürstet |
| | ZNPVD42 | Graphitmetall-Optik gebürstet |

**Merkmale**
verdeckte Verschraubung mit Abdeckkappe

*Die Glasbearbeitung für 6 oder 10 mm Glas können Sie bei unserer Anwendungstechnik anfordern.

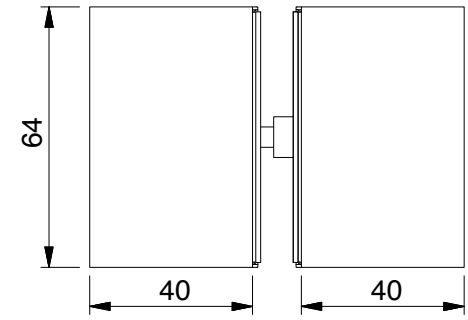


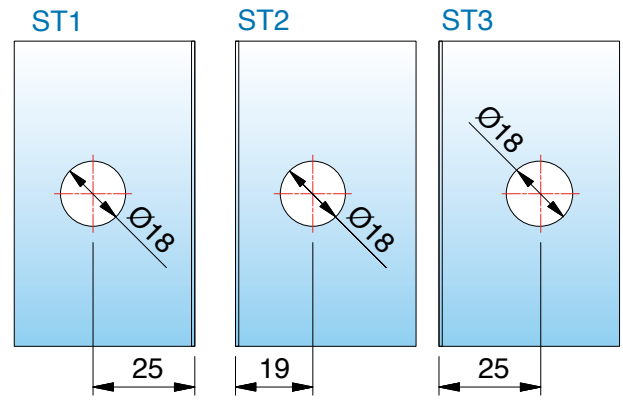


*Glasbearbeitung für 8 mm

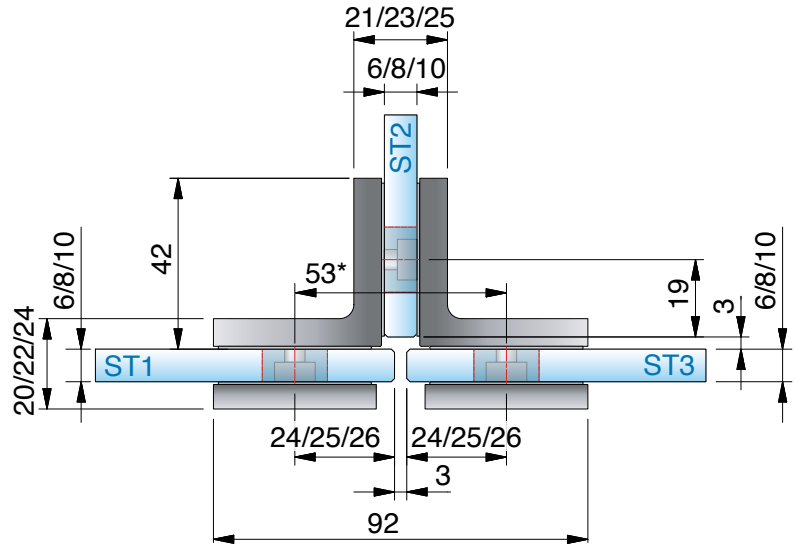


ST = Seitenteil | TF = Türflügel | W = Wand

# erhältliche **Oberflächen**



ZN5
glanzverchromt

Eine Kompatibilitätstabelle zu den Armaturenherstellern und deren Farben finden Sie auf Seite 14







# passende **Winkelverbinder**

für FARDELLO finden Sie auf Seite 324.

MADE
IN
GERMANY



# FARDELLO

Duschpendeltürband



Faltanlage Kombination FARDELLO / FLINTER in Sonderfarbe

# FARDELLO – Hohe Tragkraft für die moderne Badarchitektur

MADE IN GERMANY

Das Duschpendeltürband FARDELLO zeichnet sich durch hohe Tragkraft und kompakte Maße aus. Bei einer Höhe von nur 56 mm tragen zwei Bänder maximal 42 kg. Möglich macht's die intelligente Konstruktion des Beschlags: Gegenplatte und Beschlagskorpus greifen formschlüssig ineinander und werden fest verschraubt. Das gewährt mehr Sicherheit. In der Kombination mit FLINTER lassen sich zudem verschiedene Falttüranlagen umsetzen.

- Tragfähigkeit (2 Bänder): 42 kg
  entsprechen einer maximalen Türflügelgröße von 1000 x 2000 mm bei 8 mm Glasdicke
- max. Türflügelbreite: 1000 mm
- Glasdicke: 6/8/10 mm
- Pendeltürband: Glas–Wand / Glas–Glas
- passende Winkelverbinder
- optimiert für die Verbauung ohne Dichtprofile
- minimierte Spaltmaße
- Nulllage stufenlos verstellbar
- Beschlaghöhe: 56 mm
  (wie FLAMEA- und FLINTER-Duschtürbandserie)
- Anwendungsbereiche:
  Wellnessbereich, barrierefreie Bäder, Objektbereiche
- Die Haltbarkeit der Beschläge wurde durch werksinterne Versuche nach DIN EN 14428:2015/A1:2018 5.5 und TR24 geprüft






- **mit montagefreundlicher Abdeckung:**
  Die Abdeckkappen können schnell und einfach mit den Zapfen in die vormontierten EPDM-Formteile gesteckt und angedrückt werden. Zur Diebstahlsicherung gibt es weiterhin Klebepunkte, um die Kappen zu fixieren.



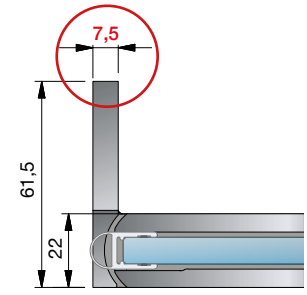


- **einfaches Einrücken am Seitenteil**
  Beim Beschlag Glas-Glas 90° sind nur Glasbohrungen im Seitenteil nötig, dadurch ist ein Einrücken des Glastürflügels nach innen möglich und der Überstand (A) kann selbst bestimmt werden.

**Merkmale**

- Die 7,5 mm dicke Wandanschraubplatte steht für eine bessere Lastabtragung
- Die 3. Befestigungsbohrung verhindert das Verdrehen der Beschläge auf der Wand.
- Das Duschband ist so konstruiert, dass diese Bohrung mit einem 8 mm Bohrer im montierten Zustand ausgeführt werden kann.

Bitte beachten Sie unseren Montagehinweise-Flyer auf www.pauli.de.

## Faltanlagen mit FARDELLO und FLINTER

MADE IN GERMANY

Zur Hochform läuft FARDELLO in Kombination mit der Serie FLINTER auf. Der formschöne Eyecatcher mit hoher Tragkraft und das kleine Kraftpaket mit intelligenter Federtechnik entfalten ihr ganzes Können und ihre Flexibilität vor allem bei kombinierten Badewannen- und verschiedenen Falttüranlagen. Das Ganze ist einfach und unkompliziert in der Umsetzung – mit der Fachexpertise von Pauli + Sohn.



FARDELLO – 8900ZN_



FLINTER – 8160ZN_ – mit 0-3 Federn erhältlich



Federtechnik – **1 Feder**
für leichte Türen



Federtechnik – **2 Federn**
für mittelschwere Türen



Federtechnik – **3 Federn**
für schwere Türen

Die Federtechnik des Duschtürbandes FLINTER erlaubt es Ihnen, bei der Bestellung selbst zu bestimmen, wie stark die Schließkraft Ihrer Tür sein soll. In der **Tabelle auf Seite 270** finden Sie die Empfehlungen von Pauli + Sohn über die optimale Schließkraft der Bänder, bezogen auf die Türgröße. Bitte geben Sie diese bei Ihrer Bestellung immer mit an.

## Übergrößen mit Faltanlagen ohne Überdrückungsgefahr

MADE IN GERMANY

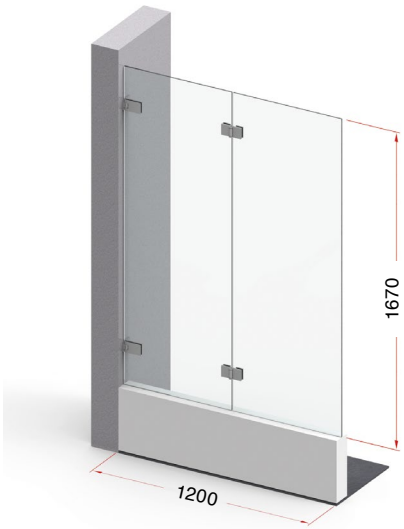


**Tragfähigkeit bei Anlagenbreite 1200 mm: 40 kg**

entspricht einer Türhöhe
von 1670 mm bei 8 mm Glas

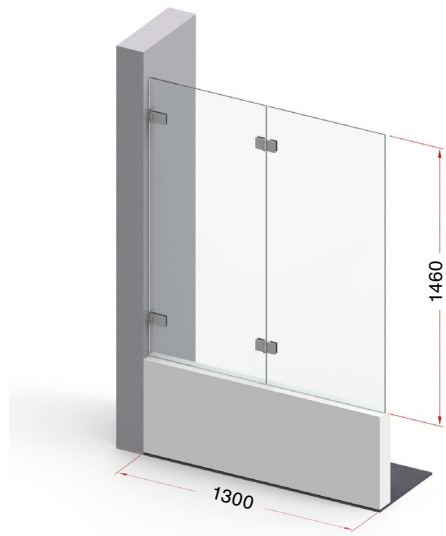


**Tragfähigkeit bei Anlagenbreite 1300 mm: 38 kg**

entspricht einer Türhöhe
von 1460 mm bei 8 mm Glas

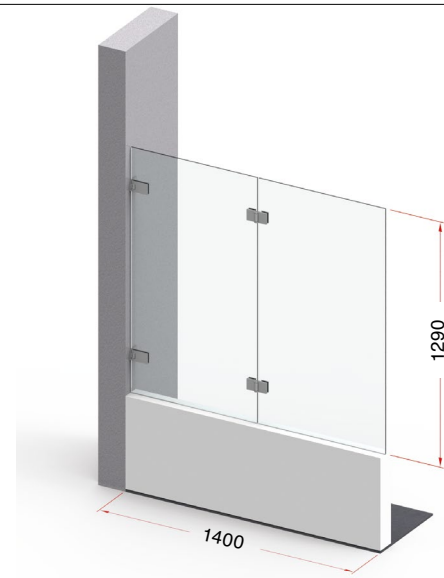


**Tragfähigkeit bei Anlagenbreite 1400 mm: 36 kg**

entspricht einer Türhöhe
von 1290 mm bei 8 mm Glas

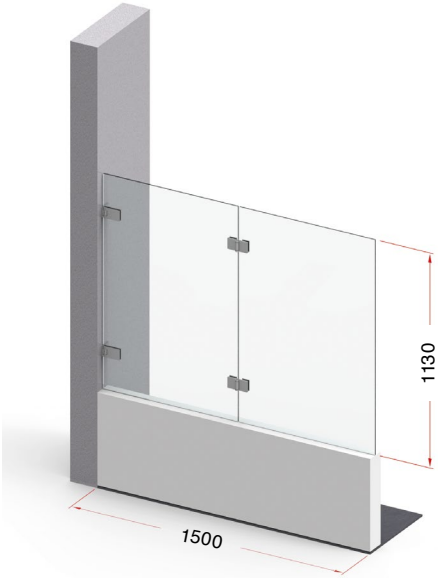


**Tragfähigkeit bei Anlagenbreite 1500 mm: 34 kg**

entspricht einer Türhöhe
von 1130 mm bei 8 mm Glas







**Achtung:** Diese Angaben gelten nur bei optimaler Wandbefestigung, sowie ohne die Gefahr der Überdrückung.
Weitere Informationen und Beispiele zu Faltanlagen finden Sie ab Seite 30

## Abmessungen Faltanlagen mit FARDELLO/ FLINTER – Glas-Wand

MADE IN GERMANY

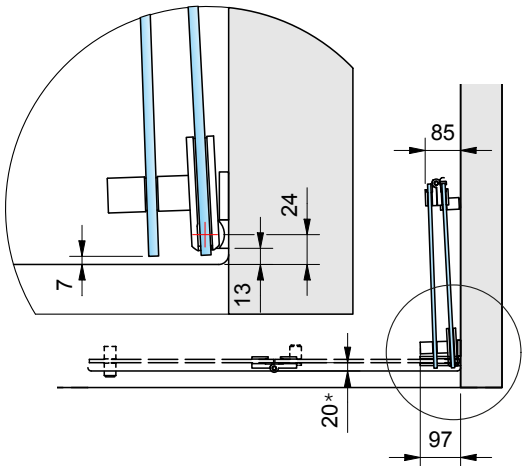


**Faltanlage 1:** 8900ZN ohne Dichtprofil und
8160ZN mit Dichtprofil 8865KU0

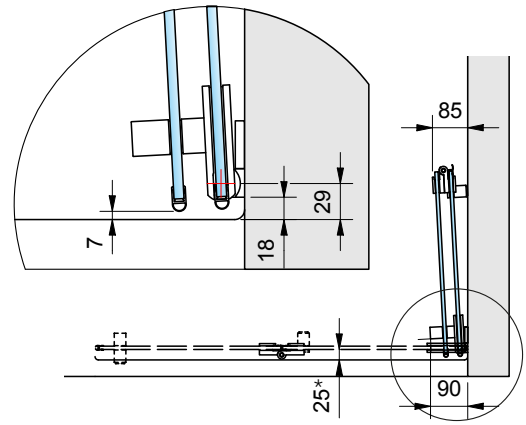


**Faltanlage 2:** 8900ZN mit Dichtprofil 8861KU0 und
8160ZN mit Dichtprofil 8861KU0

* Wanneneinrückmaß









# Abmessungen Faltanlagen mit FARDELLO/ FLINTER – Glas-Glas

MADE IN GERMANY



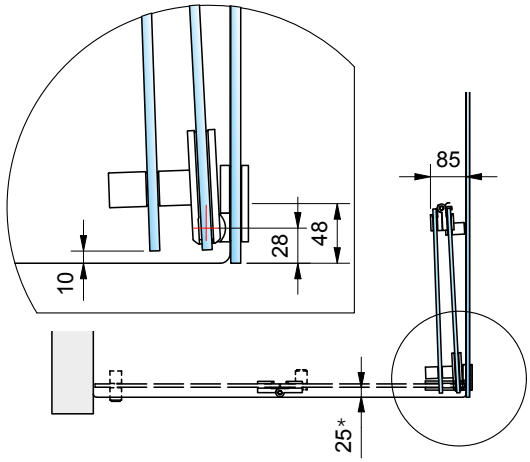


**Faltanlage 3:** 8902ZN ohne Dichtprofil und 8160ZN mit Dichtprofil 8865KU0

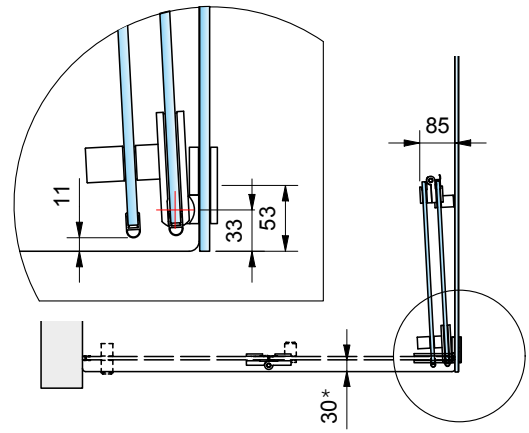


**Faltanlage 4:** 8902ZN mit Dichtprofil 8861KU0 und 8160ZN mit Dichtprofil 8861KU0

* Wanneneinrückmaß







■ Wir empfehlen hier das Dichtprofil 8865KU0 (KU35) für Falttüren.

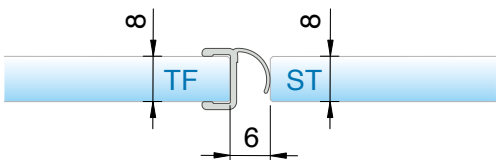


oder 8857KU0 (KU35)

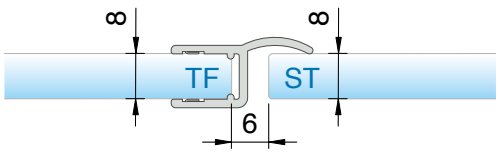


Abzugsmaß der Dichtung gilt für 8mm Glas. Bei 6 oder 10mm Glas kontaktieren Sie bitte unsere Anwendungstechnik.

Bohrlochabstände für:



8273ZN



8271ZN

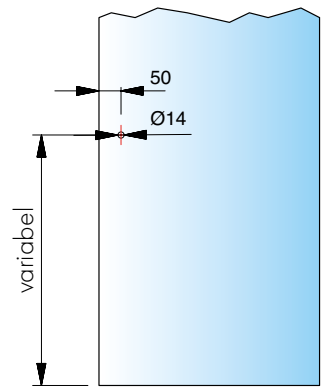


■ weitere Infos für die Griffe 8271 und 8273 finden Sie auf Seite 511.

# 8900ZN Glas-Wand 90°

MADE IN GERMANY



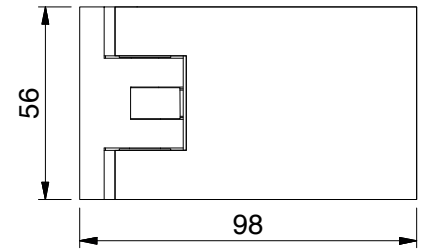


| Art.-Nr. | | Glasdicke |
|---|---|---|
| 8900__ | | 6*/8/10* mm |
| Oberfläche | | |
| | ZN5 | glanzverchromt |




**Merkmale**

beidseitig 90° öffnend, mit oder ohne Dichtprofil, verdeckte Verschraubungen, Wandbefestigung innen mit Langlochverstellung, Nulllage stufenlos und beliebig oft einstellbar, ab ca.15°-20° selbstschließend, Dichtprofil im Bandbereich unterbrochen.

*Wichtig

Bei Verwendung der Beschläge für 6 oder 10 mm Glasdicke bitte das Einlagenset Art. Nr. HZ-SET5 pro Beschlag kostenlos mitbestellen.
Die Glasbearbeitung für 6 und 10 mm Glas können Sie bei unserer Anwendungstechnik anfordern.



Glasbezugskante
(Innenseite Glas bei 8 mm Glas)

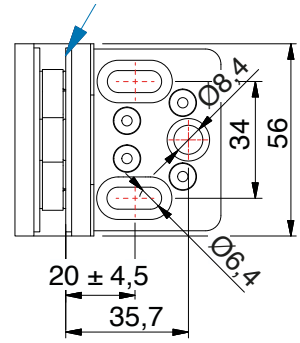




# 8900ZN Glas-Wand 90°

MADE IN GERMANY



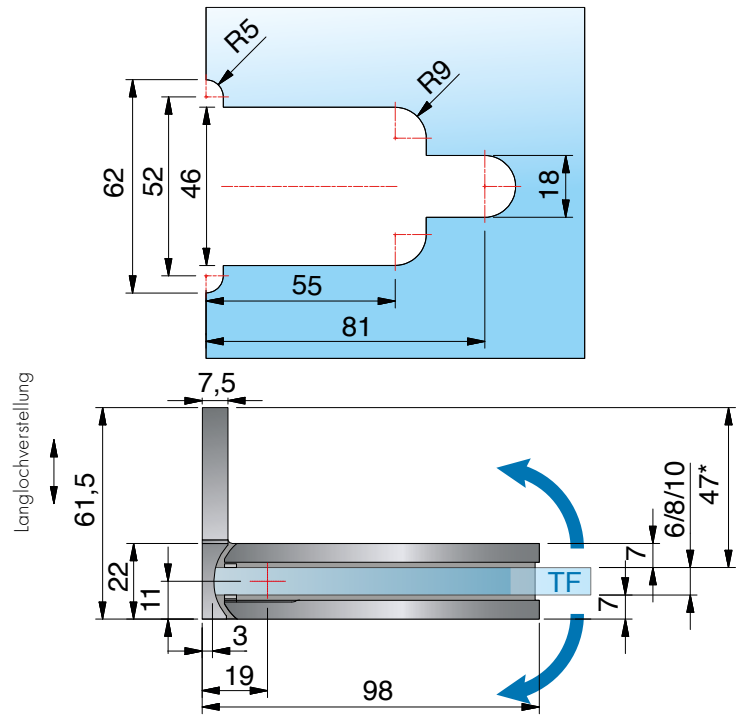


ohne Dichtprofil, *Glasbearbeitung für 8 mm

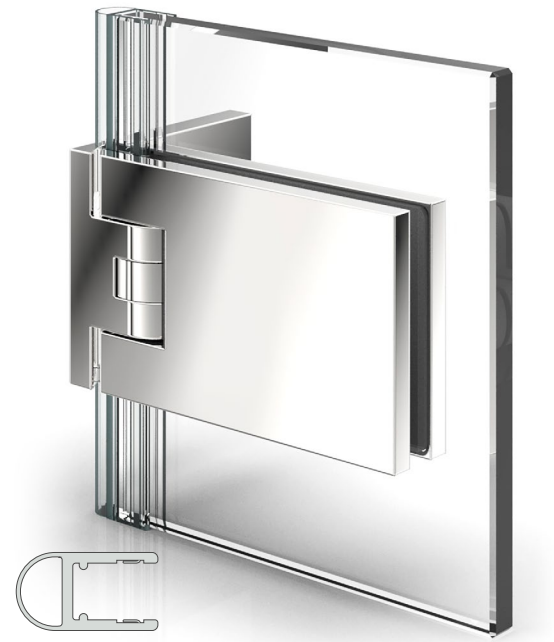

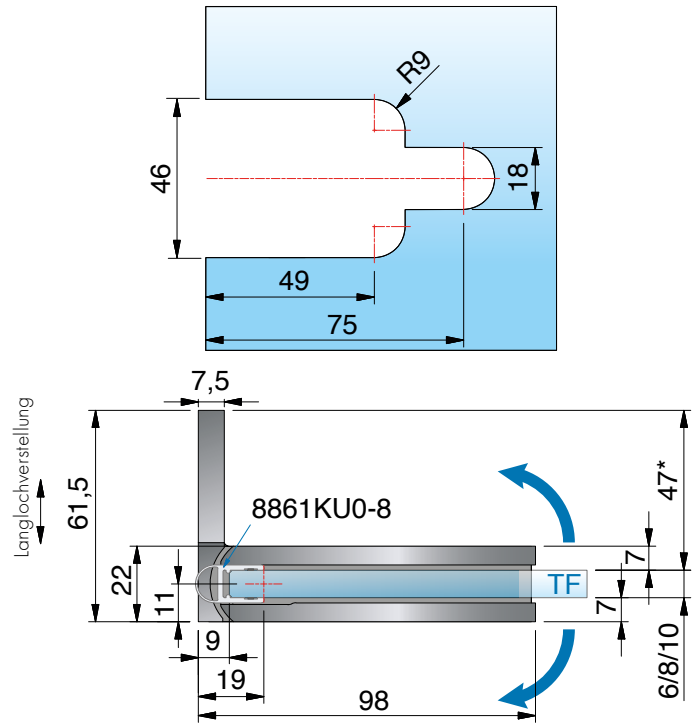


mit Dichtprofil 8861KU0-8-2010 (2500), *Glasbearbeitung für 8 mm

ST = Seitenteil | TF = Türflügel | W = Wand

# 8901ZN Glas-Glas 180°

MADE IN GERMANY



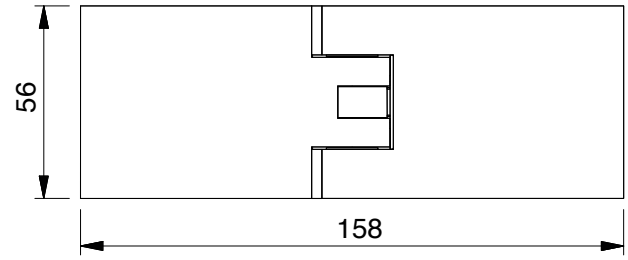


| Art.-Nr. | | Glasdicke |
|---|---|---|
| 8901__ | | 6*/8/10* mm |
| **Oberfläche** | | |
| | ZN5 | glanzverchromt |




**Merkmale**
beidseitig 90° öffnend, mit oder ohne Dichtprofil, verdeckte Verschraubungen, Nulllage stufenlos und beliebig oft einstellbar, ab ca. 15°–20° selbstschließend, Dichtprofil im Bandbereich unterbrochen

*Wichtig
Bei Verwendung der Beschläge für 6 oder 10 mm Glasdicke bitte das Einlagenset Art. Nr. HZ-SET6 pro Beschlag kostenlos mitbestellen.
Die Glasbearbeitung für 6 und 10 mm Glas können Sie bei unserer Anwendungstechnik anfordern.

# 8901ZN Glas-Glas 180°

MADE IN GERMANY



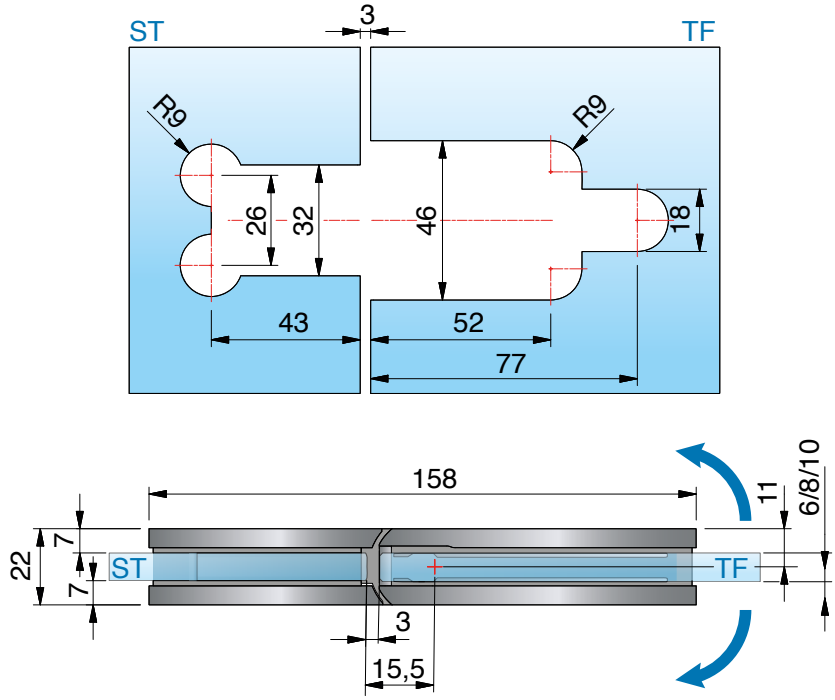


ohne Dichtprofil, *Glasbearbeitung für 8 mm





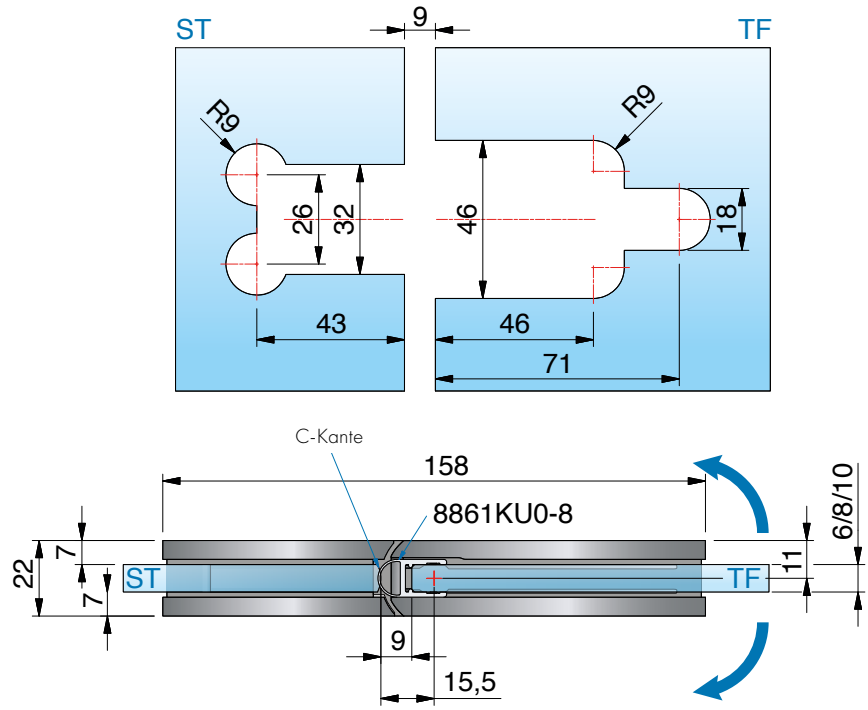


mit Dichtprofil 8861KU0-8-2010 (2500), *Glasbearbeitung für 8 mm

ST = Seitenteil | TF = Türflügel | W = Wand

## 8901ZN Glas-Glas 180°

MADE IN GERMANY





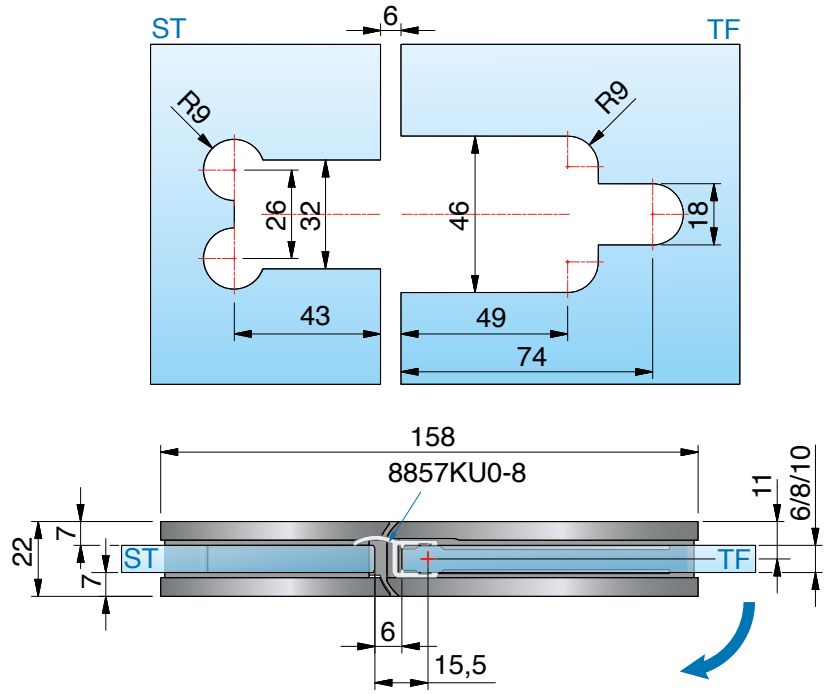


mit Dichtprofil 8857KU0-8-2010 (2500), *Glasbearbeitung für 8 mm





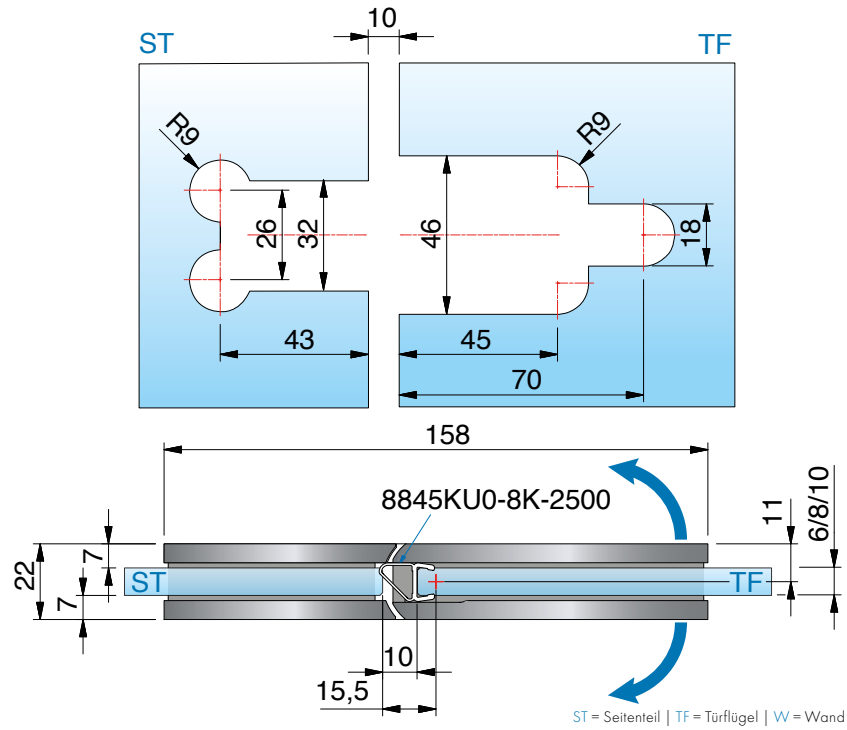


mit Dichtprofil 8845KU0-8K-2500, *Glasbearbeitung für 8 mm

ST = Seitenteil | TF = Türflügel | W = Wand

## 8901ZN Glas-Glas 180°

MADE IN GERMANY





# 8902ZN Glas-Glas 90°

MADE IN GERMANY



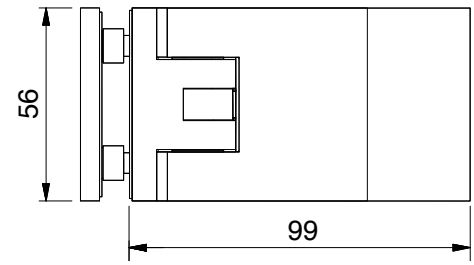


| Art.-Nr. | | Glasdicke |
|---|---|---|
| 8902__ | | 6*/8/10* mm |
| Oberfläche | | |
| | ZN5 | glanzverchromt |




**Merkmale**
beidseitig 90° öffnend, mit oder ohne Dichtprofil, verdeckte Verschraubungen, Nulllage stufenlos und beliebig oft einstellbar, ab ca. 15°–20° selbstschließend, Dichtprofil im Bandbereich unterbrochen
*Einrückmaß **(A)** am Seitenteil kann selbst bestimmt werden.

*Wichtig
Bei Verwendung der Beschläge für 6 oder 10 mm Glasdicke bitte das Einlagenset Art. Nr. HZ-SET5 pro Beschlag kostenlos mitbestellen.
Die Glasbearbeitung für 6 und 10 mm Glas können Sie bei unserer Anwendungstechnik anfordern.



Ausführung in Sonderfarbe

****einfaches Einrücken am Seitenteil**
Beim Beschlag Glas-Glas 90° sind nur Glasbohrungen im Seitenteil nötig, dadurch ist ein Einrücken des Glastürflügels nach innen möglich und der Überstand (A) kann selbst bestimmt werden.

# 8902ZN Glas-Glas 90°

MADE IN GERMANY




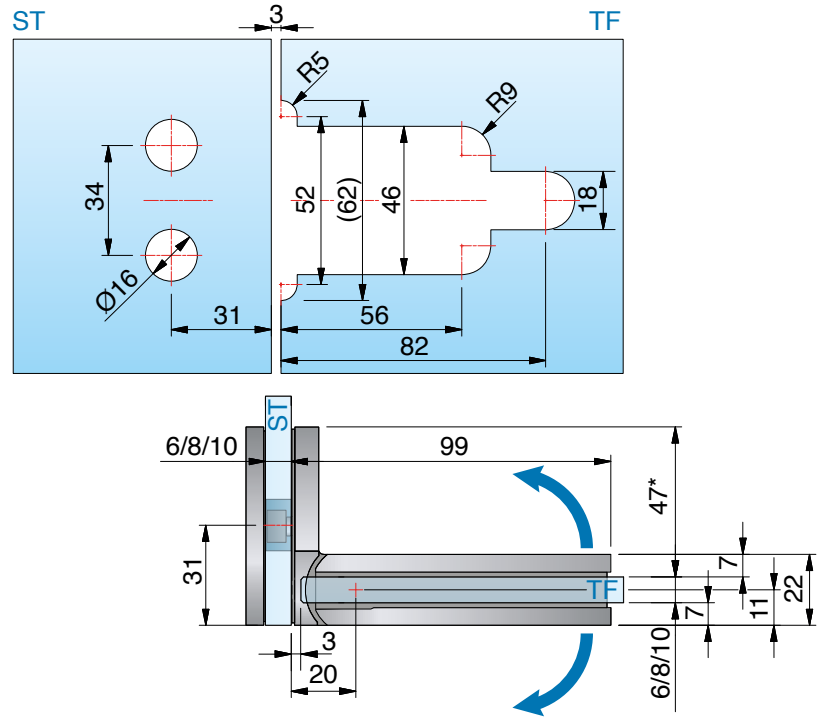


ohne Dichtprofil, *Glasbearbeitung für 8 mm,
Beispiel: 7 mm eingerückt




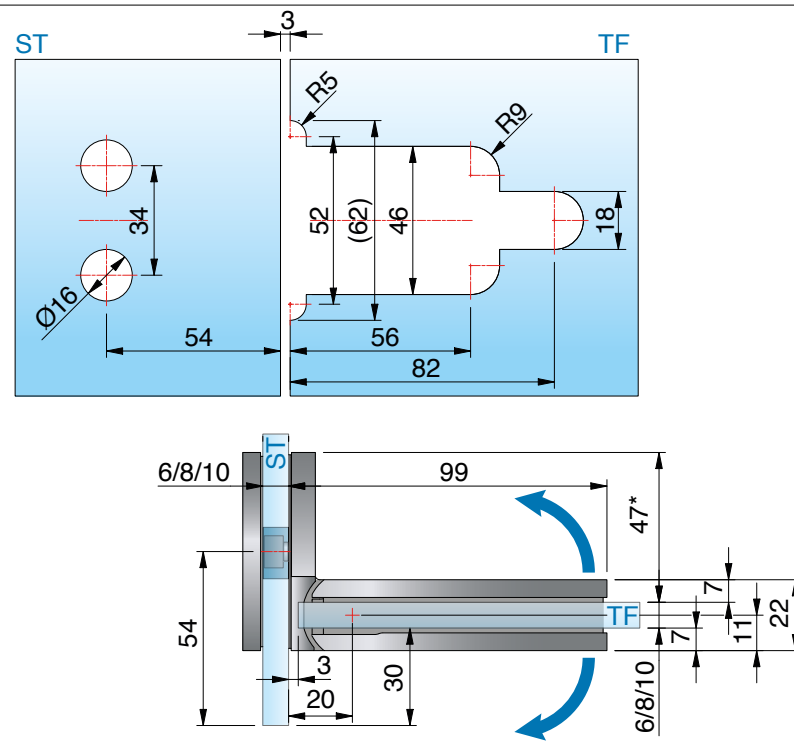


ohne Dichtprofil, *Glasbearbeitung für 8 mm,
Beispiel: 30 mm eingerückt

ST = Seitenteil | TF = Türflügel | W = Wand

# 8902ZN Glas-Glas 90°

MADE IN GERMANY

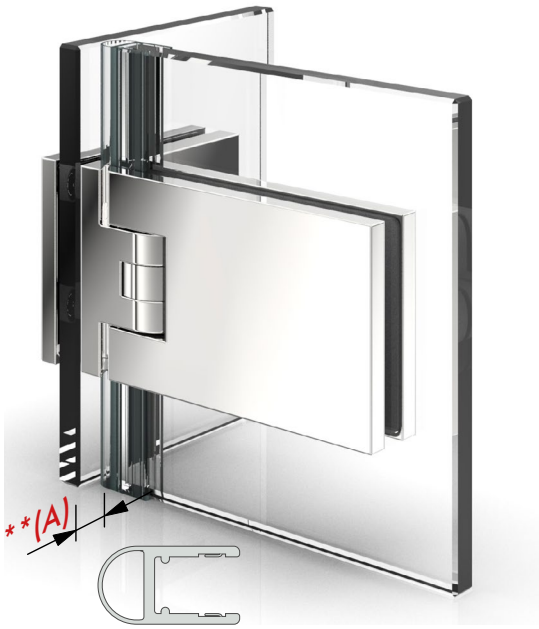


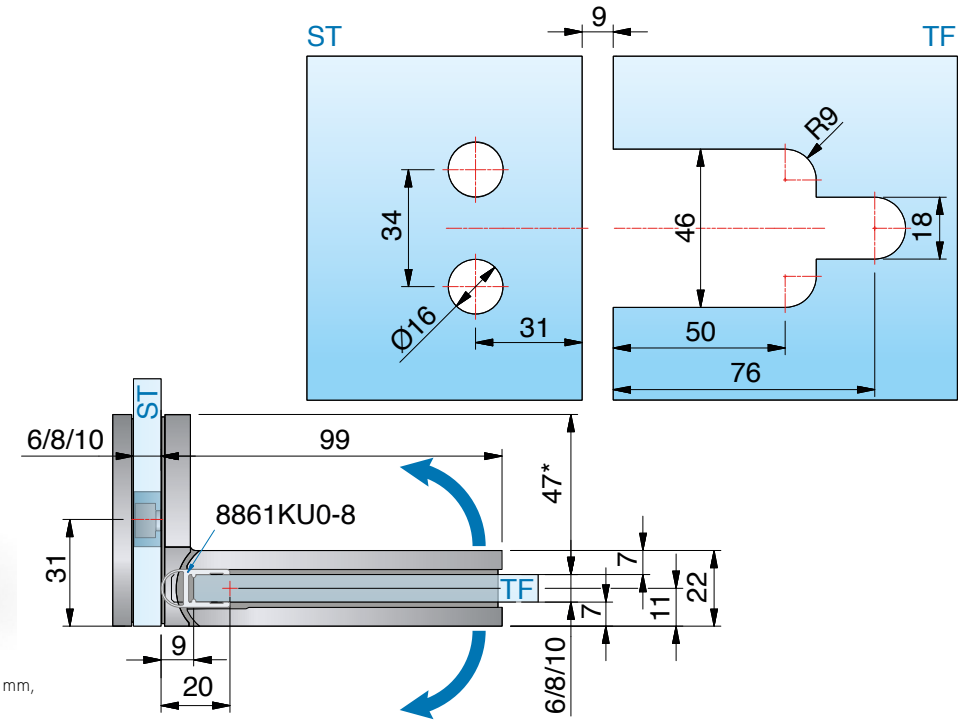


mit Dichtprofil 8861KU0-8-2010 (2500), *Glasbearbeitung für 8 mm,
Beispiel: 7 mm eingerückt

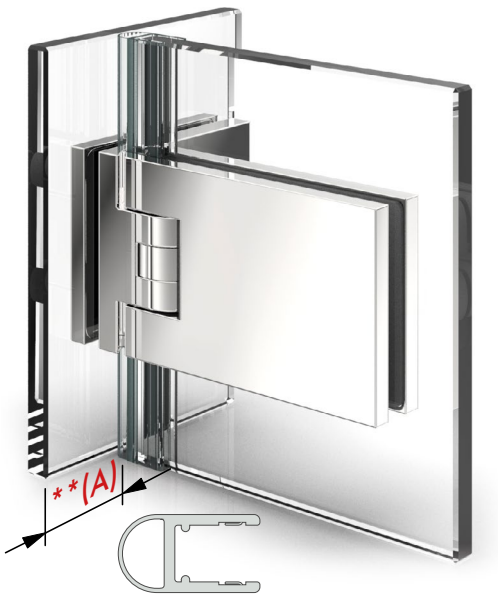


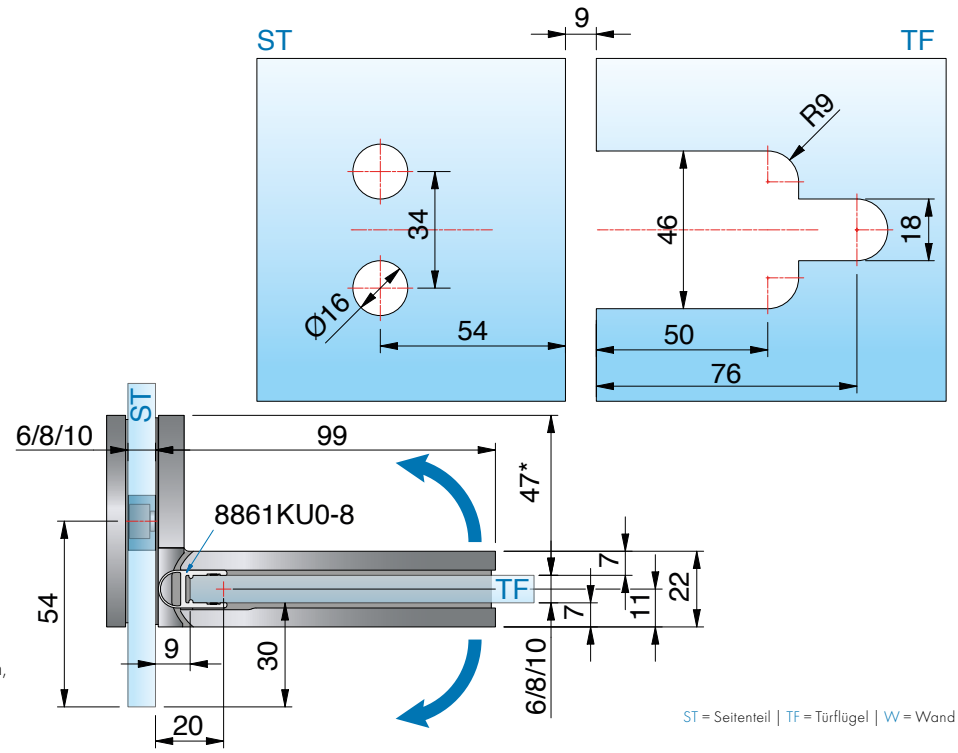


mit Dichtprofil 8861KU0-8-2010 (2500), *Glasbearbeitung für 8 mm,
Beispiel: 30 mm eingerückt

ST = Seitenteil | TF = Türflügel | W = Wand

## 8902ZN Glas-Glas 90°

MADE IN GERMANY



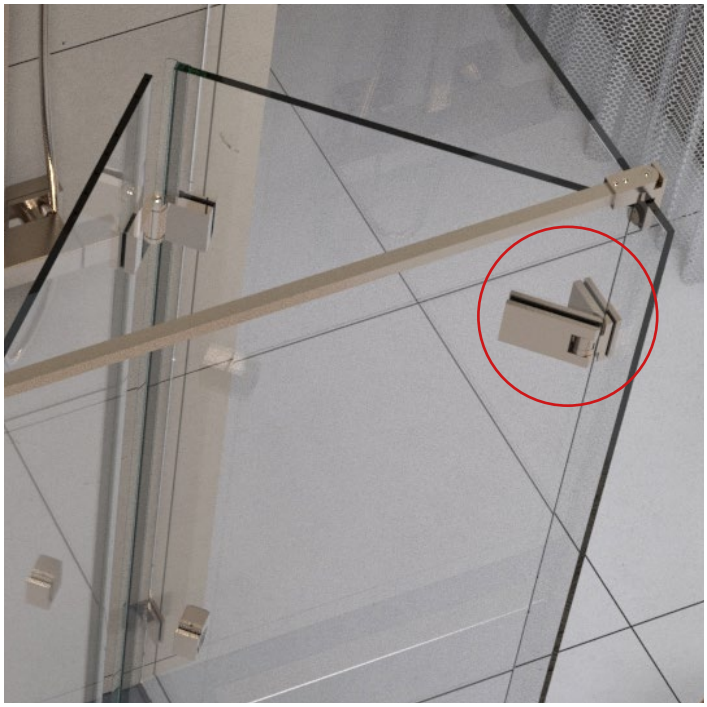



Fardello / Flinter Kombination in Sonderfarbe

# erhältliche **Oberflächen**



ZN5
glanzverchromt

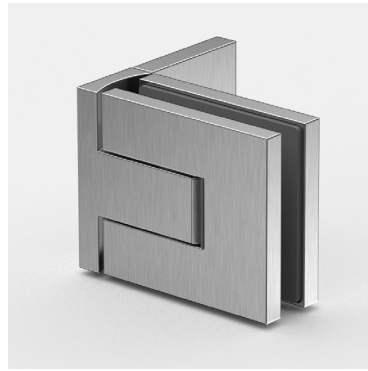

ZNPVD22
Edelstahloptik

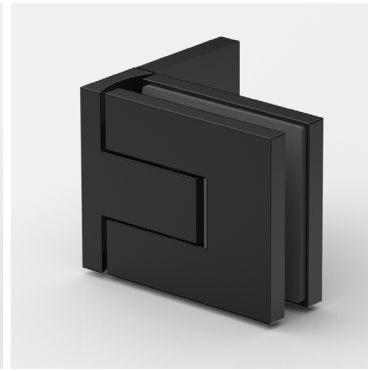

ZN135
tiefschwarz matt



ZNPVD39
Goldbronze
gebürstet



ZNPVD40
Goldoptik
gebürstet

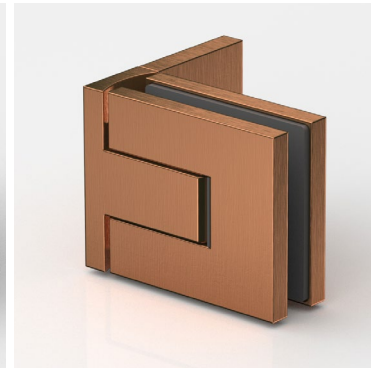

ZNPVD41
Kupferoptik
gebürstet

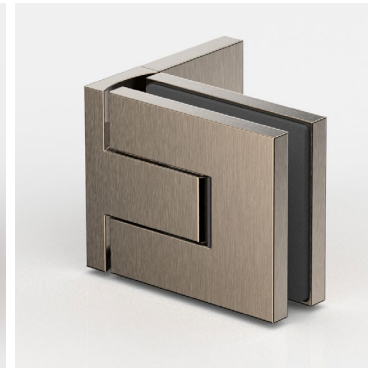

ZNPVD42
Graphitmetall-Optik
gebürstet

Eine Kompatibilitätstabelle zu den Armaturenherstellern und deren Farben finden Sie auf Seite 14



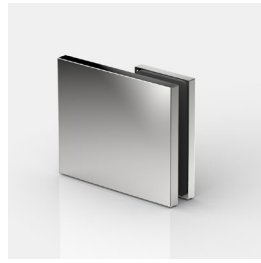

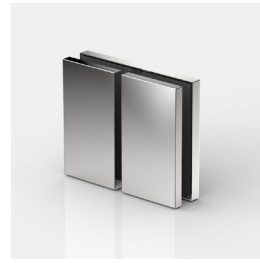



# passende **Winkelverbinder**

für FLAMEA-pro mini finden Sie ab Seite 324.

MADE
IN
GERMANY



# **FLAMEA** pro mini

## Duschpendeltürband



# **FLAMEA** pro mini – kleines Format, große Leistung

MADE IN GERMANY

Das Duschtürband vereint innovative Technik und durchdachtes Design, um den höchsten Ansprüchen im Bereich moderner Duschsysteme gerecht zu werden. Das Band ist für einen beidseitigen Öffnungswinkel von 97° ausgelegt, was eine komfortable Handhabung und Flexibilität in der Nutzung gewährleistet. Ein weiteres herausragendes Merkmal ist die optimierte Konstruktion mit minimierten Spaltmassen. Dies ermöglicht den Einsatz ohne Dichtprofile für eine verbesserte Optik und reduzierten Wartungsaufwand der Dusche.
Die innovative Kappentechnik erleichtert die Montage erheblich, während die verdeckte Nulllageneinstellung für eine präzise Justierung sorgt.

- Tragfähigkeit (2 Bänder): max. zulässiges Gewicht: 38 kg, max. Türflügelbreite: 900 mm
- Glasdicke: 6/8/10 mm
- Öffnungswinkel des Bandes beidseitig 97° möglich
- Pendeltürband: Glas–Wand / Glas–Glas
- passende Winkelverbinder
- Dichtprofil beschlagseitig im Bandbereich unterbrochen
- optimiert für die Verbauung auch ohne Dichtprofile
- minimierte Spaltmaße
- auf den letzten Zentimetern selbstschliessend
- komfortable Montage durch innovative Kappentechnik
- verdeckte Nulllageneinstellung
- Anwendungsbereiche:
  Einsatz im privaten Haus-/Wohnbau, Objekt- und Hotelbereich
- Haltbarkeit der Beschläge durch werksinterne Versuche nach DIN EN 14428:2015/A1:2018 5.5 und TR24 geprüft

## innovative Techniken

MADE IN GERMANY





- **montagefreundliche Abdeckung:**
  Zum Fixieren der Abdeckkappen können diese mit den Zapfen schnell und sehr einfach in die vormontierten EPDM-Formteile gesteckt und angedrückt werden. Um die Kappen gegen Diebstahl zu schützen, gibt es auch weiterhin Klebepunkte, um sie zu fixieren. Die Kappen überdecken alle Montageelemente für leichte Pflege und Reinigung





- **passende Winkelverbinder** für viele gewünschte Situation finden Sie ab Seite 324.

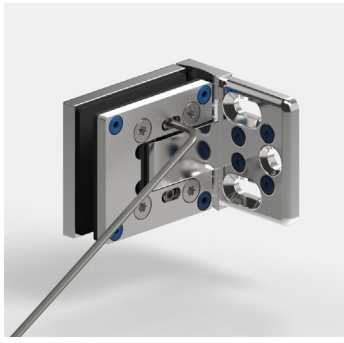
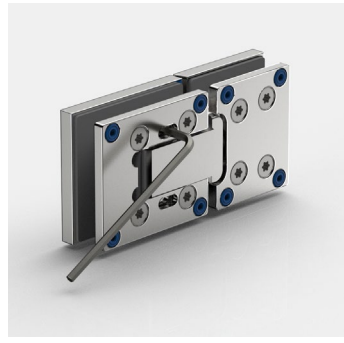
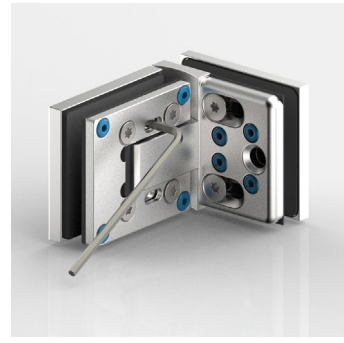


- **Innovatives, kraftschlüssiges System zur stufenlosen Nulllageneinstellung**,
  das wiederholte Justierungen ermöglicht, ohne mechanische Beschädigungen hervorzurufen.

Bitte beachten Sie unseren Montagehinweise-Flyer auf www.pauli.de.

## innovative Techniken

MADE IN GERMANY






Beim Beschlag Glas-Glas 90° sind nur Glasbohrungen im Seitenteil vorgesehen, dadurch ist ein Einrücken des Glastürflügels nach innen möglich und der Überstand (A) kann selbst bestimmt werden.






- **vergrösserter Öffnungswinkel:**
  - das Band kann beidseitig bis 97° geöffnet werden
  - sehr gut für den barrierefreien Bereich geeignet
  - leichterer Zutritt auch in engen Bädern
  - Sicherheitsreserven gegen Fehlbedienung
  - Vermeidung von Überdrückung der Türen

## innovative Techniken

MADE IN GERMANY

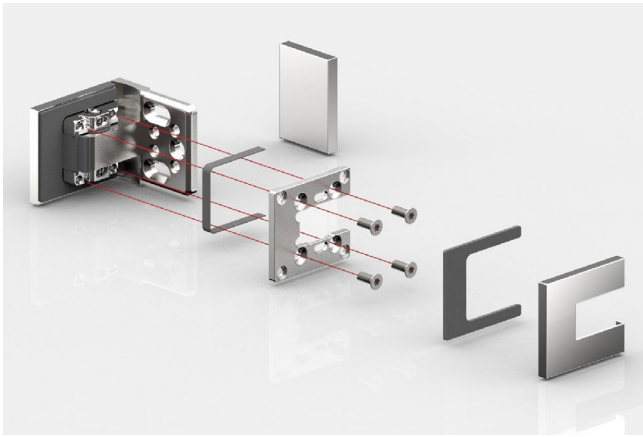

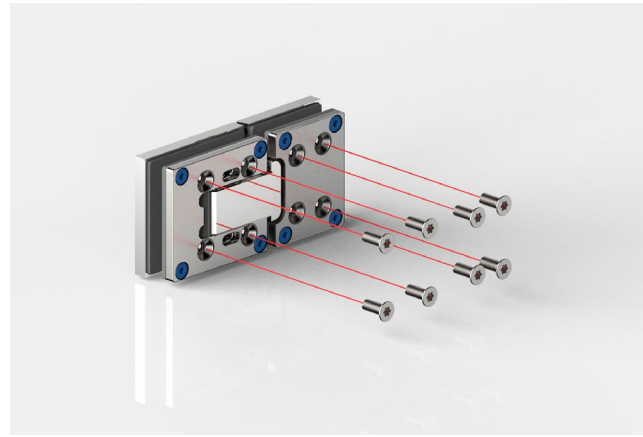

- Beschlagskorpus und Gegenplatte **formschlüssiges ineinandergreifen im Beschlagkorpus** und **4-fache Verschraubung** mit TX 25 Antrieb für maximalen Anpressdruck

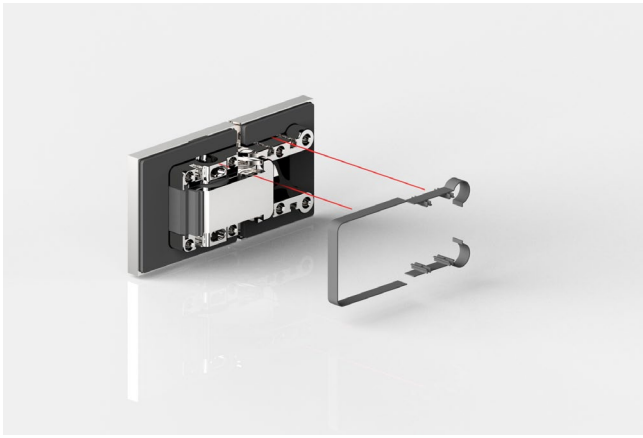

- **gesteckter Kantenschutz** für mehr Schutz innerhalb des Beschlages

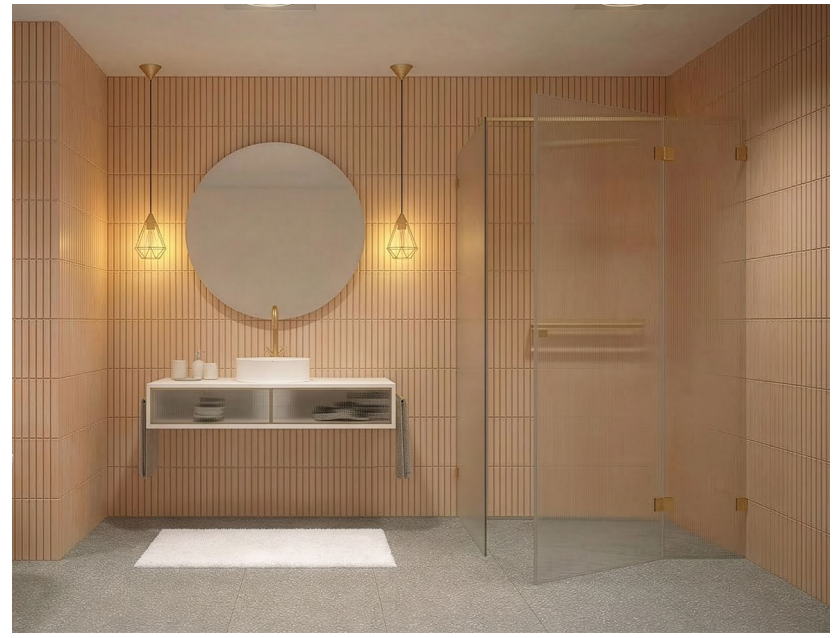



ZNPVD40

- **viele neue Oberflächen:** Beispiel Goldoptik gebürstet
- abgestimmt auf namenhafte Armaturen-Hersteller: Kompatibilitätstabelle siehe Seite 14

# 8330ZN Glas-Wand 90°

MADE IN GERMANY



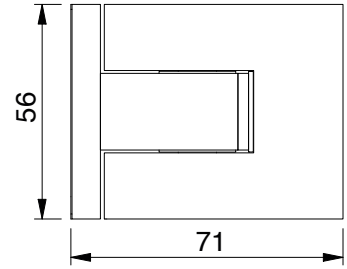


| Art.-Nr. | | Glasdicke |
|---|---|---|
| 8330__ | | 6* 8/10* mm |
| Oberfläche: | | |
| ZN5 | glanzverchromt | |
| ZNPVD22 | Edelstahloptik | |
| ZN135 | tiefschwarz matt | |
| ZNPVD39 | Goldbronze gebürstet | |
| ZNPVD40 | Goldoptik gebürstet | |
| ZNPVD41 | Kupferoptik gebürstet | |
| ZNPVD42 | Graphitmetall-Optik gebürstet | |

**Merkmale**
beidseitig 97° öffnend, einseitige Befestigungslasche, Langlochverstellung mit Abdeckkappe, stufenlose Nulllageneinstellung, auf den letzten Zentimetern selbstschliessend, Dichtprofil beschlagseitig im Bandbereich unterbrochen,
Tragfähigkeit (2 Bänder) 38 kg (max. Türflügelbreite 900 mm)

*Wichtig
Bei Verwendung der Beschläge bitte folgende Einlagensets pro Beschlag kostenlos mitbestellen:
für **6 mm Einlagenset Art. Nr. HZ-SET20**
für **10 mm Glasdicke Einlagenset Art. Nr. HZ-SET18**
Die Glasbearbeitung für 6 oder 10 mm Glas können Sie bei unserer Anwendungstechnik anfordern.

Glasbezugskante
(Innenseite Glas bei 8 mm Glas)

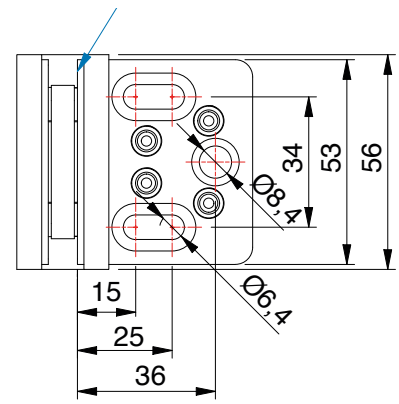


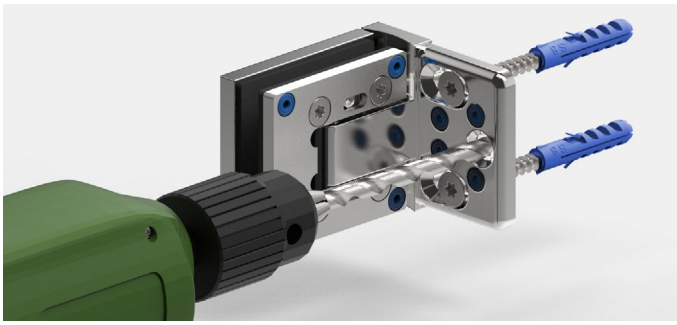

Die 3. Befestigungsbohrung verhindert das Verdrehen der Beschläge auf der Wand. Das Duschband ist so konstruiert, dass diese Bohrung mit einem 8 mm Bohrer im montierten Zustand ausgeführt werden kann.

# 8330ZN Glas-Wand 90°

MADE IN GERMANY



ohne Dichtprofil, *Glasbearbeitung für 8 mm

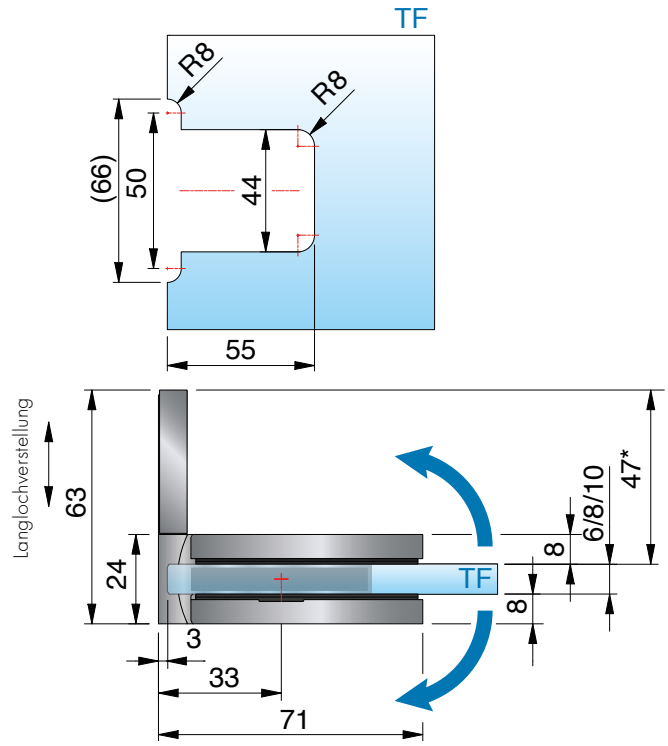




mit Dichtprofil 8861KU0-8-2010 (2500), *Glasbearbeitung für 8 mm

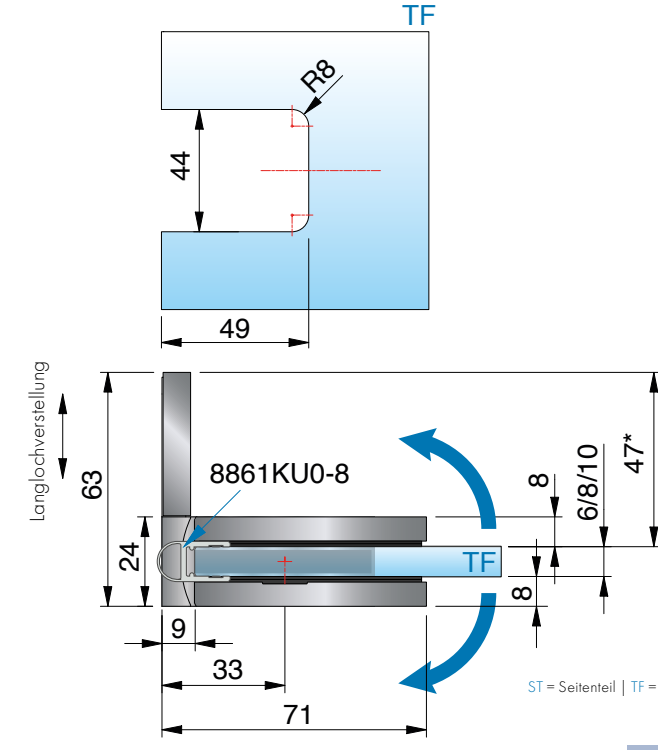


ST = Seitenteil | TF = Türflügel | W = Wand

# 8332ZN Glas-Glas 180°

MADE IN GERMANY



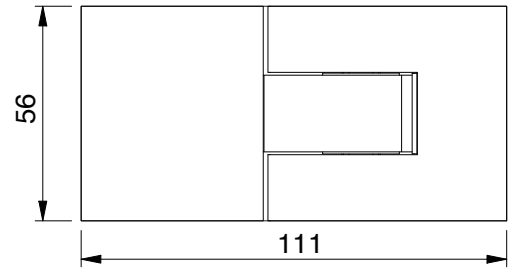


**Merkmale**
beidseitig 97° öffnend, stufenlose Nulllageneinstellung, auf den letzten Zentimetern selbstschliessend, Dichtprofil beschlagseitig im Bandbereich unterbrochen,
**Tragfähigkeit** (2 Bänder) 38 kg (max. Türflügelbreite 900 mm)

| Art.-Nr. | | Glasdicke |
|---|---|---|
| 8332__ | | 6* 8/10* mm |
| **Oberfläche**: | | |
| | ZN5 | glanzverchromt |
| | ZNPVD22 | Edelstahloptik |
| | ZN135 | tiefschwarz matt |
| | ZNPVD39 | Goldbronze gebürstet |
| | ZNPVD40 | Goldoptik gebürstet |
| | ZNPVD41 | Kupferoptik gebürstet |
| | ZNPVD42 | Graphitmetall-Optik gebürstet |

*Wichtig
Bei Verwendung der Beschläge bitte folgende Einlagensets pro Beschlag kostenlos mitbestellen:
für **6 mm Einlagenset Art. Nr. HZ-SET21**
für **10 mm Glasdicke Einlagenset Art. Nr. HZ-SET19**
Die Glasbearbeitung für 6 oder 10 mm Glas können Sie bei unserer Anwendungstechnik anfordern.

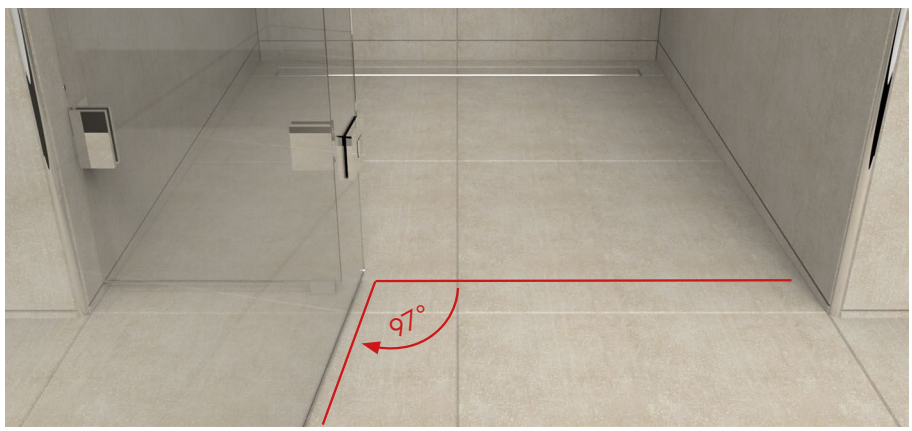


- **vergrösserter Öffnungswinkel:**
  - Das Band kann beidseitig bis 97° geöffnet werden
  - sehr gut für den barrierefreien Bereich geeignet
  - leichterer Zutritt auch in engen Bädern
  - Sicherheitsreserven gegen Fehlbedienung
  - Vermeidung von Überdrückung der Türen

# 8332ZN Glas-Glas 180°

MADE IN GERMANY



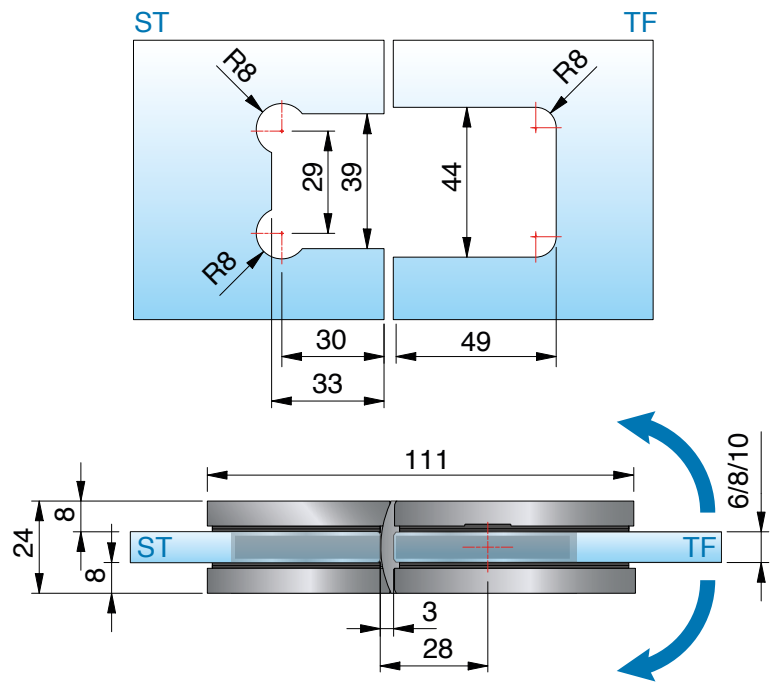


ohne Dichtprofil, *Glasbearbeitung für 8 mm



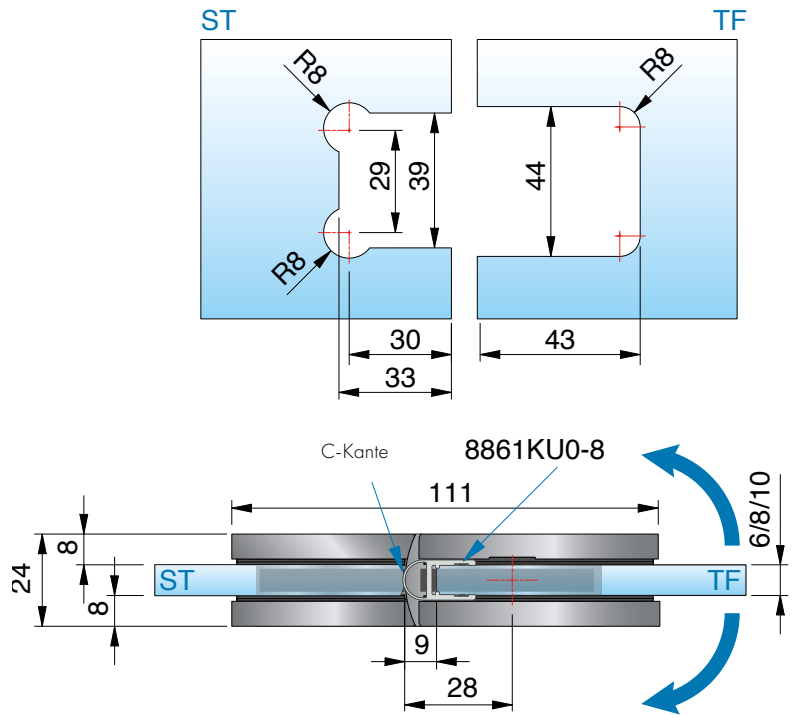


mit Dichtprofil 8861KU0-8-2010 (2500), *Glasbearbeitung für 8 mm

ST = Seitenteil | TF = Türflügel | W = Wand

## 8332ZN Glas-Glas 180°

MADE IN GERMANY



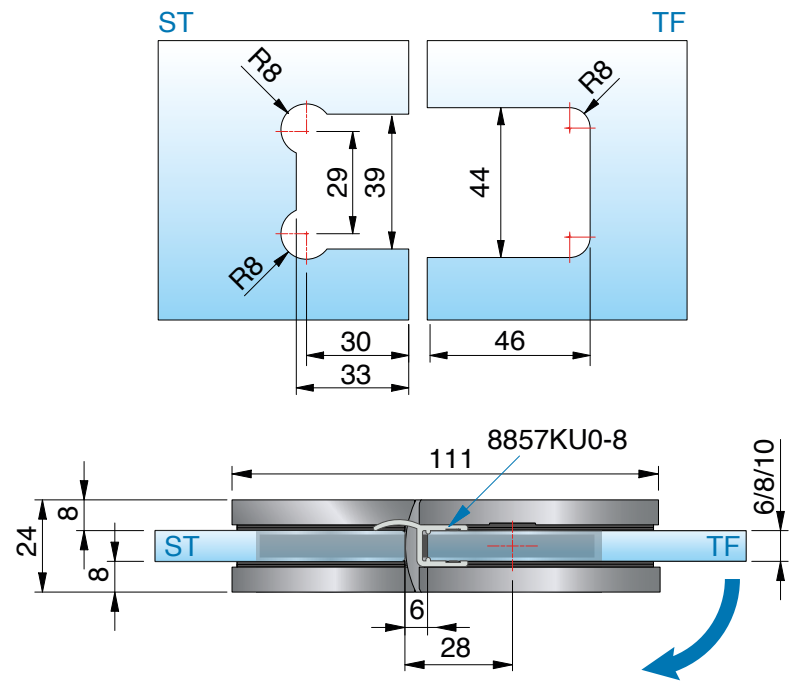


mit Dichtprofil 8857KU0-8-2010 (2500), *Glasbearbeitung für 8 mm



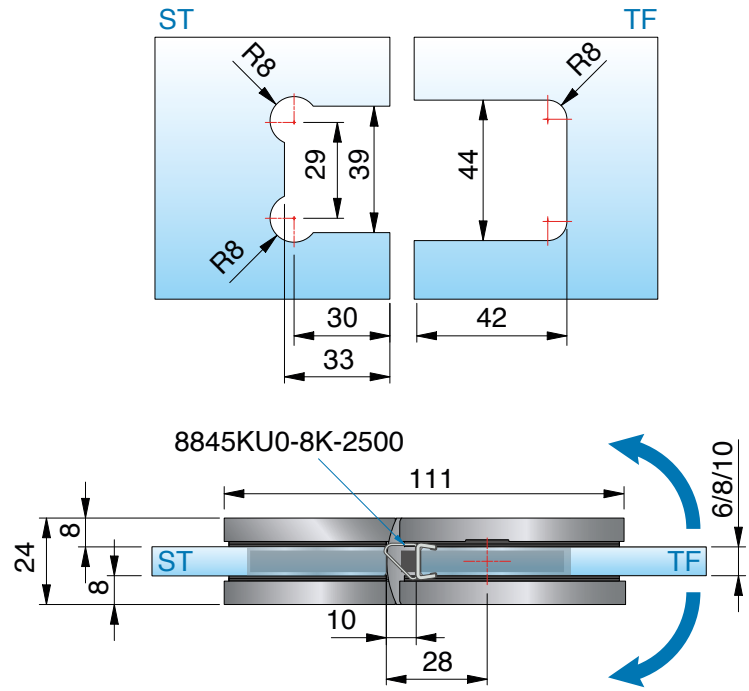


mit Dichtprofil 8845KU0-8K-2500, *Glasbearbeitung für 8 mm

ST = Seitenteil | TF = Türflügel | W = Wand



# 8334ZN Glas-Glas 90°

MADE IN GERMANY



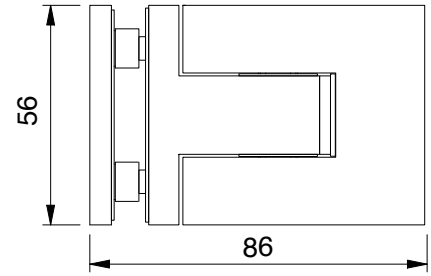


**Merkmale**
beidseitig 97° öffnend, mit Abdeckkappe, stufenlose Nulllageneinstellung, auf den letzten Zentimetern selbstschliessend, Dichtprofil beschlagseitig im Bandbereich unterbrochen, Tragfähigkeit (2 Bänder) 38 kg (max. Türflügelbreite 900 mm)

| Art.-Nr. | Glasdicke |
|---|---|
| 8334__ | 6* 8/10* mm |




**Oberfläche:**

| | | |
|---|---|---|
| | ZN5 | glanzverchromt |
| | ZNPVD22 | Edelstahloptik |
| | ZN135 | tiefschwarz matt |
| | ZNPVD39 | Goldbronze gebürstet |
| | ZNPVD40 | Goldoptik gebürstet |
| | ZNPVD41 | Kupferoptik gebürstet |
| | ZNPVD42 | Graphitmetall-Optik gebürstet |

*Wichtig
Bei Verwendung der Beschläge bitte folgende Einlagensets pro Beschlag kostenlos mitbestellen:
für **6 mm Einlagenset Art. Nr. HZ-SET20**
für **10 mm Glasdicke Einlagenset Art. Nr. HZ-SET18**
Die Glasbearbeitung für 6 oder 10 mm Glas können Sie bei unserer Anwendungstechnik anfordern.

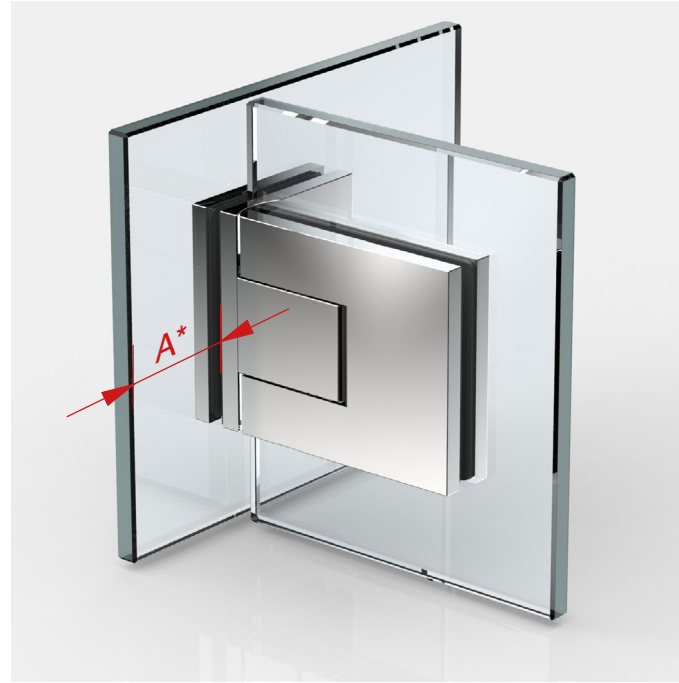


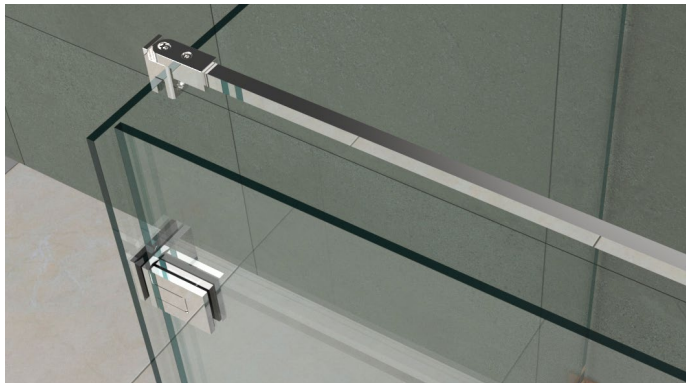

Beim Beschlag Glas-Glas 90° sind nur Glasbohrungen im Seitenteil nötig, dadurch ist ein Einrücken des Glastürflügels nach innen möglich und der Überstand (A) kann selbst bestimmt werden.

# 8334ZN Glas-Glas 90°

MADE IN GERMANY



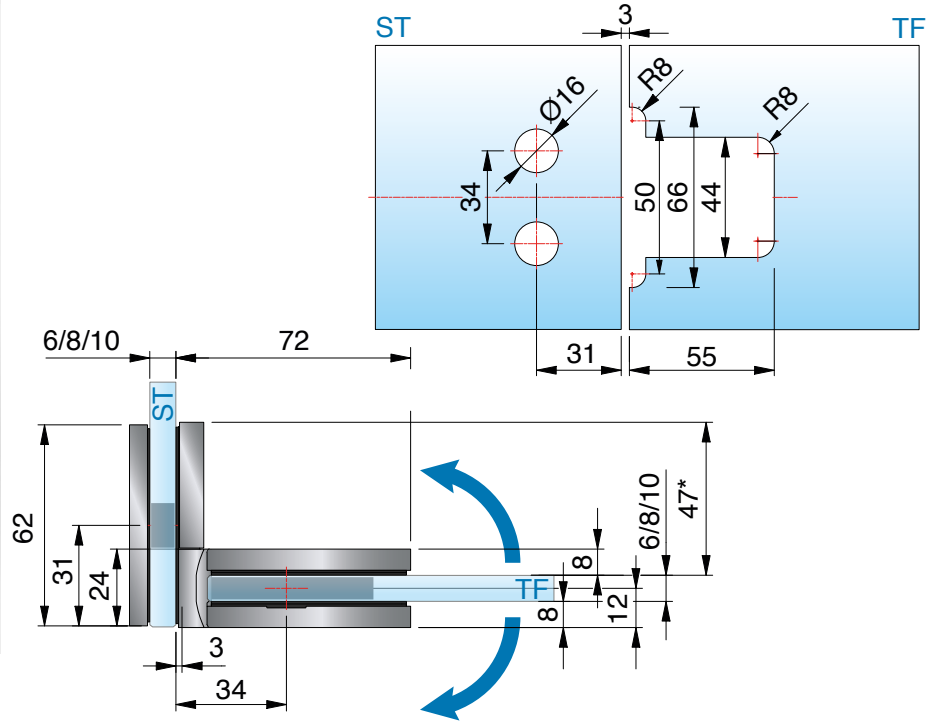


ohne Dichtprofil, *Glasbearbeitung für 8 mm



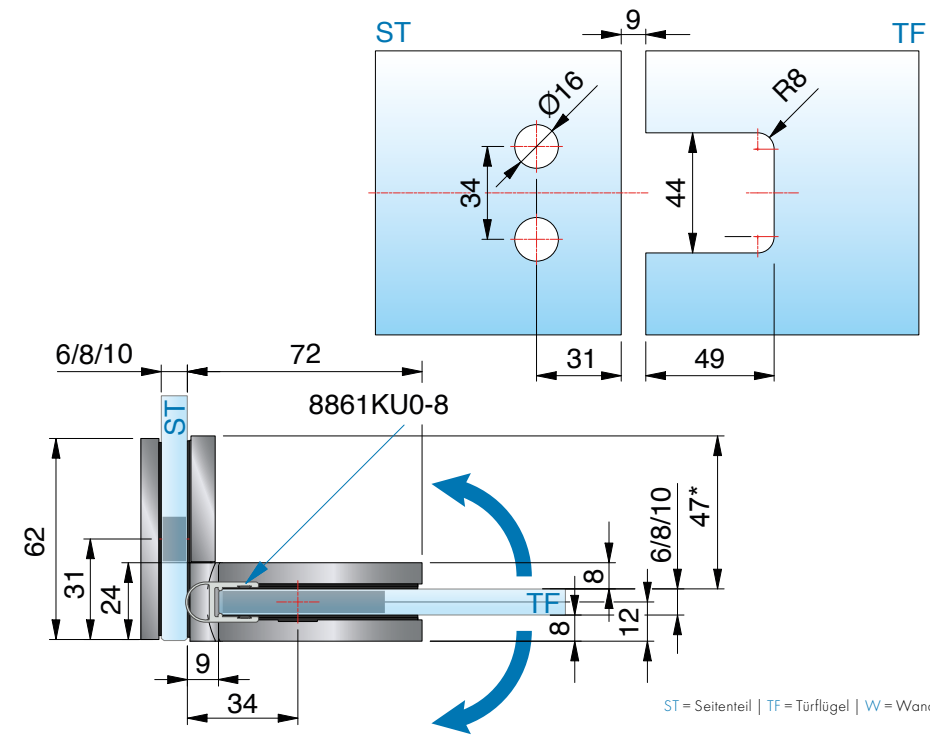


mit Dichtprofil 8861KU0-8-2010 (2500), *Glasbearbeitung für 8 mm

ST = Seitenteil | TF = Türflügel | W = Wand

# erhältliche **Oberflächen**

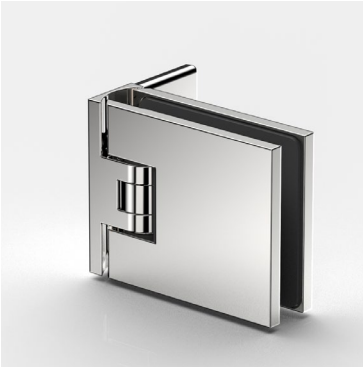

ZN5
glanzverchromt

Eine Kompatibilitätstabelle zu den Armaturenherstellern und deren Farben finden Sie auf Seite 14







# passende **Winkelverbinder**

für FLAMEA finden Sie auf Seite 324.

MADE
IN
GERMANY



# FLAMEA

## Duschpendeltürband



# FLAMEA – stilvoll und intelligent

MADE IN GERMANY

FLAMEA ist die Vollendung von Design und Funktion – die stilvolle Variante vereint intelligente Technik und Funktionalität. Die gelungene Reduktion auf das Wesentliche – für Liebhaber ein Highlight. Die stufenlos einstellbare Nulllage und die Möglichkeit, auf ein Dichtprofil zu verzichten, sorgen für die perfekte Anpassung an unterschiedlichste Einbausituationen.

- beidseitig 90° öffnendes Duschpendeltürband mit selbstständiger Schließung auf den letzten Zentimetern
- mittig liegender Drehpunkt und daher als Pendeltür nutzbar
- stufenlose Nulllageneinstellung
- Glasdicke: 6/8/10 mm
- Tragfähigkeit (2 Bänder): 36 kg
  entsprechen einer maximalen Türflügelgröße von 900 x 2000 mm bei 8 mm Glasdicke
- optimiert für die Verbauung ohne Dichtprofil
- Haltbarkeit der Beschläge durch werksinterne Versuche nach DIN EN 14428:2015/A1:2018 5.5 und TR24 geprüft



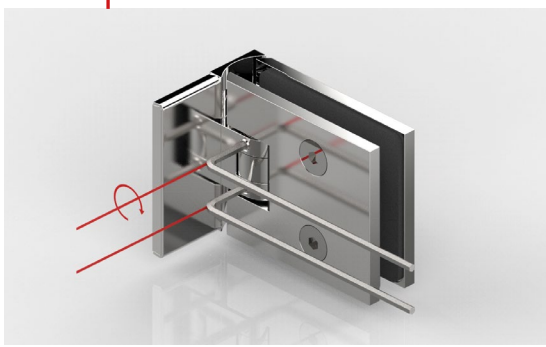

Die Nulllage ist beliebig oft und stufenlos verstellbar. Durch diese Nulllageneinstellung können die Beschläge besser montiert werden – auch bei Wänden, deren Fluchten nicht zueinander stehen.



- Durch das Einrücken des Türflügels in den Duschbereich wird ein natürlicher Spritzschutz ermöglicht.



## Bitte beachten:

- Prüfung der Lastabtragung zur Wand unter Berücksichtigung der kleinen Anschraubplatte
- lotrechte Ausführung der Montage des Duschpendeltürbandes auf festem Untergrund

Bitte beachten Sie unseren Montagehinweise-Flyer auf www.pauli.de.

# 8180ZN Glas-Wand 90°

MADE IN GERMANY





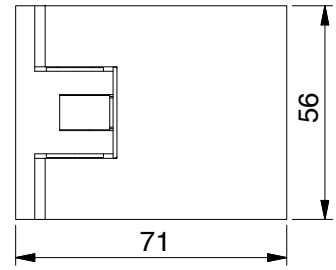


| Art.-Nr. | Glasdicke |
|---|---|
| 8180__ | 6*/8/10* mm |

Oberfläche

ZN5 glanzverchromt

**Merkmale**
beidseitig 90° öffnend, mit verstellbarer Nulllageneinstellung, Langlochverstellung, einseitige Befestigungslasche verdeckte Verschraubung mit Abdeckkappe
Ausgleichplatten in den Stärken 2/3/5/10 mm finden Sie auf Seite 641

*Wichtig
Bei Verwendung der Beschläge für 6 oder 10 mm Glasdicke bitte das Einlagenset Art. Nr. HZ-SET1 pro Beschlag kostenlos mitbestellen.
Die Glasbearbeitung für 6 oder 10 mm Glas können Sie bei unserer Anwendungstechnik anfordern.



Glasbezugskante
(Innenseite Glas bei 8 mm Glas)

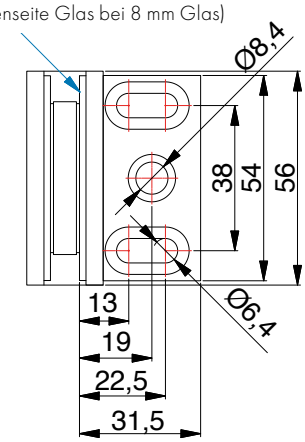

# 8180ZN Glas-Wand 90°

MADE IN GERMANY





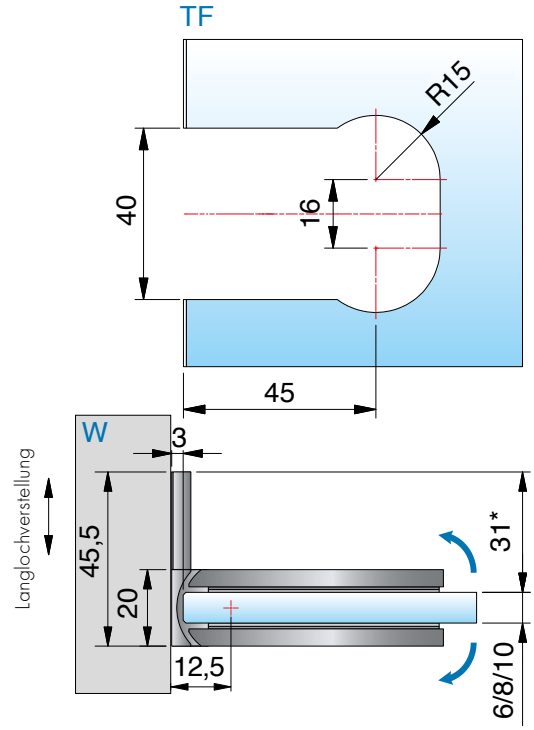


ohne Dichtprofil, *Glasbearbeitung für 8 mm

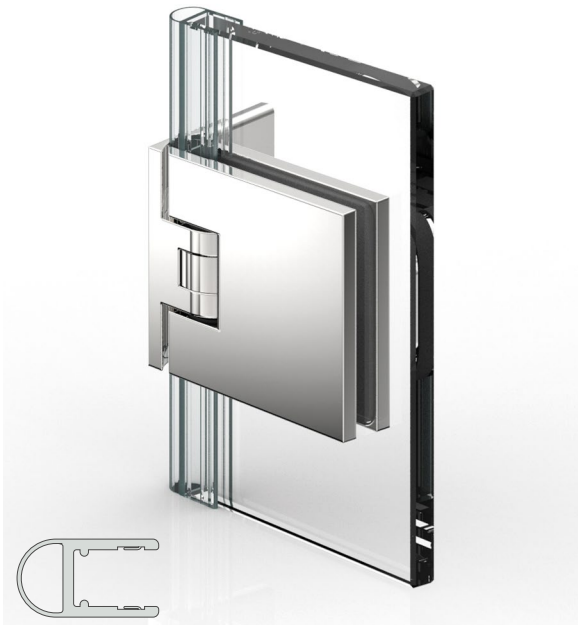

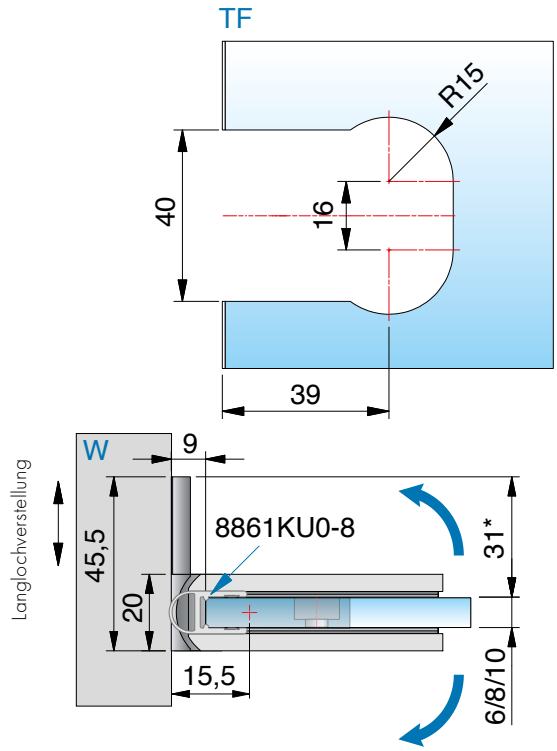


mit Dichtprofil 8861KU0-8-2010 (2500), *Glasbearbeitung für 8 mm

ST = Seitenteil | TF = Türflügel | W = Wand

# 8182ZN Glas-Glas 180°

MADE IN GERMANY





| Art.-Nr. | Glasdicke |
|---|---|
| 8182__ | 6*/8/10* mm |
| **Oberfläche** | |
| ZN5 | glanzverchromt |




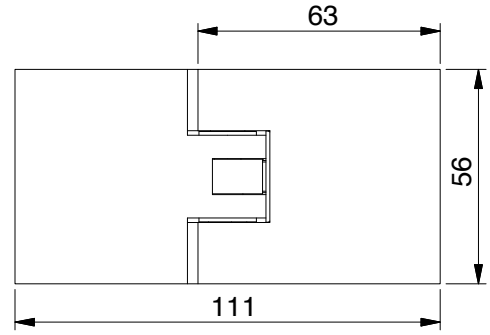


**Merkmale**
je nach verwendeter Dichtung beidseitig 90°, mit verstellbarer Nulllageneinstellung

*Wichtig
Bei Verwendung der Beschläge für 6 oder 10 mm Glasdicke bitte das Einlagenset Art. Nr. HZ-SET2 pro Beschlag kostenlos mitbestellen.
Die Glasbearbeitung für 6 oder 10 mm Glas können Sie bei unserer Anwendungstechnik anfordern.

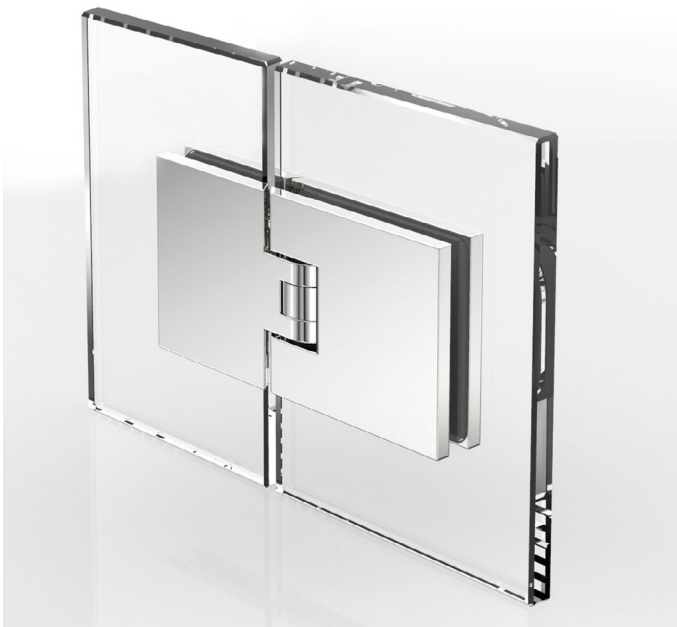

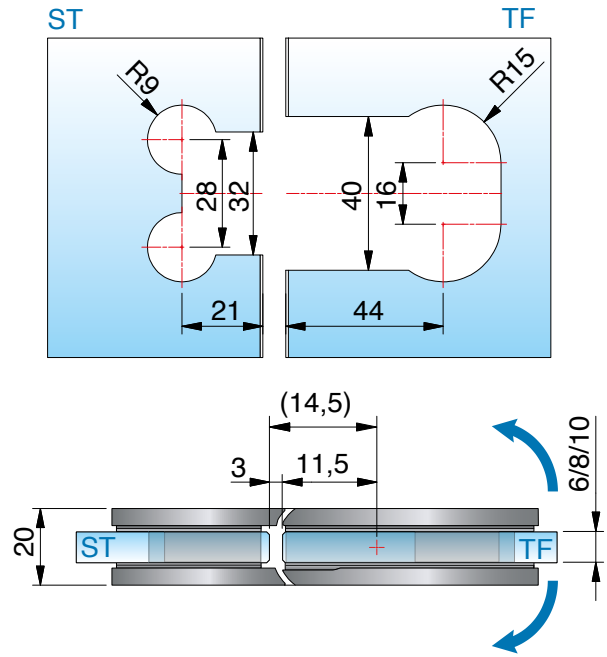


ohne Dichtprofil, *Glasbearbeitung für 8 mm

## 8182ZN Glas-Glas 180°

MADE IN GERMANY



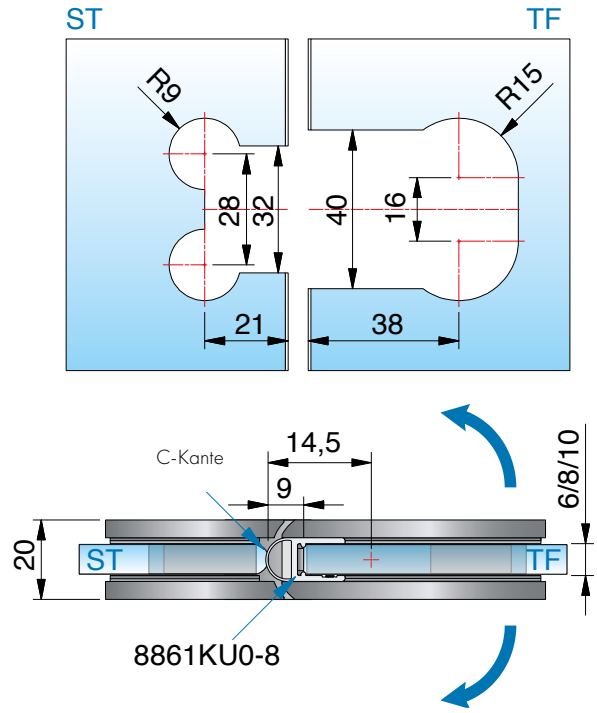


mit Dichtprofil 8861KU0-8-2010 (2500), *Glasbearbeitung für 8 mm



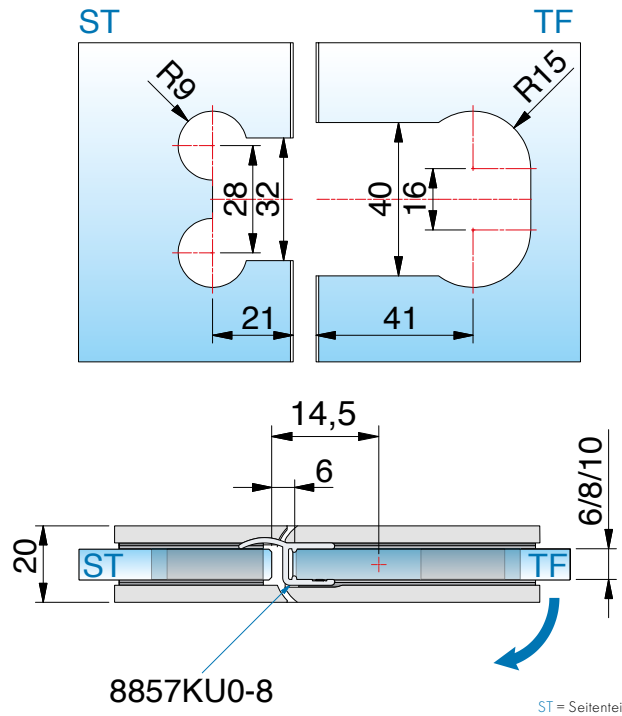


mit Dichtprofil 8857KU0-8-2010 (2500), *Glasbearbeitung für 8 mm

ST = Seitenteil | TF = Türflügel | W = Wand

# erhältliche **Oberflächen**



ZN5
glanzverchromt



ZNPVD22
Edelstahloptik

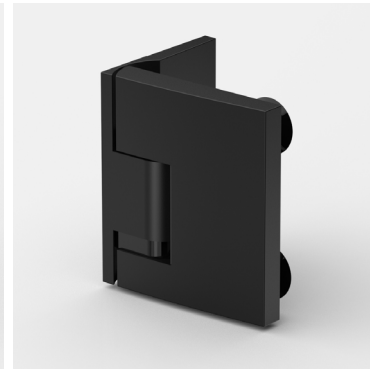

ZN135
tiefschwarz matt



ZNPVD39
Goldbronze gebürstet



ZNPVD40
Goldoptik gebürstet

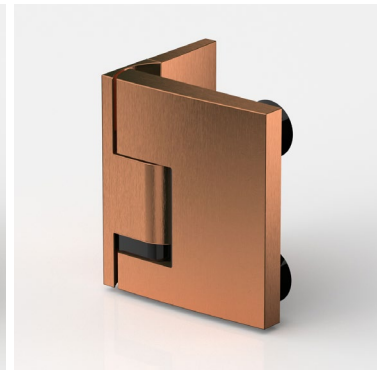

ZNPVD41
Kupferoptik gebürstet



ZNPVD42
Graphitmetall-optik gebürstet

Eine Kompatibilitätstabelle zu den Armaturenherstellern und deren Farben finden Sie auf Seite 14



# passende **Winkelverbinder**

für PAVONE finden Sie ab Seite 200.

MADE
IN
GERMANY





# PAVONE

## flächenbündiges Hebe-Senk-Pendeltürband

**Unser Service für Sie!**

Auf **www.pauli.de** finden Sie viele verschiedene Aufmaßblätter für alle Standard-Einbausituationen.





8390ZN135



8393ZN Glas-Glas 90°



8397ZN

Option: Montagelasche nach außen

# PAVONE – höchste Ansprüche an Funktionalität und Ästhetik

MADE IN GERMANY

Mit innovativen Entwicklungen im Hebe-Senk-Bereich geben wir Ihnen die Möglichkeit je nach baulicher Situation ohne Dichtungen zu bauen.

- beidseitig 90° öffnendes Duschpendeltürband
- Glasdicken: 8/10 mm
- Hebe-Senk-Funktion
- mit flächenbündiger Verschraubung
- im Senkvorgang selbstschließend
- stufenlose Nulllageneinstellung
- Tragfähigkeit (2 Bänder): 36 kg
  entsprechen einer maximalen Türflügelgröße von 900 x 2000 mm bei 8 mm Glasdicke.
- optimiert für die Verbauung ohne Dichtprofil – je nach baulicher Situation (3mm Luft zur Wand bei geänderter Glasbearbeitung mit Gehrungskante)
- Haltbarkeit der Beschläge durch werksinterne Versuche nach DIN EN 14428:2015/A1:2018 5.5 und TR24 geprüft





8392ZN135



8399ZN135



- flächenbündige Glasbefestigung für eine einfachere Reinigung
- Hebe-Senk-Funktion – Hub ca. 6 mm, nach ca. 54°
- im Senkvorgang selbstschließend

- alle Beschläge auch in schwarz erhältlich

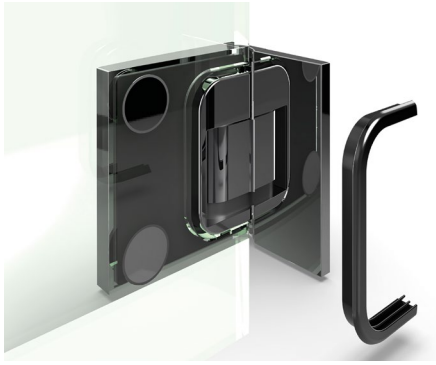

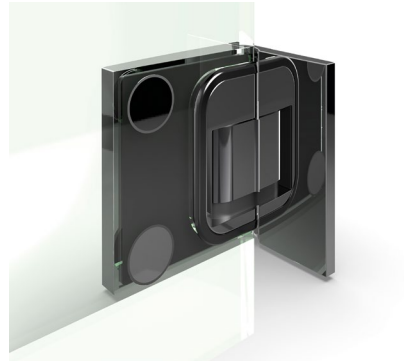

- für einen reibungslosen Ablauf der Montage empfehlen wir:
  Vor dem Ausrichten der Scheibe den Dichtungsgummi (Art.Nr. 8844KU3) einzulegen.
  Bitte beachten Sie hierzu unsere Montageanleitung.

Da der Randausschnitt beim Glas aufgrund der Flächenbündigkeit weitestgehend sichtbar bleibt, empfehlen wir bei der Glasbearbeitung mindestens die **Ausführung CNC geschliffen matt** zu berücksichtigen. Außerdem werden Ausbrüche sowie Über- bzw. Unterbruch im Bereich des Randausschnittes dadurch vermieden!

Bitte beachten Sie unseren Montagehinweis-Flyer auf www.pauli.de.

## **Achtung:** Bitte bei der Planung berücksichtigen!

MADE IN GERMANY









- Montagehinweis:
  Um eine dauerhaft sichere Abdichtung zu gewährleisten, empfehlen wir bei Eckduschen grundsätzlich den Einsatz eines unteren Schwallschutzes. Beim Zuschnitt von Dichtprofilen im Eckbereich lässt sich keine zuverlässige Dichtheit erzielen. Daher raten wir von der ausschließlichen Verwendung der Dichtung Art.-Nr. 8863KU0-8 ab und empfehlen eine Dichtungsvariante mit Schwallschutzprofil.

**Achtung:** Bitte bei der Planung berücksichtigen!

MADE IN GERMANY



## flächenbündige **Befestigungssets**





Endkappe rechts
Art.-Nr. 8587__-R

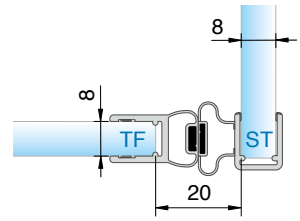


| Art.-Nr. | Länge |
|---|---|
| 8849KU0-8-2500 | 2500 mm |

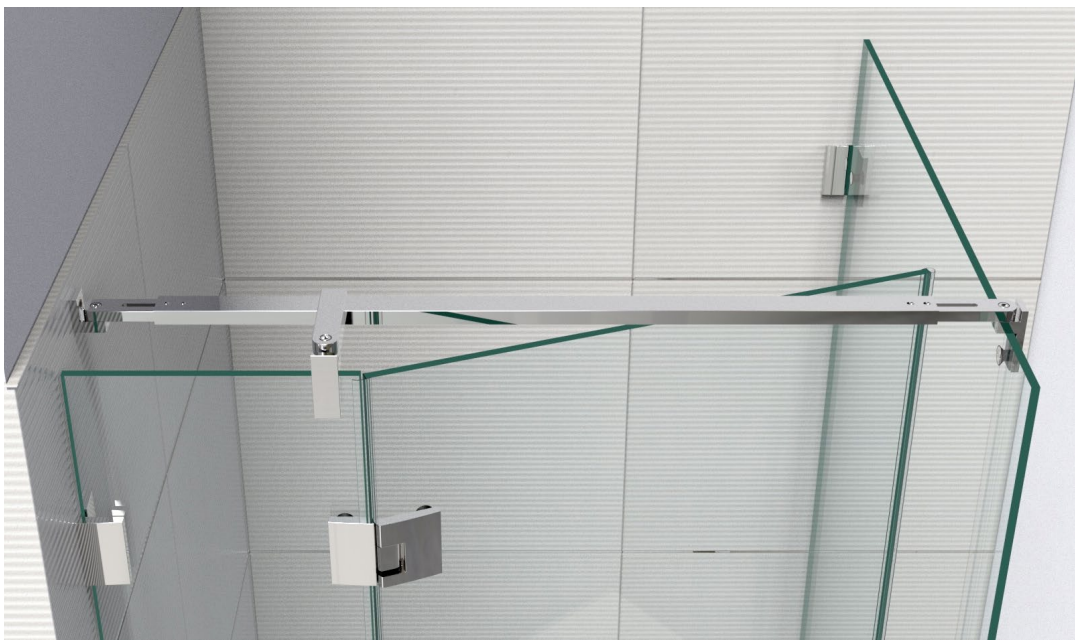



8471MS_
für 8474MS_ und 8475MS_



8794ZN5-GF

ST = Seitenteil | TF = Türflügel

# 8390ZN-L Glas-Wand 90°– links montiert

MADE IN GERMANY



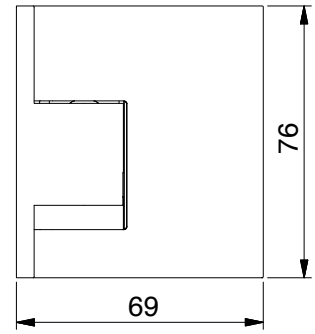


| Art.-Nr. | | Glasdicke |
|---|---|---|
| 8390__-L | | 8/10 mm |
| Oberfläche: | | |
| ZN5 | glanzverchromt | |
| ZNPVD22 | Edelstahloptik | |
| ZN135 | tiefschwarz matt | |
| ZNPVD39 | Goldbronze gebürstet | |
| ZNPVD40 | Goldoptik gebürstet | |
| ZNPVD41 | Kupferoptik gebürstet | |
| ZNPVD42 | Graphitmetall-Optik gebürstet | |

**Merkmale**

links montiert, beidseitig öffnend, Glasbefestigung flächenbündig, verdeckte Verschraubung mit Abdeckkappe, Punkthalter unabhängig voneinander ± 2 mm in jede Richtung verstellbar, Nulllage einstellbar

**Achtung**: Bitte Planungshinweise ab Seite 182 beachten!

*Die Glasbearbeitung für 10 mm Glas können Sie bei unserer Anwendungstechnik anfordern.

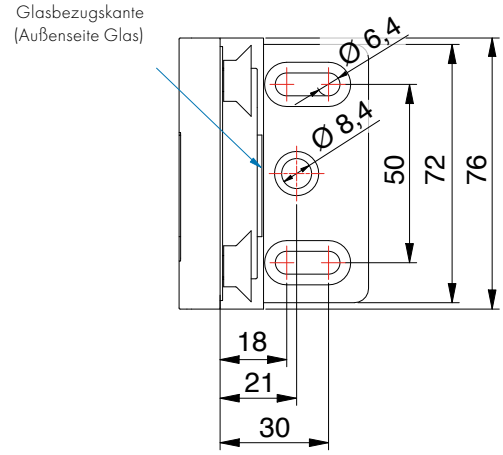




## 8390ZN-L Glas-Wand 90°– links montiert

MADE IN GERMANY

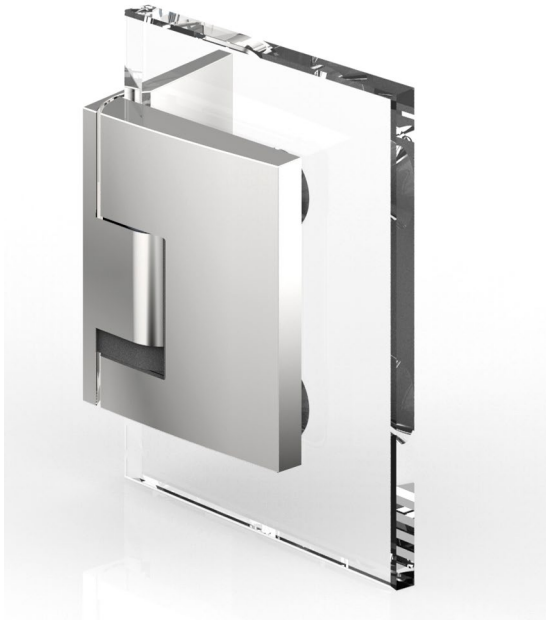

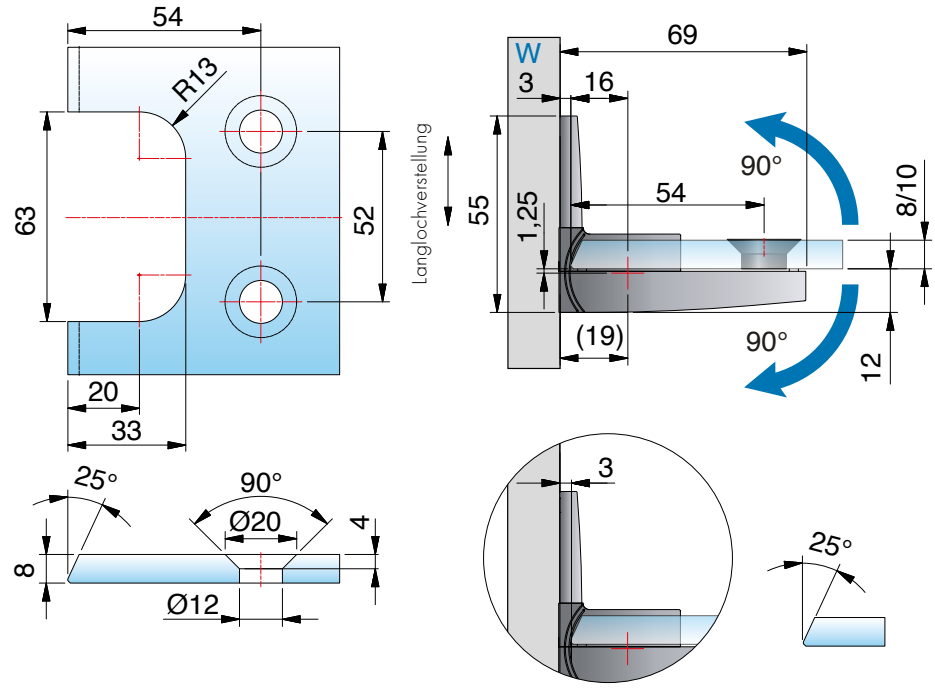


ohne Dichtprofil, *Glasbearbeitung für 8 mm

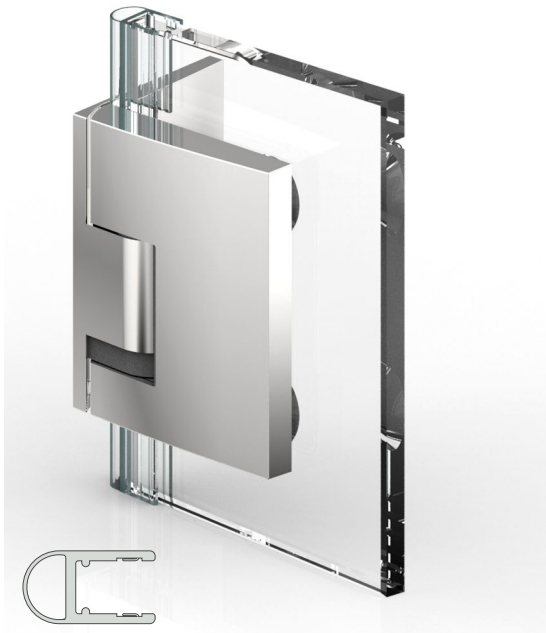

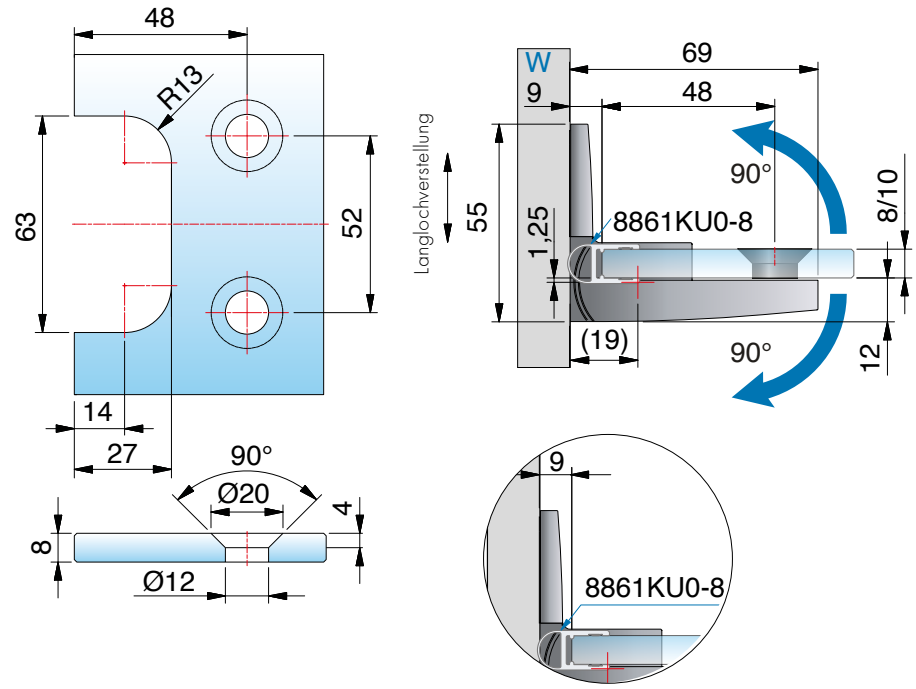


mit Dichtprofil 8861KU0-8-2010 (2500), *Glasbearbeitung für 8 mm

ST = Seitenteil I TF = Türflügel I W = Wand

# 8390ZN-R Glas-Wand 90°– rechts montiert

MADE IN GERMANY



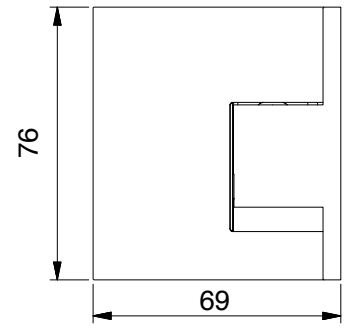


| Art.-Nr. | | Glasdicke |
|---|---|---|
| 8390__-R | | 8/10 mm |
| Oberfläche: | | |
| ZN5 | glanzverchromt | |
| ZNPVD22 | Edelstahloptik | |
| ZN135 | tiefschwarz matt | |
| ZNPVD39 | Goldbronze gebürstet | |
| ZNPVD40 | Goldoptik gebürstet | |
| ZNPVD41 | Kupferoptik gebürstet | |
| ZNPVD42 | Graphitmetall-Optik gebürstet | |

**Merkmale**

rechts montiert, beidseitig öffnend, Glasbefestigung flächenbündig, verdeckte Verschraubung mit Abdeckkappe, Punkthalter unabhängig voneinander ± 2 mm in jede Richtung verstellbar, Nulllage einstellbar

**Achtung**: Bitte Planungshinweise ab Seite 182 beachten!

*Die Glasbearbeitung für 10 mm Glas können Sie bei unserer Anwendungstechnik anfordern.

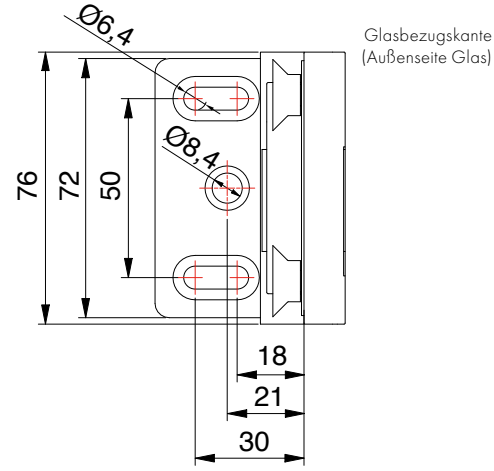




## 8390ZN-R Glas-Wand 90°– rechts montiert

MADE IN GERMANY



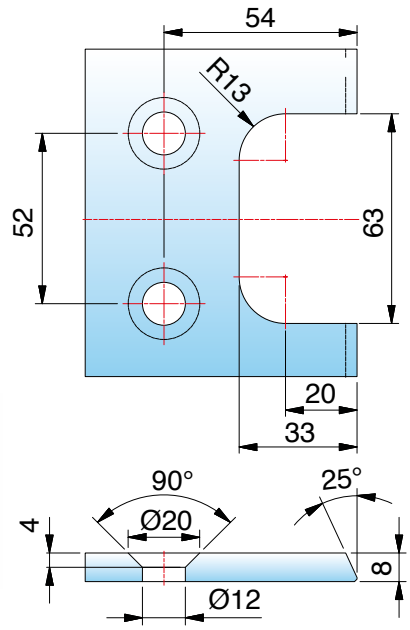


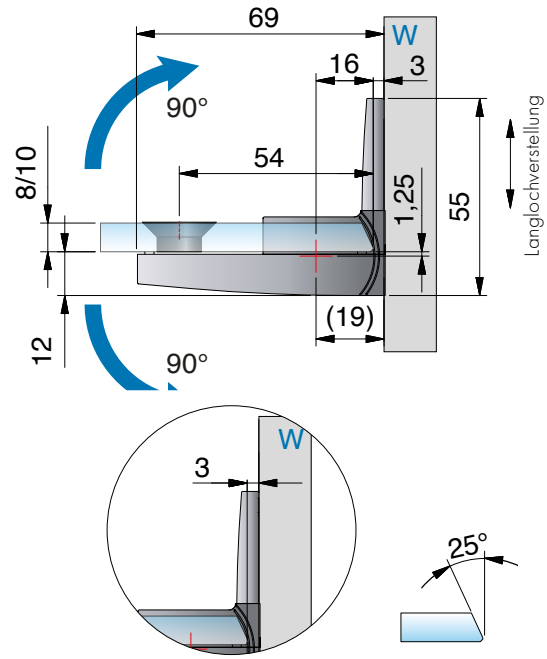


ohne Dichtprofil, *Glasbearbeitung für 8 mm

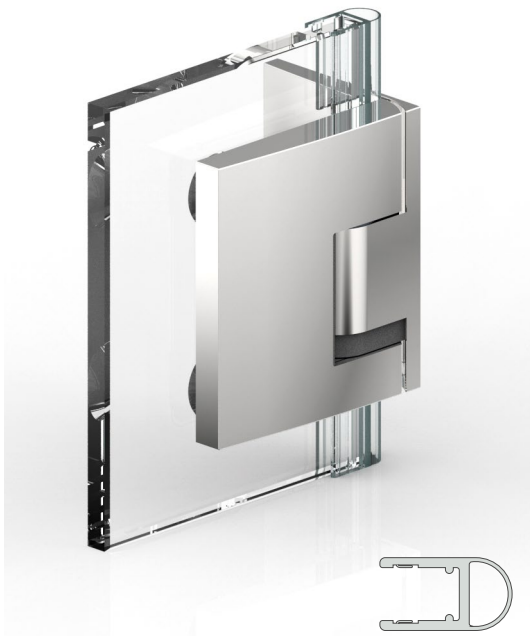

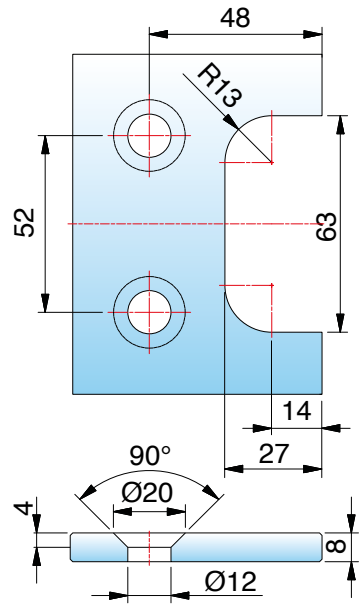


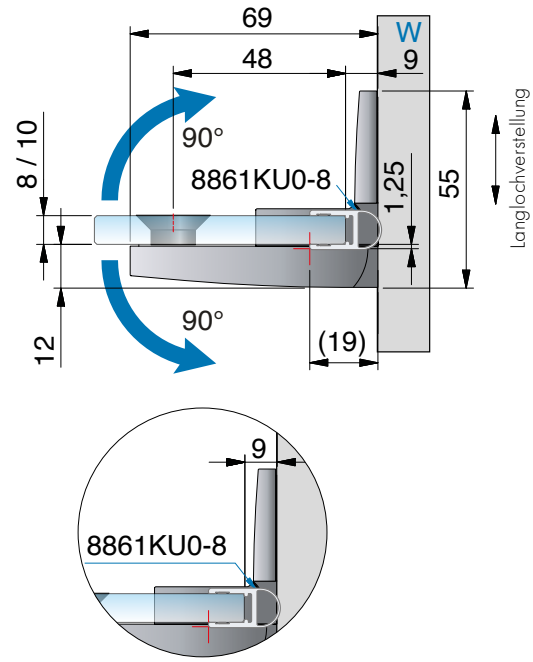


mit Dichtprofil 8861KU0-8-2010 (2500), *Glasbearbeitung für 8 mm

ST = Seitenteil I TF = Türflügel I W = Wand

# 8391ZN-L Glas-Wand 90°– links montiert

MADE IN GERMANY





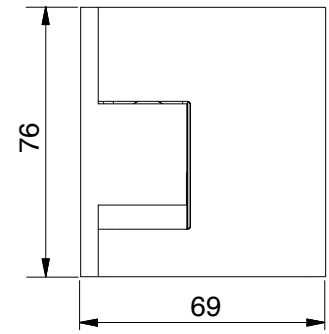


| Art.-Nr. | | Glasdicke |
|---|---|---|
| 8391__-L | | 8/10 mm |
| Oberfläche: | | |
| ZN5 | glanzverchromt | |
| ZNPVD22 | Edelstahloptik | |
| ZN135 | tiefschwarz matt | |
| ZNPVD39 | Goldbronze gebürstet | |
| ZNPVD40 | Goldoptik gebürstet | |
| ZNPVD41 | Kupferoptik gebürstet | |
| ZNPVD42 | Graphitmetall-Optik gebürstet | |

**Merkmale**

links montiert, beidseitig öffnend, Wandlasche außen, Glasbefestigung flächenbündig, verdeckte Verschraubung mit Abdeckkappe, Punkthalter unabhängig voneinander ± 2 mm in jede Richtung verstellbar, Nulllage einstellbar

**Achtung**: Bitte Planungshinweise ab Seite 182 beachten!

*Die Glasbearbeitung für 10 mm Glas können Sie bei unserer Anwendungstechnik anfordern.

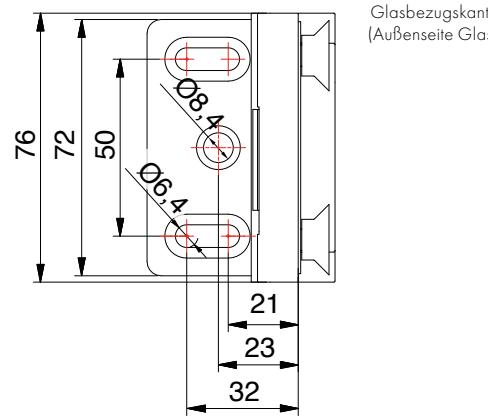




## 8391ZN-L Glas-Wand 90°– links montiert

MADE IN GERMANY



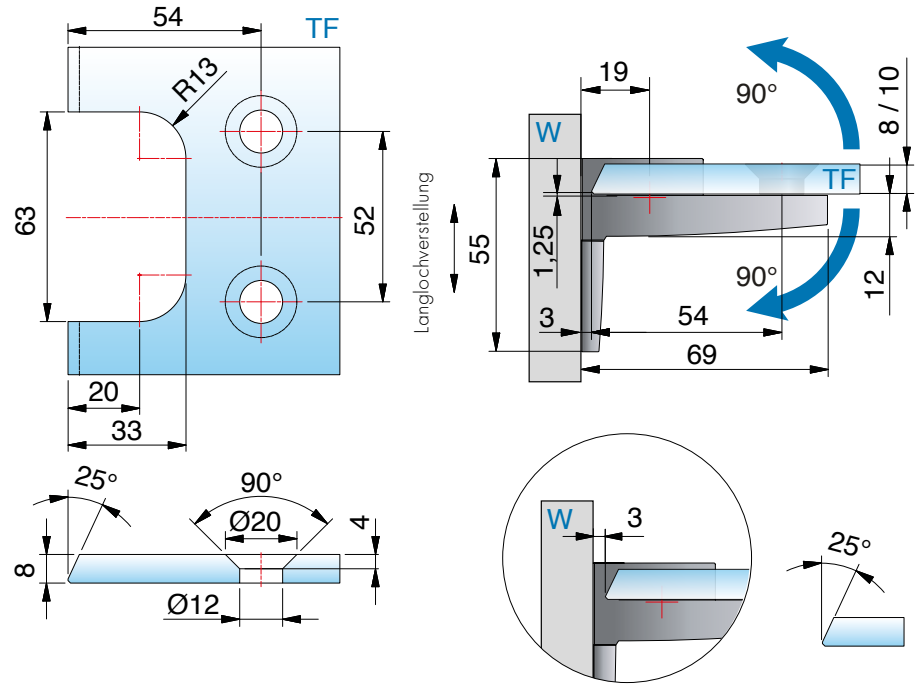


ohne Dichtprofil, *Glasbearbeitung für 8 mm

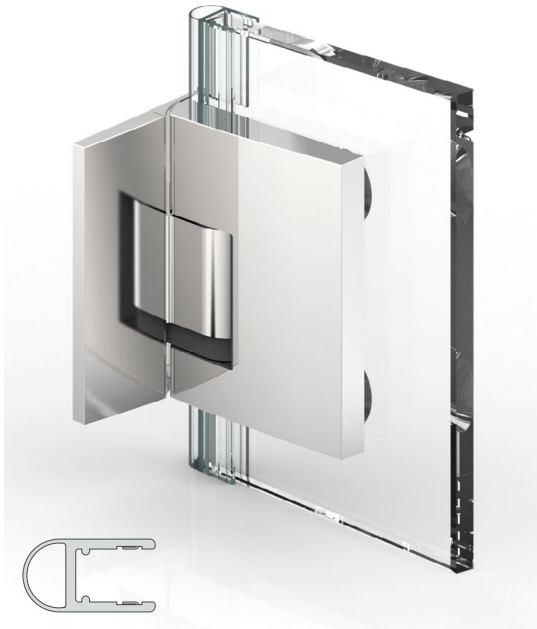

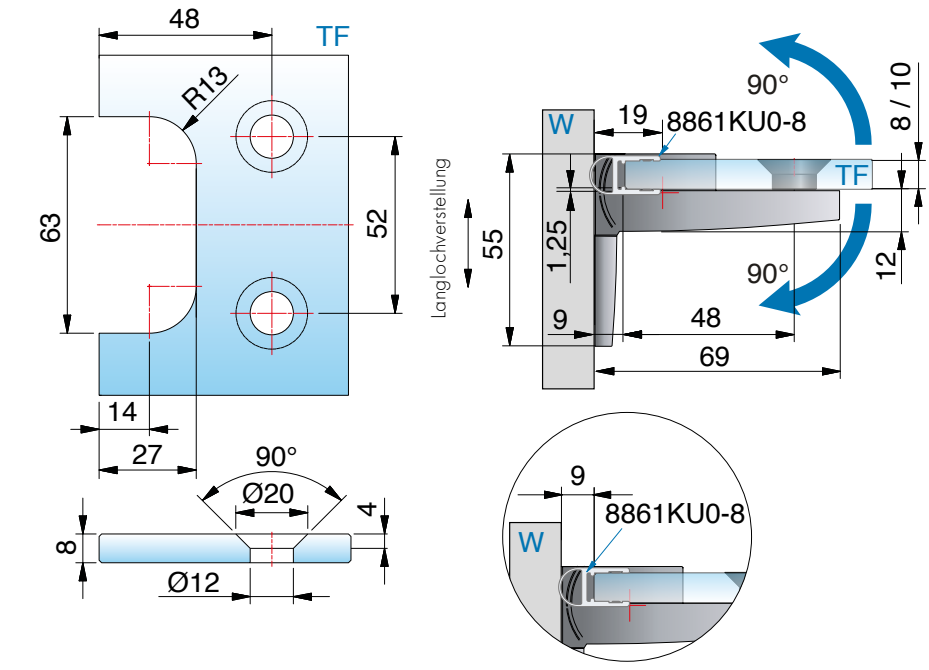


mit Dichtprofil 8861KU0-8-2010 (2500), *Glasbearbeitung für 8 mm

ST = Seitenteil I TF = Türflügel I W = Wand

# 8391ZN-R Glas-Wand 90°– rechts montiert

MADE IN GERMANY





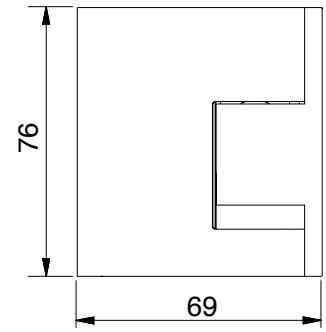


| Art.-Nr. | | Glasdicke |
|---|---|---|
| 8391__-R | | 8/10 mm |
| Oberfläche: | | |
| | ZN5 | glanzverchromt |
| | ZNPVD22 | Edelstahloptik |
| | ZN135 | tiefschwarz matt |
| | ZNPVD39 | Goldbronze gebürstet |
| | ZNPVD40 | Goldoptik gebürstet |
| | ZNPVD41 | Kupferoptik gebürstet |
| | ZNPVD42 | Graphitmetall-Optik gebürstet |

**Merkmale**

rechts montiert, beidseitig öffnend, Wandlasche außen, Glasbefestigung flächenbündig, verdeckte Verschraubung mit Abdeckkappe, Punkthalter unabhängig voneinander ± 2 mm in jede Richtung verstellbar, Nulllage einstellbar

**Achtung**: Bitte Planungshinweise ab Seite 182 beachten!
*Die Glasbearbeitung für 10 mm Glas können Sie bei unserer Anwendungstechnik anfordern.



ST = Seitenteil I TF = Türflügel I W = Wand

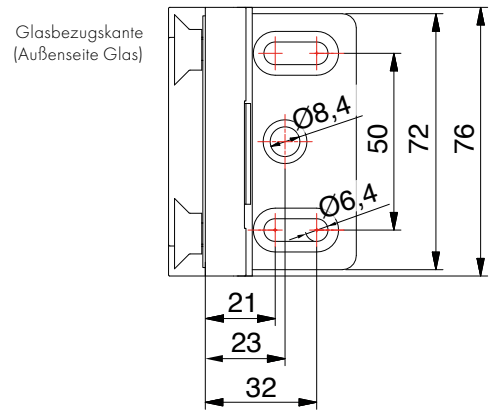

## 8391ZN-R Glas-Wand 90°– rechts montiert

MADE IN GERMANY

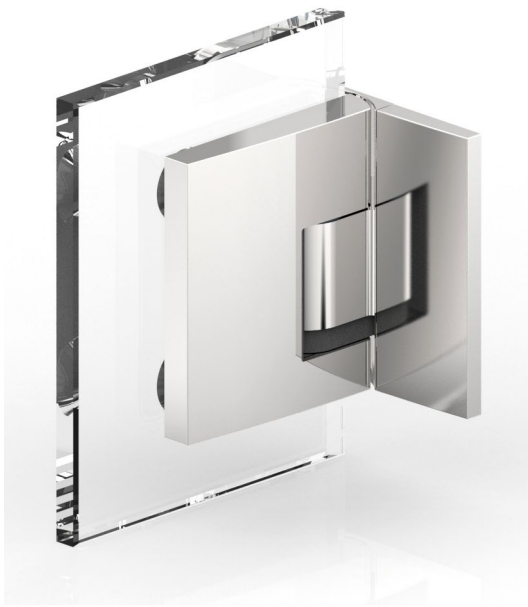

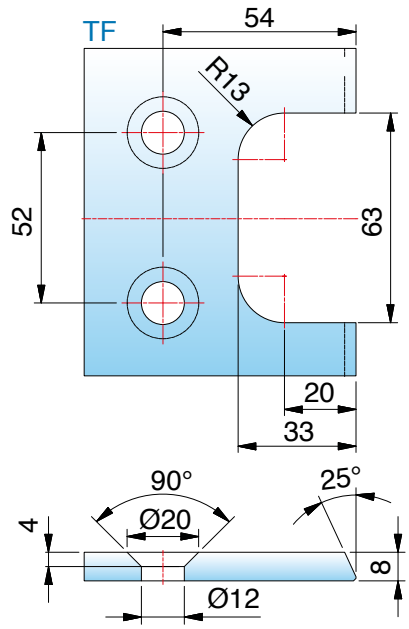


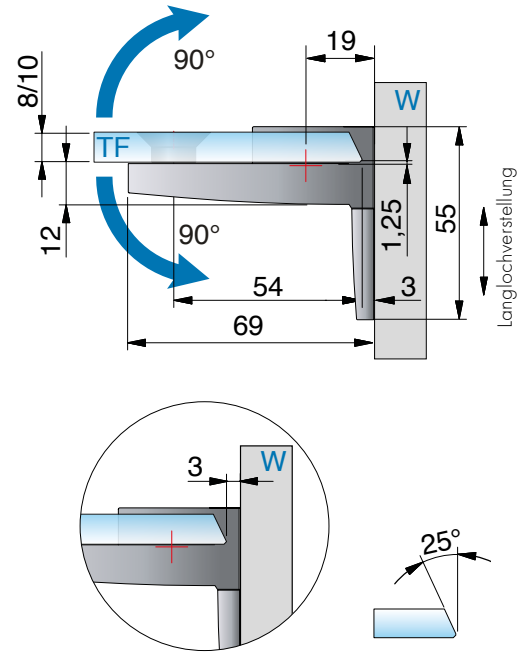


ohne Dichtprofil, *Glasbearbeitung für 8 mm

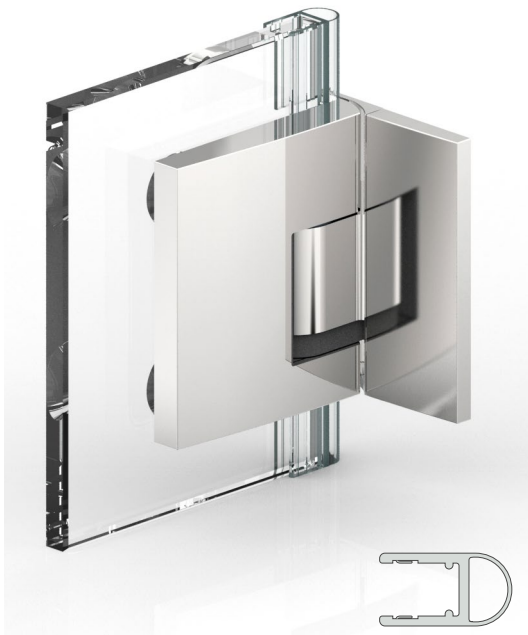

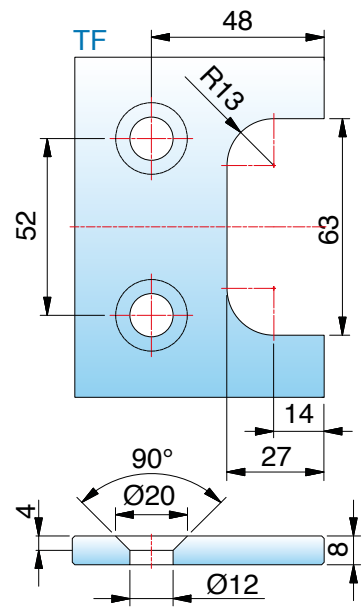


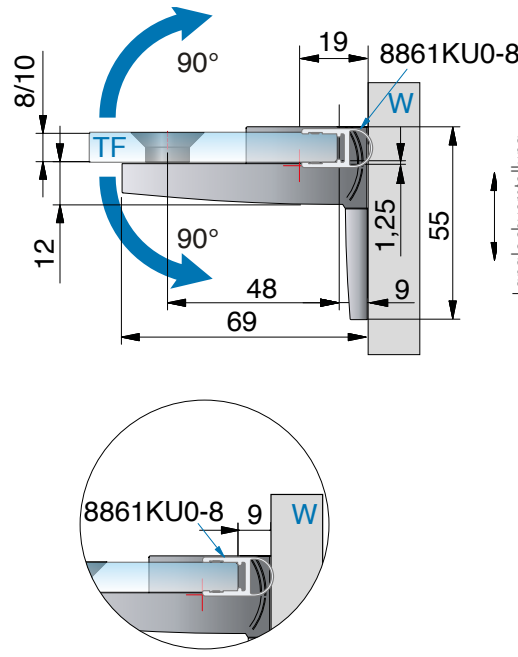


mit Dichtprofil 8861KU0-8-2010 (2500), *Glasbearbeitung für 8 mm

ST = Seitenteil I TF = Türflügel I W = Wand

# 8392ZN-L Glas-Glas 180°– links montiert

MADE IN GERMANY





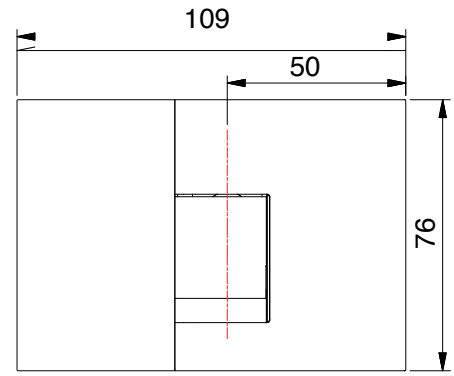


| Art.-Nr. | | Glasdicke |
|---|---|---|
| 8392__-L | | 8/10 mm |
| Oberfläche: | | |
| | ZN5 | glanzverchromt |
| | ZNPVD22 | Edelstahloptik |
| | ZN135 | tiefschwarz matt |
| | ZNPVD39 | Goldbronze gebürstet |
| | ZNPVD40 | Goldoptik gebürstet |
| | ZNPVD41 | Kupferoptik gebürstet |
| | ZNPVD42 | Graphitmetall-Optik gebürstet |

**Merkmale**

links montiert, beidseitig öffnend, Glasbefestigung flächenbündig, Punkthalter unabhängig voneinander ± 2 mm in jede Richtung verstellbar, Nulllage einstellbar.

**Achtung**: Bitte Planungshinweise ab Seite 182 beachten!

*Die Glasbearbeitung für 10 mm Glas können Sie bei unserer Anwendungstechnik anfordern.

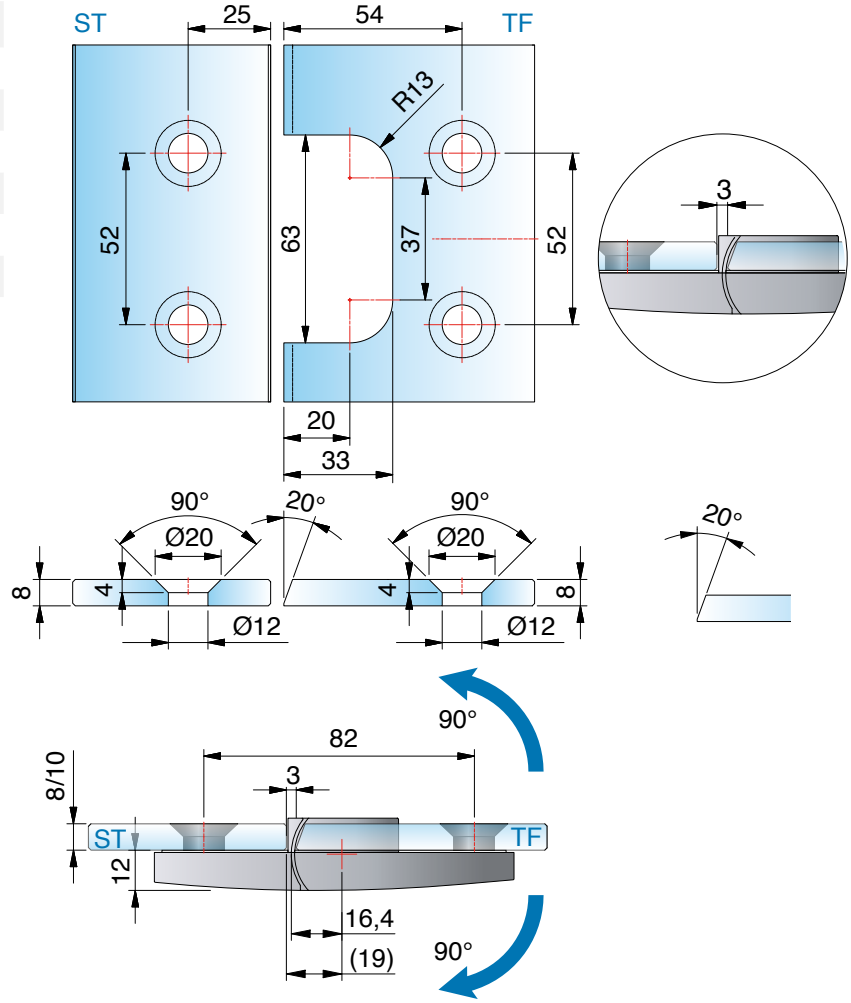


ohne Dichtprofil, *Glasbearbeitung für 8 mm

# 8392ZN-L Glas-Glas 180°– links montiert

MADE IN GERMANY



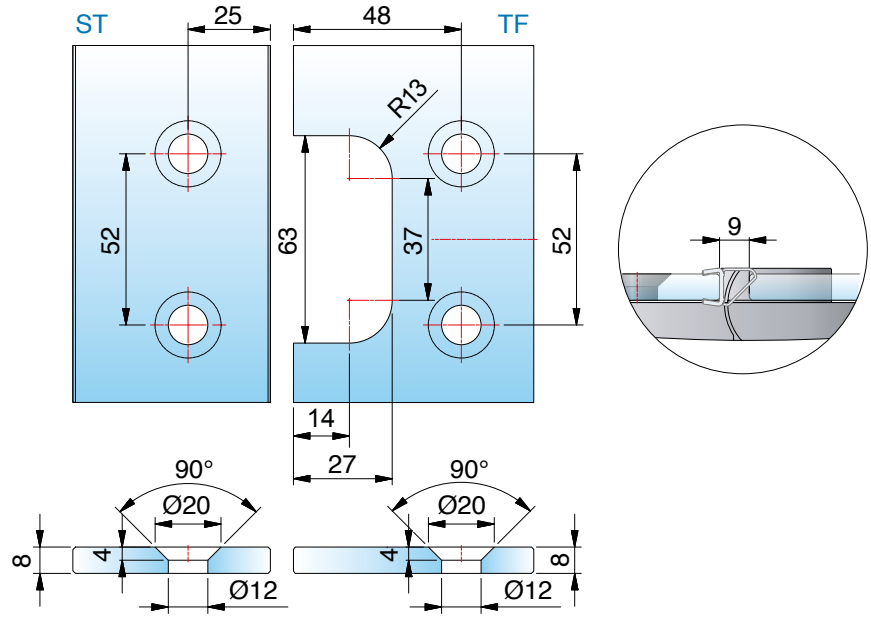


mit Dichtprofil 8845KU0-8K-2500, *Glasbearbeitung für 8 mm

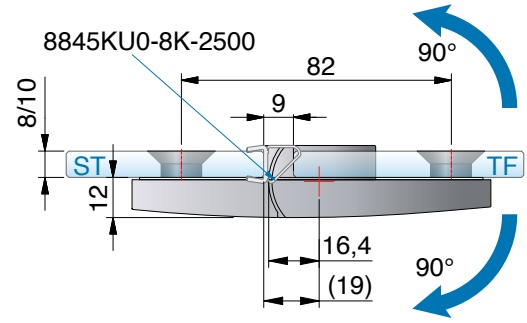


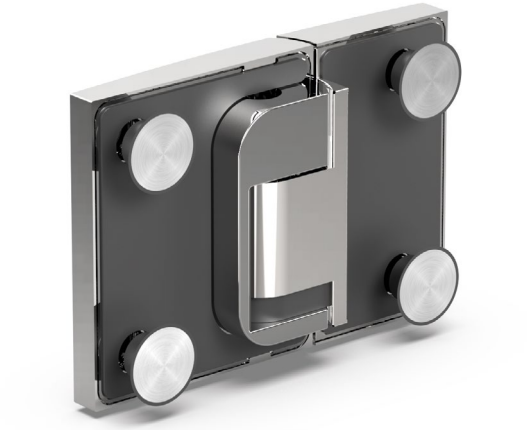

ST = Seitenteil I TF = Türflügel I W = Wand

# 8392ZN-R Glas-Glas 180°– rechts montiert

MADE IN GERMANY





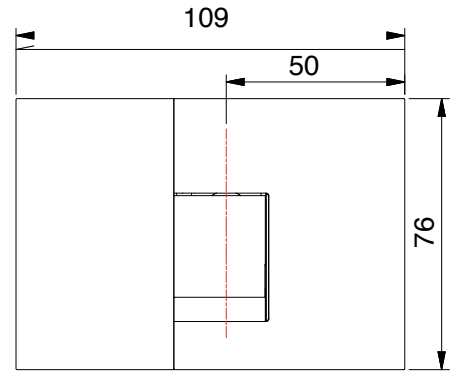


**Merkmale**

rechts montiert, beidseitig öffnend, Glasbefestigung flächenbündig, Punkthalter unabhängig voneinander ± 2 mm in jede Richtung verstellbar, Nulllage einstellbar.

**Achtung**: Bitte Planungshinweise ab Seite 182 beachten!

*Die Glasbearbeitung für 10 mm Glas können Sie bei unserer Anwendungstechnik anfordern.

| Art.-Nr. | | Glasdicke |
|---|---|---|
| 8392__-R | | 8/10 mm |
| Oberfläche: | | |
| | ZN5 | glanzverchromt |
| | ZNPVD22 | Edelstahloptik |
| | ZN135 | tiefschwarz matt |
| | ZNPVD39 | Goldbronze gebürstet |
| | ZNPVD40 | Goldoptik gebürstet |
| | ZNPVD41 | Kupferoptik gebürstet |
| | ZNPVD42 | Graphitmetall-Optik gebürstet |

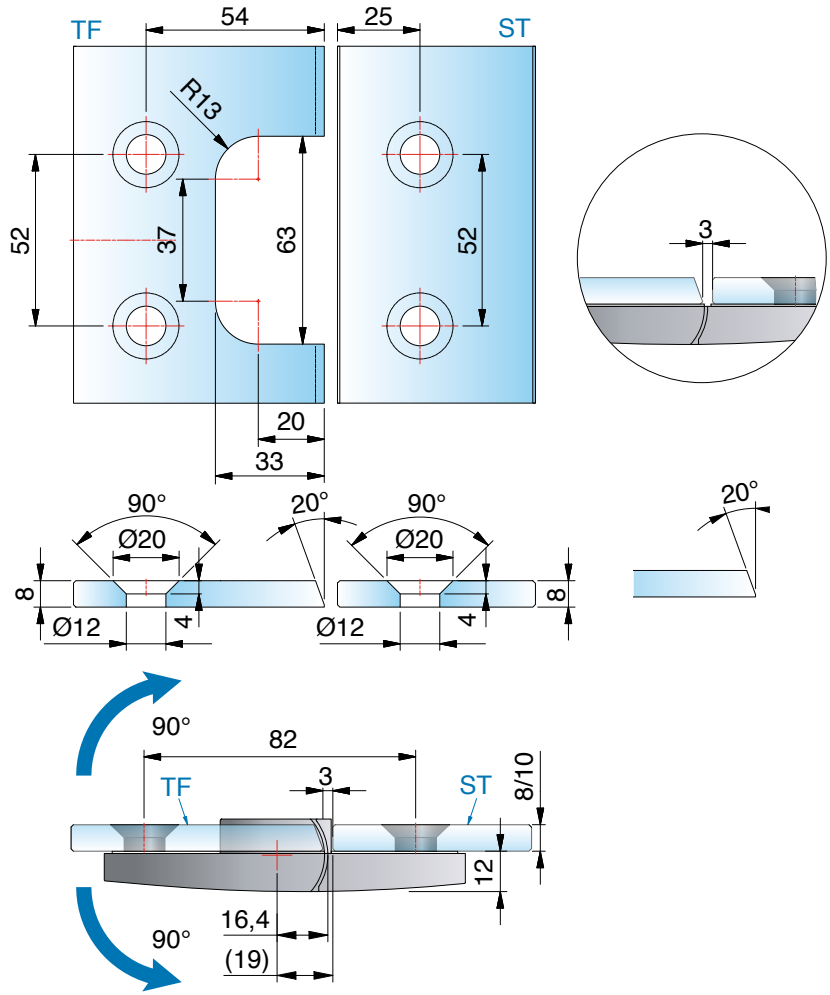


ohne Dichtprofil, *Glasbearbeitung für 8 mm

# 8392ZN-R Glas-Glas 180°– rechts montiert

MADE IN GERMANY



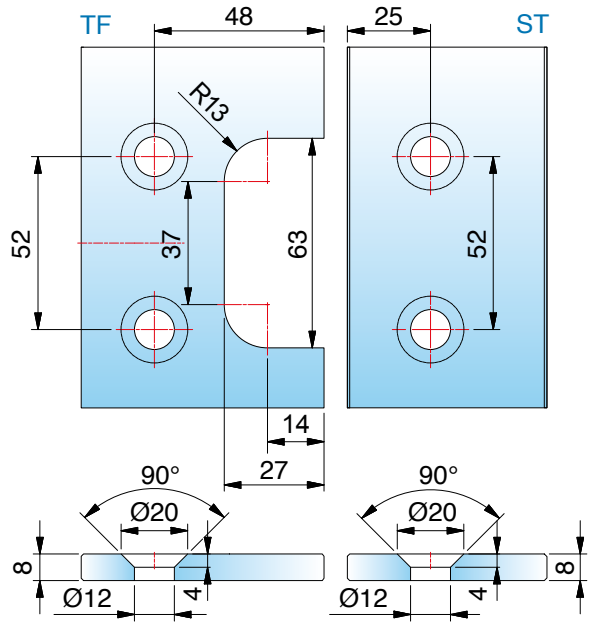


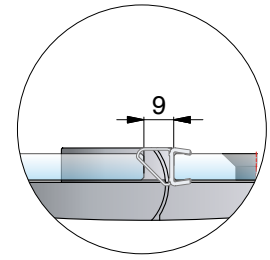


mit Dichtprofil 8845KU0-8K-2500, *Glasbearbeitung für 8 mm

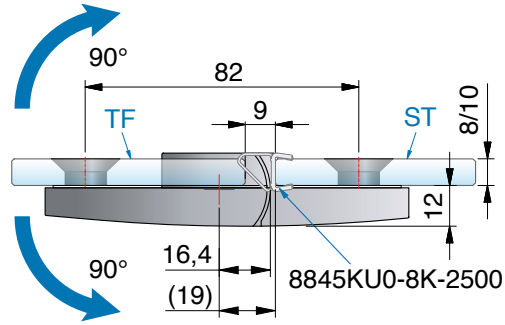


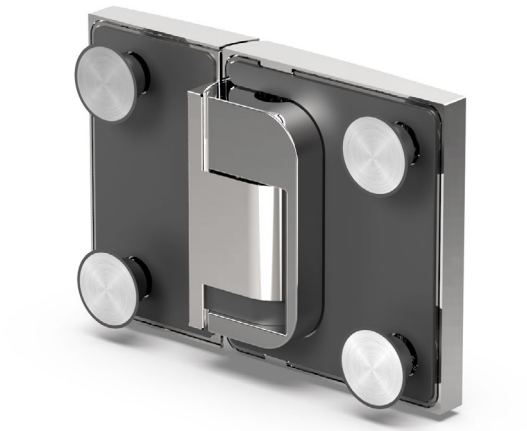

ST = Seitenteil I TF = Türflügel I W = Wand

# 8393ZN-L Glas-Glas 90°– links montiert

MADE IN GERMANY

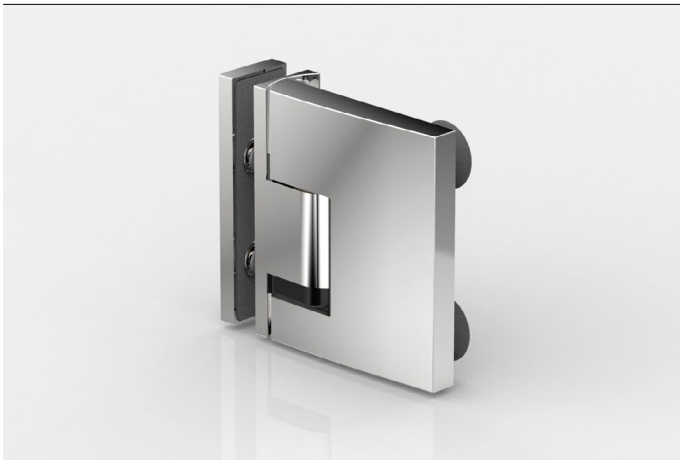

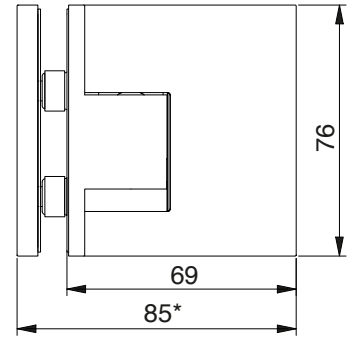


**Merkmale**

links montiert, beidseitig öffnend, Glasbefestigung flächenbündig, Punkthalter unabhängig voneinander ± 2 mm in jede Richtung verstellbar, Nulllage einstellbar.

**Achtung**: Bitte Planungshinweise ab Seite 182 beachten!

*Die Glasbearbeitung für 10 mm Glas können Sie bei unserer Anwendungstechnik anfordern.

| Art.-Nr. | | Glasdicke |
|---|---|---|
| 8393__-L | | 8/10 mm |
| Oberfläche: | | |
| | ZN5 | glanzverchromt |
| | ZNPVD22 | Edelstahloptik |
| | ZN135 | tiefschwarz matt |
| | ZNPVD39 | Goldbronze gebürstet |
| | ZNPVD40 | Goldoptik gebürstet |
| | ZNPVD41 | Kupferoptik gebürstet |
| | ZNPVD42 | Graphitmetall-Optik gebürstet |

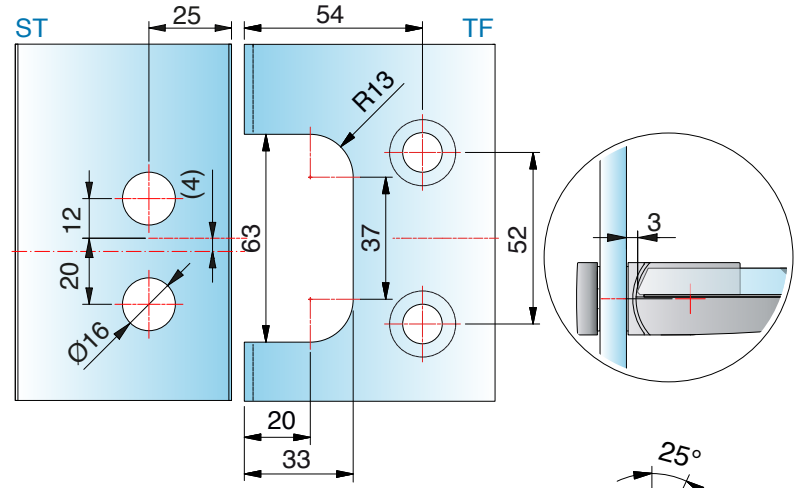


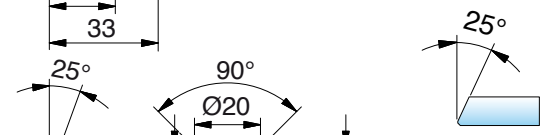


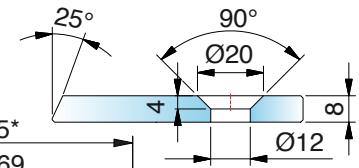





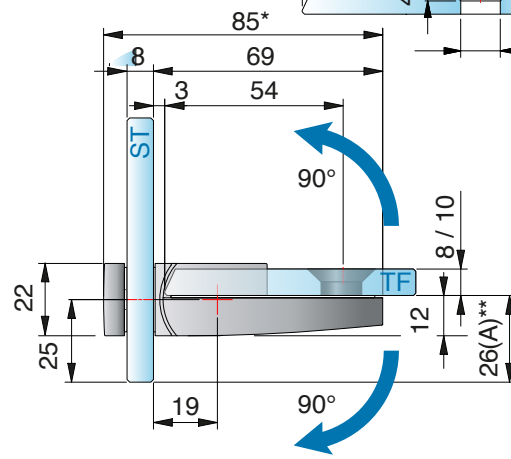


ohne Dichtprofil, *Glasbearbeitung für 8 mm

# 8393ZN-L Glas-Glas 90°– links montiert

MADE IN GERMANY






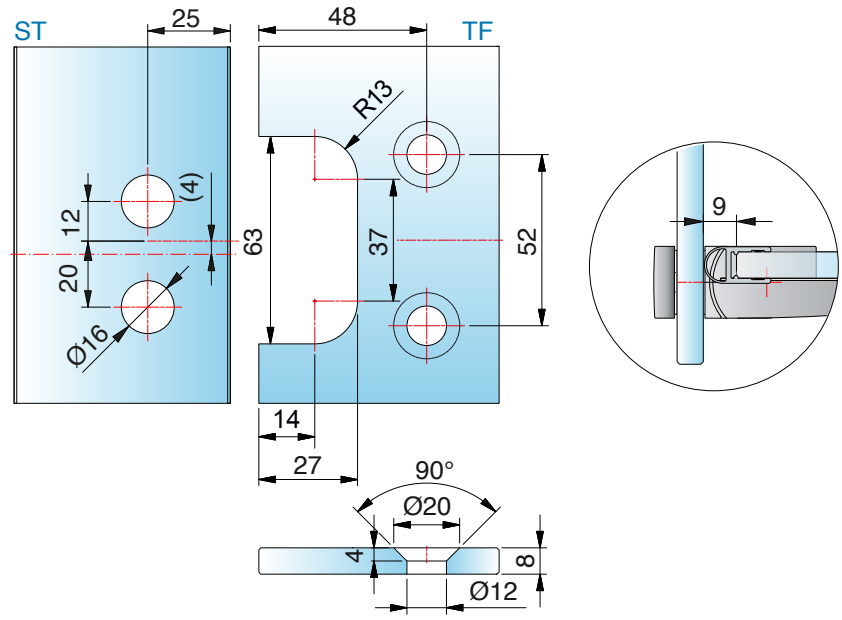


mit Dichtprofil 8861KU0-8-2010 (2500), *Glasbearbeitung für 8 mm



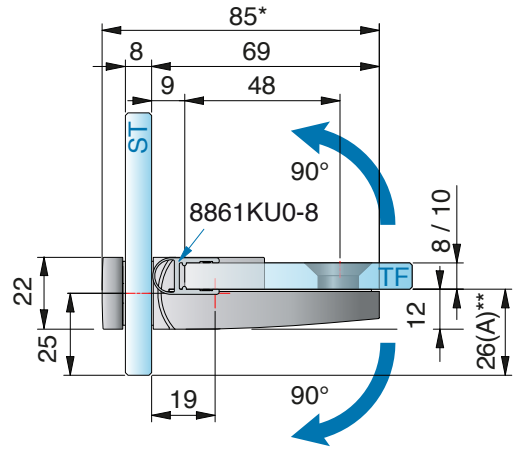


ST = Seitenteil I TF = Türflügel I W = Wand

# 8393ZN-R Glas-Glas 90°– rechts montiert

MADE IN GERMANY

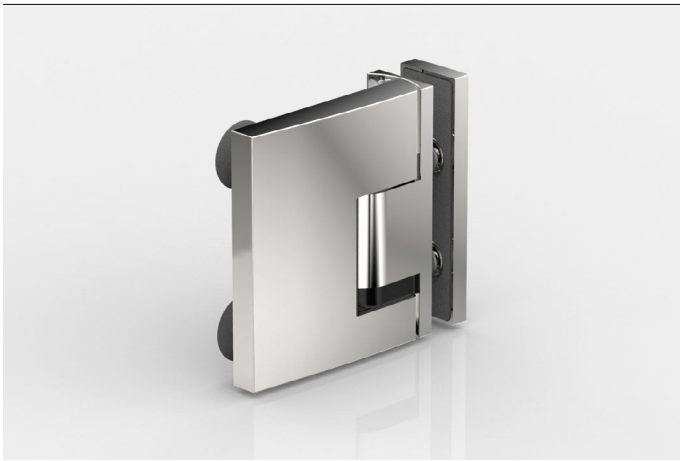

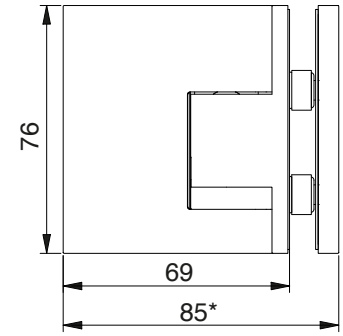


**Merkmale**

rechts montiert, beidseitig öffnend, Glasbefestigung flächenbündig, Punkthalter unabhängig voneinander ± 2 mm in jede Richtung verstellbar, Nulllage einstellbar.

**Achtung**: Bitte Planungshinweise ab Seite 182 beachten!

*Die Glasbearbeitung für 10 mm Glas können Sie bei unserer Anwendungstechnik anfordern.

| Art.-Nr. | | Glasdicke |
|---|---|---|
| 8393__-R | | 8/10 mm |
| Oberfläche: | | |
| | ZN5 | glanzverchromt |
| | ZNPVD22 | Edelstahloptik |
| | ZN135 | tiefschwarz matt |
| | ZNPVD39 | Goldbronze gebürstet |
| | ZNPVD40 | Goldoptik gebürstet |
| | ZNPVD41 | Kupferoptik gebürstet |
| | ZNPVD42 | Graphitmetall-Optik gebürstet |

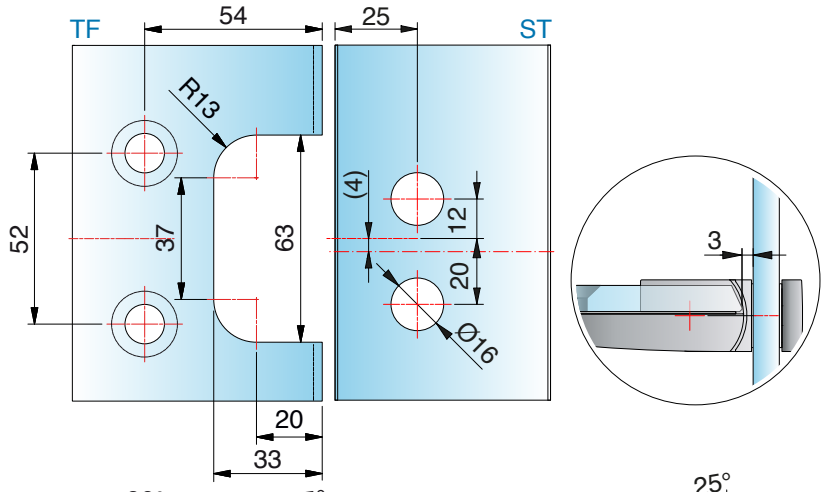


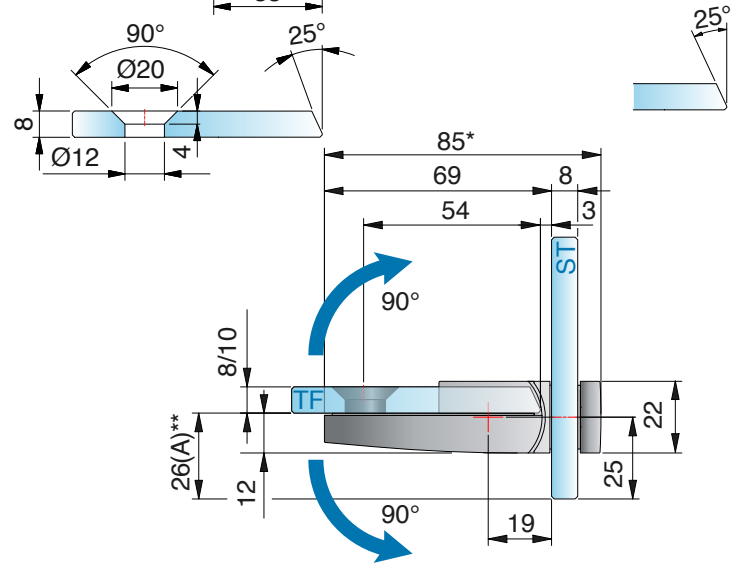





ohne Dichtprofil, *Glasbearbeitung für 8 mm

# 8393ZN-R Glas-Glas 90°– rechts montiert

MADE IN GERMANY




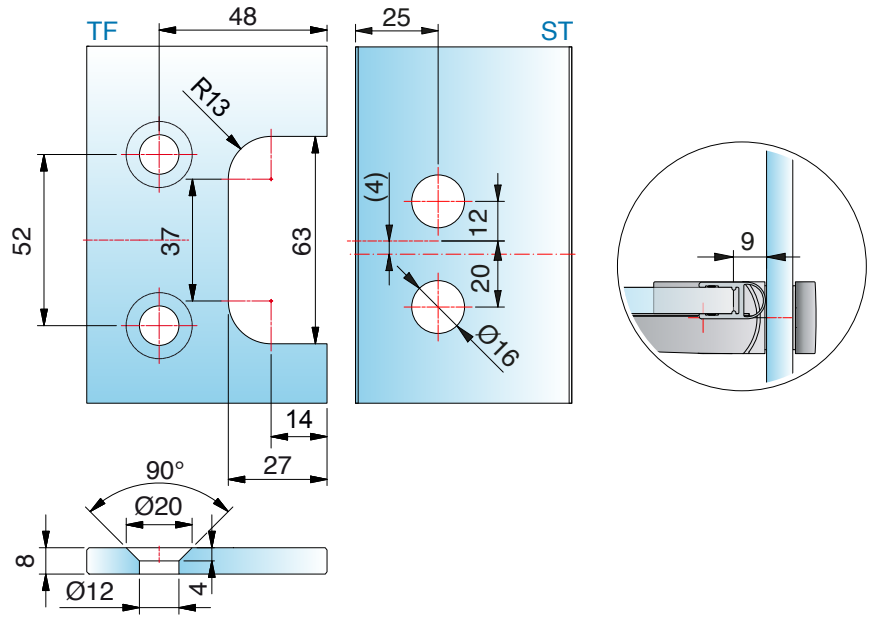


mit Dichtprofil 8861KU0-8-2010 (2500), *Glasbearbeitung für 8 mm



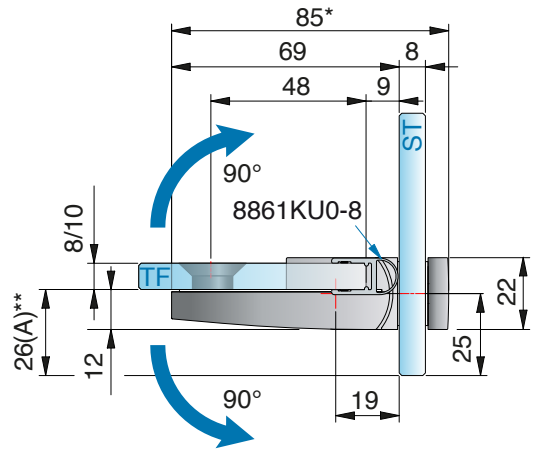


ST = Seitenteil I TF = Türflügel I W = Wand

# 8398ZN Glas-Wand 90°

MADE IN GERMANY





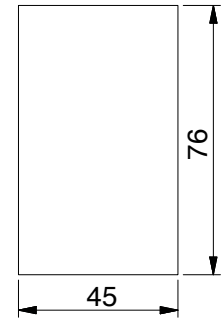


**Merkmale:** Glasbefestigung flächenbündig, Lasche innen mit Langlochverstellung, Abdeckkappe, Punkthalter ± 2 mm in jede Richtung verstellbar

| Art.-Nr. | | Glasdicke |
|---|---|---|
| 8398__ | | 8/10 mm |
| Oberfläche: | | |
| | ZN5 | glanzverchromt |
| | ZNPVD22 | Edelstahloptik |
| | ZN135 | tiefschwarz matt |
| | ZNPVD39 | Goldbronze gebürstet |
| | ZNPVD40 | Goldoptik gebürstet |
| | ZNPVD41 | Kupferoptik gebürstet |
| | ZNPVD42 | Graphitmetall-Optik gebürstet |

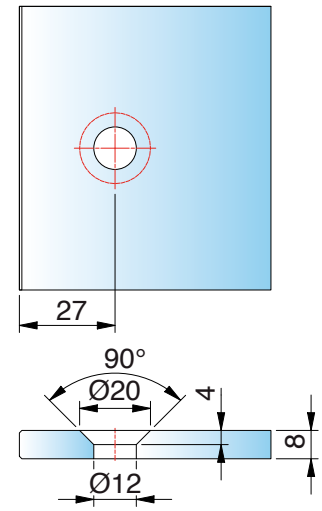


Glasbearbeitung für 8/10 mm

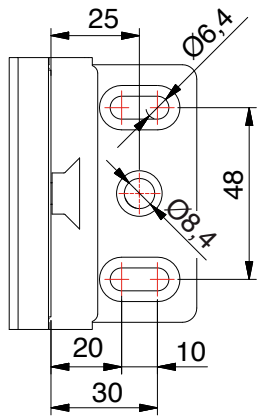


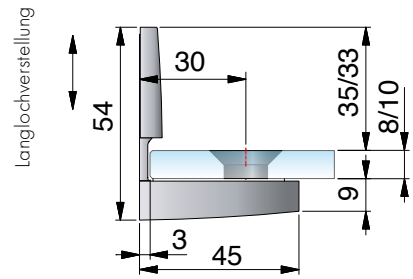


ST = Seitenteil I TF = Türflügel I W = Wand



# 8397ZN Glas-Wand 90°

MADE IN GERMANY



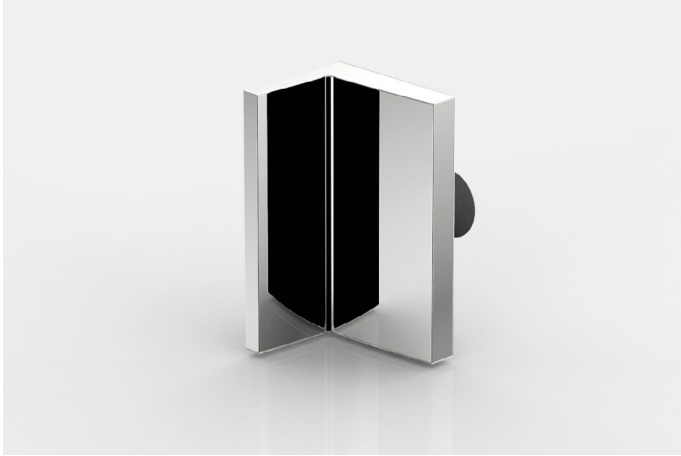

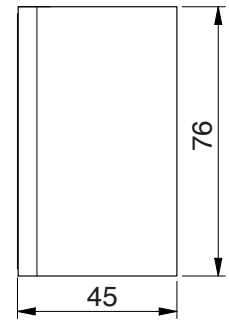


**Merkmale:** Glasbefestigung flächenbündig, Lasche aussen mit Langlochverstellung, Abdeckkappe, Punkthalter ± 2 mm in jede Richtung verstellbar

| Art.-Nr. | | Glasdicke |
|---|---|---|
| 8397__ | | 8/10 mm |
| Oberfläche: | | |
| | ZN5 | glanzverchromt |
| | ZNPVD22 | Edelstahloptik |
| | ZN135 | tiefschwarz matt |
| | ZNPVD39 | Goldbronze gebürstet |
| | ZNPVD40 | Goldoptik gebürstet |
| | ZNPVD41 | Kupferoptik gebürstet |
| | ZNPVD42 | Graphitmetall-Optik gebürstet |

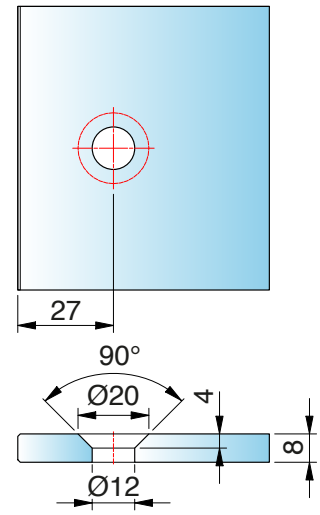


Glasbearbeitung für 8/10 mm

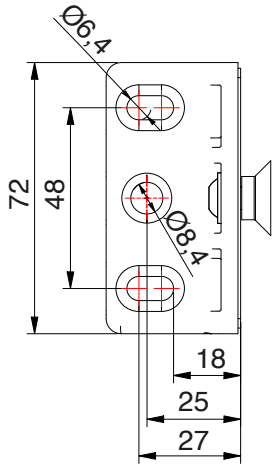


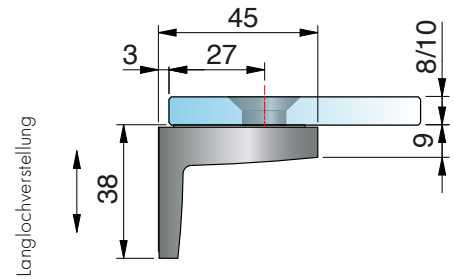


ST = Seitenteil I TF = Türflügel I W = Wand

# 8399ZN Glas-Glas 90°

MADE IN GERMANY



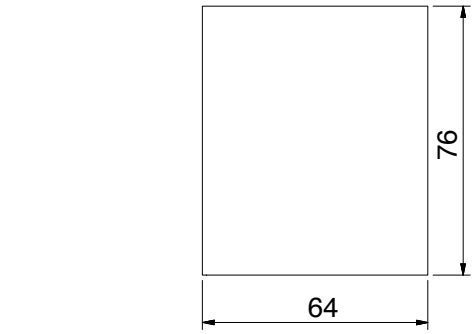


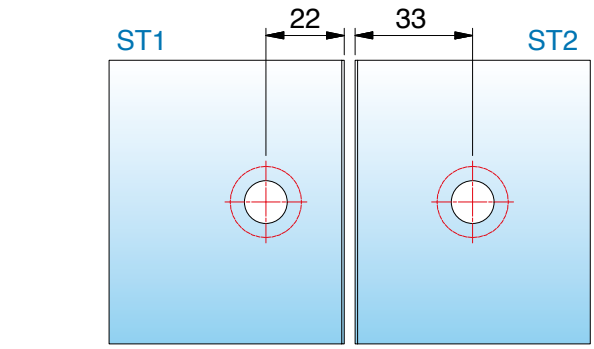


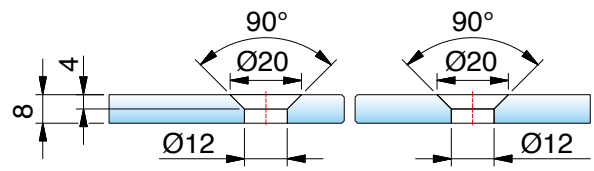


Glasbearbeitung für 8/10 mm

| Art.-Nr. | | Glasdicke |
|---|---|---|
| 8399__ | | 8/10 mm |
| **Oberfläche:** | | |
| | ZN5 | glanzverchromt |
| | ZNPVD22 | Edelstahloptik |
| | ZN135 | tiefschwarz matt |
| | ZNPVD39 | Goldbronze gebürstet |
| | ZNPVD40 | Goldoptik gebürstet |
| | ZNPVD41 | Kupferoptik gebürstet |
| | ZNPVD42 | Graphitmetall-Optik gebürstet |

**Merkmale:** Glasbefestigung flächenbündig, Abdeckkappe, Punkthalter ± 2 mm in jede Richtung verstellbar

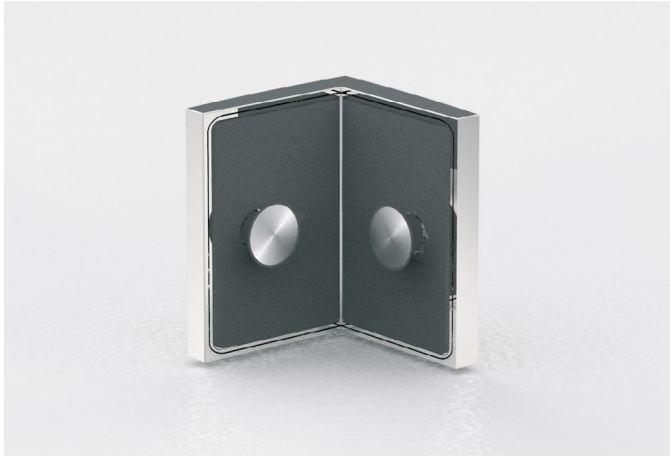

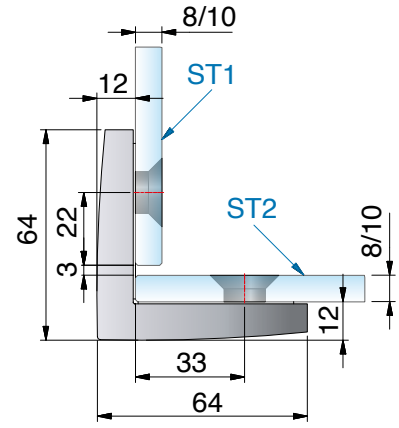


ST = Seitenteil I TF = Türflügel I W = Wand

# erhältliche **Oberflächen**





ZN5
glanzverchromt



ZN1
mattverchromt



ZNPVD22
Edelstahloptik



ZNPVD35
schwarz matt

Eine Kompatibilitätstabelle zu den Armaturenherstellern und deren Farben finden Sie auf Seite 14





# passende **Winkelverbinder**

für TURA finden Sie auf Seite 224.

MADE
IN
GERMANY





# TURA

## Schwerlast-Anschlagtürband



# TURA - vielseitige Lösungen für große Ganzglasanlagen

MADE IN GERMANY

Der Trend zu lichtdurchfluteten Räumen und zu großzügig gestalteten Bädern und Badelandschaften setzt sich auch in diesem Jahr ungebrochen fort. Das hat zur Folge, dass Ganzglastüren durch größere Abmessungen und mehr Gewicht eine höhere Traglast aufweisen müssen. Pauli + Sohn hat für diese Anforderung ein spezielles Schwerlastband entwickelt.

- Tragfähigkeit (2 Bänder): 70 kg
  max. Türflügelbreite: 1200 mm
  max. Türflügelhöhe: 2700 mm
- Anschlagtürband: Glas–Wand / Glas–Glas
- passende Winkelverbinder
- stufenlose Nulllagenverstellung
- Beschlaghöhe: 122 mm
- durchgehende Dichtung
- Anwendungsbereiche:
  barrierefreie Bäder, Dampfduschen, Objektbereiche, Wellnessbereiche*

(*nicht für Schwimmbad Umgebung)

# Übergrößen mit Faltanlagen ohne Überdrückungsgefahr

## Tragfähigkeit bei Anlagenbreite 1200 mm: 70 kg

entspricht einer Türhöhe von 2330 mm bei 10 mm Glas
entspricht einer Türhöhe von 2700 mm bei 8 mm Glas

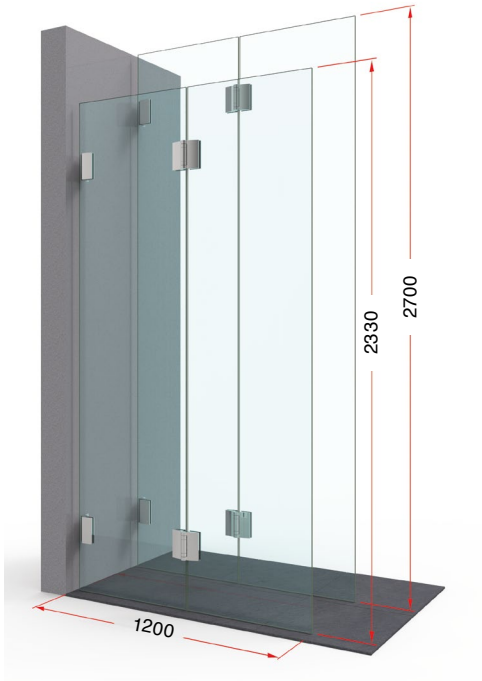


## Tragfähigkeit bei Anlagenbreite 1300 mm: 62 kg

entspricht einer Türhöhe von 1900 mm bei 10 mm Glas
entspricht einer Türhöhe von 2380 mm bei 8 mm Glas

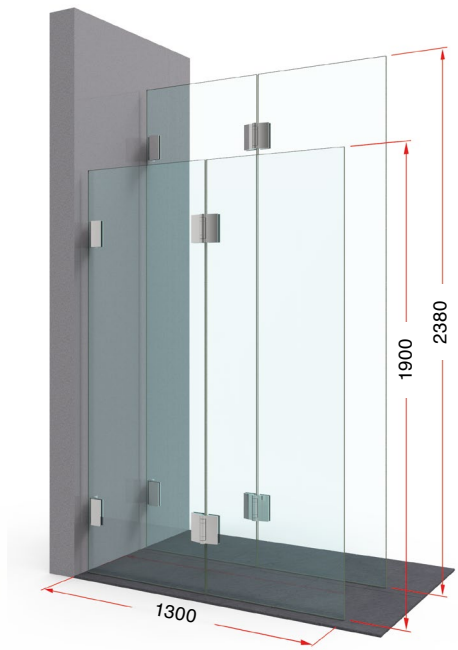


## Tragfähigkeit bei Anlagenbreite 1400 mm: 54 kg

entspricht einer Türhöhe von 1540 mm bei 10 mm Glas
entspricht einer Türhöhe von 1930 mm bei 8 mm Glas

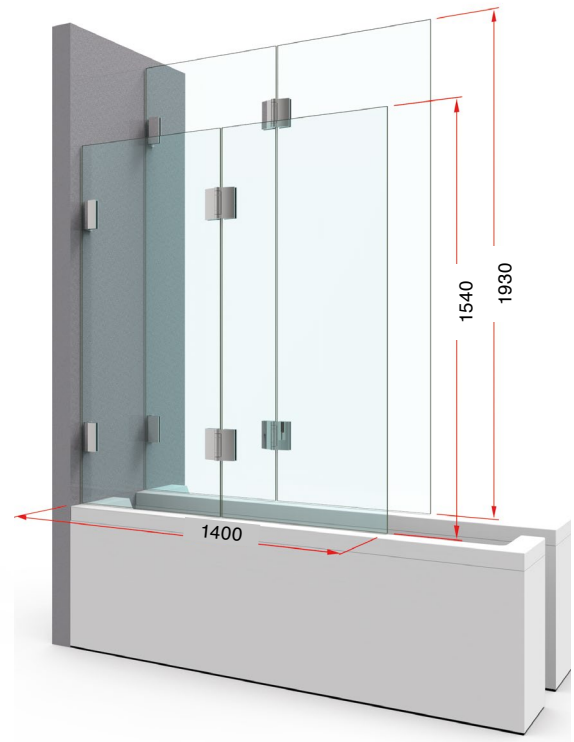




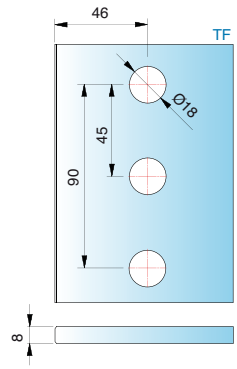


Alle Anschlagtürbänder sind mit Dichtprofilen zu verbauen, um Beschädigungen am Glas zu vermeiden.
Bitte beachten Sie unseren Montagehinweise-Flyer auf www.pauli.de.

- Drei Bohrungen im Glas ermöglichen eine höhere Tragkraft.
- Für die Wandbefestigung bieten wir extra lange 8x80 mm und 8x100 mm (DIN9135) Schrauben an – siehe Seite 211.

## Abmessungen Faltanlage – Glas-Wand

MADE IN GERMANY



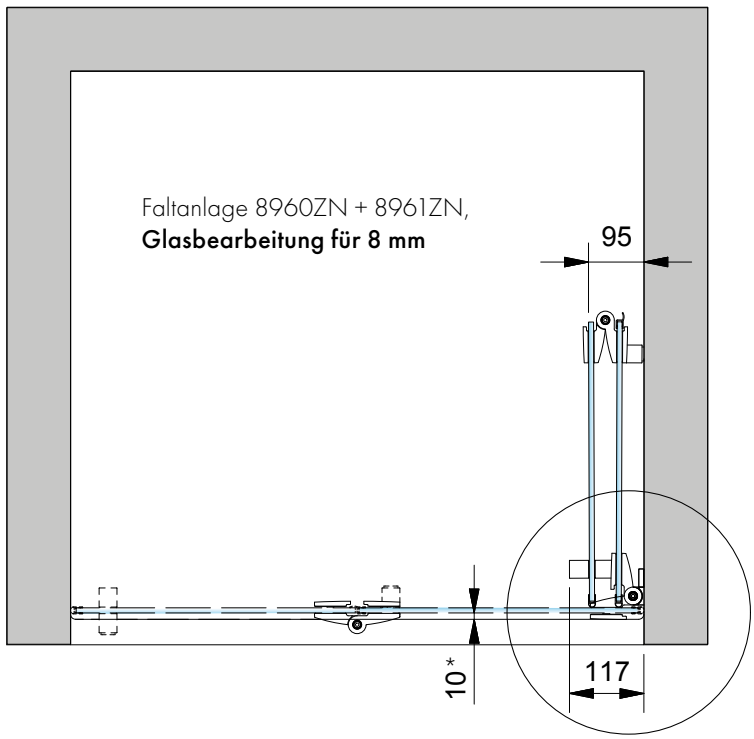


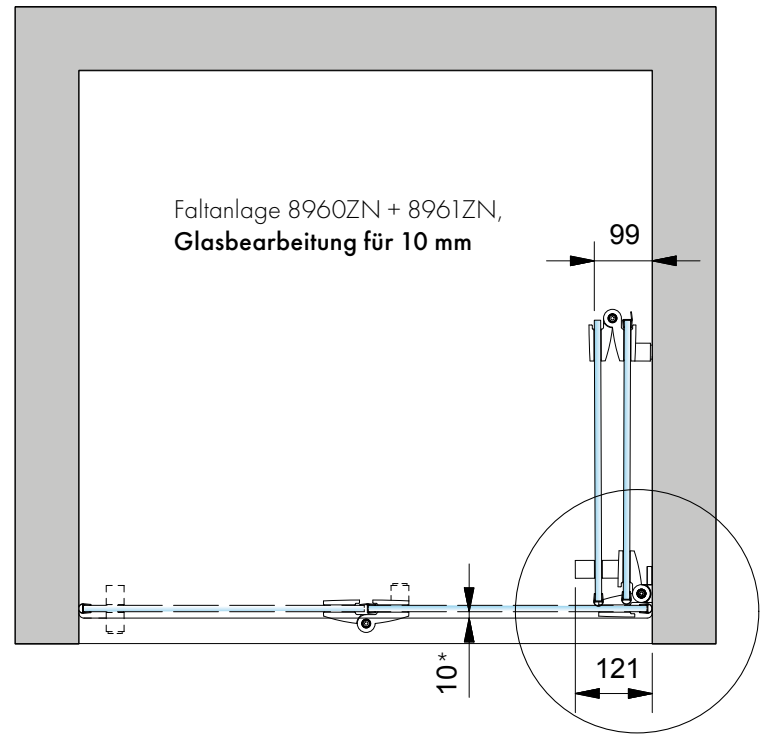


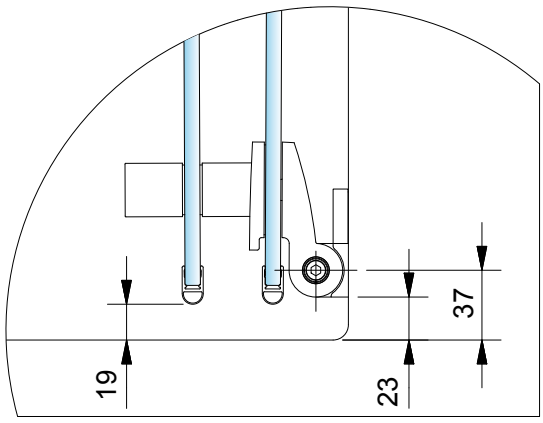


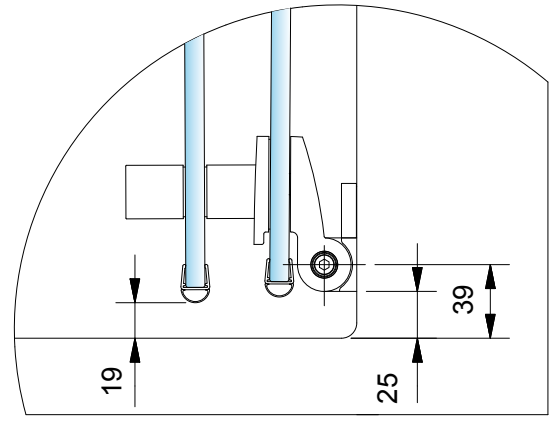


* Wanneneinrückmaß

Bitte beachten Sie die Hinweise auf der nächsten Seite!

## Montagehinweis

MADE IN GERMANY

- Wir empfehlen für die Faltanlagen:

Dichtprofil 8865KU0

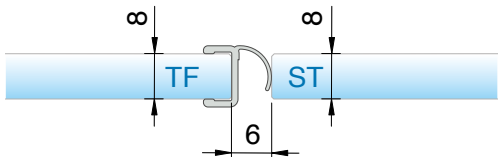


oder 8857KU0

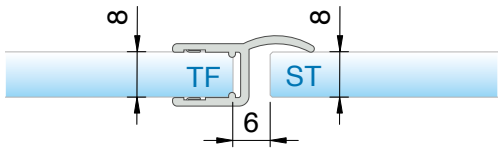


- Bohrlochabstände für:



8273ZN



8271ZN

weitere Infos für die Griffe 8271 und 8273 finden Sie auf Seite 511.

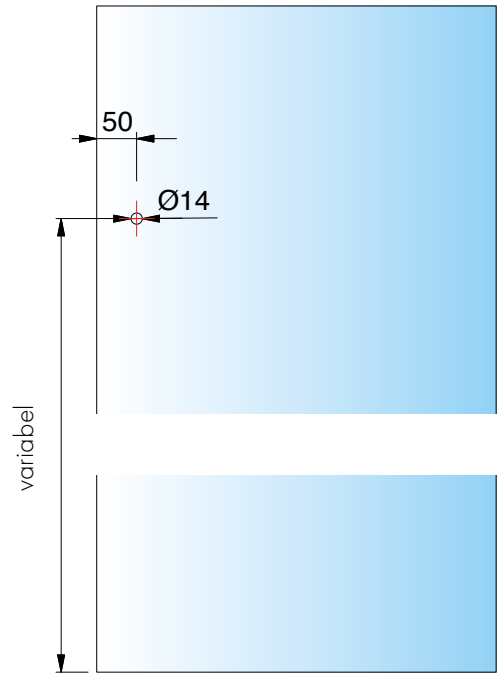

## Abmessungen Faltanlage – Glas-Glas

MADE IN GERMANY



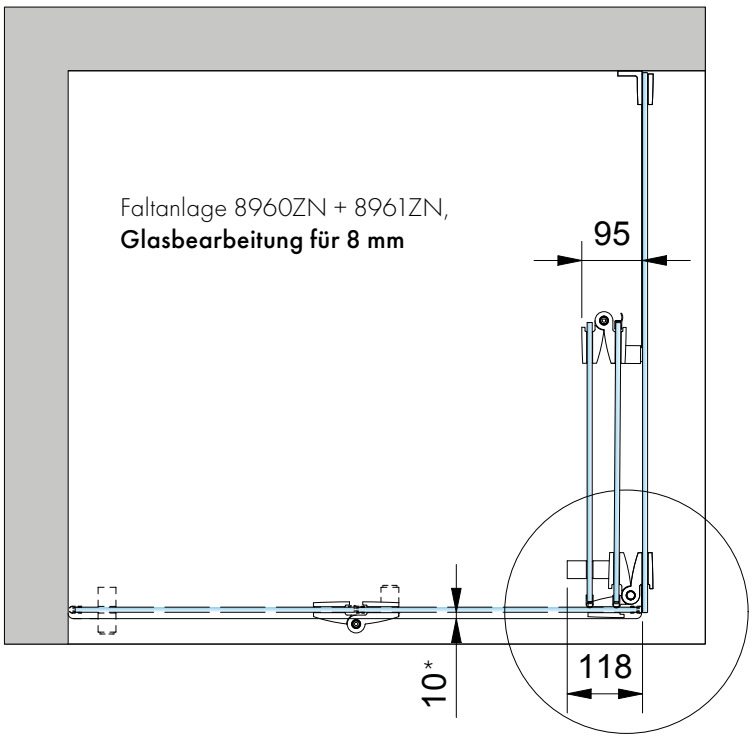


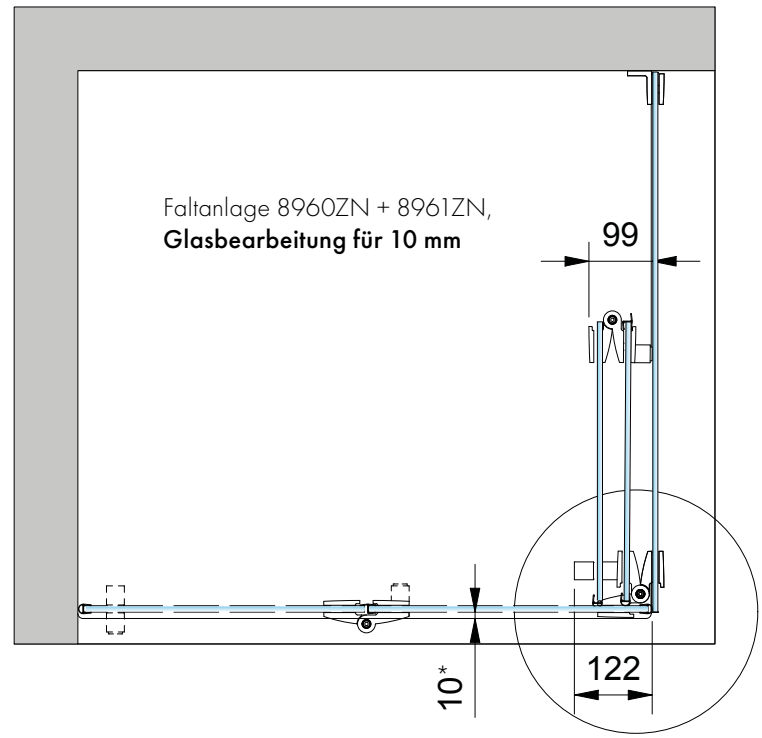


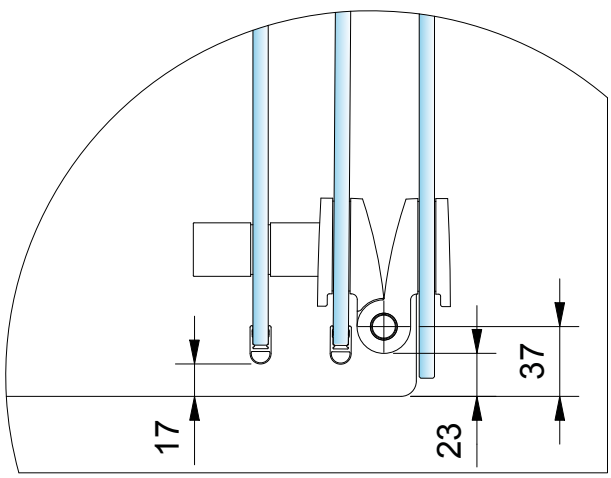


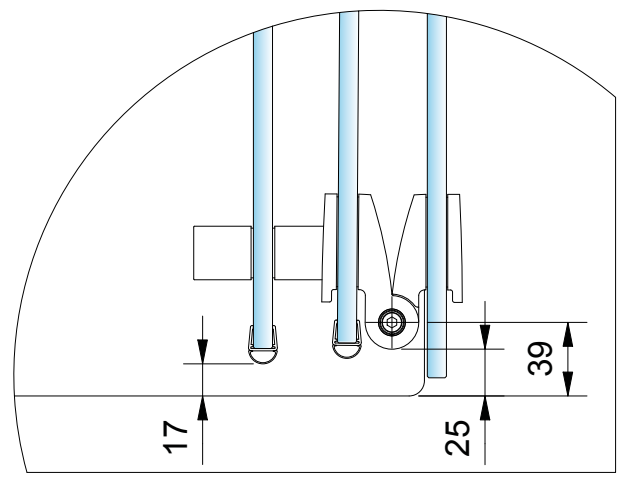


* Wanneneinrückmaß

## Montagehinweis bei der Verwendung von VSG Scheiben

MADE IN GERMANY

- Durch den möglichen Scheibenversatz bei VSG Scheiben muss bei der Montage der Gegenplatte unbedingt darauf geachtet werden, dass diese mittig in der Glasbohrung montiert wird. **Hinweis:** Fehlerhafte Montage, kann zu Glasbruch führen!

**RICHTIG**

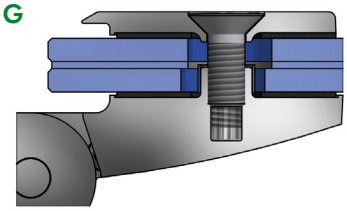

**FALSCH**

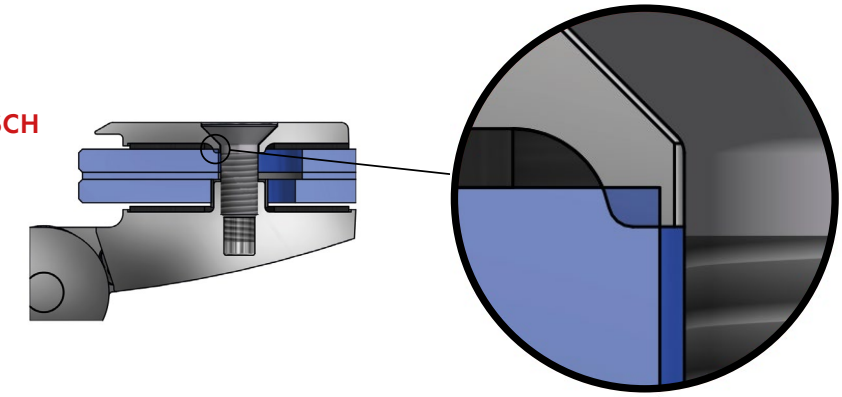



# Zubehör – Schrauben

MADE IN GERMANY

Spanplattenschraube DIN9135



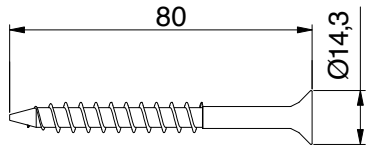


| Art-Nr. | Merkmale |
|---|---|
| Z100VA | Senkkopf, TX40-Antrieb 8x80 A2 |

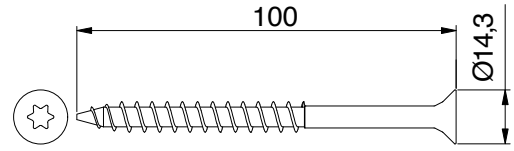


| Art-Nr. | Merkmale |
|---|---|
| Z101VA | Senkkopf, TX40-Antrieb 8x100 A2 |





**TURA SN**

- auch als **Sauna-Beschlag lieferbar** (siehe Seite 384)

# 8962ZN Glas-Wand 90°

MADE IN GERMANY





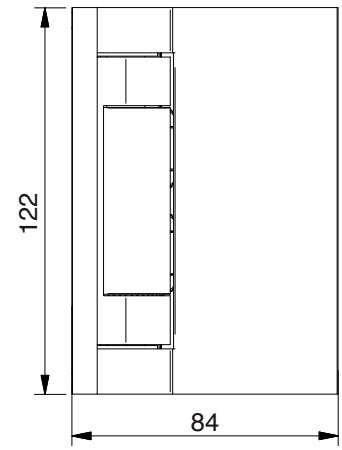


| Art.-Nr. | | Glasdicke |
|---|---|---|
| 8962__ | | 8/10/12 mm |
| **Oberfläche** | | |
| | ZN5 | glanzverchromt |
| | ZN1 | mattverchromt |
| | ZNPVD22 | Edelstahloptik |
| | ZNPVD35 | schwarz matt |

**Merkmale**
mindestens 90° einseitig nach außen öffnend, verdeckte Verschraubungen mit Abdeckkappe, Wandbefestigung innen mit Langlochverstellung, Nulllage einstellbar, Dichtprofil im Bandbereich ausgeklinkt

*Die Glasbearbeitung für 12 mm Glas können Sie bei unserer Anwendungstechnik anfordern.

## für 8 mm Glas

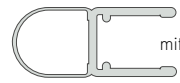

mit Dichtprofil 8842KU0-8-2500, * Glasbearbeitung für 8 mm

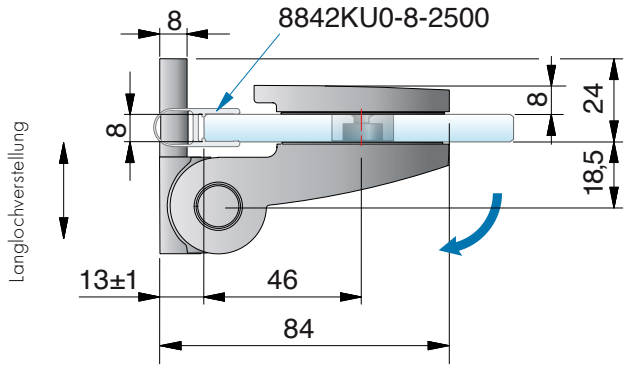


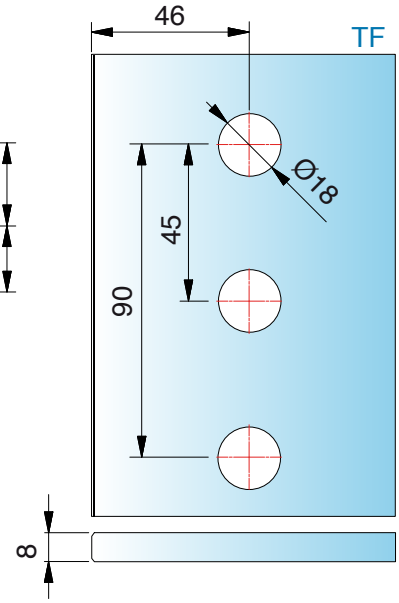


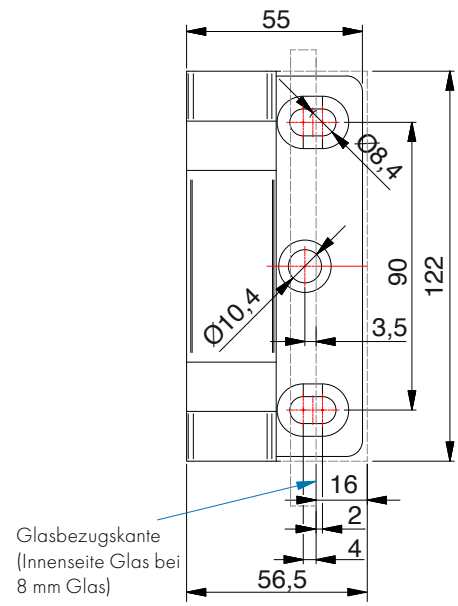


ST = Seitenteil | TF = Türflügel | W = Wand

# 8962ZN Glas-Wand 90°

MADE IN GERMANY

**für 10 mm Glas**



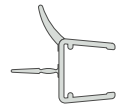

mit Dichtprofil 8864KU0-12-2500, *Glasbearbeitung für 10 mm

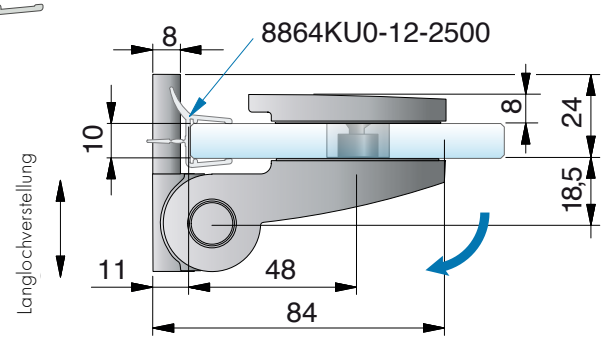


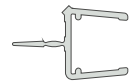

mit Dichtprofil 8876KU0-12-2500, * Glasbearbeitung für 10 mm

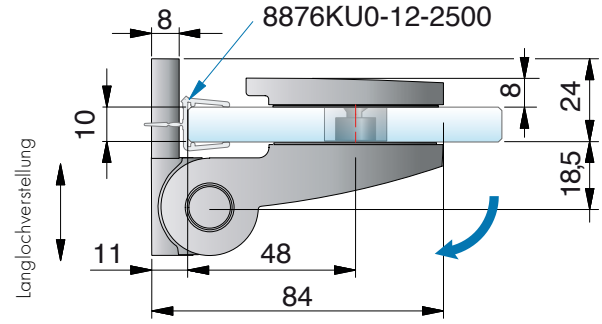


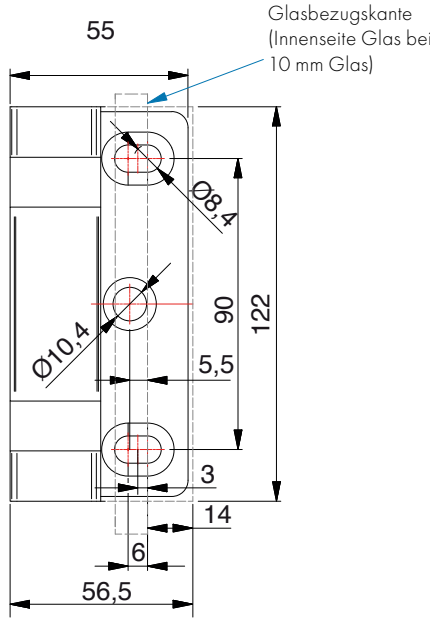


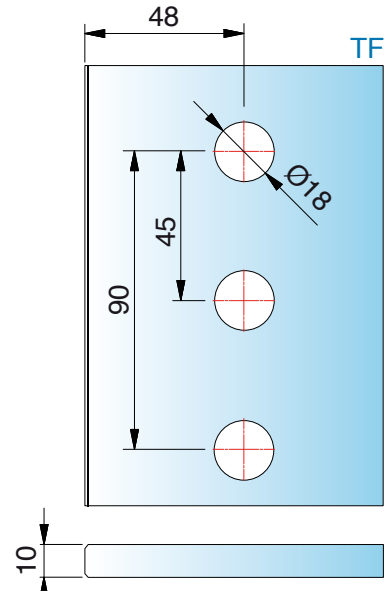


ST = Seitenteil | TF = Türflügel | W = Wand

# 8961ZN Glas-Wand 90° - Lasche außen

MADE IN GERMANY





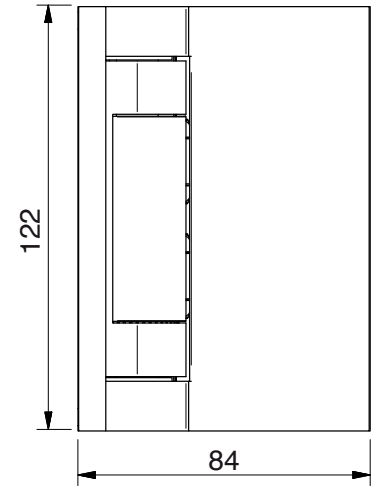


| Art.-Nr. | | Glasdicke |
|---|---|---|
| 8961__ | | 8/10/12 mm |
| **Oberfläche** | | |
| | ZN5 | glanzverchromt |
| | ZN1 | mattverchromt |
| | ZNPVD22 | Edelstahloptik |
| | ZNPVD35 | schwarz matt |




**Merkmale**

einseitig 90° nach außen öffnend, verdeckte Verschraubungen mit Abdeckkappe, Wandbefestigung außen mit Langlochverstellung, Nulllage einstellbar, Dichtprofil im Bandbereich durchlaufend.
*Die Glasbearbeitung für 12 mm Glas können Sie bei unserer Anwendungstechnik anfordern.

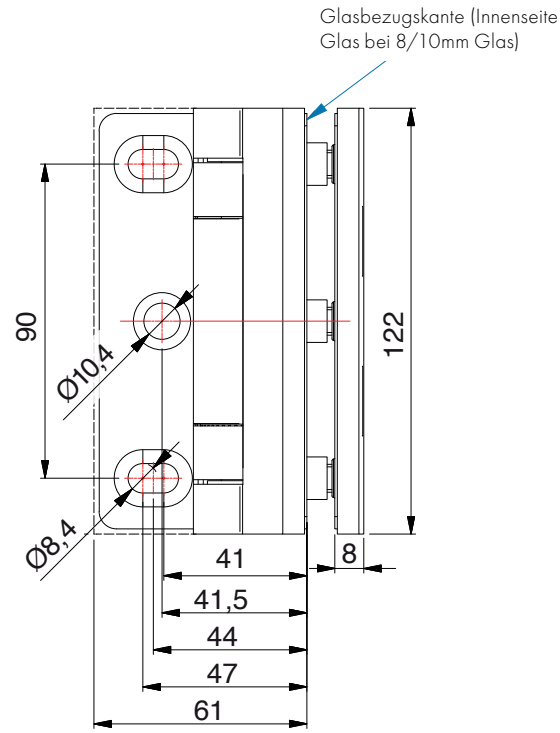

# 8961ZN Glas-Wand 90° - Lasche außen

MADE IN GERMANY

## für 8 mm Glas



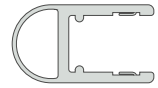

mit Dichtprofil 8861KU0-8-2010 (2500), *Glasbearbeitung für 8 mm

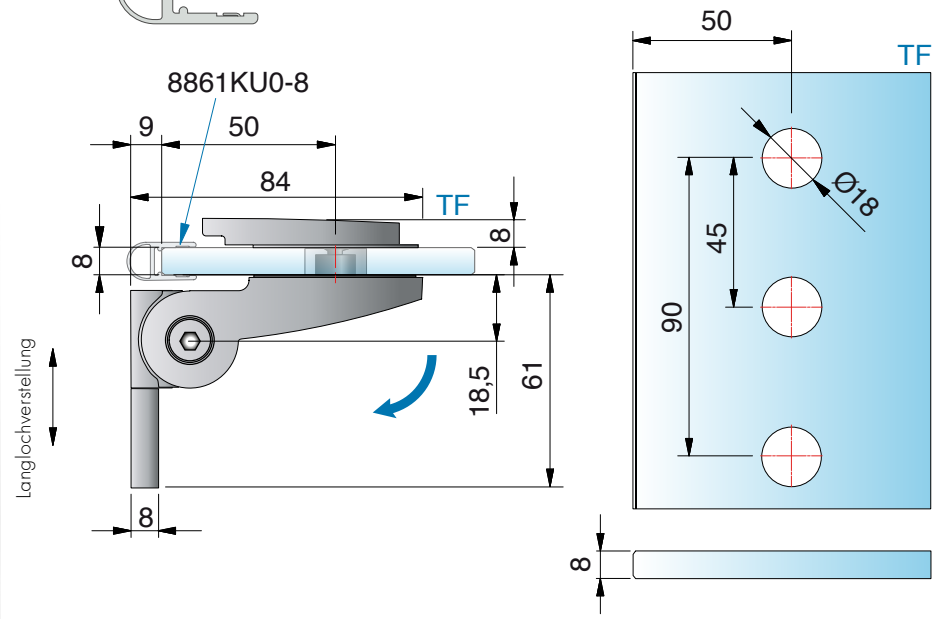


## für 10 mm Glas

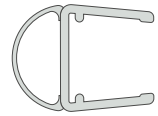

mit Dichtprofil 8861KU0-12-2500, *Glasbearbeitung für 10 mm

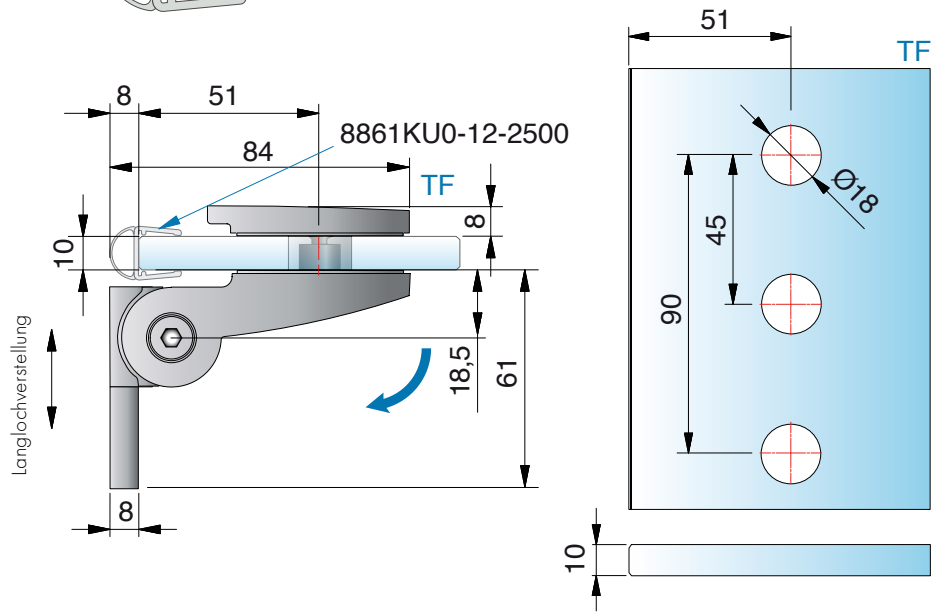


*Die Glasbearbeitung für 12 mm Glas können Sie bei unserer Anwendungstechnik anfordern.

ST = Seitenteil | TF = Türflügel | W = Wand

# 8961ZN Glas-Wand 90° - Lasche innen

MADE IN GERMANY





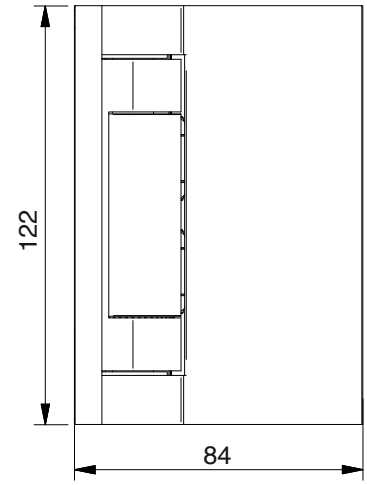


| Art.-Nr. | | Glasdicke |
|---|---|---|
| 8961__ | | 8/10/12 mm |
| **Oberfläche** | | |
| | ZN5 | glanzverchromt |
| | ZN1 | mattverchromt |
| | ZNPVD22 | Edelstahloptik |
| | ZNPVD35 | schwarz matt |

**Merkmale**

einseitig 90° nach innen öffnend, verdeckte Verschraubungen mit Abdeckkappe, Wandbefestigung innen mit Langlochverstellung, Nulllage einstellbar, Dichtprofil im Bandbereich durchlaufend.
*Die Glasbearbeitung für 12 mm Glas können Sie bei unserer Anwendungstechnik anfordern.

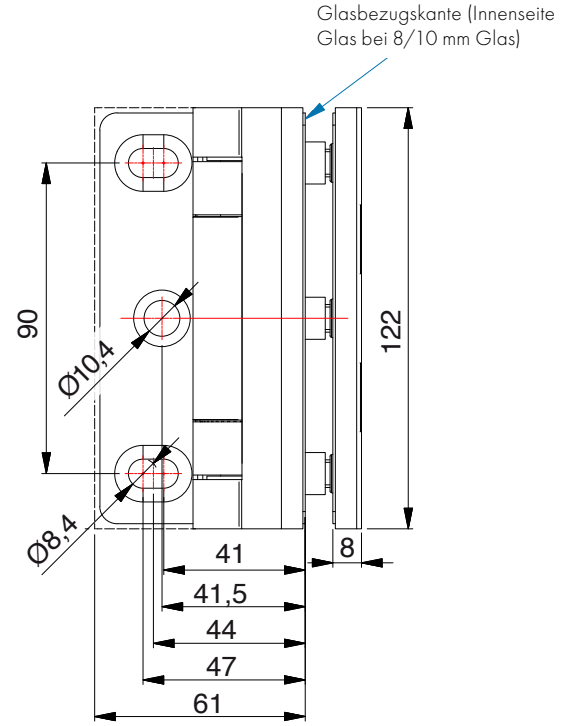

# 8961ZN Glas-Wand 90° - Lasche innen

MADE IN GERMANY

## für 8 mm Glas



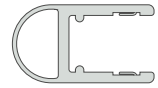

mit Dichtprofil 8861KU0-8-2010 (2500), *Glasbearbeitung für 8 mm

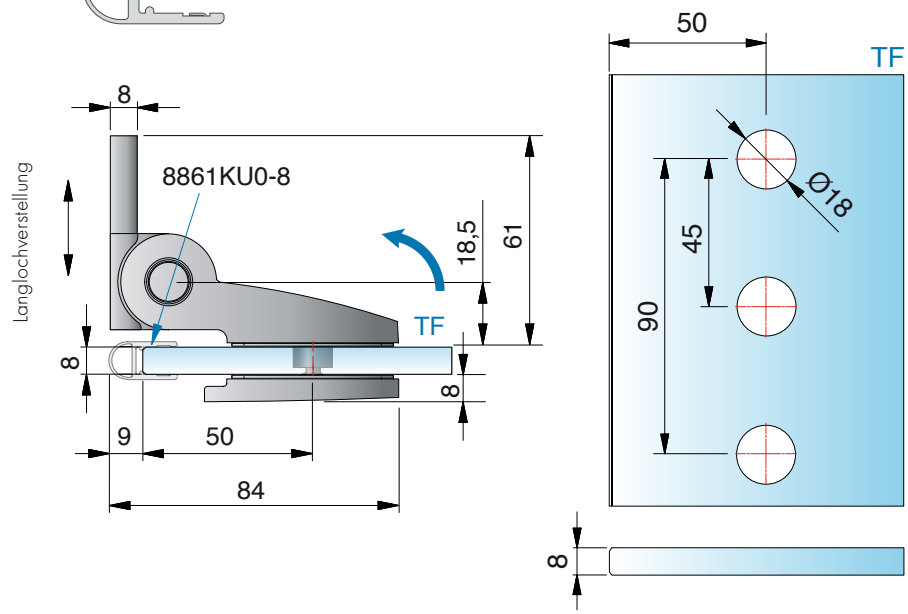


## für 10 mm Glas



mit Dichtprofil 8861KU0-12-2500, *Glasbearbeitung für 10 mm

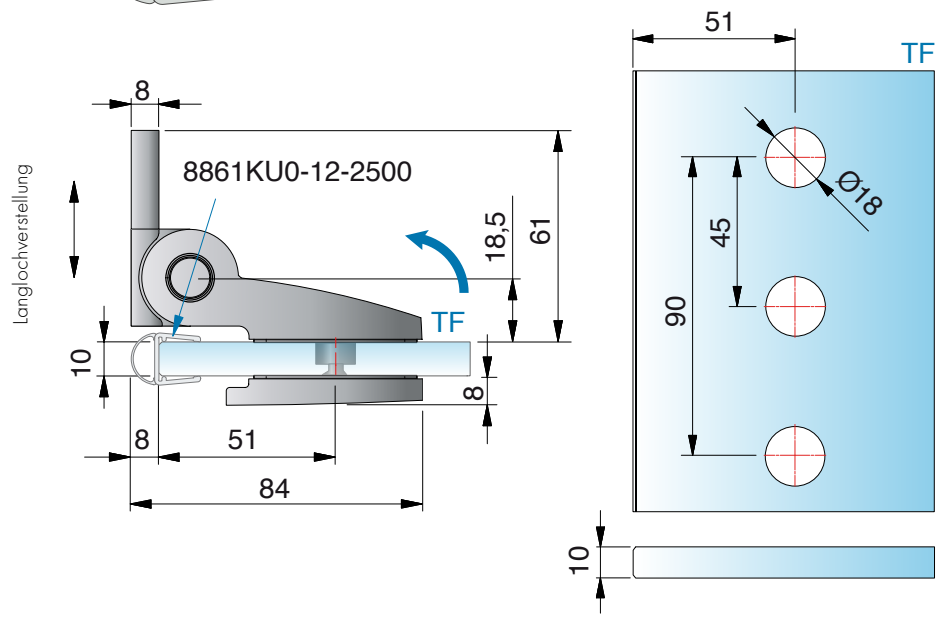


*Die Glasbearbeitung für 12 mm Glas können Sie bei unserer Anwendungstechnik anfordern.

ST = Seitenteil | TF = Türflügel | W = Wand

# 8960ZN Glas-Glas 90°

MADE IN GERMANY





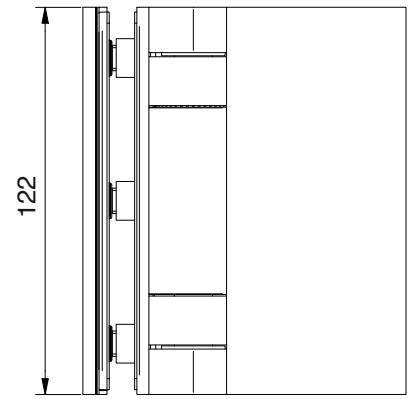


**Merkmale**
einseitig 90° nach innen öffnend, verdeckte Verschraubungen, mit Abdeckkappe, Nulllage einstellbar, Dichtprofil im Bandbereich durchlaufend.
*Die Glasbearbeitung für 12 mm Glas können Sie bei unserer Anwendungstechnik anfordern.

| Art.-Nr. | Glasdicke |
|---|---|
| 8960__ | 8/10/12 mm |

| Oberfläche | |
|---|---|
| ZN5 | glanzverchromt |
| ZN1 | mattverchromt |
| ZNPVD22 | Edelstahloptik |
| ZNPVD35 | schwarz matt |

## für 8 mm Glas

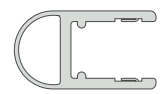

mit Dichtprofil 8861KU0-8-2010 (2500), *Glasbearbeitung für 8 mm

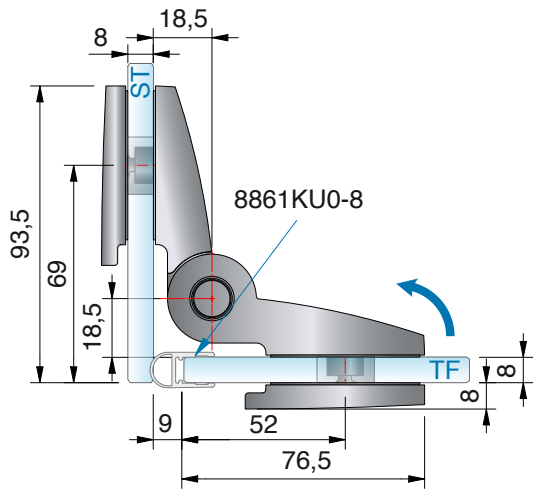


ST = Seitenteil | TF = Türflügel | W = Wand

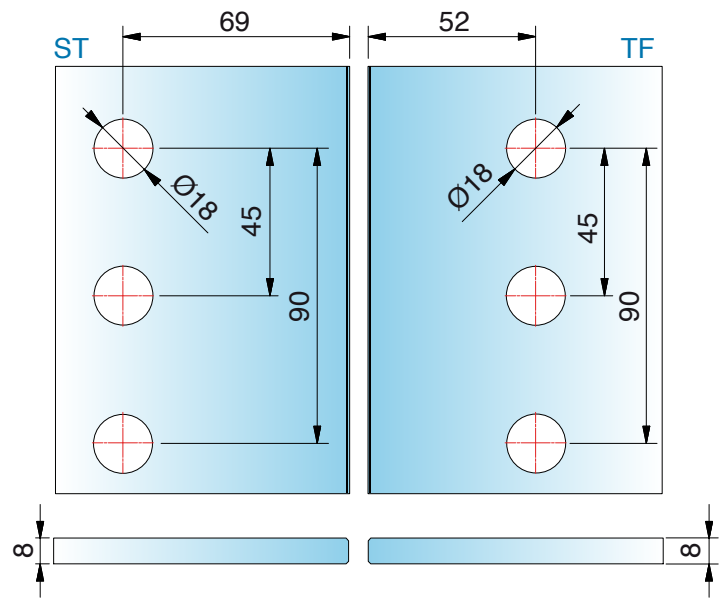

# 8960ZN Glas-Glas 90°

MADE IN GERMANY

## für 10 mm Glas



mit Dichtprofil 8861KU0-12-2500, *Glasbearbeitung für 10 mm

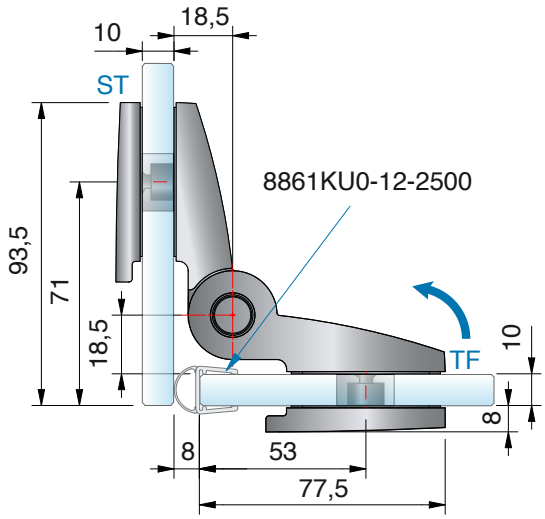


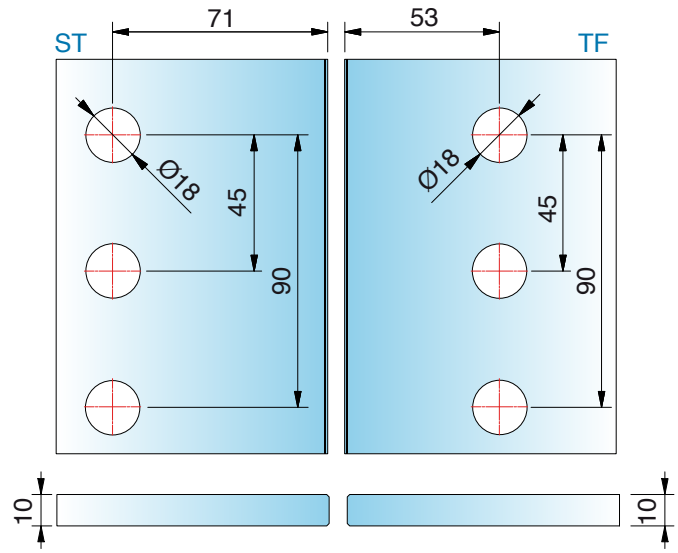




**Allgemeiner Hinweis**

- Systembedingt kann es im Bereich der Druckrollen auf der sichtbaren Rollfläche durch Microkratzer zu einer oberflächlichen Mattierung kommen.

ST = Seitenteil | TF = Türflügel | W = Wand

# 8960ZN Glas-Glas 180° - nach außen öffnend

MADE IN GERMANY





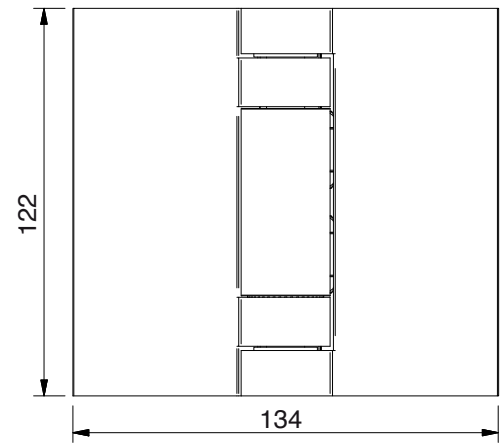


| Art.-Nr. | | Glasdicke |
|---|---|---|
| 8960__ | | 8/10/12 mm |
| Oberfläche | | |
| | ZN5 | glanzverchromt |
| | ZN1 | mattverchromt |
| | ZNPVD22 | Edelstahloptik |
| | ZNPVD35 | schwarz matt |

**Merkmale**
einseitig 180° nach außen öffnend, verdeckte Verschraubungen, mit Abdeckkappe, Nulllage einstellbar, Dichtprofil im Bandbereich durchlaufend
*Die Glasbearbeitung für 12 mm Glas können Sie bei unserer Anwendungstechnik anfordern.

## für 8 mm Glas

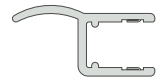

mit Dichtprofil 8857KU0-8-2010 (2500), *Glasbearbeitung für 8 mm

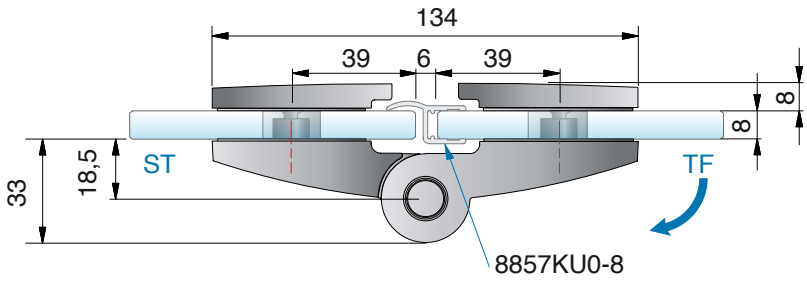


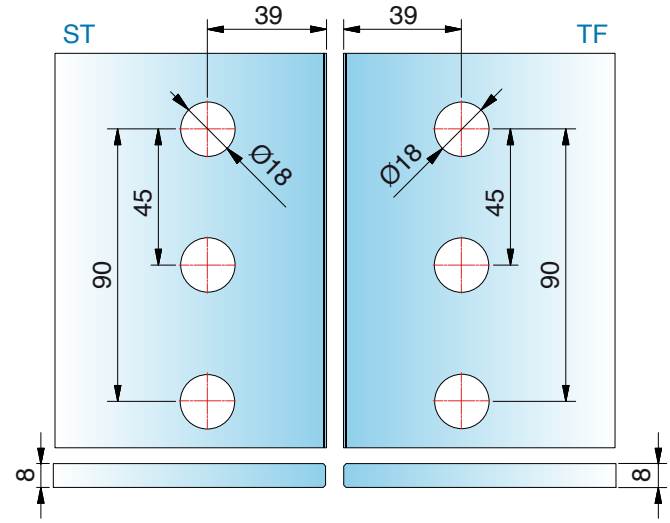


ST = Seitenteil | TF = Türflügel | W = Wand

# 8960ZN Glas-Glas 180° - nach außen öffnend

MADE IN GERMANY

## für 10 mm Glas



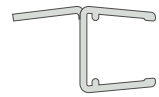

mit Dichtprofil 8857KU0-12-2500, *Glasbearbeitung für 10 mm

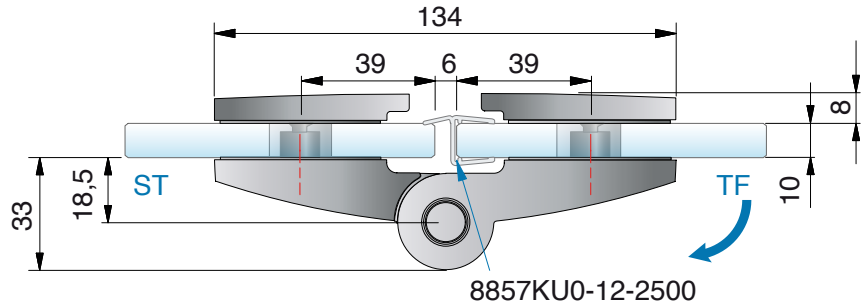


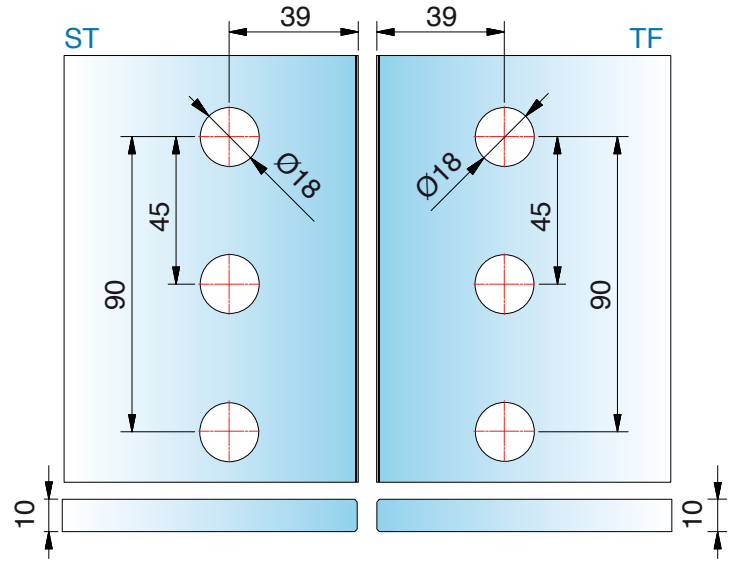


*Die Glasbearbeitung für 12 mm Glas können Sie bei unserer Anwendungstechnik anfordern.

ST = Seitenteil | TF = Türflügel | W = Wand

# 8960ZN Glas-Glas 180° - nach innen öffnend

MADE IN GERMANY





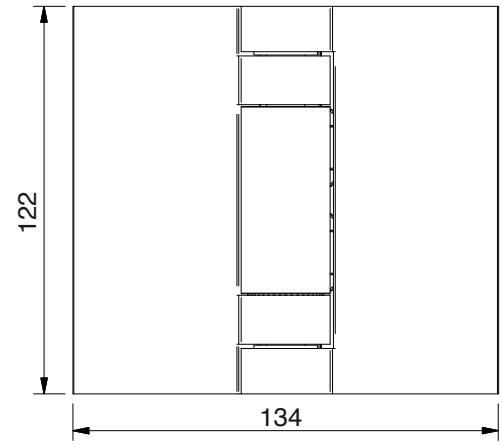


**Merkmale**

einseitig 180° nach innen öffnend, verdeckte Verschraubungen, mit Abdeckkappe, Nulllage einstellbar, Dichtprofil im Bandbereich durchlaufend

*Die Glasbearbeitung für 12 mm Glas können Sie bei unserer Anwendungstechnik anfordern.

| Art.-Nr. | | Glasdicke |
|---|---|---|
| 8960__ | | 8/10/12 mm |
| **Oberfläche** | | |
| | ZN5 | glanzverchromt |
| | ZN1 | mattverchromt |
| | ZNPVD22 | Edelstahloptik |
| | ZNPVD35 | schwarz matt |

## für 8 mm Glas

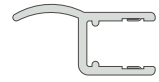

mit Dichtprofil 8857KU0-8-2010 (2500), *Glasbearbeitung für 8 mm

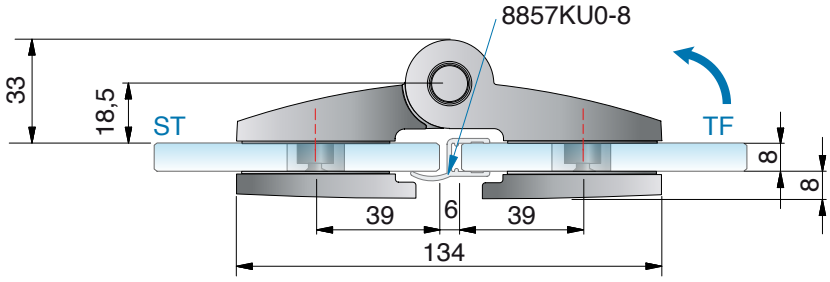


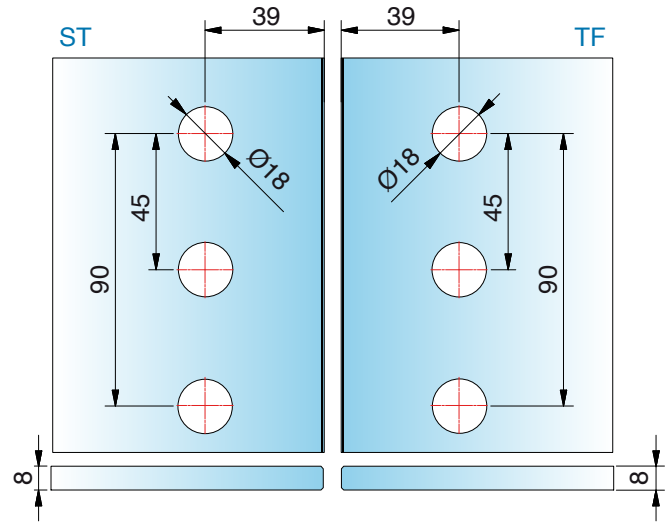


ST = Seitenteil | TF = Türflügel | W = Wand

# 8960ZN Glas-Glas 180° - nach innen öffnend

MADE IN GERMANY

## für 10 mm Glas



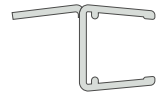

mit Dichtprofil 8857KU0-12-2500, *Glasbearbeitung für 10 mm

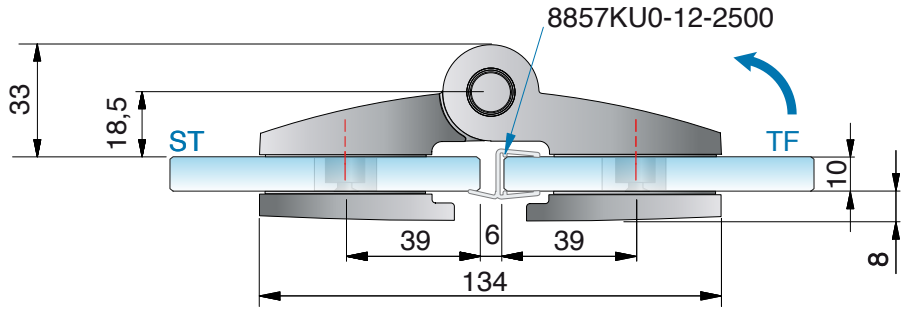


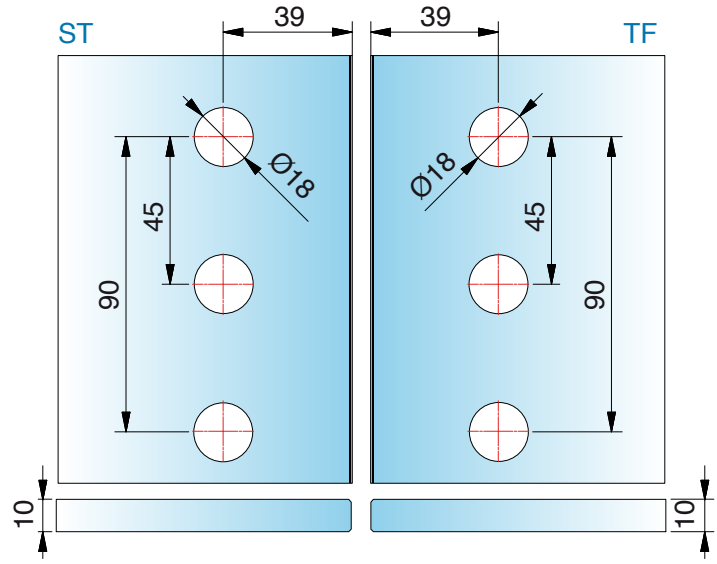


*Die Glasbearbeitung für 12 mm Glas können Sie bei unserer Anwendungstechnik anfordern.

ST = Seitenteil | TF = Türflügel | W = Wand

# 8968ZN Glas-Wand 90°

MADE IN GERMANY

## für 8/10/12 mm Glas



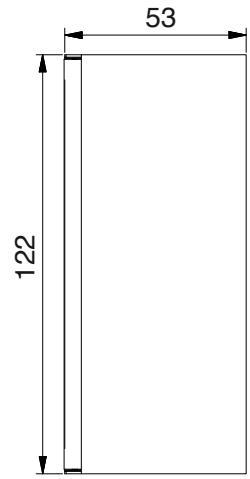


| Art.-Nr. | | Glasdicke |
|---|---|---|
| 8968_ | | 8/10/12 mm |
| Oberfläche: | | |
| | ZN5 | glanzverchromt |
| | ZN1 | mattverchromt |
| | ZNPVD22 | Edelstahloptik |
| | ZNPVD35 | schwarz matt |




**Merkmale: starr,** Wandbefestigung mit Langlochverstellung, verdeckte Verschraubung mit Abdeckkappe

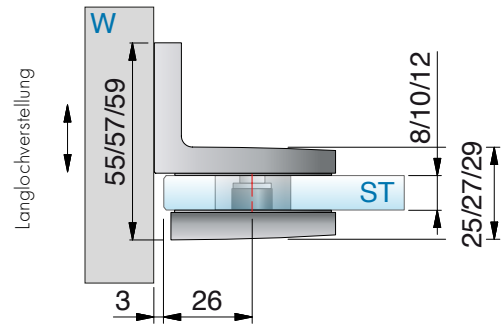


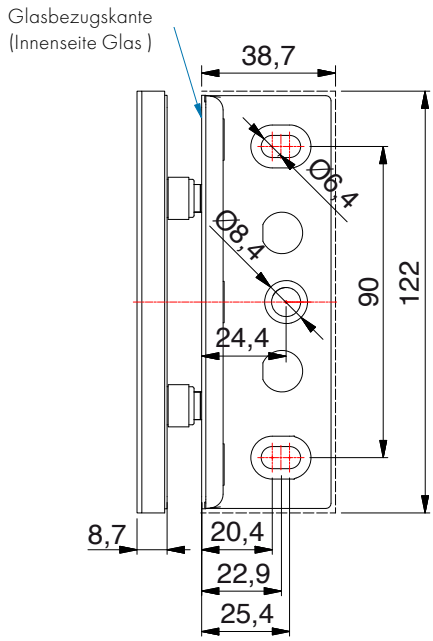


Glasbearbeitung für 8/10/12 mm

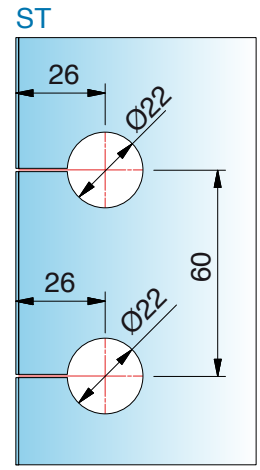


ST = Seitenteil | TF = Türflügel | W = Wand

# 8968ZN Glas-Wand 90°

MADE IN GERMANY



# 8969ZN Glas-Glas 90°

MADE IN GERMANY

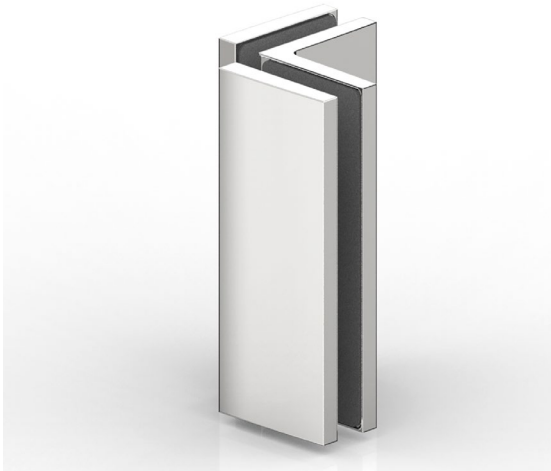

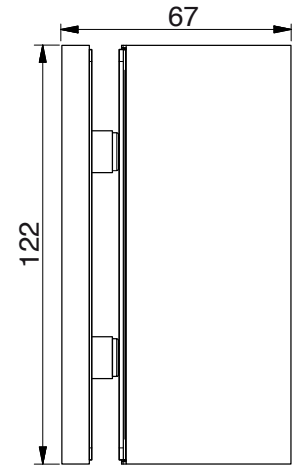


| Art.-Nr. | | Glasdicke |
|---|---|---|
| 8969_ | | 8/10/12 mm |
| Oberfläche: | | |
| | ZN5 | glanzverchromt |
| | ZN1 | mattverchromt |
| | ZNPVD22 | Edelstahloptik |
| | ZNPVD35 | schwarz matt |




**Merkmale: starr,** verdeckte Verschraubung mit Abdeckkappe
*Die Glasbearbeitung für 12 mm Glas können Sie bei unserer Anwendungstechnik anfordern.

## für 8 mm Glas

Glasbearbeitung auf Stoß

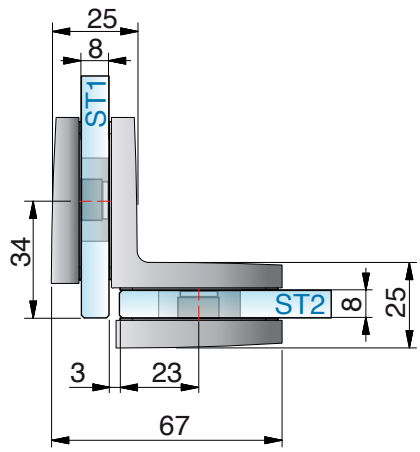


*Glasbearbeitung für 8 mm

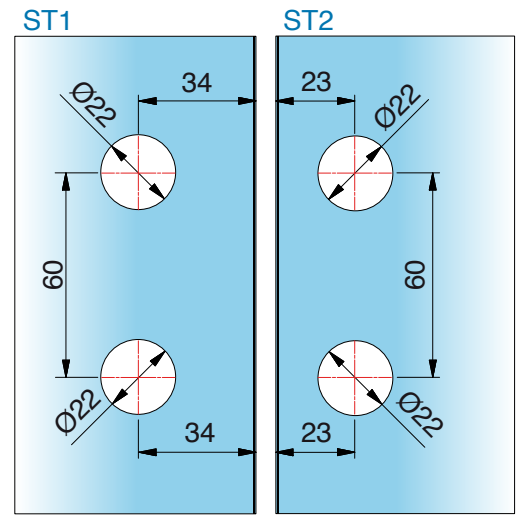


ST = Seitenteil | TF = Türflügel | W = Wand

# 8969ZN Glas-Glas 90°

MADE IN GERMANY

## für 8 mm Glas

Glasbearbeitung auf Gehrung

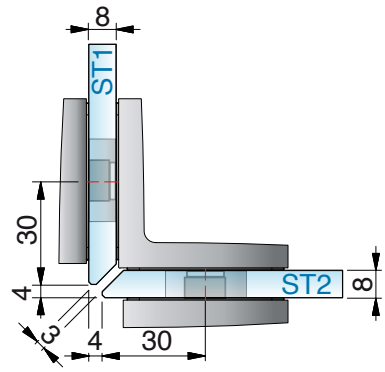


*Glasbearbeitung für 8 mm

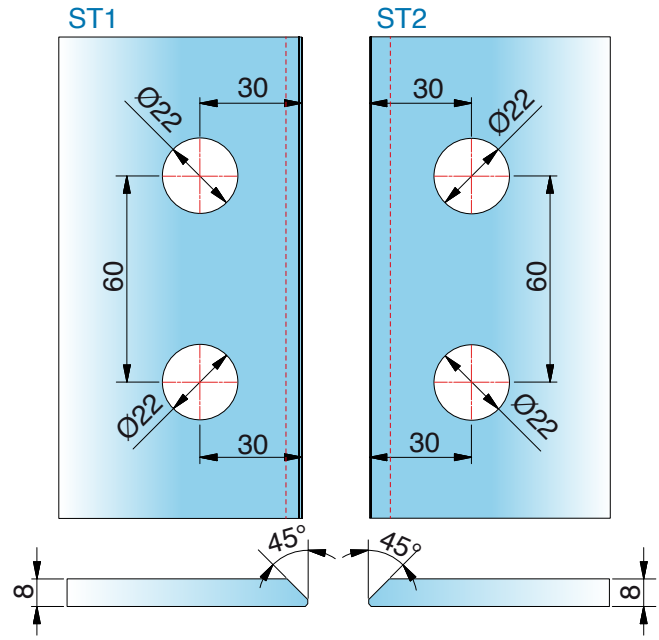


## für 10 mm Glas

*Glasbearbeitung für 10 mm

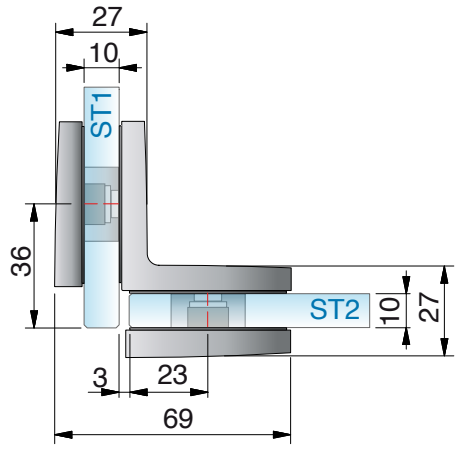


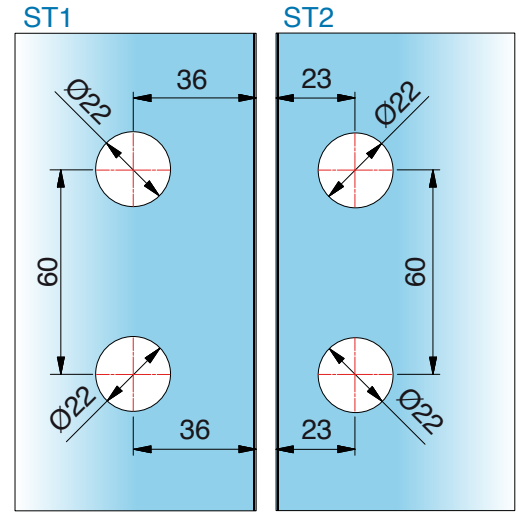


Für die Glasbearbeitung auf Gehrung bei 10 mm Glas kontaktieren Sie bitte unsere Anwendungstechnik.

ST = Seitenteil | TF = Türflügel | W = Wand

# erhältliche **Oberflächen**



ZN5
glanzverchromt



ZN1
mattverchromt



ZNPVD22
Edelstahloptik



ZN135
tiefschwarz matt



Eine Kompatibilitätstabelle zu den Armaturenherstellern und deren Farben finden Sie auf Seite 14







# passende **Winkelverbinder**

für FARFALLA finden Sie auf Seite 238.

MADE
IN
GERMANY






# FARFALLA

## Anschlagtürband



# FARFALLA – vielseitig und zeitlos

MADE IN GERMANY

FARFALLA ist ein Band von zuverlässiger Funktionalität und zeitlosem Erscheinungsbild. Das Anschlagtürband ohne definierte Nulllageneinstellung öffnet sich einseitig nach außen oder innen – damit lassen sich auch Faltanlagen realisieren. Ein Duschband für den Objekt- und Privatbereich. Höchste Qualität zu einem marktgerechten Preis.

- verdeckte Verschraubung mit Abdeckkappe
- einseitig nach außen oder innen öffnendes Anschlagtürband
- Montage mit durchgehender Dichtung möglich
- Bandachse außerhalb der Glasflucht positioniert, deshalb ein komplettes Falten der Glaselemente möglich
- Glasdicke: 6, 8 und 10 mm
- Tragfähigkeit (2 Bänder): 40 kg
  entsprechen einer maximalen Türflügelgröße von 1000 x 2000 mm bei 8 mm Glasdicke.
- Haltbarkeit der Beschläge durch werksinterne Versuche nach DIN EN 14428:2015/A1:2018 5.5 und TR24 geprüft









| Art.-Nr. | Artikelbezeichnung |
|---|---|
| 8144-1GLAS-R500 | gebogener Glastürflügel für FARFALLA, H 2000 mm, R500 |
| 8143-1GLAS-R550 | gebogener Glastürflügel für FARFALLA, H 2000 mm, R550 |



| Art.-Nr. | Artikelbezeichnung |
|---|---|
| 8147-1GLAS-R500 | gebogener Glastürflügel für FARFALLA H 2000 mm, R500 |
| 8147-1GLAS-R550 | gebogener Glastürflügel für FARFALLA H 2000 mm, R550 |

- Bandachse außerhalb der Glasflucht positioniert, deshalb ein komplettes Falten der Glaselemente möglich
- Die technischen Details bei der Planung finden Sie in unseren Aufmaßblättern.
- Fragen Sie vor der Planung bitte die Verfügbarkeit der Gläser bei uns an.

Alle Anschlagtürbänder sind mit Dichtprofilen zu verbauen, um Beschädigungen am Glas zu vermeiden. Bitte beachten Sie unseren Montagehinweise-Flyer auf www.pauli.de.

# 8128ZN Glas-Wand 90° – nach außen öffnend

MADE IN GERMANY





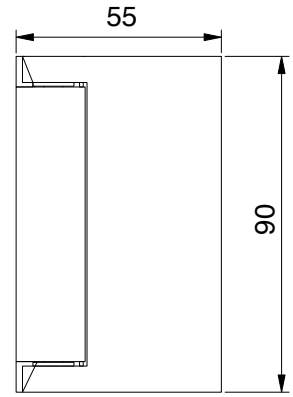


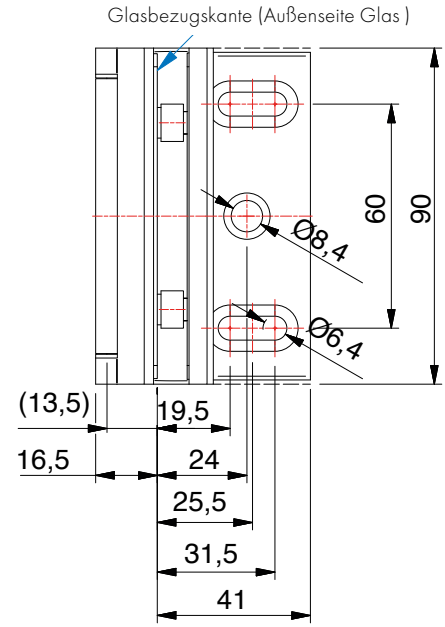


| Art.-Nr. | | Glasdicke |
|---|---|---|
| 8128__ | | 6/8/10 mm |
| **Oberfläche** | | |
| | ZN5 | glanzverchromt |
| | ZN1 | mattverchromt |
| | ZNPVD22 | Edelstahloptik |
| | ZN135 | tiefschwarz matt |

**Merkmale**
einseitig 90° nach außen öffnend, verdeckte Verschraubungen, Nulllage einstellbar, Dichtprofil im Bandbereich durchlaufend
Die Glasbearbeitung für 6 oder 10 mm Glas können Sie bei unserer Anwendungstechnik anfordern.

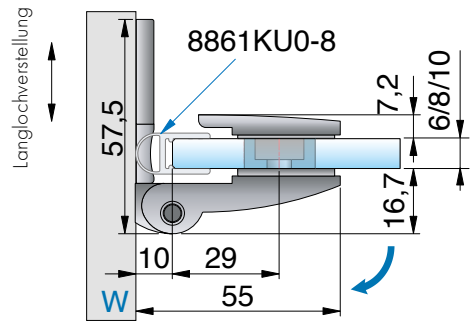


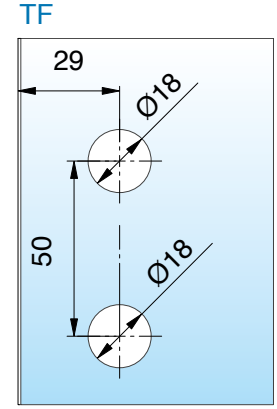


mit Dichtprofil 8861KU0-8-2010 (2500), Glasbearbeitung für 8 mm

# 8120ZN Glas-Wand 90° – nach innen öffnend

MADE IN GERMANY



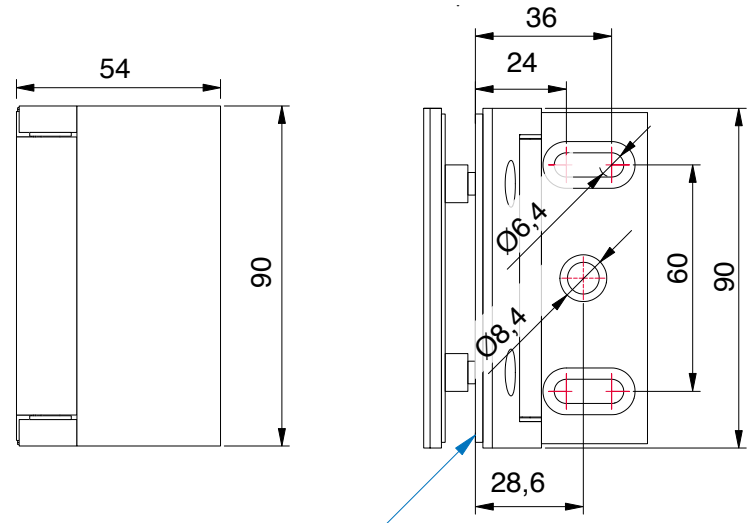


| Art.-Nr. | | Glasdicke |
|---|---|---|
| 8120__ | | 6/8/10 mm |
| **Oberfläche** | | |
| | ZN5 | glanzverchromt |
| | ZN1 | mattverchromt |
| | ZNPVD22 | Edelstahloptik |
| | ZN135 | tiefschwarz matt |

**Merkmale**
einseitig 90° nach innen öffnend, verdeckte Verschraubungen, Nulllage einstellbar, Dichtprofil im Bandbereich durchlaufend
Die Glasbearbeitung für 6 oder 10 mm Glas können Sie bei unserer Anwendungstechnik anfordern.

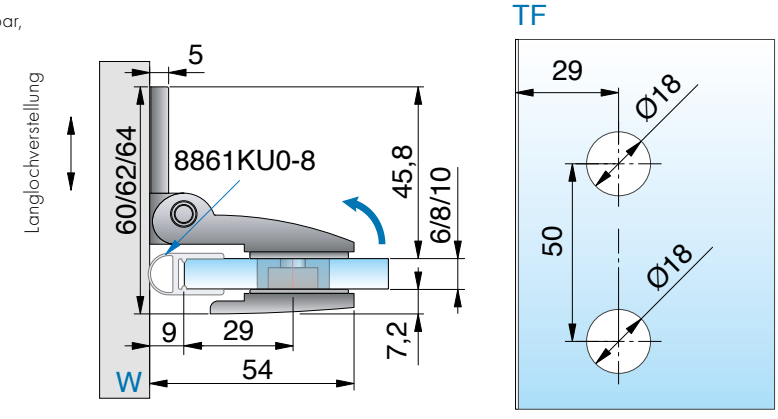


mit Dichtprofil 8861KU0-8-2010 (2500), Glasbearbeitung für 8 mm

ST = Seitenteil | TF = Türflügel | W = Wand

# 8122ZN Glas-Glas 180° – nach außen öffnend

MADE IN GERMANY





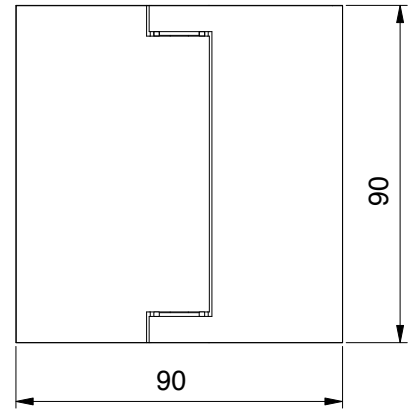


| Art.-Nr. | | Glasdicke |
|---|---|---|
| 8122__ | | 6/8/10 mm |
| **Oberfläche** | | |
| | ZN5 | glanzverchromt |
| | ZN1 | mattverchromt |
| | ZNPVD22 | Edelstahloptik |
| | ZN135 | tiefschwarz matt |

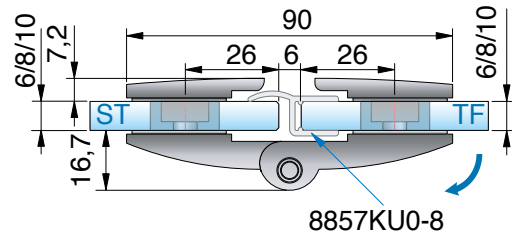


**Merkmale**
einseitig 180° nach außen öffnend, verdeckte Verschraubungen, Dichtprofil im Bandbereich durchlaufend
Die Glasbearbeitung für 6 oder 10 mm Glas können Sie bei unserer Anwendungstechnik anfordern.

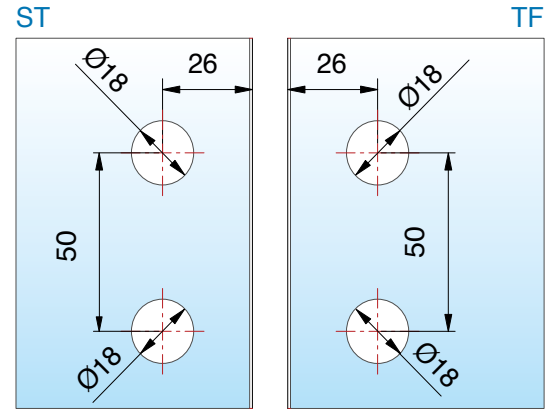


mit Dichtprofil 8857KU0-8-2010(2500), Glasbearbeitung für 8 mm

# 8124ZN Glas-Glas 180° – nach innen öffnend

MADE IN GERMANY



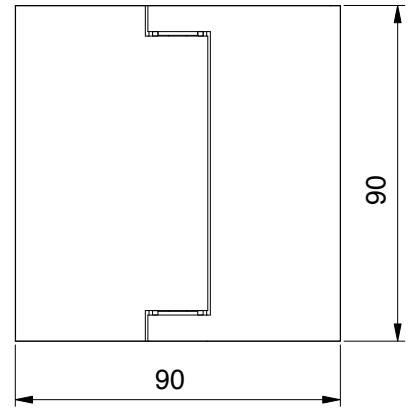


| Art.-Nr. | | Glasdicke |
|---|---|---|
| 8124__ | | 6/8/10 mm |
| Oberfläche | | |
| | ZN5 | glanzverchromt |
| | ZN1 | mattverchromt |
| | ZNPVD22 | Edelstahloptik |
| | ZN135 | tiefschwarz matt |

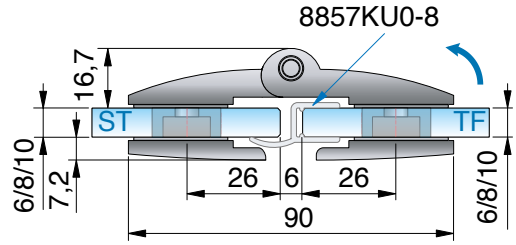


**Merkmale**
einseitig 180° nach innen öffnend, verdeckte Verschraubungen, Dichtprofil im Bandbereich durchlaufend
Die Glasbearbeitung für 6 oder 10 mm Glas können Sie bei unserer Anwendungstechnik anfordern.

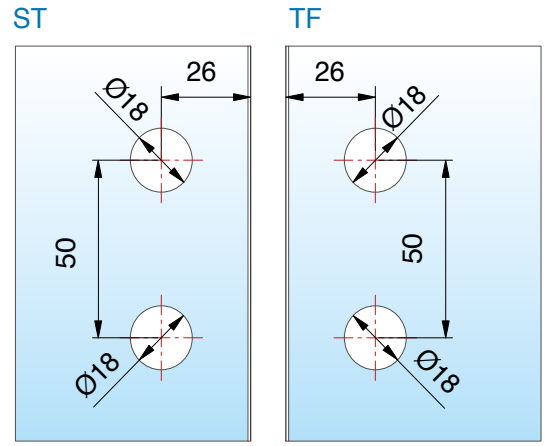


ST = Seitenteil | TF = Türflügel | W = Wand

mit Dichtprofil 8857KU0-8-2010(2500), Glasbearbeitung für 8 mm

# 8124ZN Glas-Glas 90° – nach innen öffnend

MADE IN GERMANY



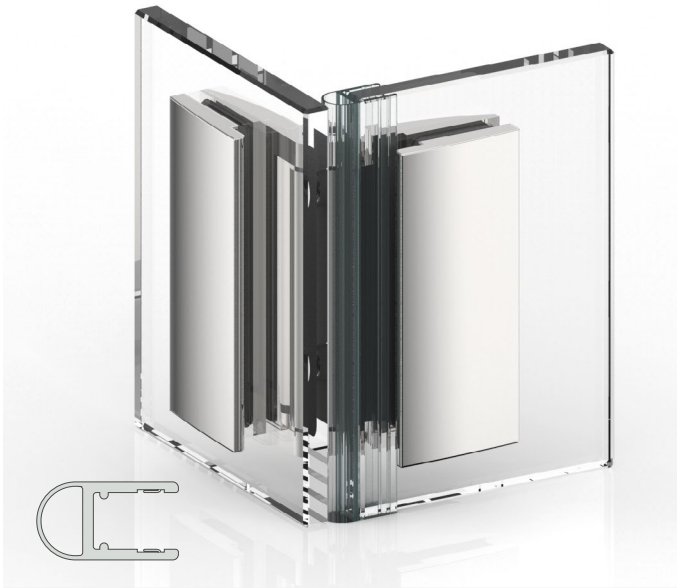

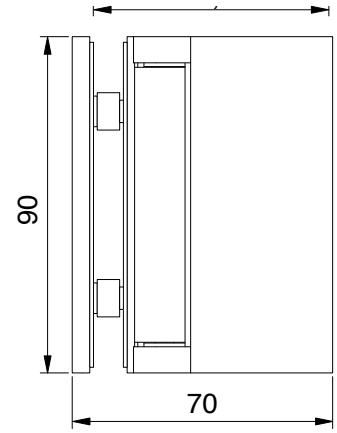


| Art.-Nr. | | Glasdicke |
|---|---|---|
| 8124__ | | 6/8/10 mm |
| **Oberfläche** | | |
| | ZN5 | glanzverchromt |
| | ZN1 | mattverchromt |
| | ZNPVD22 | Edelstahloptik |
| | ZN135 | tiefschwarz matt |

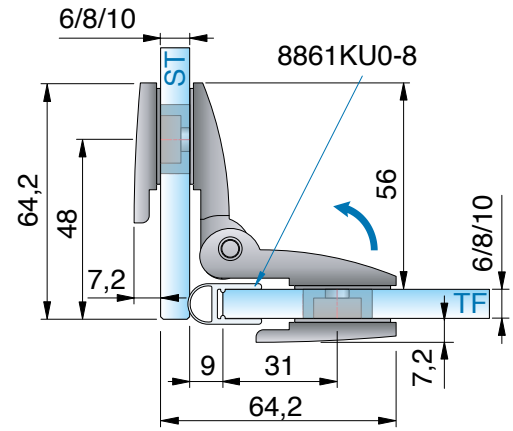


**Merkmale**
einseitig 90° nach innen öffnend, verdeckte Verschraubungen, Dichtprofil im Bandbereich durchlaufend
Die Glasbearbeitung für 6 oder 10 mm Glas können Sie bei unserer Anwendungstechnik anfordern.

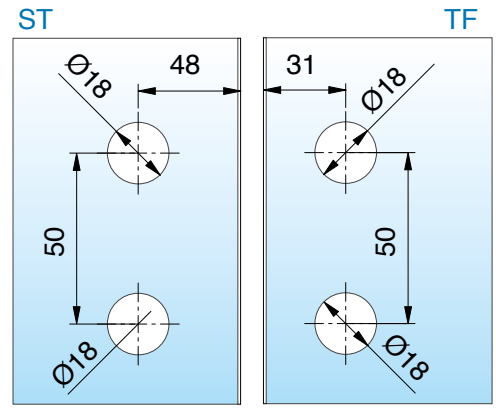


mit Dichtprofil 8861KU0-8-2010 (2500), Glasbearbeitung für 8 mm

# 8126ZN Glas-Glas 135° – nach außen öffnend

MADE IN GERMANY



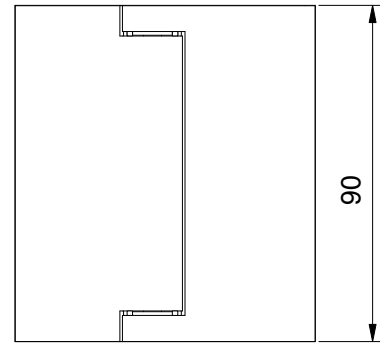


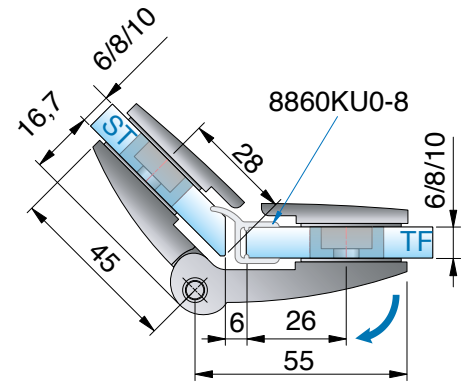


| Art.-Nr. | | Glasdicke |
|---|---|---|
| 8126__ | | 6/8/10 mm |
| **Oberfläche** | | |
| | ZN5 | glanzverchromt |
| | ZN1 | mattverchromt |
| | ZNPVD22 | Edelstahloptik |
| | ZN135 | tiefschwarz matt |




**Merkmale**
einseitig 200° nach außen öffnend, verdeckte Verschraubungen, Dichtprofil im Bandbereich durchlaufend
Die Glasbearbeitung für 6 oder 10 mm Glas können Sie bei unserer Anwendungstechnik anfordern.

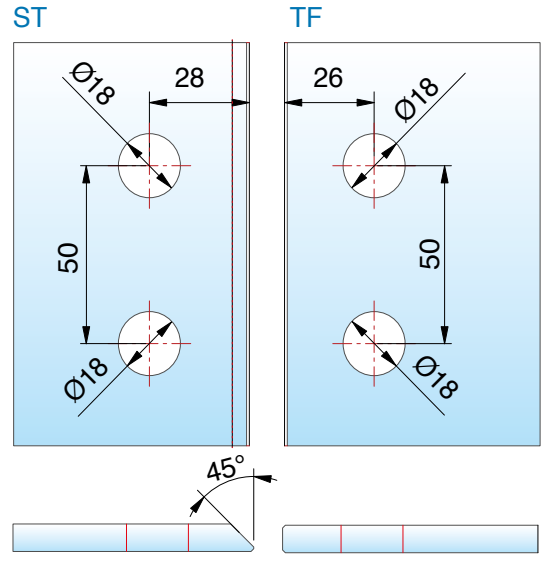


ST = Seitenteil | TF = Türflügel | W = Wand

mit Dichtprofil 8860KU0-8-2010 (2500), Glasbearbeitung für 8 mm

# 8107ZN Glas-Wand 90°

MADE IN GERMANY





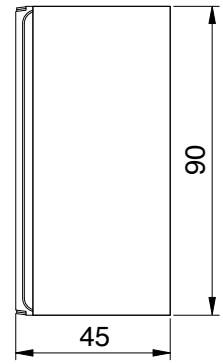


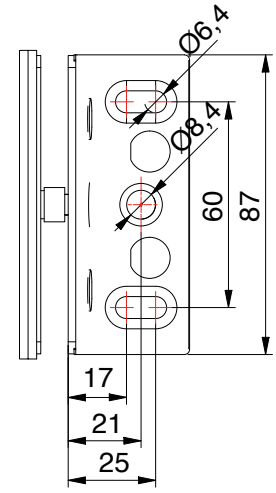


| Art.-Nr. | | Glasdicke |
|---|---|---|
| 8107__ | | 6/8/10 mm |
| **Oberfläche** | | |
| | ZN5 | glanzverchromt |
| | ZN1 | mattverchromt |
| | ZNPVD22 | Edelstahloptik |
| | ZN135 | tiefschwarz matt |

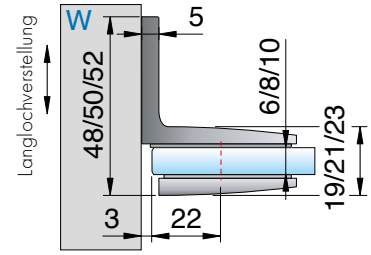


**Merkmale**
mit Langlochverstellung, verdeckte Verschraubung



Glasbearbeitung für 6/8/10 mm
Bohrung Ø 20 mm oder Randausschnitt R35

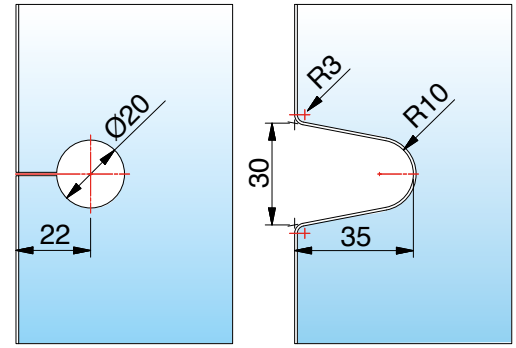

# 8110ZN Glas-Wand 180°

MADE IN GERMANY



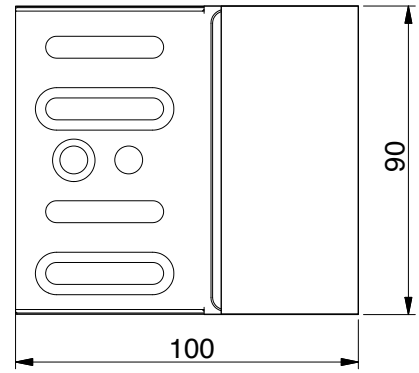


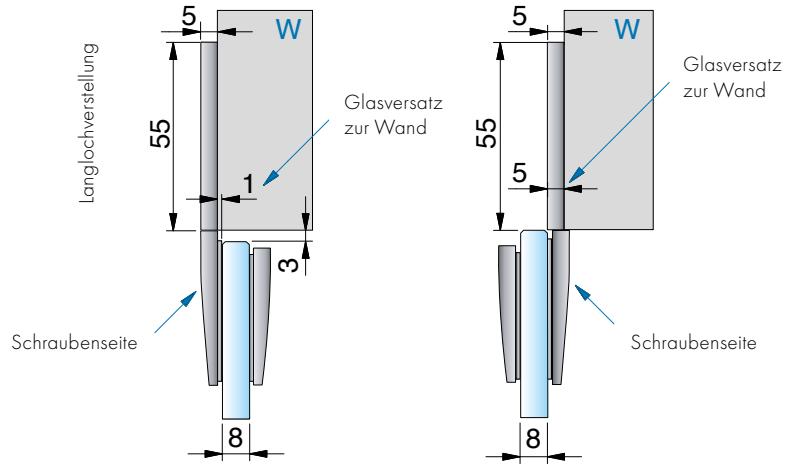


| Art.-Nr. | | Glasdicke |
|---|---|---|
| 8110__ | | 6/8/10 mm |
| **Oberfläche** | | |
| | ZN5 | glanzverchromt |
| | ZN1 | mattverchromt |
| | ZNPVD22 | Edelstahloptik |
| | ZN135 | tiefschwarz matt |

**Merkmale**
mit Langlochverstellung

Glasbearbeitung für 6/8/10 mm

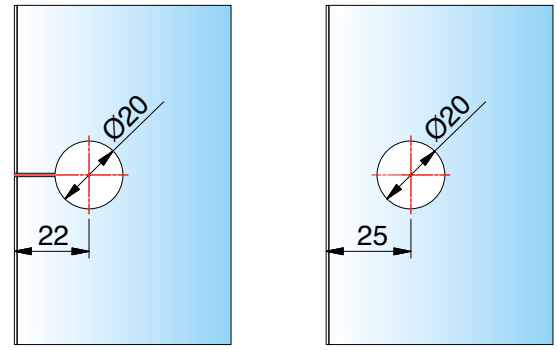


ST = Seitenteil | TF = Türflügel | W = Wand

# 8109ZN Glas-Glas 90°

MADE IN GERMANY





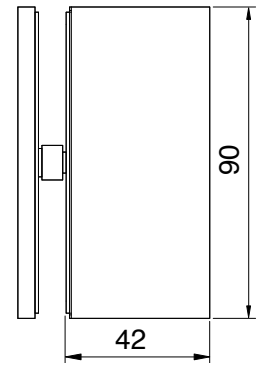


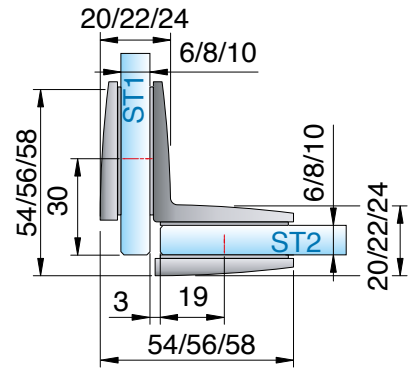


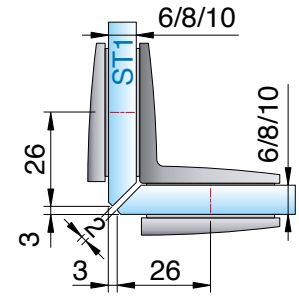


| Art.-Nr. | | Glasdicke |
|---|---|---|
| 8109__ | | 6/8/10 mm |
| **Oberfläche** | | |
| | ZN5 | glanzverchromt |
| | ZN1 | mattverchromt |
| | ZNPVD22 | Edelstahloptik |
| | ZN135 | tiefschwarz matt |




**Merkmale**

verdeckte Verschraubung

Die Glasbearbeitung für 6 oder 10 mm Glas können Sie bei unserer Anwendungstechnik anfordern.



ST = Seitenteil | TF = Türflügel | W = Wand

Glasbearbeitung für 8 mm

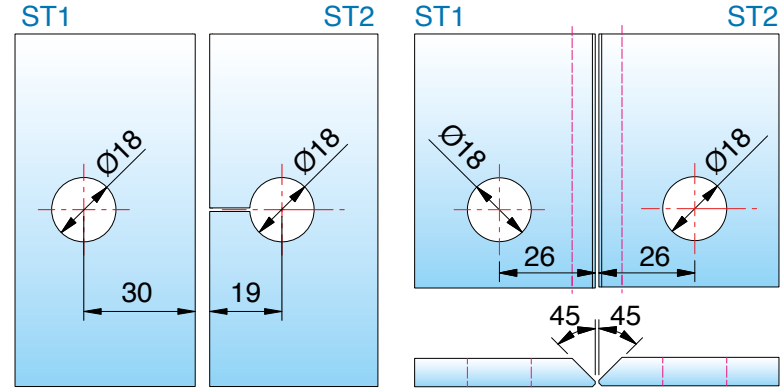

# erhältliche **Oberflächen**



ZN5
glanzverchromt



ZNPVD22
Edelstahloptik

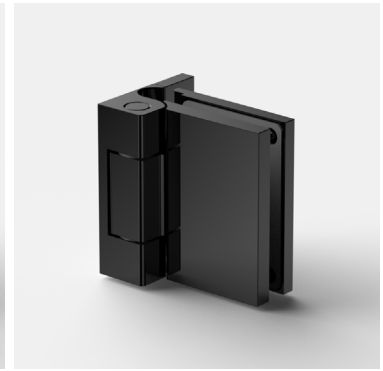

ZN135
tiefschwarz matt



ZNPVD40
Goldoptik gebürstet



ZNPVD42
Graphitmetall-Optik gebürstet

Eine Kompatibilitätstabelle zu den Armaturenherstellern und deren Farben finden Sie auf Seite 14



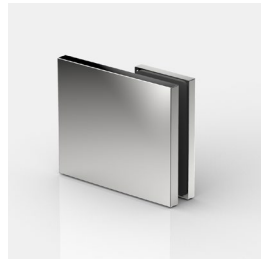

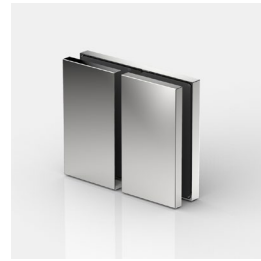



# passende **Winkelverbinder**

für FLINTER pro (und PONTERE+) finden Sie auf Seite 72.

MADE IN GERMANY





# **FLINTER** pro

## Anschlagtürband





# **FLINTER** pro – Überragende Technik – elegant verpackt

MADE IN GERMANY

Flinter pro ist ein vielseitiges und innovatives Anschlagband. Es eignet sich sowohl für Anschlagtüren, aber auch für Falttüren in Kombination mit dem Pendelband Pontere+.

Bauhöhe und Deckel-Wölbung des Flinter pro sind identisch mit dem Pontere+ und ergeben so ein puristisches und elegantes Gesamtdesign. Die innovativen technischen Features und aufwändige Lagertechnik stehen für höchste technologische Kompetenz und Dauerhaftigkeit.

Als erstes Anschlagband ermöglicht es durch seine Geometrie eine durchgängige, anliegende Dichtung im Bandbereich bzw. gleicht beim Glas-Wand Band 8350ZN mit integrierter Abdichtung aus dem Beschlag heraus eine bestmögliche Abdichtung zur Wand.

- Glasdicke: 8/10 mm
- verdeckte Verschraubung mit Abdeckkappe
- stufenlose Nulllageneinstellung
- auf den letzten Zentimetern selbstschließend
- Dichtprofil unterbrochen bei 8350ZN, mit formschlüssiger Abdichtung aus dem Beschlag heraus, dichtet in diesem Bereich im Band zur Wand hin ab.
- Langlochverstellung in der Wandbefestigung
- Tragfähigkeit (2 Bänder): 38 kg
  entsprechen einer maximalen Türflügelgröße von 900 x 2000 mm bei 8 mm Glasdicke.
- Haltbarkeit der Beschläge durch werksinterne Versuche nach DIN EN 14428:2015/A1:2018 5.5 und TR24 geprüft

## innovative Techniken

MADE IN GERMANY



8354ZN




8350ZN




8351ZN

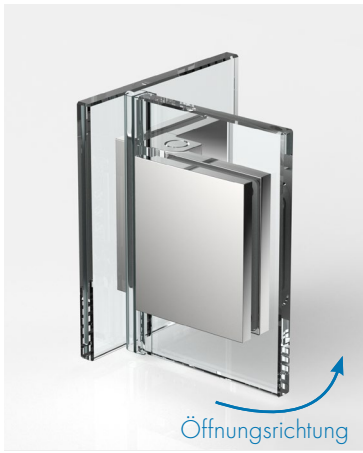


8353ZN



8352ZN

- entwickelt für Dichtungen mit kurzem Glaseinstand
- maximal 110° nach außen öffnend
- Wir empfehlen für diese Anwendung Magnetprofile für eine bessere Zuhaltung des Türflügels.
- Die innovative, 0-Lagen Technik ist im Band-Korpus integriert eingebaut. Sie ermöglicht eine einstellbare und äußerlich reibungsfreie Mechanik. Diese 0-Lage ist in beliebiger Grad-Zahl frei einstellbar, so können mit Flinter pro viele bauliche Situationen realisiert werden.
- Die innovative Kappentechnik mit sehr engen Spaltmassen überdeckt alle Schrauben und bietet hohe Objekt Tauglichkeit, sowohl hinsichtlich sicheren Halts der Kappen, gute Dichtigkeit als auch Reinigungsfreundlichkeit.
- In Kombination mit magnetsicher Zuhaltung können mit diesem Band langlebige Anschlagtüren, für den Privat- oder Hoteleinsatz realisiert werden.
- Die Dimensionen und elegante Formgebung von Flinter pro fügen sich zugleich nahtlos ein in die Serie Pontere+, um z.B. leistungsfähige Faltanalgen für beengte Räume zu realisieren.

## innovative Techniken

MADE IN GERMANY





- **neue Nulllagen-Technik** direkt im Bandkörper integriert
- wiederholbare Justierung und **reibungsfreie Mechanik**



8350ZN



8352ZN

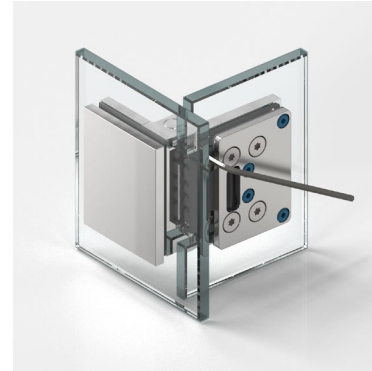

8353ZN

## innovative Techniken

MADE IN GERMANY





8354ZN



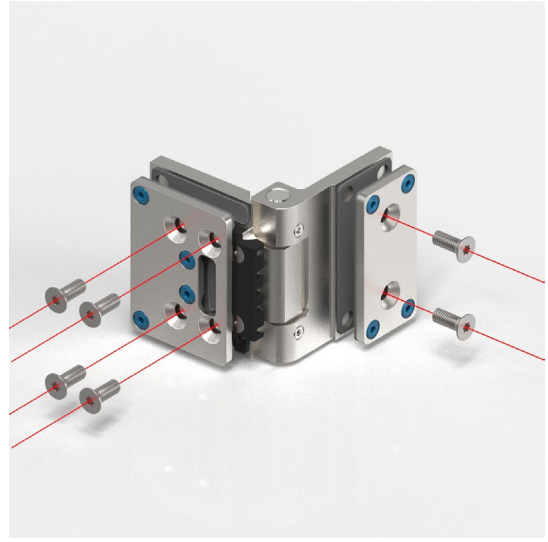

8352ZN

- **intelligent konstruiert:**

  Beschlagskorpus und Gegenplatte greifen formschlüssig ineinander und werden 4-fach fest verschraubt.

## innovative Techniken - Anwendung der Dichtprofile Glas-Wand

MADE IN GERMANY







8350ZN



- Die ausgefeilte Technik dieses Bandes bedingt einen Randausschnitt im Glas.
  Die Variante 8350 zielt auf maximale Dichtigkeit im Bandbereich.
  Es kommt ein integriertes Abdicht-Element aus dem Beschlag und fügt sich formschlüssig in die Hohlkehle der Wandlasche.
  Das aufgesteckte Dichtprofil endet oberhalb und unterhalb dieses Dicht-Elements

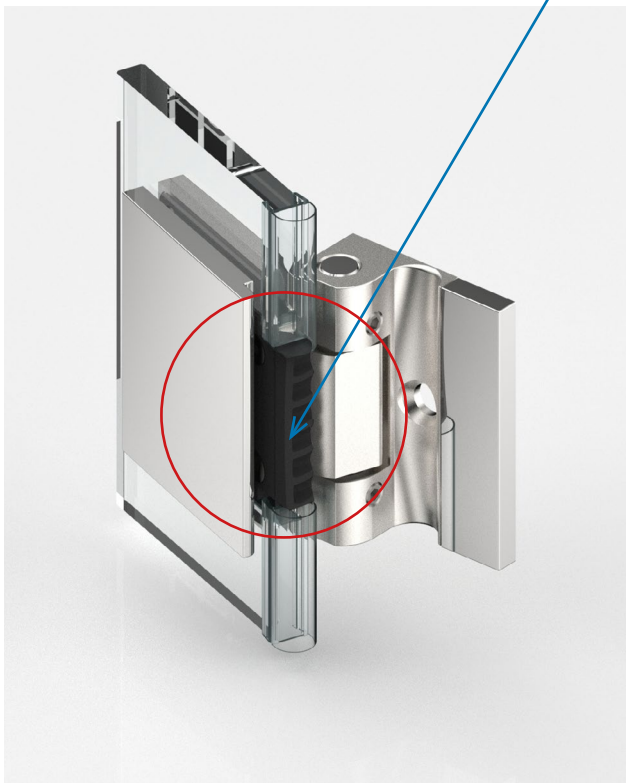

8350ZN

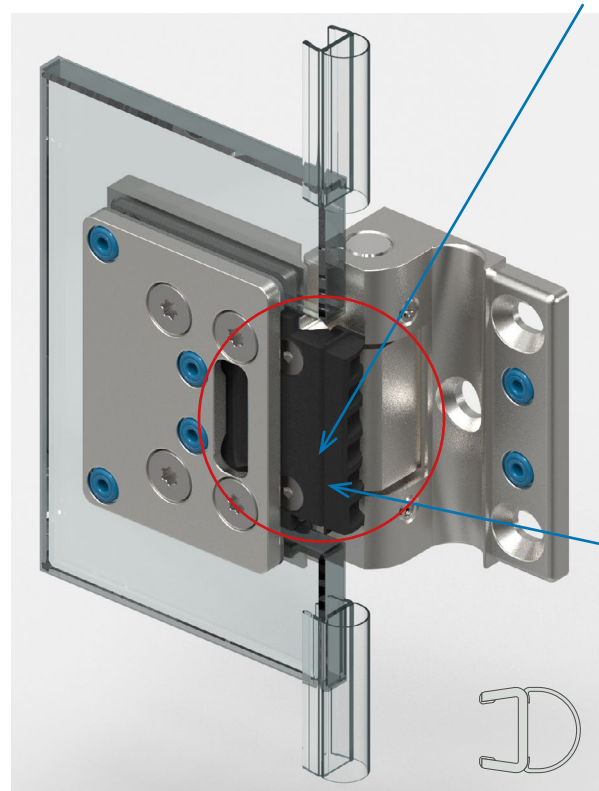

8350ZN

- Die durchdachte Bandgeometrie verfügt über ein integriertes Dichtsystem. Diese konstruktive Maßnahme sorgt für eine gezielte Rückleitung von anfallendem Spritzwasser in den Nassbereich und optimiert so die Dichtigkeit des Gesamtsystems.

## innovative Techniken - Anwendung der Dichtprofile Glas-Wand

MADE IN GERMANY



8354ZN

- Bei dem Flinter pro 8354 haben Sie die Möglichkeit, wie gewohnt, konventionell mit durchgehender Dichtung zu arbeiten.
- Durch das im Glasausschnitt integrierte Trägerelement wird die Dichtung über die gesamte Länge sicher gehalten und gegen Verschieben oder Herausziehen gesichert.

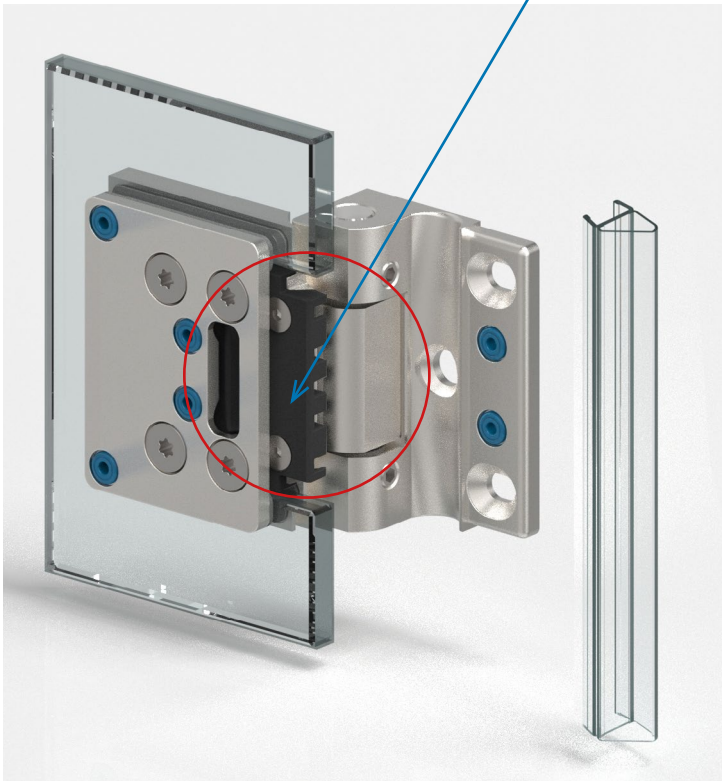

8354ZN

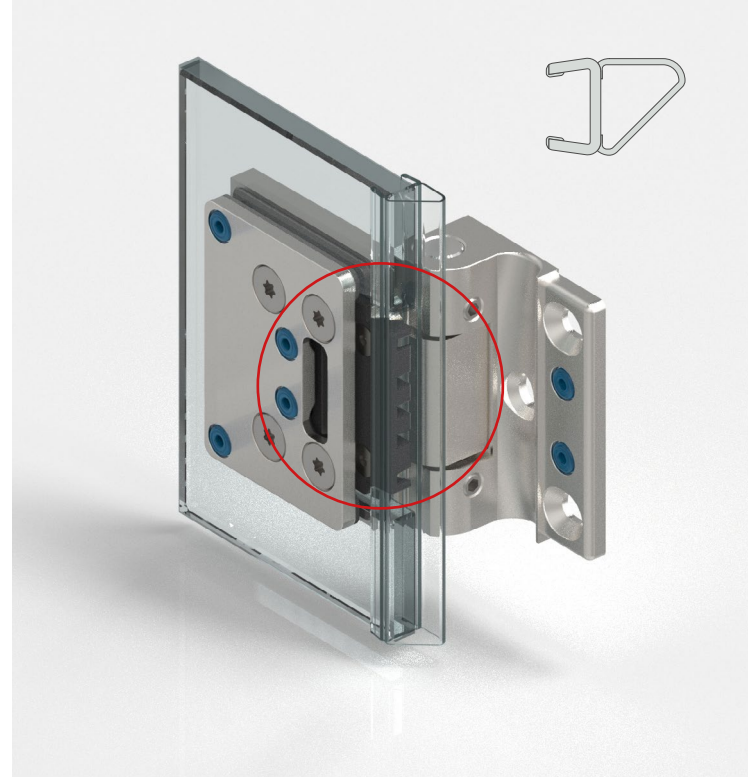

## innovative Techniken

MADE IN GERMANY









8352ZN

- Bei dem Flinter pro 8352 und 8353 haben Sie die Möglichkeit, wie gewohnt, konventionell mit durchgehender Dichtung zu arbeiten.
- Durch das im Glasausschnitt integrierte Dichtprofil-Trägerelement wird die Dichtung über die gesamte Länge sicher gehalten und gegen Verschieben oder Herausziehen gesichert.



## innovative Techniken

MADE IN GERMANY

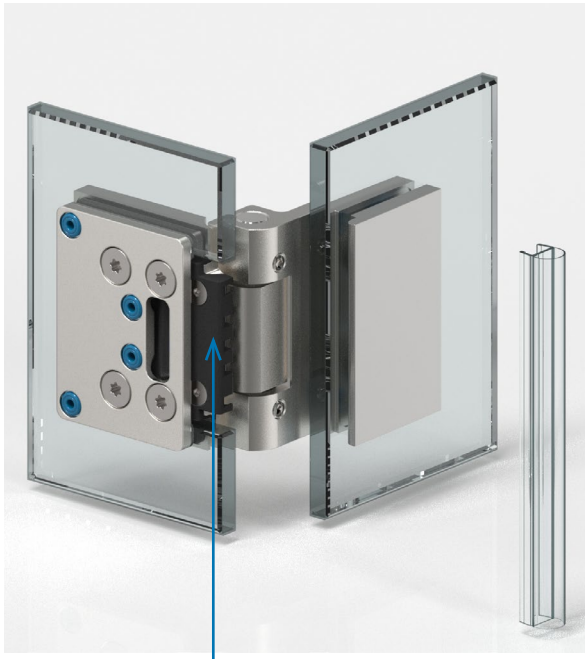

8352ZN

- integriertes Dichtprofil-Trägerelement



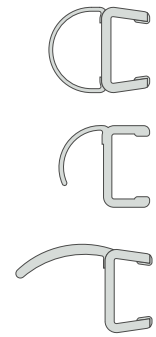



8353ZN

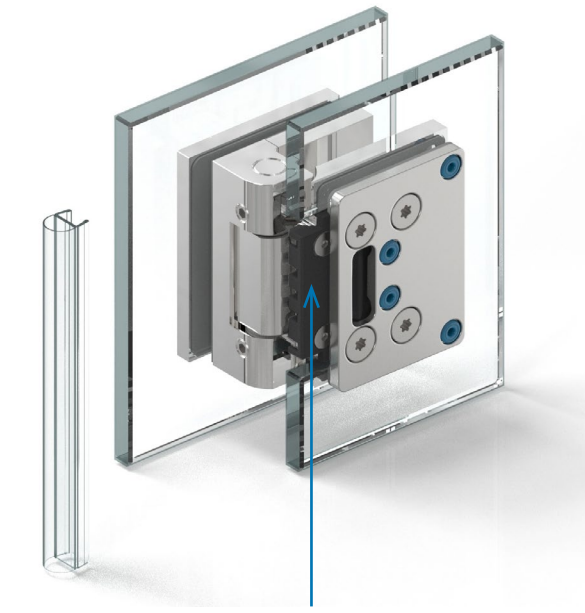

- integriertes Dichtprofil-Trägerelement

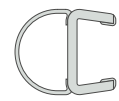

# Anschlagtürband – FLINTER pro





Abbildung zeigt Ausführung in Sonderfarbe

# 8350ZN Glas-Wand 90° (nach außen öffnend)

MADE IN GERMANY



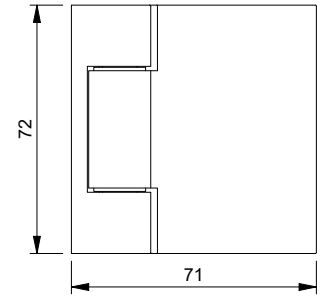


**Merkmale**
einseitig 90° nach außen öffnend, mit einseitiger Lasche, verdeckte Verschraubung mit Abdeckkappe, max. Öffnungswinkel 110°, stufenlose Nulllageneinstellung, **Dichtprofil im Bandbereich unterbrochen**, gegenüber der Anschlagseite empfehlen wir ein Dichtprofil mit Magnetzuhaltung.

mit Dichtprofil 8861KU0-8K-2500, Glasbearbeitung für 8 mm

| Art.-Nr. | | Glasdicke |
|---|---|---|
| 8350__ | | 8 mm |
| **Oberfläche** | | |
| | ZN5 | glanzverchromt |
| | ZNPVD22 | Edelstahloptik |
| | ZN135 | tiefschwarz matt |
| | ZNPVD40 | Goldoptik gebürstet |
| | ZNPVD42 | Graphitmetall-Optik gebürstet |

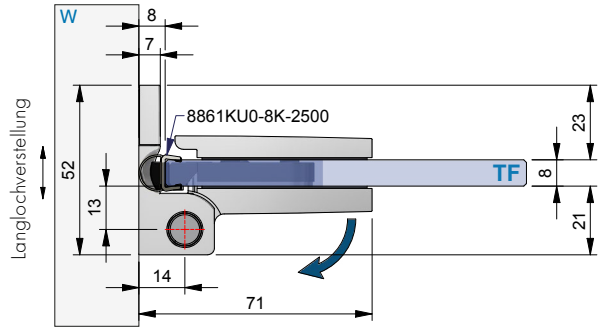




Abdichtung am **formschlüssigen Dichtelement** mit unterbrochener Dichtung, Dichtelement sitzt weiter außen damit das Dichtprofil formschlüssig abdichtet

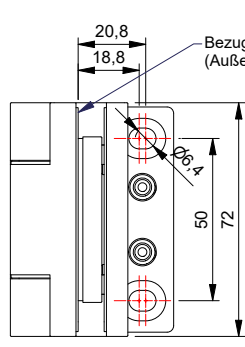


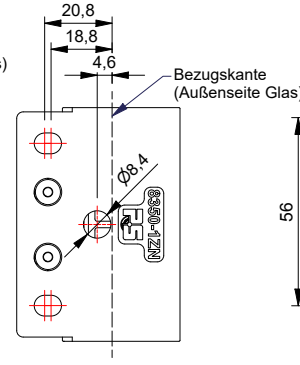


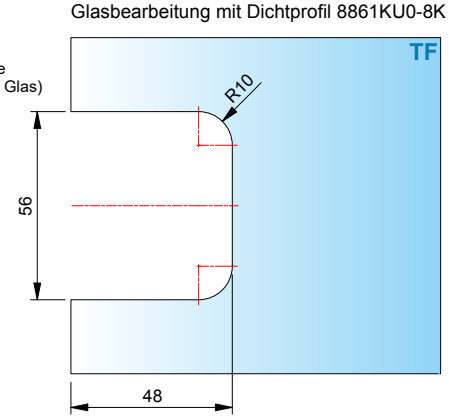


ST = Seitenteil | TF = Türflügel | W = Wand

# 8354ZN Glas-Wand 90°

MADE IN GERMANY





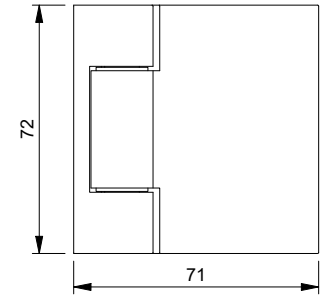


**Merkmale**
einseitig 90° nach außen öffnend, mit einseitiger Lasche, verdeckte Verschraubung mit Abdeckkappe, max. Öffnungswinkel 110°, stufenlose Nulllageneinstellung,
**Dichtprofil im Bandbereich durchlaufend**

mit Dichtprofil 8845KU0-8K-2500, Glasbearbeitung für 8 mm

| Art.-Nr. | | Glasdicke |
|---|---|---|
| 8354__ | | 8 mm |
| **Oberfläche** | | |
| | ZN5 | glanzverchromt |
| | ZNPVD22 | Edelstahloptik |
| | ZN135 | tiefschwarz matt |
| | ZNPVD40 | Goldoptik gebürstet |
| | ZNPVD42 | Graphitmetall-Optik gebürstet |

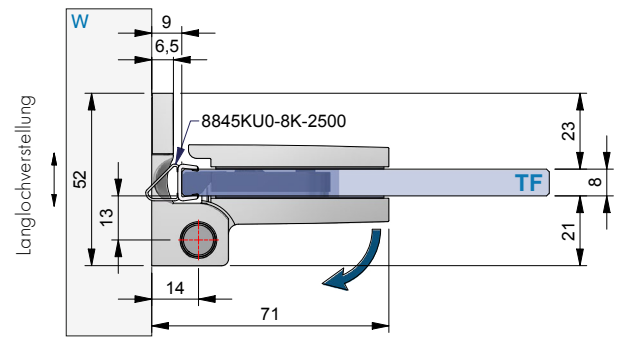


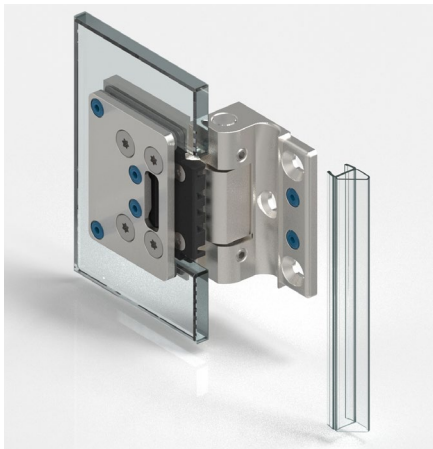

Durchgehende Dichtung, im Glasausschnitt über ein Trägerelement fixiert.

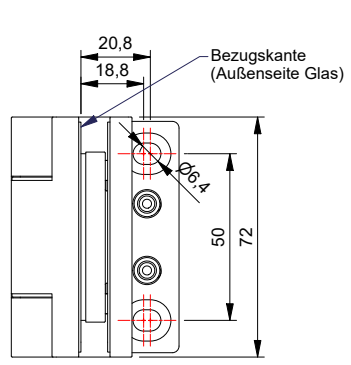


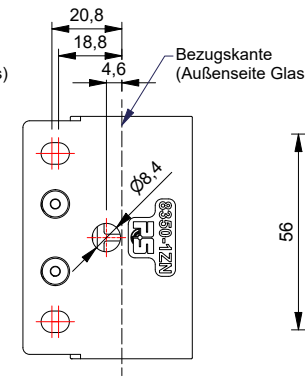


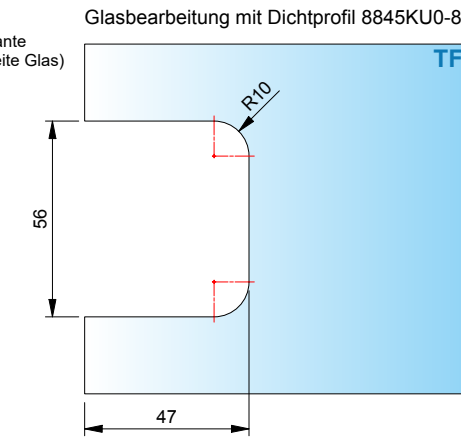


ST = Seitenteil | TF = Türflügel | W = Wand

# 8351ZN Glas-Wand 90°

MADE IN GERMANY

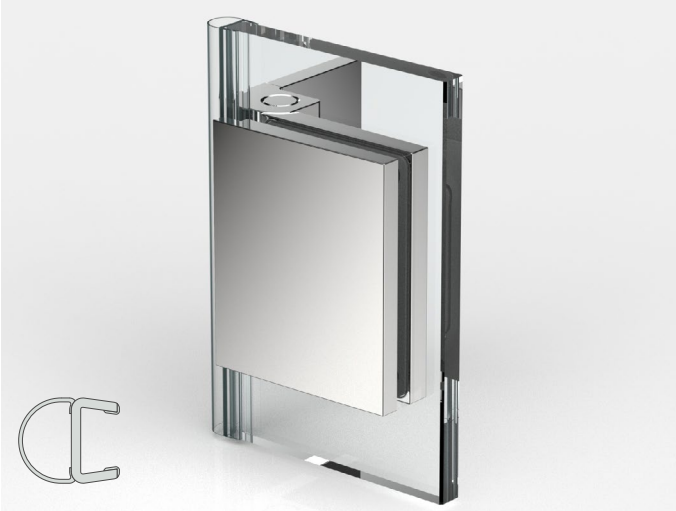

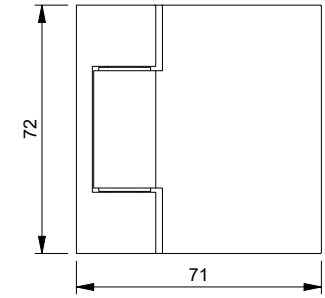


**Merkmale**
einseitig 90° nach außen oder innen (je nach Verbauung des Beschlages) öffnend, mit einseitiger Lasche, verdeckte Verschraubung mit Abdeckkappe, max. Öffnungswinkel 110°, stufenlose Nulllageneinstellung, **Dichtprofil im Bandbereich durchlaufend**

mit Dichtprofil 8861KU0-8K-2500, Glasbearbeitung für 8 mm

| Art.-Nr. | | Glasdicke |
|---|---|---|
| 8351__ | | 8 mm |
| **Oberfläche** | | |
| | ZN5 | glanzverchromt |
| | ZNPVD22 | Edelstahloptik |
| | ZN135 | tiefschwarz matt |
| | ZNPVD40 | Goldoptik gebürstet |
| | ZNPVD42 | Graphitmetall-Optik gebürstet |

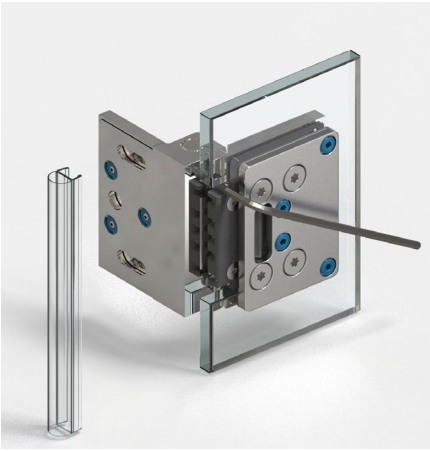

Durchgehende Dichtung, im Glasausschnitt über ein Trägerelement fixiert.

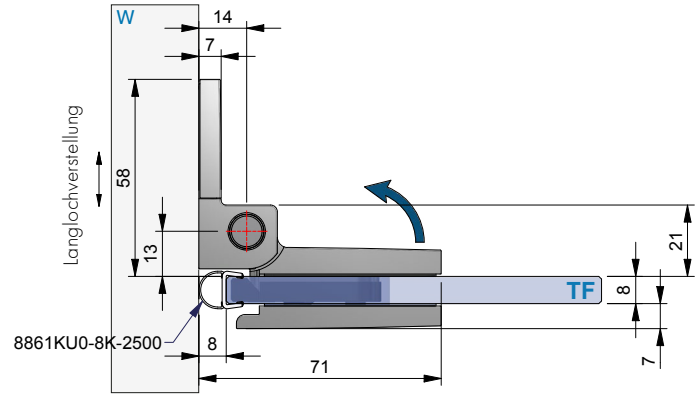


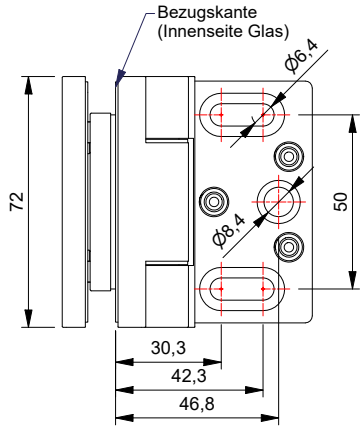


Glasbearbeitung mit Dichtprofil 8861KU0-8K

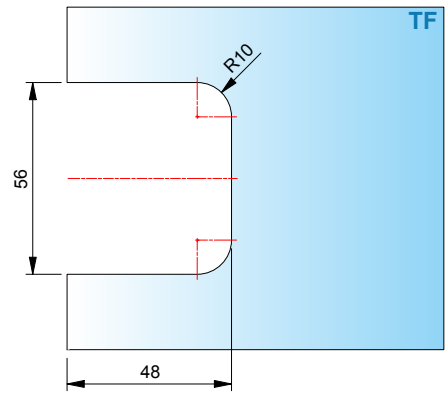


ST = Seitenteil | TF = Türflügel | W = Wand



# 8353ZN Glas-Glas 90°

MADE IN GERMANY



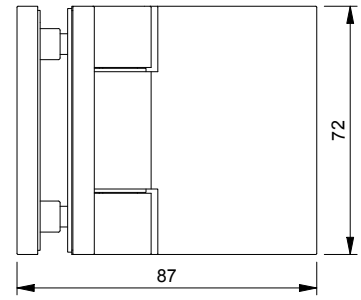


Merkmale
einseitig 90° nach außen oder innen (je nach Verbauung des Beschlages) öffnend, verdeckte Verschraubung mit Abdeckkappe, max. Öffnungswinkel 106°, stufenlose Nulllageneinstellung, **Dichtprofil im Bandbereich durchlaufend**

mit Dichtprofil 8861KU0-8K-2500, Glasbearbeitung für 8 mm

| Art.-Nr. | Glasdicke |
|---|---|
| 8353__ | 8 mm |




| Oberfläche | |
|---|---|
| ZN5 | glanzverchromt |
| ZNPVD22 | Edelstahloptik |
| ZN135 | tiefschwarz matt |
| ZNPVD40 | Goldoptik gebürstet |
| ZNPVD42 | Graphitmetall-Optik gebürstet |

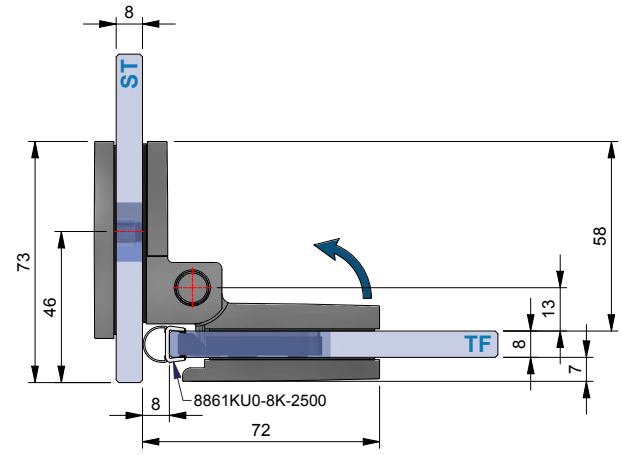


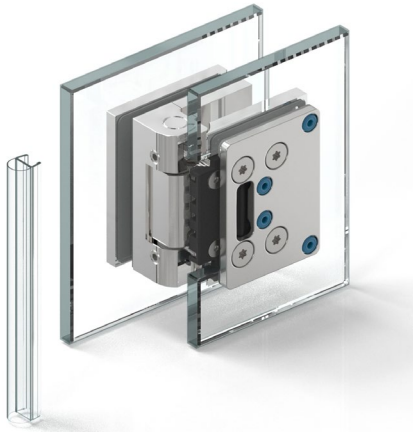

Durchgehende Dichtung, im Glasausschnitt über ein Trägerelement fixiert.

Glasbearbeitung mit Dichtprofil 8861KU0-8K

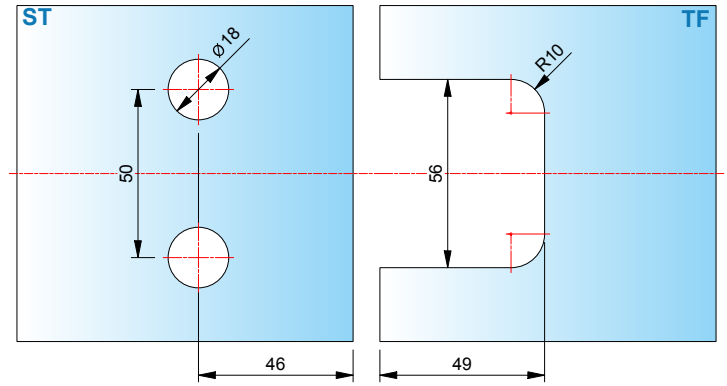


ST = Seitenteil | TF = Türflügel | W = Wand

# 8352ZN Glas-Glas 180°

MADE IN GERMANY





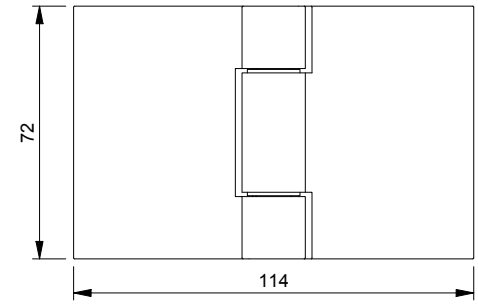


Merkmale
einseitig 90° nach außen oder innen (je nach Verbauung des Beschlages) öffnend, verdeckte Verschraubung mit Abdeckkappe, max. Öffnungswinkel 191°, stufenlose Nulllageneinstellung, **Dichtprofil im Bandbereich durchlaufend**

mit Dichtprofil 8861KU0-8K-2500, Glasbearbeitung für 8 mm

| Art.-Nr. | Glasdicke |
|---|---|
| 8352__ | 8 mm |

| Oberfläche | |
|---|---|
| ZN5 | glanzverchromt |
| ZNPVD22 | Edelstahloptik |
| ZN135 | tiefschwarz matt |
| ZNPVD40 | Goldoptik gebürstet |
| ZNPVD42 | Graphitmetall-Optik gebürstet |

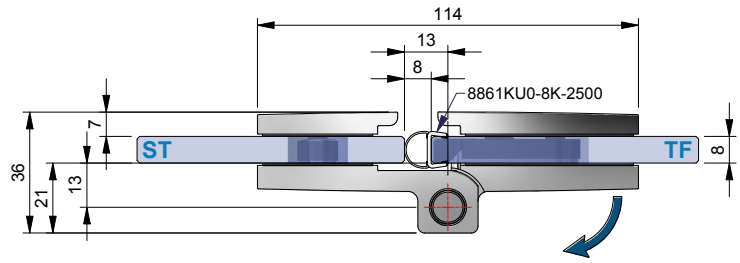




Durchgehende Dichtung, im Glasausschnitt über ein Trägerelement fixiert.

Glasbearbeitung mit Dichtprofil 8861KU0-8K

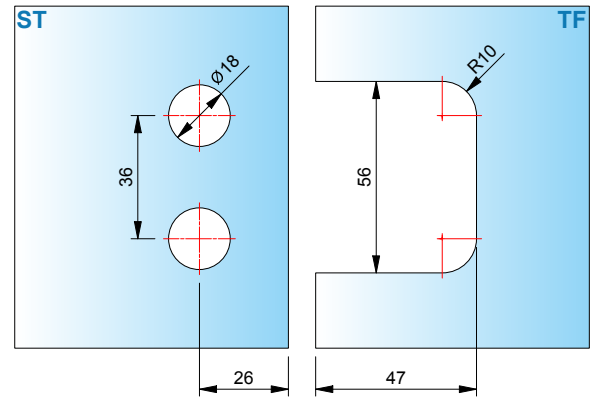


ST = Seitenteil | TF = Türflügel | W = Wand

# 8352ZN Glas-Glas 180°

MADE IN GERMANY



mit Dichtprofil 8865KU0-8K-2500, Glasbearbeitung für 8 mm

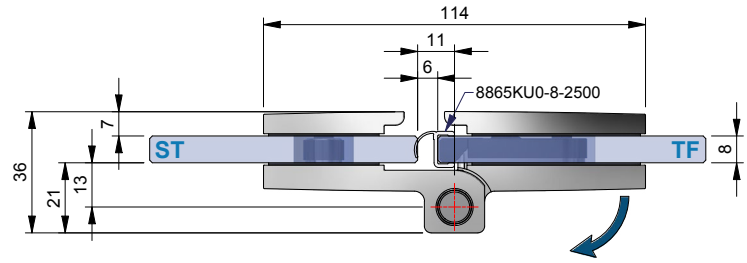


Glasbearbeitung mit Dichtprofil 8865KU0-8

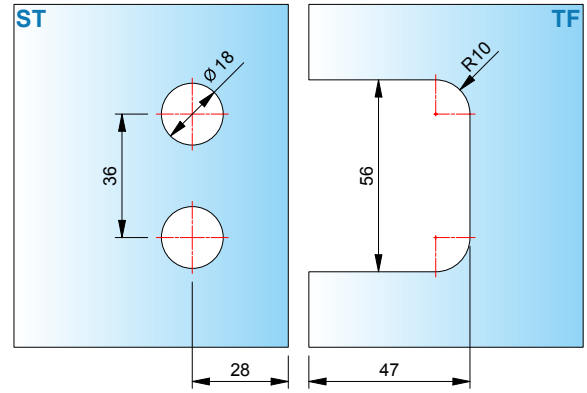




mit Dichtprofil 8857KU0-8K-2500, Glasbearbeitung für 8 mm

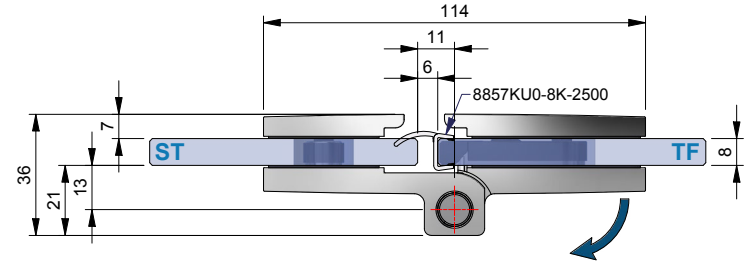


Glasbearbeitung mit Dichtprofil 8857KU0-8K

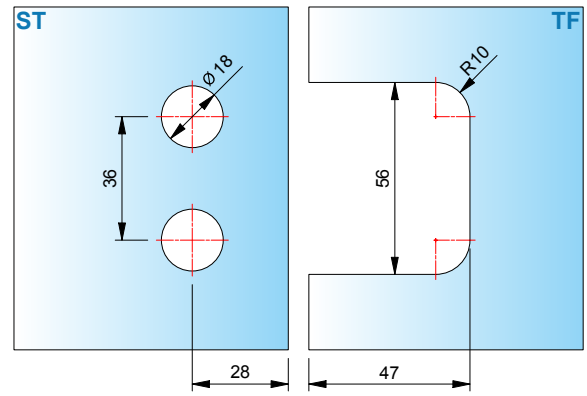


ST = Seitenteil | TF = Türflügel | W = Wand

## **Faltanlagen** Kombination PONTERE+ und FLINTER-pro

MADE IN GERMANY



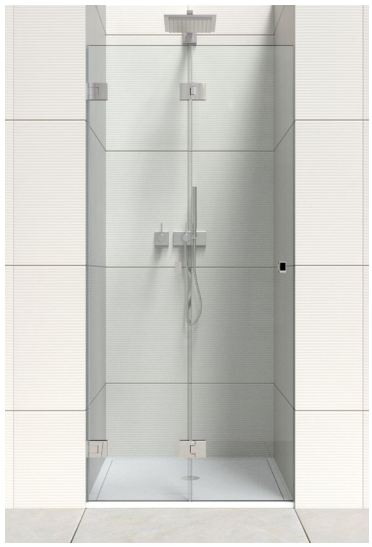

Tragfähigkeit bei Anlagenbreite
1200 mm: 45 kg
entspricht einer Türhöhe
von 1900 mm bei 8 mm Glas

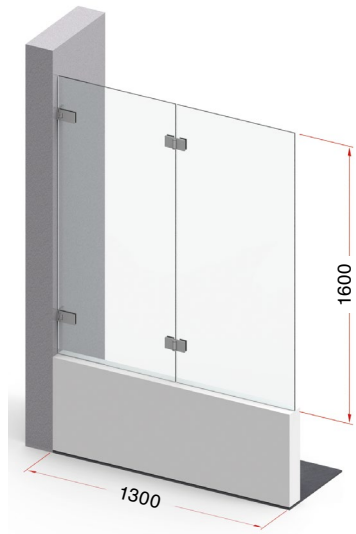


Tragfähigkeit bei Anlagenbreite
1300 mm: 42 kg
entspricht einer Türhöhe
von 1600 mm bei 8 mm Glas

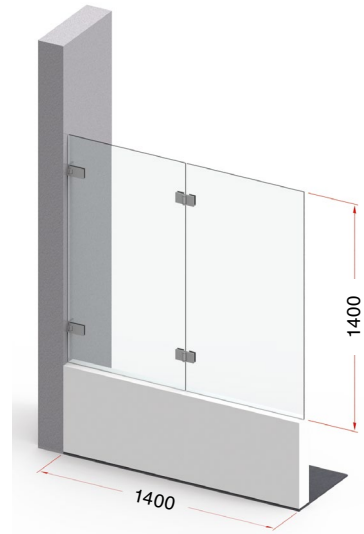


Tragfähigkeit bei Anlagenbreite
1400 mm: 39 kg
entspricht einer Türhöhe
von 1400 mm bei 8 mm Glas

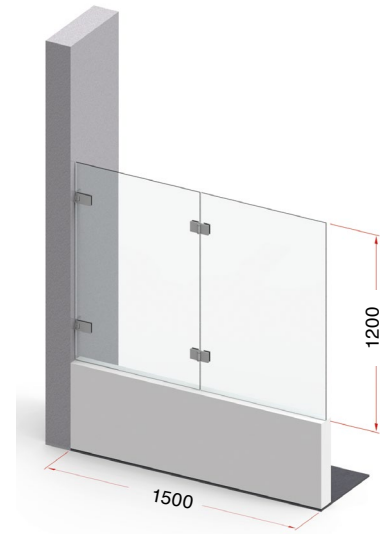


Tragfähigkeit bei Anlagenbreite
1500 mm: 36 kg
entspricht einer Türhöhe
von 1200 mm bei 8 mm Glas



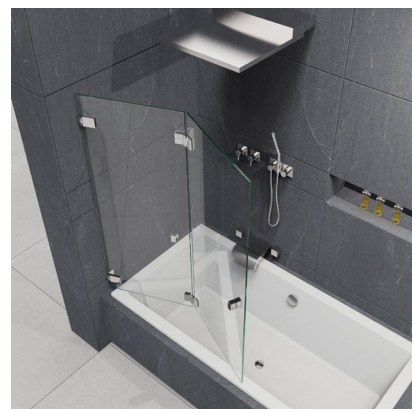

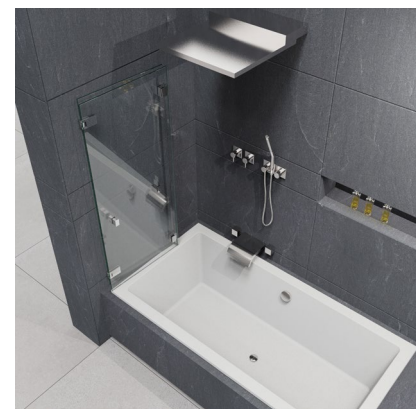

## **Faltanlagen** Kombination PONTERE+ und FLINTER-pro

MADE IN GERMANY



8314ZN



8352ZN





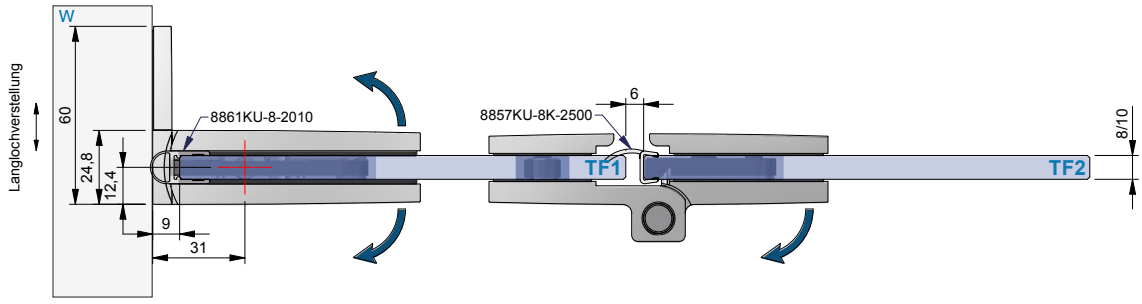


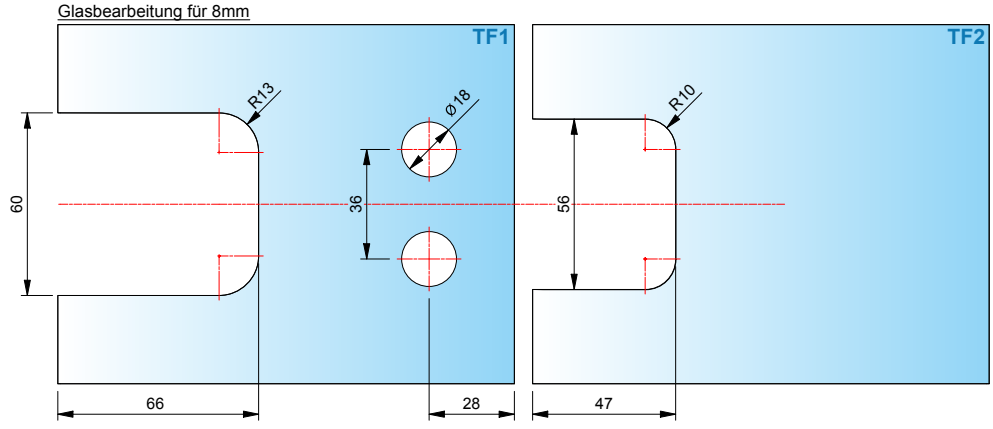


- Glasbearbeitung für 8 mm

## **Abmessungen** Faltanlagen mit PONTERE+ und FLINTER-pro – Glas-Wand

MADE IN GERMANY

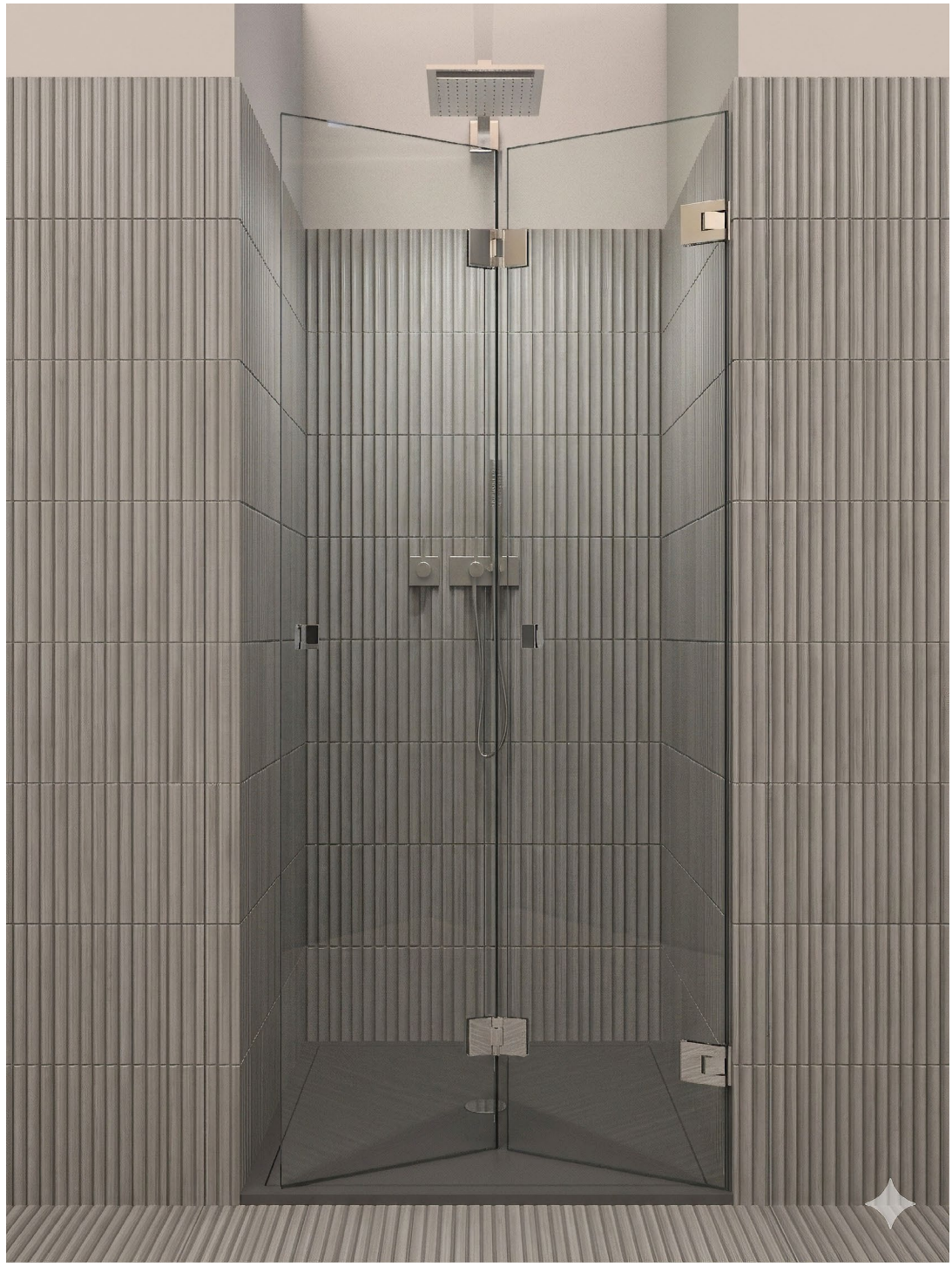

## **Abmessungen** Faltanlagen mit PONTERE+ und FLINTER-pro – Glas-Wand

MADE IN GERMANY

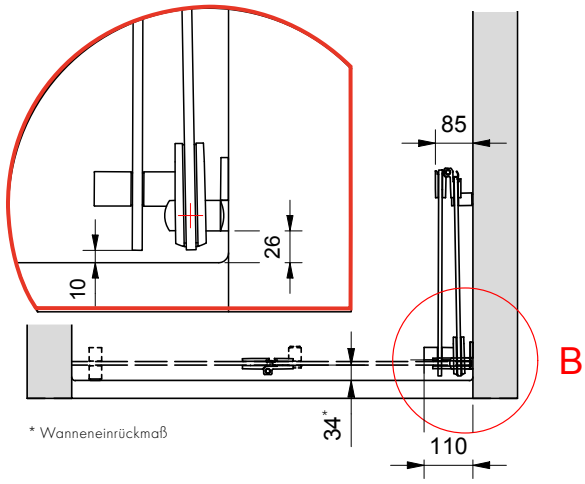


**Faltanlage 1:** 8314ZN ohne Dichtprofil und 8352ZN mit Dichtprofil 8861KU0-8K

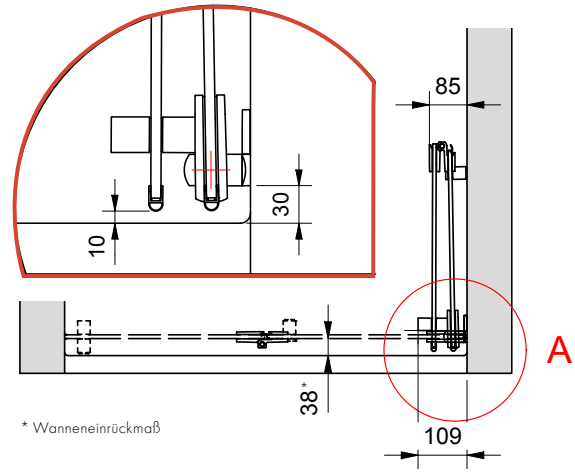


**Faltanlage 2:** 8314ZN mit Dichtprofil 8861KU0-8 und 8352ZN mit Dichtprofil 8861KU0-8K

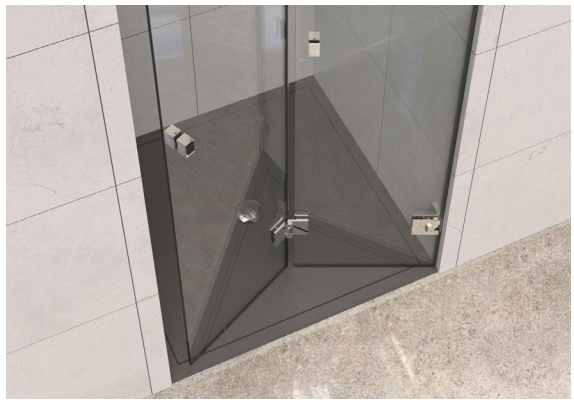



■ Wir empfehlen hier das Dichtprofil 8865KU0 (KU35) für Falttüren.

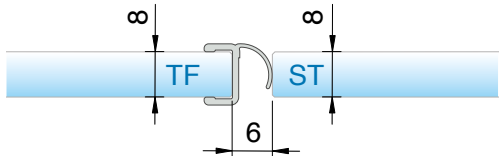


oder 8857KU0-8K (KU35)

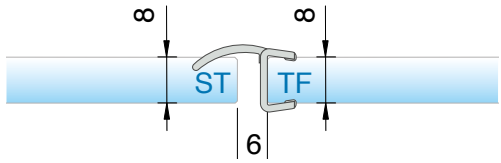


Abzugsmaß der Dichtung gilt für 8mm Glas. Bei 6 oder 10mm Glas kontaktieren Sie bitte unsere Anwendungstechnik.

Bohrlochabstände für:



8273ZN



8271ZN

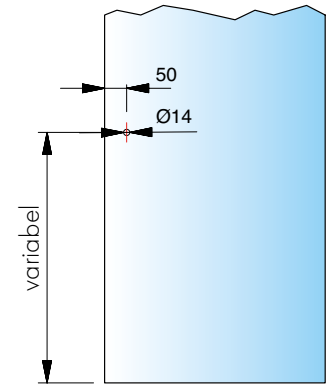


■ weitere Infos für die Griffe 8271 und 8273 finden Sie auf Seite 511.

## **Abmessungen** Faltanlagen mit PONTERE+ und FLINTER-pro – Glas-Glas

MADE IN GERMANY





Abbildung zeigt Ausführung in Sonderfarbe

## **Abmessungen** Faltanlagen mit PONTERE+ und FLINTER-pro – Glas-Glas

MADE IN GERMANY

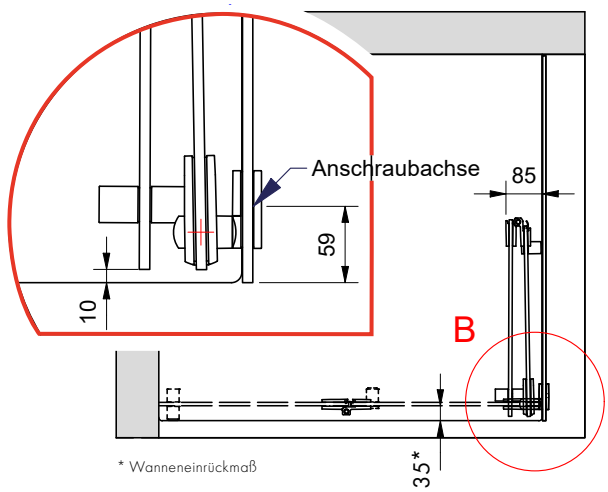


**Faltanlage 3:** 8314ZN ohne Dichtprofil und 8352ZN mit Dichtprofil 8861KU0-8K

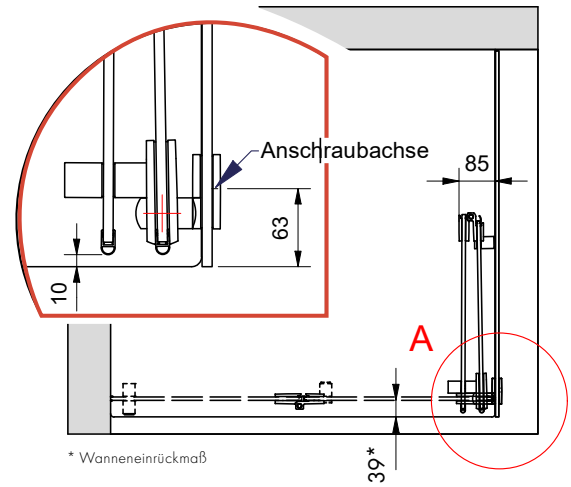


**Faltanlage 4:** 8314ZN mit Dichtprofil 8861KU0-8 und 8352ZN mit Dichtprofil 8861KU0-8K





# erhältliche **Oberflächen**



ZN5
glanzverchromt



Eine Kompatibilitätstabelle zu den Armaturenherstellern und deren Farben finden Sie auf Seite 14







# passende **Winkelverbinder**

für FLINTER finden Sie auf Seite 324.

MADE
IN
GERMANY





# FLINTER

Anschlagtürband





# FLINTER – großartig klein

MADE IN GERMANY

FLINTER entfaltet seine ganze Kraft vor allem in Badewannen- und Faltanlagen. Die Federtechnik sorgt für eine feste Einrastfunktion des Türflügels. Je nach Größe und Gewicht des Türflügels und der Art des Türanschlags haben Sie die Wahl zwischen 0 und 3 Federn.
Für Faltanlagen empfehlen die Experten von Pauli + Sohn die Kombination mit dem Fardello oder FLAMEA+ (Anwendungsbeispiele siehe Seite 142). Damit lässt sich der Türflügel zum Reinigen optimal nach außen öffnen. Fehlbedienung ausgeschlossen!

- verdeckte Verschraubung mit Abdeckkappe
- auf den letzten Zentimetern selbstschließend
- Dichtprofil beschlagseitig im Bandbereich durchlaufend
- Nulllageneinstellung (feste Einrastfunktion bei 0°)
- sehr flache Gegenplatten
- Langlochverstellung in der Wandbefestigung
- Glasdicke: 6, 8 und 10 mm
- Tragfähigkeit (2 Bänder): 36 kg
  entsprechen einer maximalen Türflügelgröße von 900 x 2000 mm bei 8 mm Glasdicke.
- Haltbarkeit der Beschläge durch werksinterne Versuche nach DIN EN 14428:2015/A1:2018 5.5 und TR24 geprüft











8162ZN



8900ZN



8130ZN

**Anwendung mit FLINTER (8162ZN) und dem Pendeltürband FARDELLO (8900ZN) oder FLAMEA$^{+}$ (8130ZN):**

- Damit können Fehlbedienungen (Überdrücken der Tür nach außen) vermieden werden.
- Die Reinigung der Türflügel kann außerhalb der Dusche ausgeführt werden.
- Die maximalen Glasabmessungen entnehmen Sie bitte der Übersicht auf Seite 143.
- Bei der Anwendung als Faltwand mit den Beschlägen „Glas-Glas 180°nach außen öffnend“ (8162ZN) und „Glas-Wand 90° nach innen öffnend“ (8150ZN) richten sich diese in der Nähe der Nulllage selbsttätig aus.

**Allgemeiner Hinweis**

- Systembedingt kann es im Bereich der Druckrollen auf der sichtbaren Rollfläche durch Microkratzer zu einer oberflächlichen Mattierung kommen. Wir empfehlen regelmäßiges Reinigen gem. unserer Pflegehinweise auf S 649, um Ablagerungen im Bereich der Druckrollen vorzubeugen.”

# Empfohlene Federanzahl für Türen mit FLINTER

- Beschläge mit 1 Feder für leichte Türen
- Beschläge mit 2 Federn für mittelschwere Türen
- Beschläge mit 3 Federn für schwere Türen
- Türen zu schwer

| | | | Türbreite | | | | | | | | | |
|---|---|---|---|---|---|---|---|---|---|---|---|---|
| | | | 450 mm | 500 mm | 550 mm | 600 mm | 650 mm | 700 mm | 750 mm | 800 mm | 850 mm | 900 mm |
| Türhöhe | 6 mm | 1600 mm | 10,8 kg | 12,0 kg | 13,2 kg | 14,4 kg | 15,6 kg | 16,8 kg | 18,0 kg | 19,2 kg | 20,4 kg | 21,6 kg |
| | | 1700 mm | 11,5 kg | 12,8 kg | 14,0 kg | 15,3 kg | 16,6 kg | 17,9 kg | 19,1 kg | 20,4 kg | 21,7 kg | 23,0 kg |
| | | 1800 mm | 12,2 kg | 13,5 kg | 14,9 kg | 16,2 kg | 17,6 kg | 18,9 kg | 20,3 kg | 21,6 kg | 23,0 kg | 24,3 kg |
| | | 1900 mm | 12,8 kg | 14,3 kg | 15,7 kg | 17,1 kg | 18,5 kg | 20,0 kg | 21,4 kg | 22,8 kg | 24,2 kg | 25,7 kg |
| | | 2000 mm | 13,5 kg | 15,0 kg | 16,5 kg | 18,0 kg | 19,5 kg | 21,0 kg | 22,5 kg | 24,0 kg | 25,5 kg | 27,0 kg |
| | | 2100 mm | 14,2 kg | 15,8 kg | 17,3 kg | 18,9 kg | 20,5 kg | 22,1 kg | 23,6 kg | 25,2 kg | 26,8 kg | 28,4 kg |
| | 8 mm | 1600 mm | 14,4 kg | 16,0 kg | 17,6 kg | 19,2 kg | 20,8 kg | 22,4 kg | 24,0 kg | 25,6 kg | 27,2 kg | 28,8 kg |
| | | 1700 mm | 15,3 kg | 17,0 kg | 18,7 kg | 20,4 kg | 22,1 kg | 23,8 kg | 25,5 kg | 27,2 kg | 28,9 kg | 30,6 kg |
| | | 1800 mm | 16,2 kg | 18,0 kg | 19,8 kg | 21,6 kg | 23,4 kg | 25,2 kg | 27,0 kg | 28,8 kg | 30,6 kg | 32,4 kg |
| | | 1900 mm | 17,1 kg | 19,0 kg | 20,9 kg | 22,8 kg | 24,7 kg | 26,6 kg | 28,5 kg | 30,4 kg | 32,3 kg | 34,2 kg |
| | | 2000 mm | 18,0 kg | 20,0 kg | 22,0 kg | 24,0 kg | 26,0 kg | 28,0 kg | 30,0 kg | 32,0 kg | 34,0 kg | 36,0 kg |
| | | 2100 mm | 18,9 kg | 21,0 kg | 23,1 kg | 25,2 kg | 27,3 kg | 29,4 kg | 31,5 kg | 33,6 kg | 35,7 kg | 37,8 kg |
| | 10 mm | 1600 mm | 18,0 kg | 20,0 kg | 22,0 kg | 24,0 kg | 26,0 kg | 28,0 kg | 30,0 kg | 32,0 kg | 34,0 kg | 36,0 kg |
| | | 1700 mm | 19,1 kg | 21,3 kg | 23,4 kg | 25,5 kg | 27,6 kg | 29,8 kg | 31,9 kg | 34,0 kg | 36,1 kg | 38,3 kg |
| | | 1800 mm | 20,3 kg | 22,5 kg | 24,8 kg | 27,0 kg | 29,3 kg | 31,5 kg | 33,8 kg | 36,0 kg | 38,3 kg | 40,5 kg |
| | | 1900 mm | 21,4 kg | 23,8 kg | 26,1 kg | 28,5 kg | 30,9 kg | 33,3 kg | 35,6 kg | 38,0 kg | 40,4 kg | 42,8 kg |
| | | 2000 mm | 22,5 kg | 25,0 kg | 27,5 kg | 30,0 kg | 32,5 kg | 35,0 kg | 37,5 kg | 40,0 kg | 42,5 kg | 45,0 kg |
| | | 2100 mm | 23,6 kg | 26,3 kg | 28,9 kg | 31,5 kg | 34,1 kg | 36,8 kg | 39,4 kg | 42,0 kg | 44,6 kg | 47,3 kg |

## Empfohlene Federanzahl für Türen mit Flinter

MADE IN GERMANY

Die Federtechnik des Duschtürbandes FLINTER erlaubt es Ihnen, bei der Bestellung selbst zu bestimmen, wie stark die Schließkraft Ihrer Tür sein soll. In der Tabelle finden Sie die Empfehlungen von Pauli + Sohn über die optimale Schließkraft der Bänder, bezogen auf die Türgröße. Bitte geben Sie diese bei Ihrer Bestellung immer mit an.



Federtechnik – 1 Feder



Federtechnik – 2 Federn



Federtechnik – 3 Federn



# Bei Türflügelgrößen bis maximal 900 mm:



2-flüglig = 1 Feder



1-flüglig/1-Seitenteil = 2 Federn



1-flüglig = 3 Federn

# 8150ZN Glas-Wand 90° (nach innen öffnend)

MADE IN GERMANY



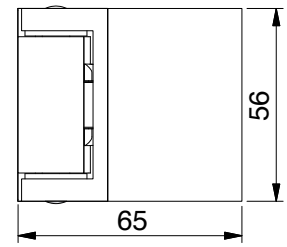


| | Glasdicke |
|---|---|
| | 6/8/10 mm |
| Art.-Nr. | Federtechnik |
| 8150__ | mit 3 Federn |
| 8150__-2F | mit 2 Federn |
| 8150__-1F | mit 1 Feder |
| 8150__-0F | ohne Federn |
| **Oberfläche** | |
| ZN5 | glanzverchromt |

**Merkmale**
einseitig 90° nach innen öffnend, mit einseitiger Lasche, verdeckte Verschraubung mit Abdeckkappe
*Die Glasbearbeitung für 6/10 mm Glas können Sie bei unserer Anwendungstechnik anfordern.

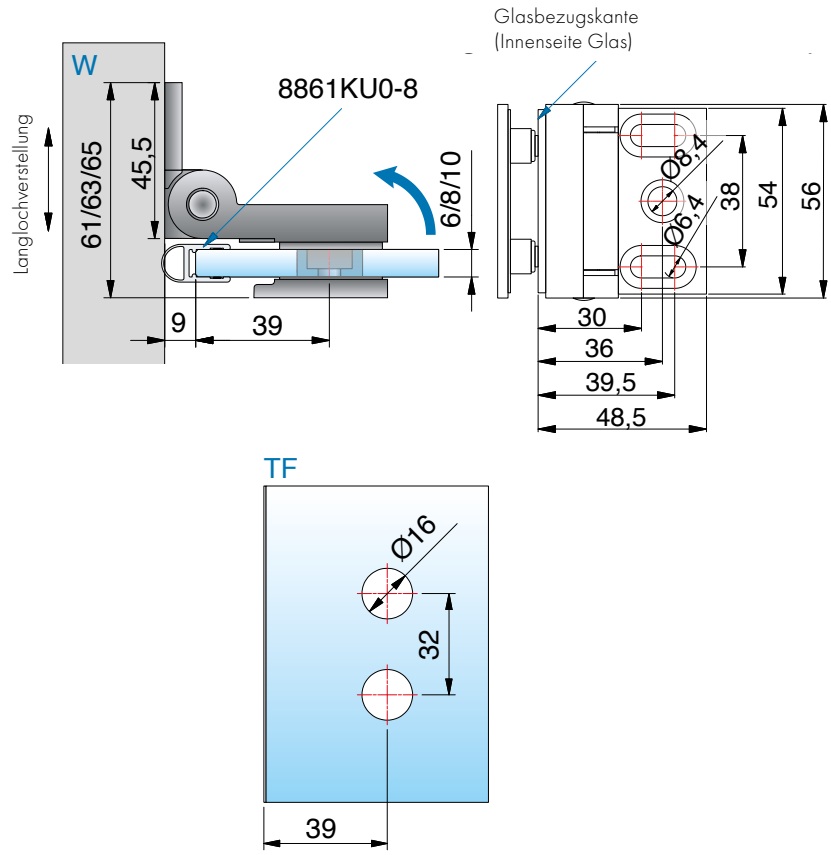


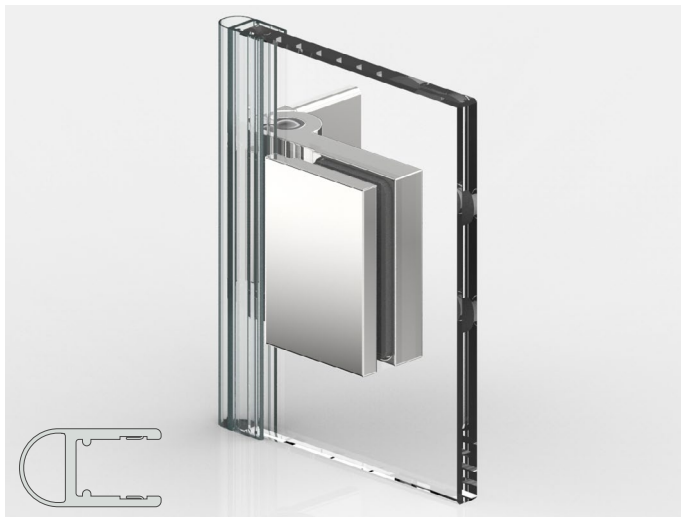

mit Dichtprofil 8861KU0-8-2010 (2500)

*Glasbearbeitung für 8 mm

ST = Seitenteil | TF = Türflügel | W = Wand

# 8152ZN Glas-Wand 90° (nach außen öffnend)

MADE IN GERMANY



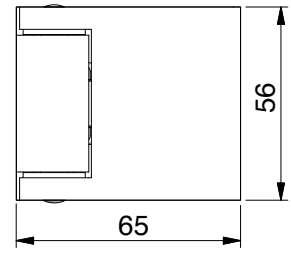


| | Glasdicke |
|---|---|
| | 6/8/10 mm |
| Art.-Nr. | Federtechnik |
| 8152__ | mit 3 Federn |
| 8152__-2F | mit 2 Federn |
| 8152__-1F | mit 1 Feder |
| 8152__-0F | ohne Federn |
| Oberfläche | |
| ZN5 | glanzverchromt |

**Merkmale**
einseitig 90° nach außen öffnend, mit einseitiger Lasche, verdeckte Verschraubung mit Abdeckkappe
*Die Glasbearbeitung für 6/10 mm Glas können Sie bei unserer Anwendungstechnik anfordern.

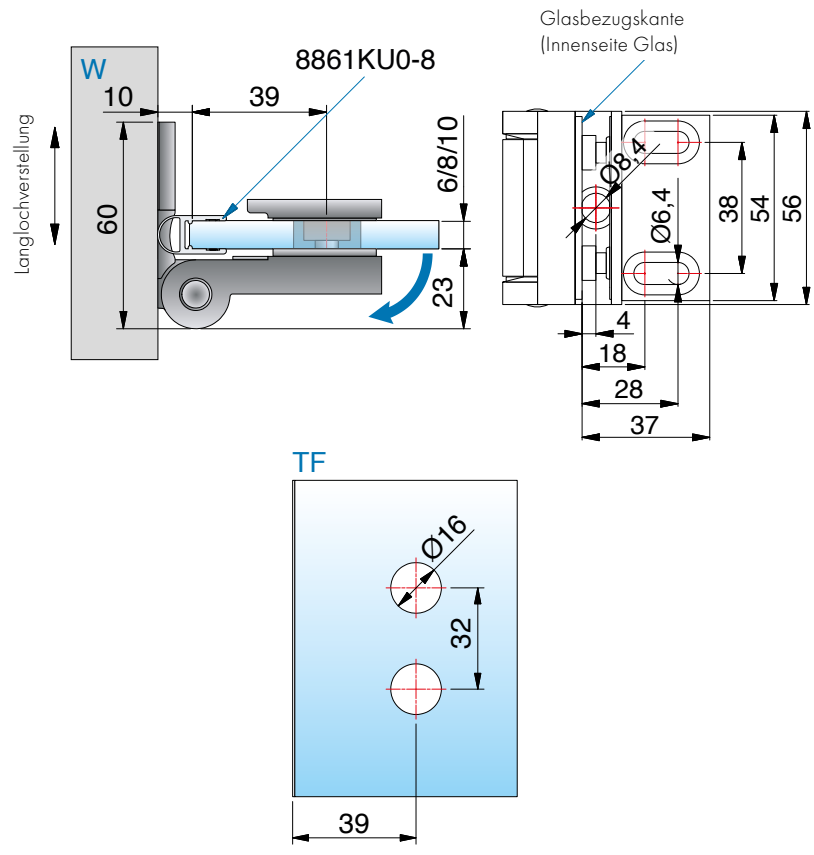


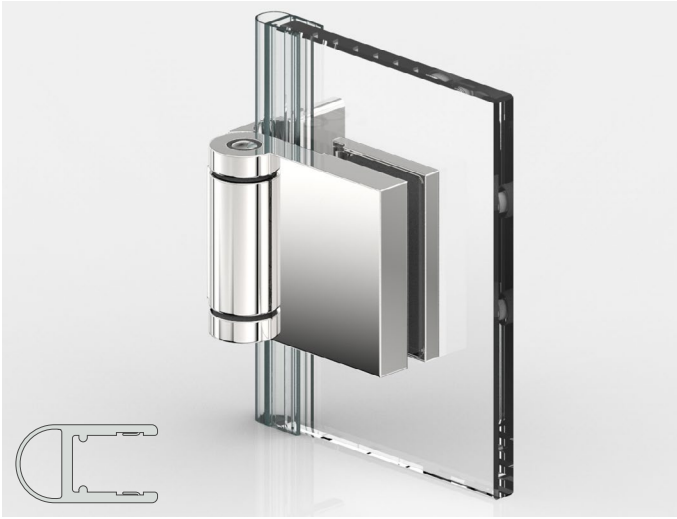

mit Dichtprofil 8861KU0-8-2010 (2500)

*Glasbearbeitung für 8 mm

ST = Seitenteil | TF = Türflügel | W = Wand

# 8154ZN Glas-Wand 90° (nach außen öffnend)

MADE IN GERMANY



| | Glasdicke |
|---|---|
| | 6/8/10 mm |
| **Art.-Nr.** | **Federtechnik** |
| 8154__ | mit 3 Federn |
| 8154__-2F | mit 2 Federn |
| 8154__-1F | mit 1 Feder |
| 8154__-0F | ohne Federn |
| **Oberfläche** | |
| ZN5 | glanzverchromt |

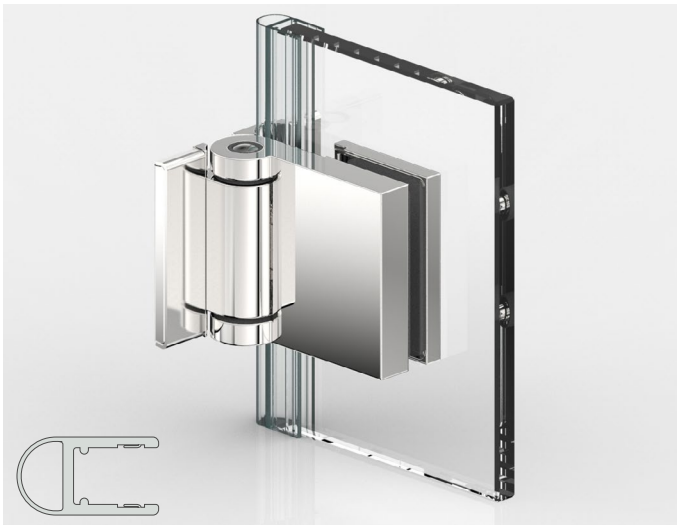

mit Dichtprofil 8861KU0-8-2010 (2500)

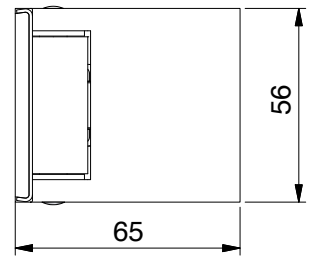


**Merkmale**

einseitig 90° nach außen öffnend, mit beidseitiger Lasche, verdeckte Verschraubung mit Abdeckkappe

*Die Glasbearbeitung für 6/10 mm Glas können Sie bei unserer Anwendungstechnik anfordern.

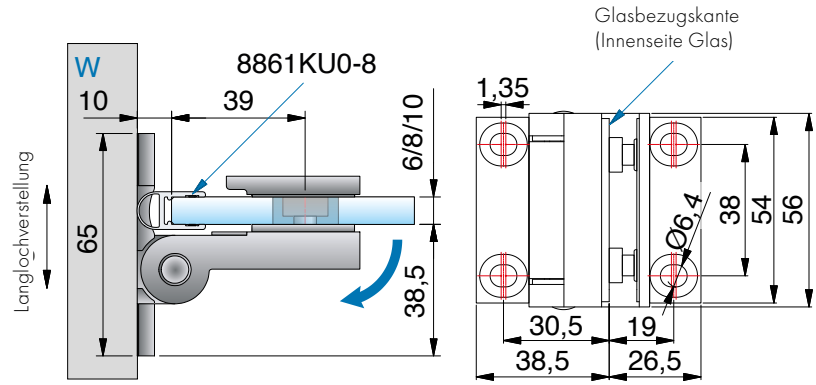


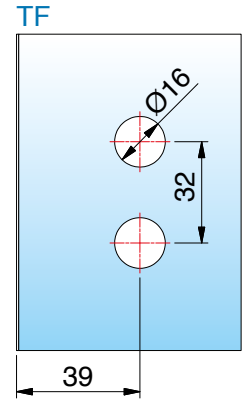


*Glasbearbeitung für 8 mm

ST = Seitenteil | TF = Türflügel | W = Wand

# 8158ZN Glas-Glas 90° (nach außen öffnend)

MADE IN GERMANY



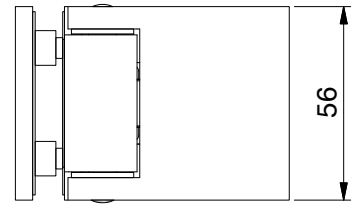


| | Glasdicke |
|---|---|
| | 6/8/10 mm |
| Art.-Nr. | Federtechnik |
| 8158__ | mit 3 Federn |
| 8158__-2F | mit 2 Federn |
| 8158__-1F | mit 1 Feder |
| 8158__-0F | ohne Federn |
| Oberfläche | |
| ZN5 | glanzverchromt |




**Merkmale**
einseitig 155° nach außen öffnend, verdeckte Verschraubung mit Abdeckkappe (Schrauben an der Seitenteilbefestigung sichtbar
*Die Glasbearbeitung für 6/10 mm Glas können Sie bei unserer Anwendungstechnik anfordern.

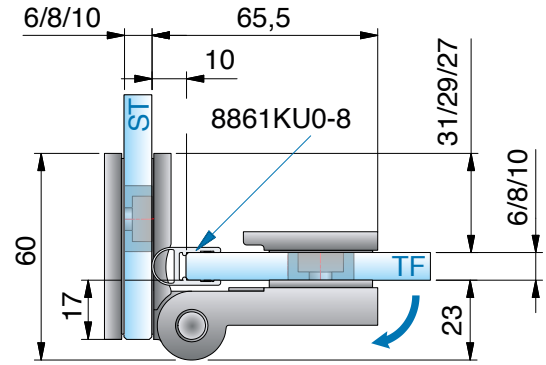


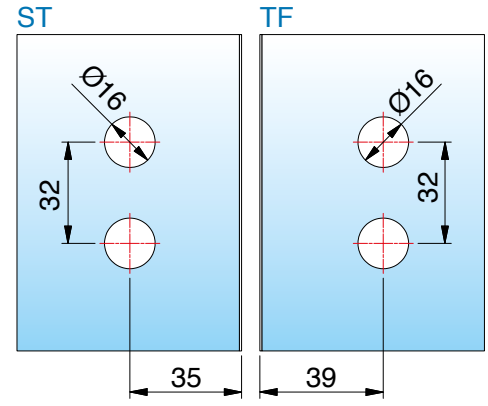


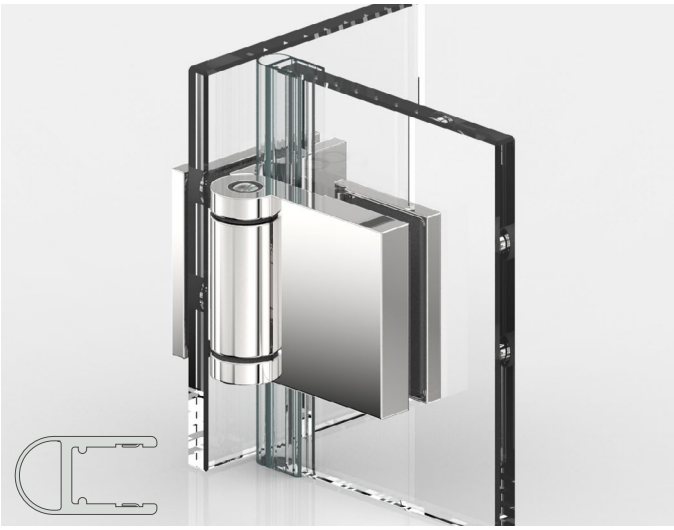

mit Dichtprofil 8861KU0-8-2010 (2500)

*Glasbearbeitung für 8 mm

ST = Seitenteil | TF = Türflügel | W = Wand

# 8160ZN Glas-Glas 180° (nach innen öffnend)

MADE IN GERMANY



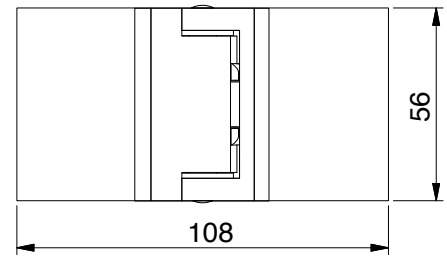


| | Glasdicke | 1/2 |
|---|---|---|
| | 6/8/10 mm | |
| Art.-Nr. | Federtechnik | |
| 8160__ | mit 3 Federn | |
| 8160__-2F | mit 2 Federn | |
| 8160__-1F | mit 1 Feder | |
| 8160__-0F | ohne Federn | |
| Oberfläche | | |
| ZN5 | glanzverchromt | |

Merkmale
einseitig 180° nach innen öffnend, verdeckte Verschraubung mit Abdeckkappe
*Die Glasbearbeitung für 6/10 mm Glas können Sie bei unserer Anwendungstechnik anfordern.

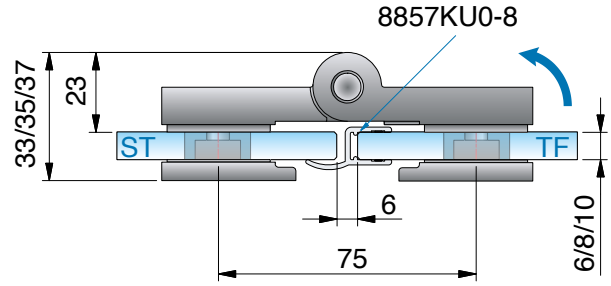


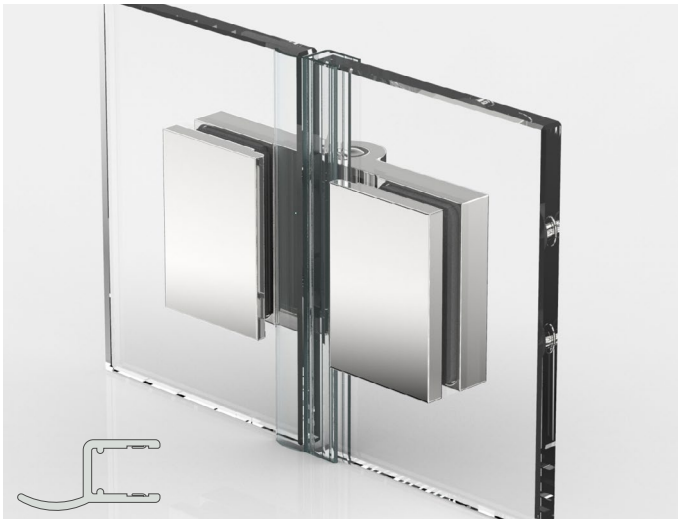

mit Dichtprofil 8857KU0-8-2010 (2500)

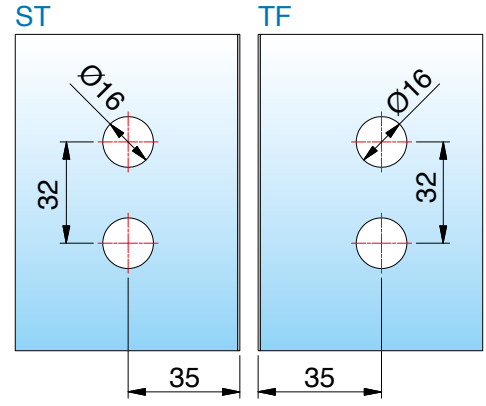


*Glasbearbeitung für 8 mm

ST = Seitenteil | TF = Türflügel | W = Wand

# 8162ZN Glas-Glas 180° (nach außen öffnend)

MADE IN GERMANY



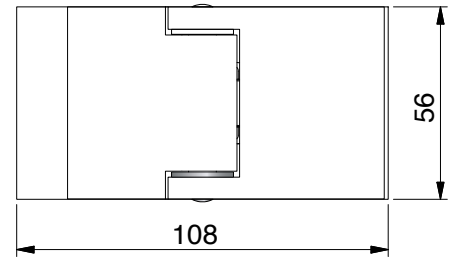


| | Glasdicke | 1/2 |
|---|---|---|
| | 6/8/10 mm | |
| Art.-Nr. | Federtechnik | |
| 8162__ | mit 3 Federn | |
| 8162__-2F | mit 2 Federn | |
| 8162__-1F | mit 1 Feder | |
| 8162__-0F | ohne Federn | |
| Oberfläche | | |
| ZN5 | glanzverchromt | |

**Merkmale**

einseitig 180° nach außen öffnend, verdeckte Verschraubung mit Abdeckkappe

*Die Glasbearbeitung für 6/10 mm Glas können Sie bei unserer Anwendungstechnik anfordern.

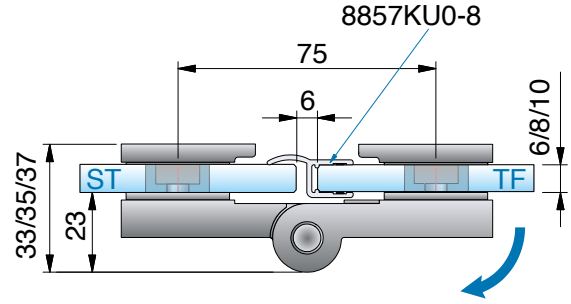




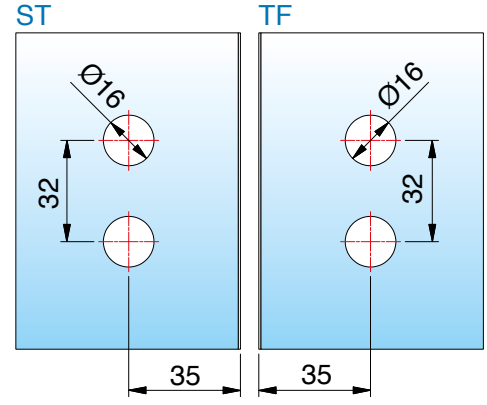


mit Dichtprofil 8857KU0-8-2010 (2500)

*Glasbearbeitung für 8 mm

ST = Seitenteil | TF = Türflügel | W = Wand

# 8164ZN Glas-Glas 135° (nach außen öffnend)

MADE IN GERMANY



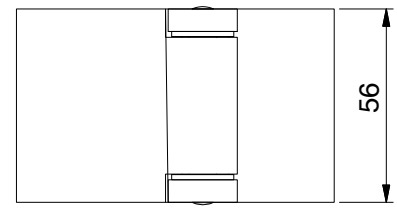


| Art.-Nr. | Glasdicke 6/8/10 mm |
|---|---|
| | Federtechnik |
| 8164__ | mit 3 Federn |
| 8164__-2F | mit 2 Federn |
| 8164__-1F | mit 1 Feder |
| 8164__-0F | ohne Federn |
| **Oberfläche** | |
| ZN5 | glanzverchromt |




**Merkmale**

einseitig 225° nach außen öffnend, verdeckte Verschraubung mit Abdeckkappe

*Die Glasbearbeitung für 6/10 mm Glas können Sie bei unserer Anwendungstechnik anfordern.

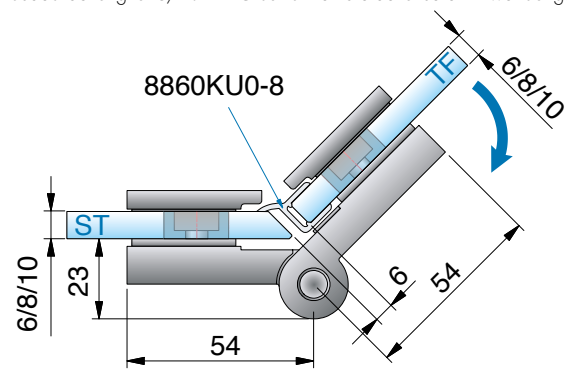


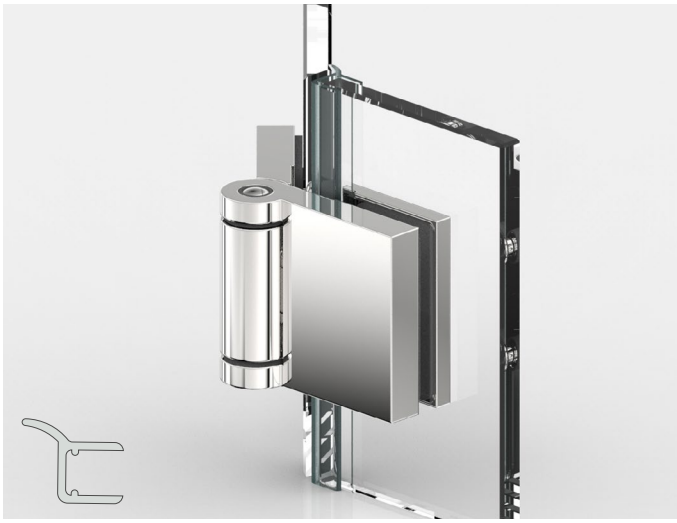

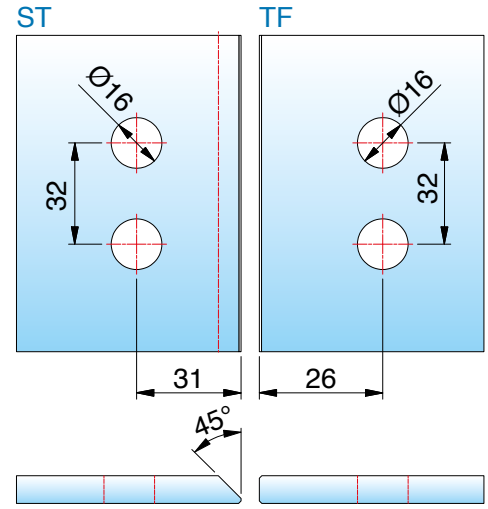


mit Dichtprofil 8860KU0-8-2010 (2500)

*Glasbearbeitung für 8 mm

ST = Seitenteil | TF = Türflügel | W = Wand

## 8164ZN Glas-Glas 135° (nach außen öffnend)

MADE IN GERMANY



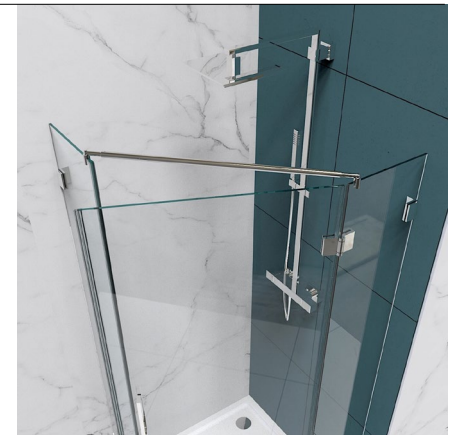



Montageanleitung finden Sie hier:

# erhältliche **Oberflächen**

Nivello+ (flächenbündig)



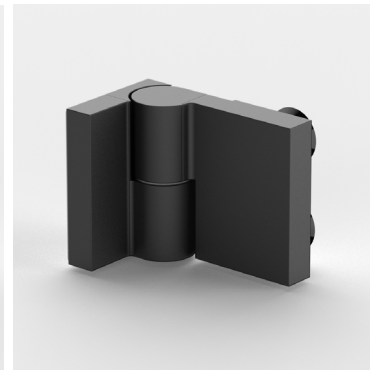

Nivello (mit Gegenplatte)



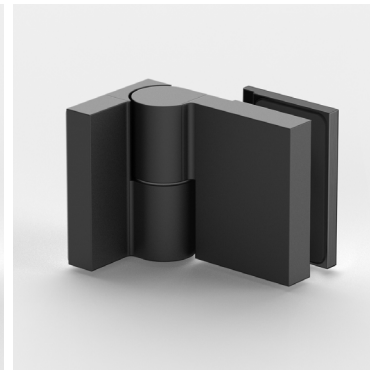

ZN5
glanzverchromt

ZNPVD22
Edelstahloptik

ZN135
tiefschwarz matt

Eine Kompatibilitätstabelle zu den Armaturenherstellern und deren Farben finden Sie auf Seite 14

Nivello+ (flächenbündig)





Nivello (mit Gegenplatte)



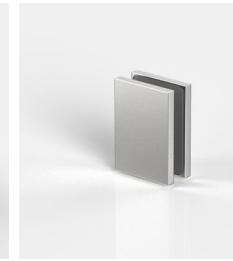

# passende **Winkelverbinder**

für NIVELLO+ finden Sie auf Seite 294 und für NIVELLO auf Seite 324.

MADE
IN
GERMANY



# NIVELLO+ / NIVELLO

## Anschlagtürband mit Hebe-Senk-Funktion



# NIVELLO+ und NIVELLO – perfekt: transparent

MADE IN GERMANY

Die Serie NIVELLO wurde für ein barrierefreies Duscherlebnis entwickelt. Das Duschtürband hebt die Tür im Öffnungsvorgang leicht an und ist im Senkvorgang selbstschließend. Darüber hinaus ist NIVELLO vielfältig einsetzbar – flächenbündig (für leichtere Reinigung innen), oder klassisch mit Gegenplatte: Design und Funktion stehen bei NIVELLO im Vordergrund.

## **Design** und **Funktion** beider Serien

MADE IN GERMANY

### **flächenbündig**





### mit **Gegenplatte**





- Tragfähigkeit (2 Bänder): **36 kg**
  entsprechen einer maximalen Türflügelgröße von 900 x 2000 mm bei einer Glasdicke von 8 mm.
- NIVELLO+: für 8/10 mm Glas
- NIVELLO: für 6/8/10 mm Glas
- Montage mit **durchgehender Dichtung im Bandbereich**
- Hebe-Senk-Funktion – **Hub ca. 6 mm**, nach ca. 54°
- im Senkvorgang **selbstschließend**
- Wandbefestigung wahlweise innen oder außen
- keine sichtbare Verschraubung
- Haltbarkeit der Beschläge durch werksinterne Versuche nach DIN EN 14428:2015/A1:2018 5.5 und TR24 geprüft





# NIVELLO+ – flächenbündig

NIVELLO+ flächenbündig ist Komfort von A wie Anwender bis V wie Verarbeiter: Das innen flächenbündige Duschtürband mit Hebe-Senk-Mechanismus lässt sich sehr gut und einfach reinigen.
Die flächenbündigen Punkthalter bieten Ihnen als Verarbeiter einen komfortablen Verstellbereich von +/- 2 mm (siehe Abbildung nächste Seite).

- Die Verschraubung erfolgt durch den Beschlagskorpus in eine massive Senkbuchse - dadurch ensteht eine besonders gute Flächenbündigkeit.
- unabhängig voneinander in jede Richtung verstellbar (+/- 2mm)
- Wandbefestigung mit Langlochverstellung
- keine sichtbare Verschraubung
- flächenbündige Glasbefestigung für eine einfache Reinigung
- passende flächenbündige Winkelverbinder
- stufenlose Nulllageneinstellung
- verwendbar für 8 und 10 mm Glas

## **Design** und **Funktion**

MADE IN GERMANY

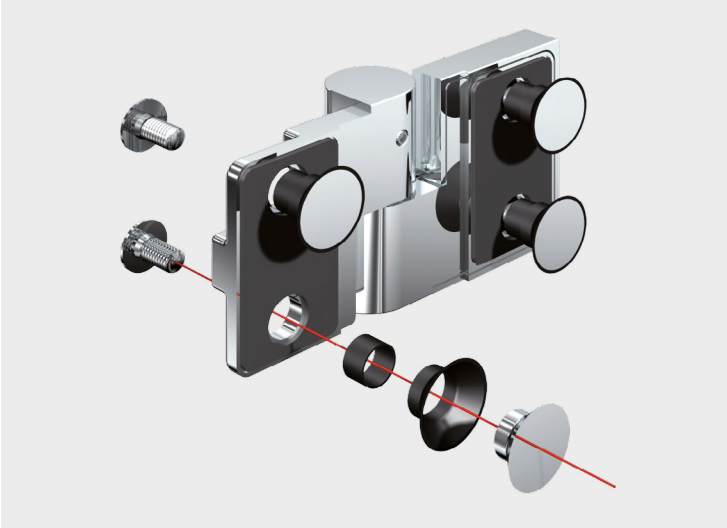

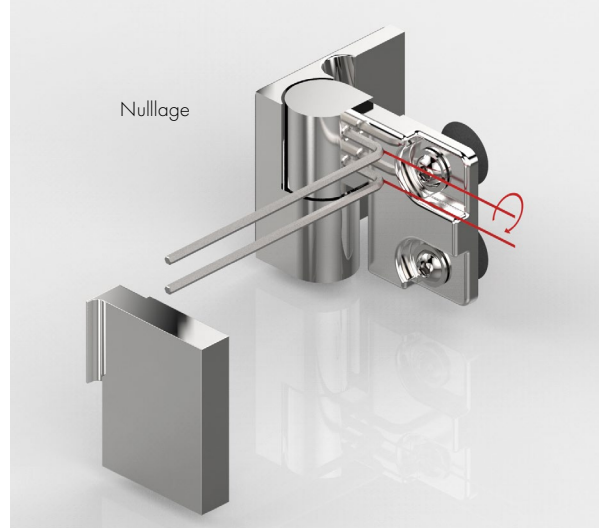


- Die Verschraubung erfolgt durch den Beschlagkorpus in eine massive Senkbuchse – dadurch entsteht eine **besonders gute Flächenbündigkeit**.
- flächenbündige **Punkthalter** unabhängig voneinander **in jeder Richtung verstellbar** (+/- 2 mm)
- stufenlose Nulllageneinstellung
- Wandbefestigung mit Langlochverstellung
- keine sichtbare Verschraubung



- flächenbündige Glasbefestigung für eine **einfachere Reinigung**

Alle Anschlagtürbänder sind mit Dichtprofilen zu verbauen, um Beschädigungen am Glas zu vermeiden. Bitte beachten Sie unseren Montagehinweise-Flyer auf www.pauli.de.

# 8360ZN-L Glas-Wand 90°

MADE IN GERMANY



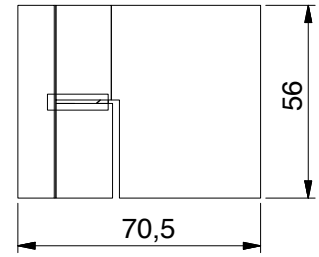


**Merkmale**
mit Hebe-Senk-Funktion, links montiert, 90° nach außen öffnend, Glasbefestigung flächenbündig, Wandbefestigung außen mit Langlochverstellung, verdeckte Verschraubung mit Abdeckkappe, Punkthalter unabhängig voneinander ± 2 mm in jede Richtung verstellbar, Nulllage einstellbar
*Die Glasbearbeitung für 10 mm Glas können Sie bei unserer Anwendungstechnik anfordern.

| Art.-Nr. | Glasdicke |
|---|---|
| 8360__-L | 8/10 mm |

**Oberfläche**

| | |
|---|---|
| ZN5 | glanzverchromt |
| ZNPVD22 | Edelstahloptik |
| ZN135 | tiefschwarz matt |

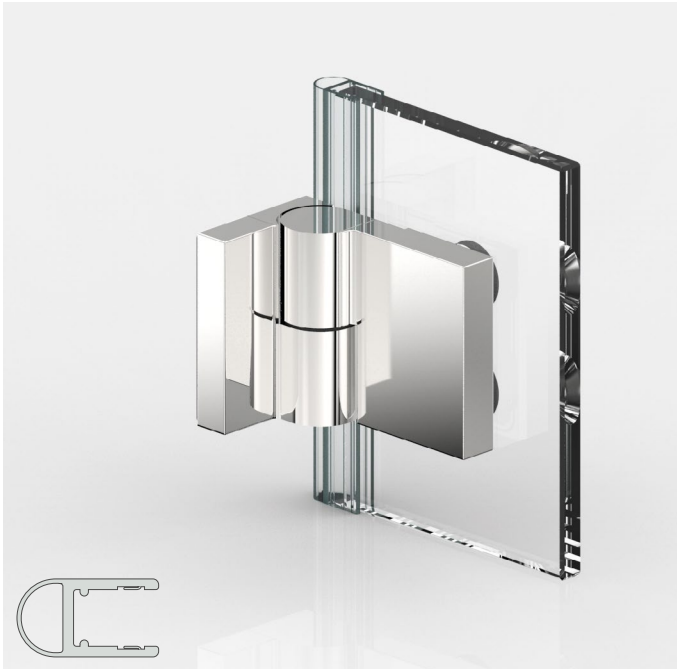

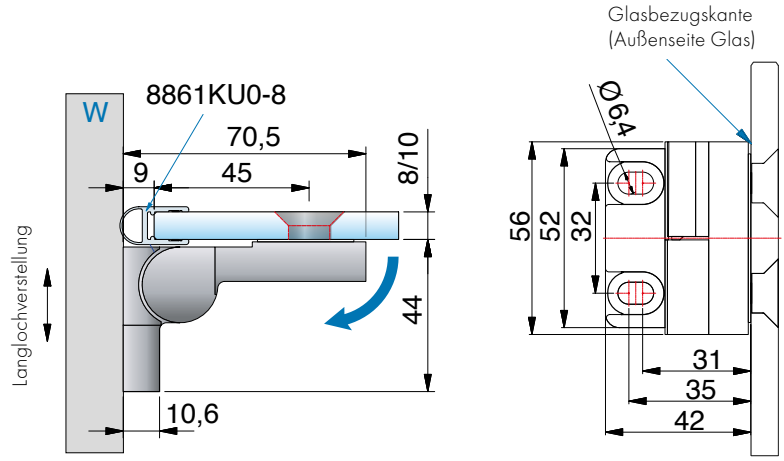


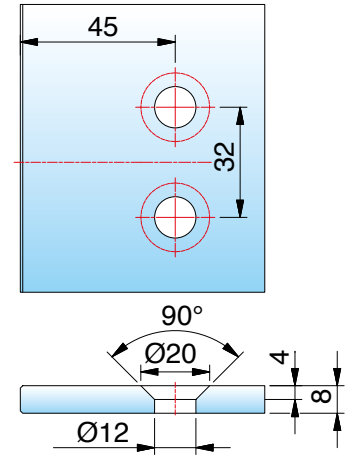


mit Dichtprofil 8861KU0-8-2010 (2500)

*Glasbearbeitung für 8 mm

ST = Seitenteil | TF = Türflügel | W = Wand

# 8360ZN-R Glas-Wand 90°

MADE IN GERMANY



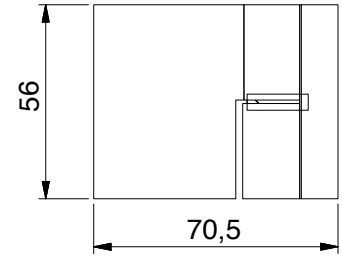


**Merkmale**

mit Hebe-Senk-Funktion, rechts montiert, 90° nach außen öffnend, Glasbefestigung flächenbündig, Wandbefestigung außen mit Langlochverstellung, verdeckte Verschraubung mit Abdeckkappe, Punkthalter unabhängig voneinander ± 2 mm in jede Richtung verstellbar, Nulllage einstellbar

*Die Glasbearbeitung für 10 mm Glas können Sie bei unserer Anwendungstechnik anfordern.

| Art.-Nr. | | Glasdicke |
|---|---|---|
| 8360__-R | | 8/10 mm |
| **Oberfläche** | | |
| | ZN5 | glanzverchromt |
| | ZNPVD22 | Edelstahloptik |
| | ZN135 | tiefschwarz matt |

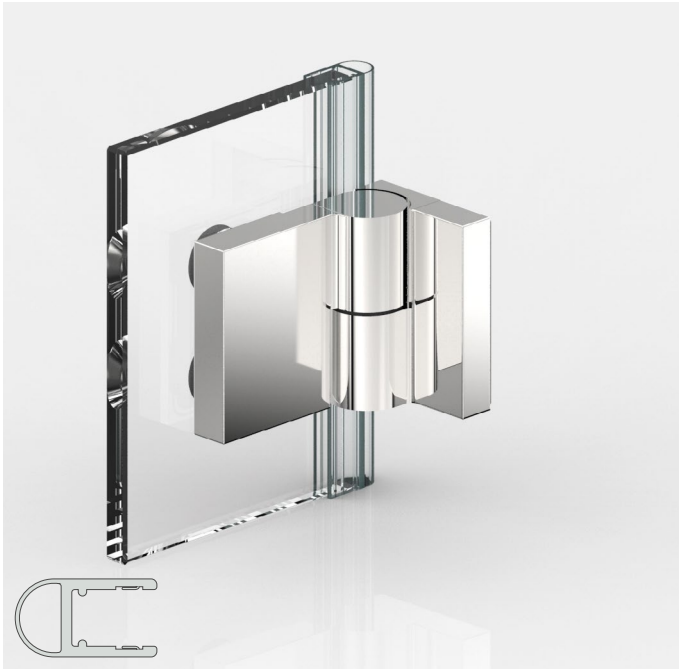

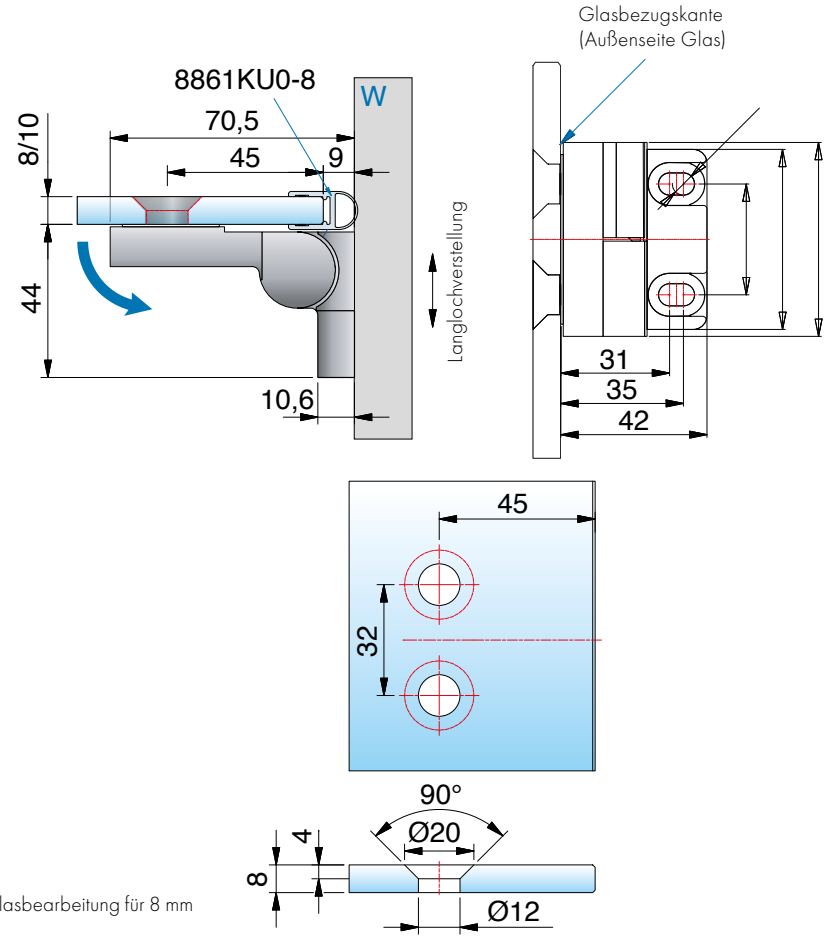


mit Dichtprofil 8861KU0-8-2010 (2500)

*Glasbearbeitung für 8 mm

ST = Seitenteil | TF = Türflügel | W = Wand

# 8368ZN-L Glas-Wand 90°

MADE IN GERMANY



| Art.-Nr. | Glasdicke |
|---|---|
| 8368__-L | 8/10 mm |

| Oberfläche | |
|---|---|
| ZN5 | glanzverchromt |
| ZNPVD22 | Edelstahloptik |
| ZN135 | tiefschwarz matt |



mit Dichtprofil 8861KU0-8-2010 (2500)

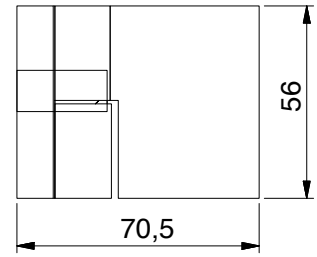


**Merkmale**

mit Hebe-Senk-Funktion, links montiert, 90° nach außen öffnend, Glasbefestigung flächenbündig, Wandbefestigung innen mit Langlochverstellung, verdeckte Verschraubung mit Abdeckkappe, Punkthalter unabhängig voneinander ± 2 mm in jede Richtung verstellbar, Nulllage einstellbar

*Die Glasbearbeitung für 10 mm Glas können Sie bei unserer Anwendungstechnik anfordern.

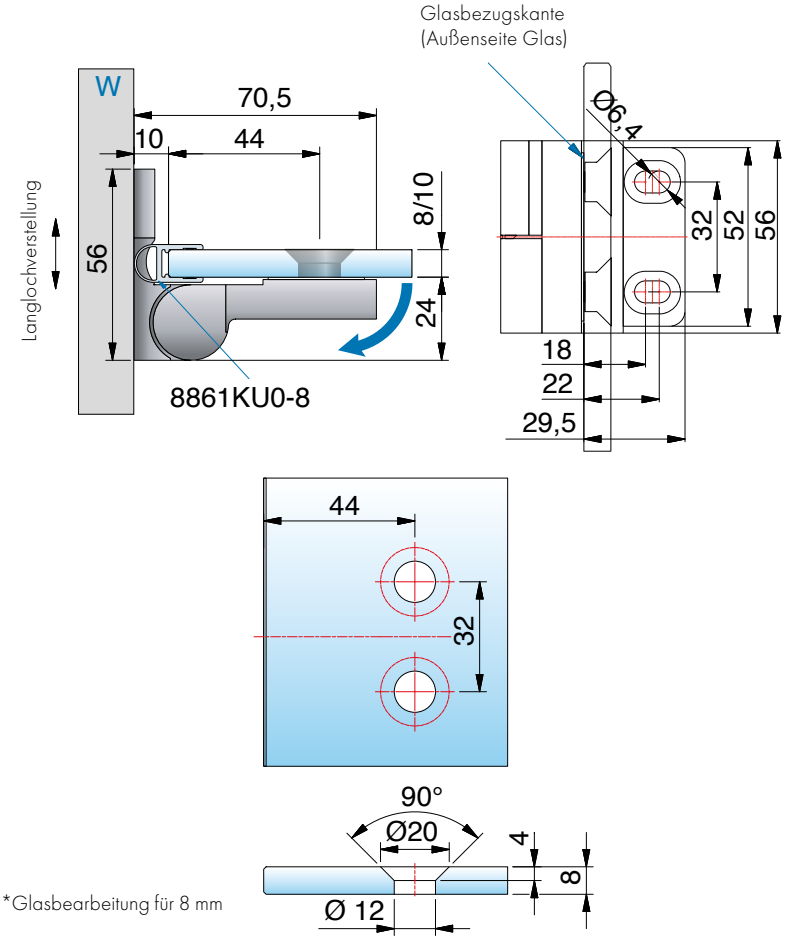


*Glasbearbeitung für 8 mm

ST = Seitenteil | TF = Türflügel | W = Wand

# 8368ZN-R Glas-Wand 90°

MADE IN GERMANY



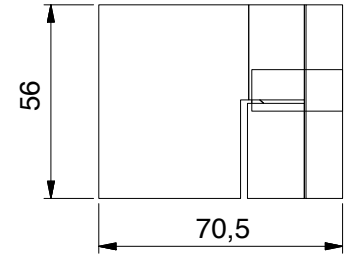


| Art.-Nr. | Glasdicke |
|---|---|
| 8368__-R | 8/10 mm |

| Oberfläche | |
|---|---|
| ZN5 | glanzverchromt |
| ZNPVD22 | Edelstahloptik |
| ZN135 | tiefschwarz matt |

**Merkmale**

mit Hebe-Senk-Funktion, rechts montiert, 90° nach außen öffnend, Lasche innen, Glasbefestigung flächenbündig, Wandbefestigung außen mit Langlochverstellung,verdeckte Verschraubung mit Abdeckkappe, Punkthalter unabhängig voneinander ± 2 mm in jede Richtung verstellbar, Nulllage einstellbar

*Die Glasbearbeitung für 10 mm Glas können Sie bei unserer Anwendungstechnik anfordern.



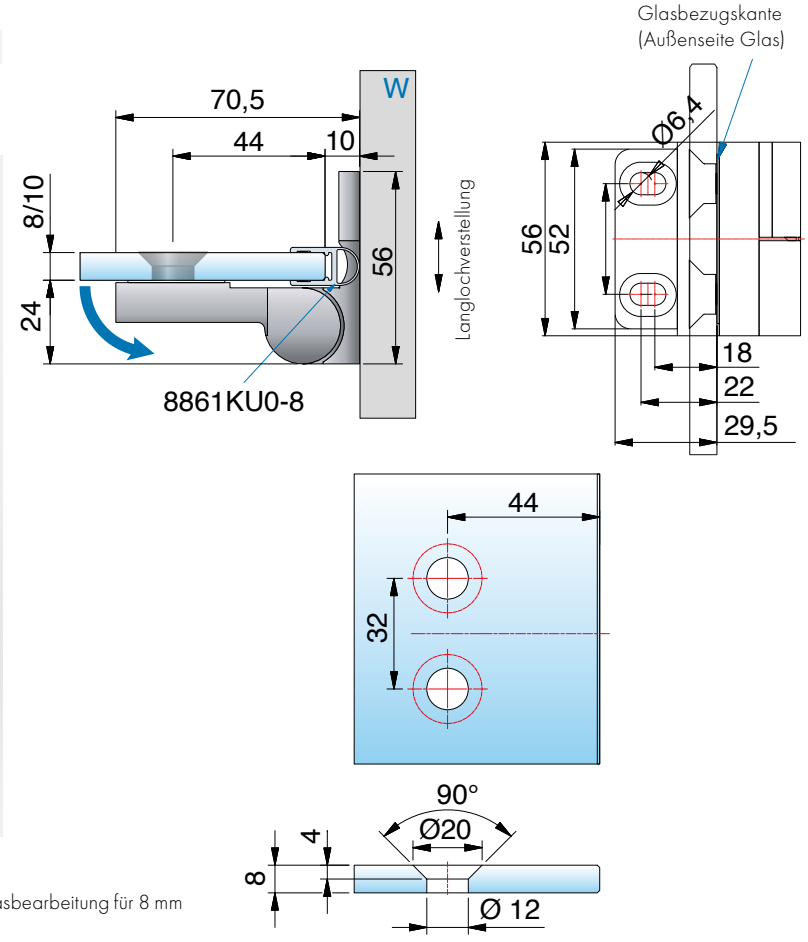


mit Dichtprofil 8861KU0-8-2010 (2500)

*Glasbearbeitung für 8 mm

ST = Seitenteil | TF = Türflügel | W = Wand

# 8362ZN-L Glas-Glas 180°

MADE IN GERMANY



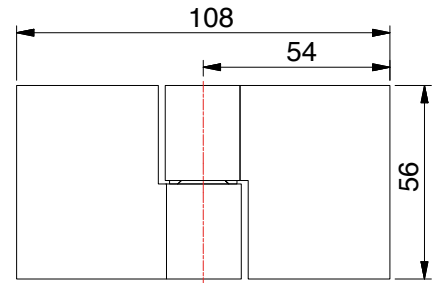


| Art.-Nr. | | Glasdicke |
|---|---|---|
| 8362__-L | | 8/10 mm |
| Oberfläche | | |
| | ZN5 | glanzverchromt |
| | ZNPVD22 | Edelstahloptik |
| | ZN135 | tiefschwarz matt |

**Merkmale**
mit Hebe-Senk-Funktion, links montiert, 90° nach außen öffnend, Glasbefestigung flächenbündig, verdeckte Verschraubung mit Abdeckkappe, Punkthalter unabhängig voneinander ± 2 mm in jede Richtung verstellbar, Nulllage einstellbar
*Die Glasbearbeitung für 10 mm Glas können Sie bei unserer Anwendungstechnik anfordern.

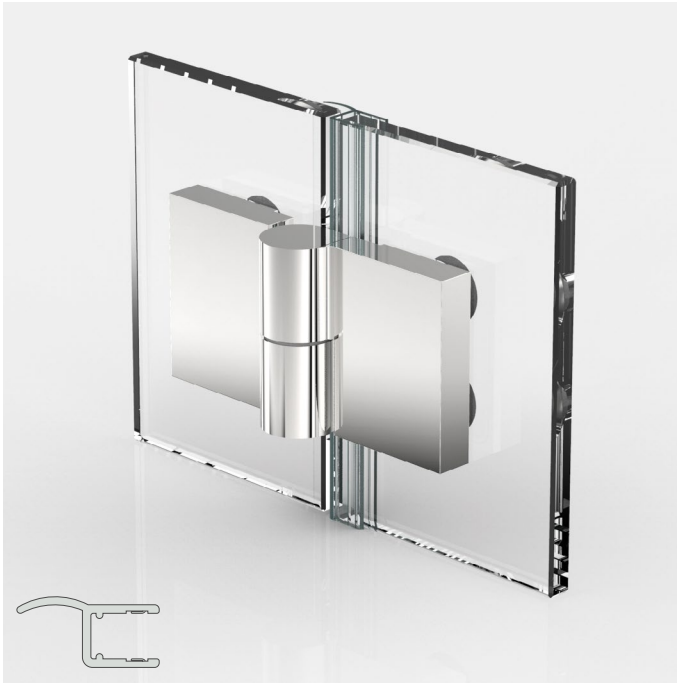

mit Dichtprofil 8857KU0-8-2010 (2500)

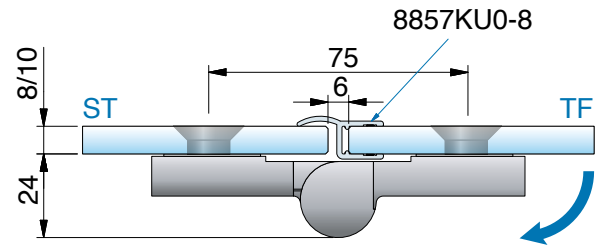


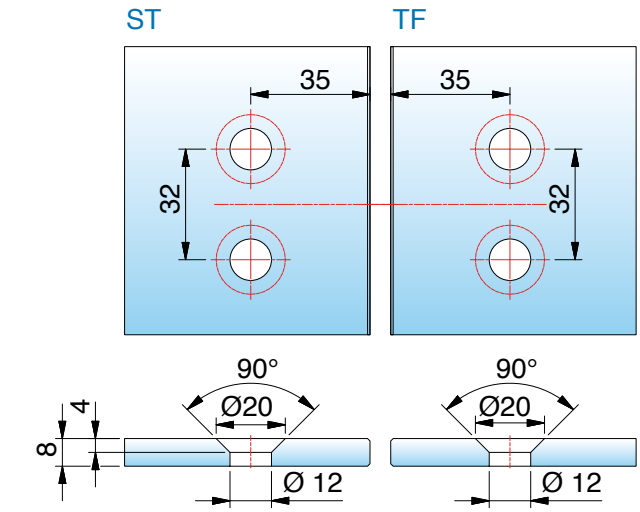


*Glasbearbeitung für 8 mm

ST = Seitenteil | TF = Türflügel | W = Wand

# 8362ZN-R Glas-Glas 180°

MADE IN GERMANY



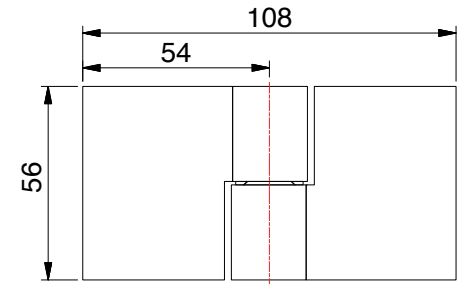


| Art.-Nr. | | Glasdicke |
|---|---|---|
| 8362__-R | | 8/10 mm |
| Oberfläche | | |
| | ZN5 | glanzverchromt |
| | ZNPVD22 | Edelstahloptik |
| | ZN135 | tiefschwarz matt |




**Merkmale**
mit Hebe-Senk-Funktion, rechts montiert, 90° nach außen öffnend, Glasbefestigung flächenbündig, verdeckte Verschraubung mit Abdeckkappe, Punkthalter unabhängig voneinander ± 2 mm in jede Richtung verstellbar, Nulllage einstellbar
*Die Glasbearbeitung für 10 mm Glas können Sie bei unserer Anwendungstechnik anfordern.

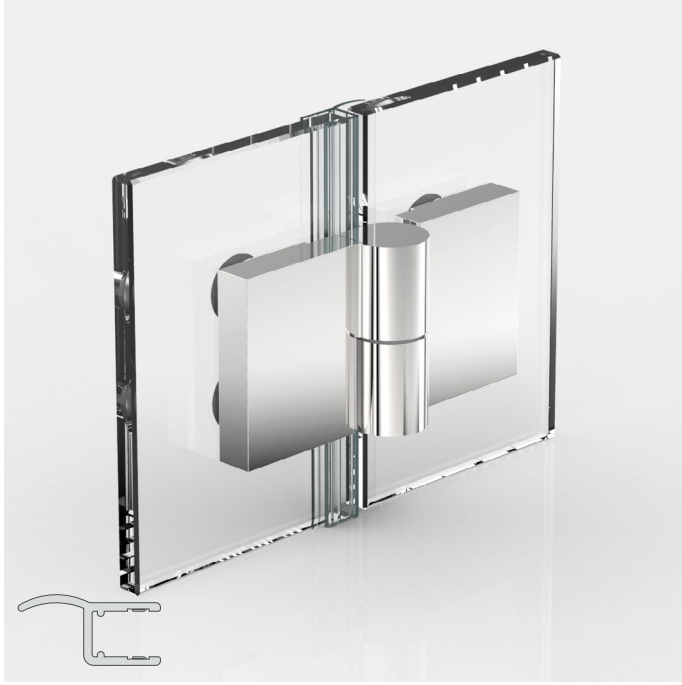

mit Dichtprofil 8857KU0-8-2010 (2500)

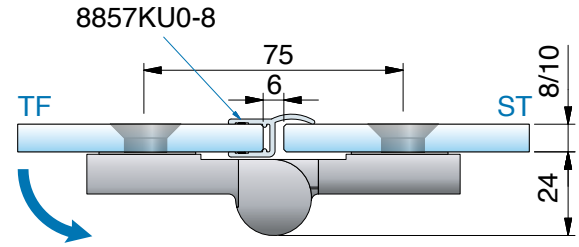


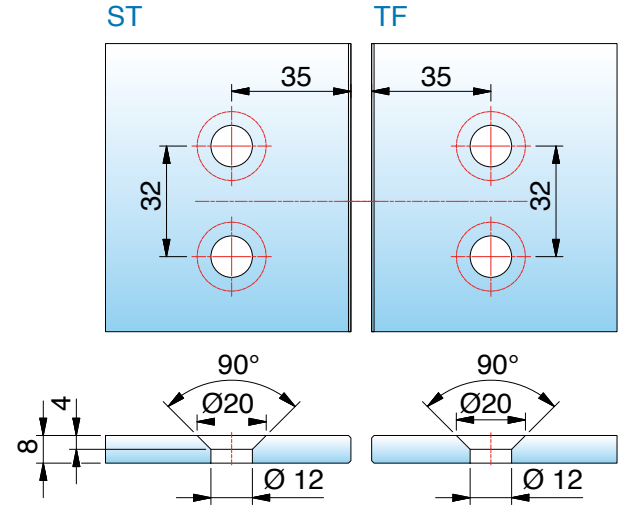


*Glasbearbeitung für 8 mm

ST = Seitenteil | TF = Türflügel | W = Wand

# 8364ZN-L Glas-Glas 135°

MADE IN GERMANY



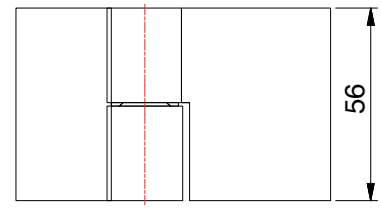


| Art.-Nr. | Glasdicke |
|---|---|
| 8364__-L | 8/10 mm |

Oberfläche

| | |
|---|---|
| ZN5 | glanzverchromt |
| ZNPVD22 | Edelstahloptik |
| ZN135 | tiefschwarz matt |

**Merkmale**
mit Hebe-Senk-Funktion, links montiert, 180° nach außen öffnend (2. Nulllage), Glasbefestigung flächenbündig, verdeckte Verschraubung mit Abdeckkappe, Punkthalter unabhängig voneinander ± 2 mm in jede Richtung verstellbar, Nulllage einstellbar
*Die Glasbearbeitung für 10 mm Glas können Sie bei unserer Anwendungstechnik anfordern.



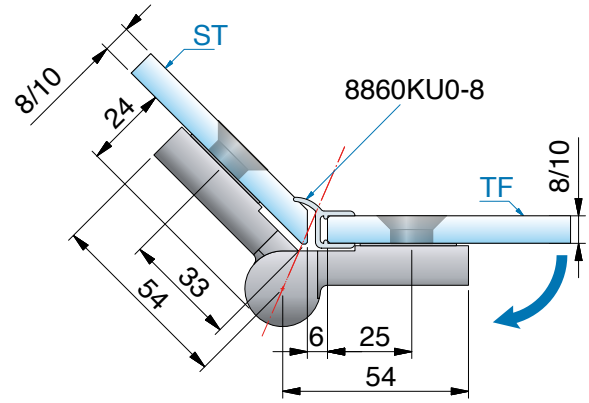


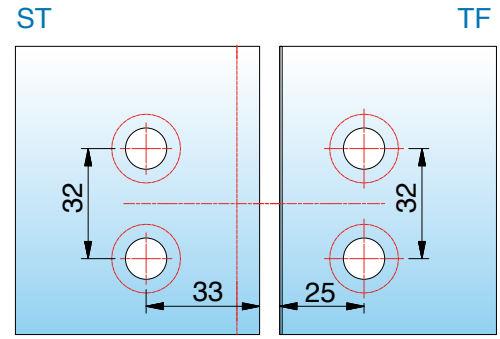


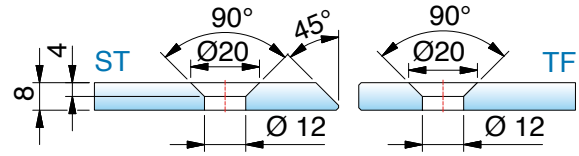


mit Dichtprofil 8860KU0-8-2010 (2500)

*Glasbearbeitung für 8 mm

ST = Seitenteil | TF = Türflügel | W = Wand

# 8364ZN-R Glas-Glas 135°

MADE IN GERMANY



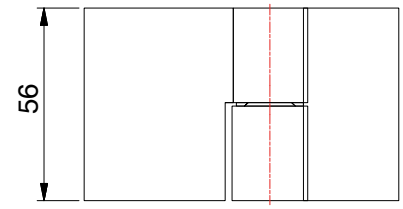


**Merkmale**

mit Hebe-Senk-Funktion, rechts montiert, 180° nach außen öffnend (2. Nulllage), Glasbefestigung flächenbündig, verdeckte Verschraubung mit Abdeckkappe, Punkthalter unabhängig voneinander ± 2 mm in jede Richtung verstellbar, Nulllage einstellbar

*Die Glasbearbeitung für 10 mm Glas können Sie bei unserer Anwendungstechnik anfordern.

| Art.-Nr. | | Glasdicke |
|---|---|---|
| 8364__-R | | 8/10 mm |
| **Oberfläche** | | |
| | ZN5 | glanzverchromt |
| | ZNPVD22 | Edelstahloptik |
| | ZN135 | tiefschwarz matt |



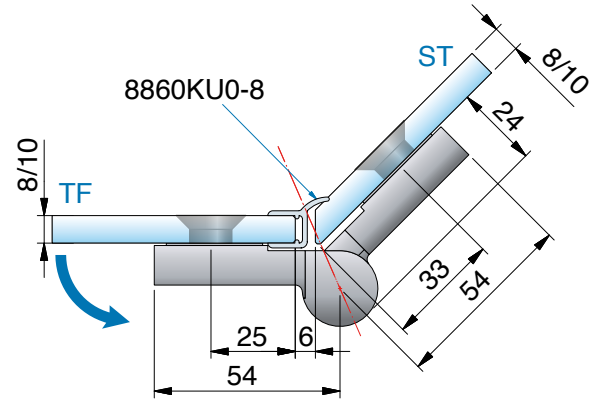


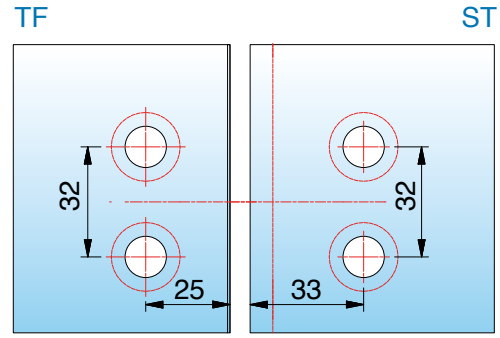


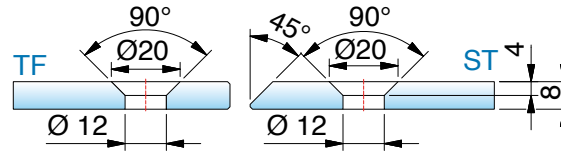


mit Dichtprofil 8860KU0-8-2010 (2500)

*Glasbearbeitung für 8 mm

ST = Seitenteil | TF = Türflügel | W = Wand

# 8380ZN Glas-Wand 90° - Lasche außen

MADE IN GERMANY



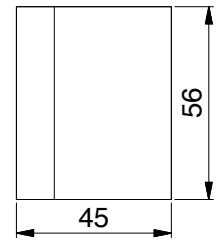


**Merkmale**
Lasche außen mit Langlochverstellung, Abdeckkappe, Punkthalter ± 2 mm in jede Richtung verstellbar

Glasbearbeitung für 8/10 mm Glas

| Art.-Nr. | Glasdicke |
|---|---|
| 8380__ | 8/10 mm |

| Oberfläche | |
|---|---|
| ZN5 | glanzverchromt |
| ZNPVD22 | Edelstahloptik |
| ZN135 | tiefschwarz matt |

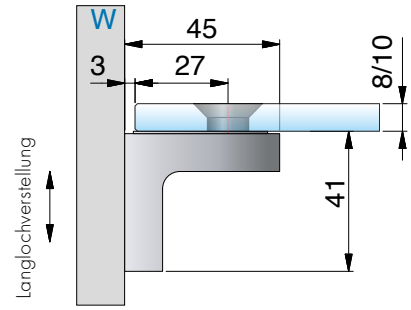




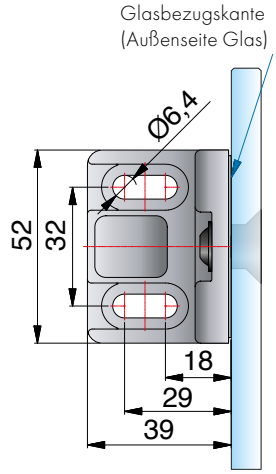


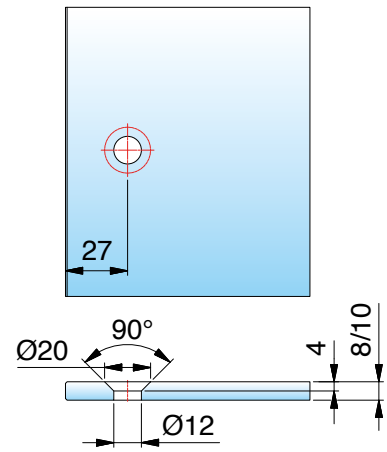


Glasbearbeitung für 8mm Glas

ST = Seitenteil | TF = Türflügel | W = Wand

# 8381ZN Glas-Wand 90° - Lasche innen

MADE IN GERMANY



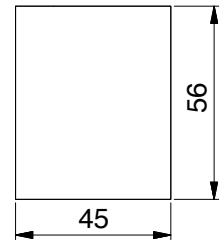


**Merkmale**
Lasche innen mit Langlochverstellung, Abdeckkappe, Punkthalter ± 2 mm in jede Richtung verstellbar

Glasbearbeitung für 8/10 mm Glas

| Art.-Nr. | | Glasdicke |
|---|---|---|
| 8381__ | | 8/10 mm |
| **Oberfläche** | | |
| | ZN5 | glanzverchromt |
| | ZNPVD22 | Edelstahloptik |
| | ZN135 | tiefschwarz matt |

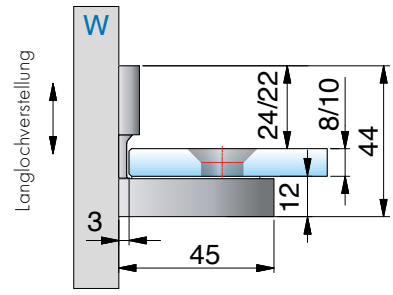




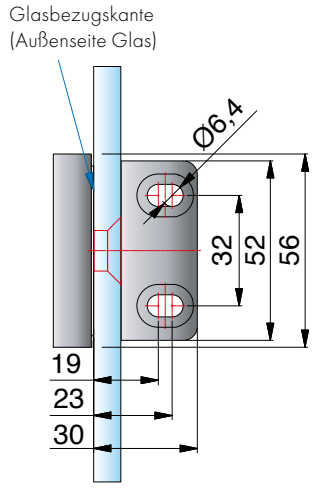


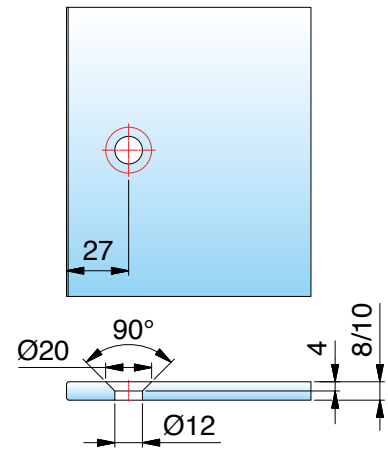


Glasbearbeitung für 8mm Glas

ST = Seitenteil | TF = Türflügel | W = Wand

# 8382ZN Glas-Glas 90°

MADE IN GERMANY



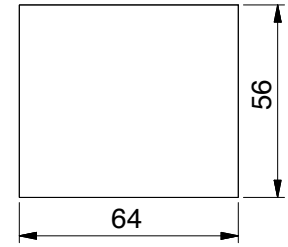


| Art.-Nr. | Glasdicke |
|---|---|
| 8382__ | 8/10 mm |




| Oberfläche | |
|---|---|
| ZN5 | glanzverchromt |
| ZNPVD22 | Edelstahloptik |
| ZN135 | tiefschwarz matt |

**Merkmale**

Abdeckkappe, Punkthalter ± 2 mm, in jede Richtung verstellbar

Glasbearbeitung für 8/10 mm Glas

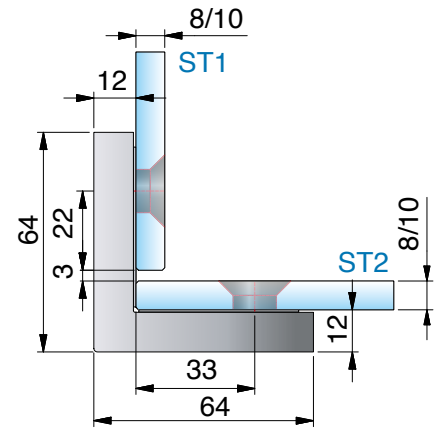




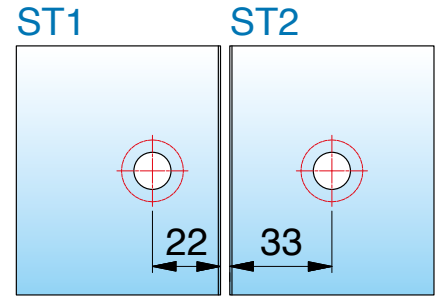


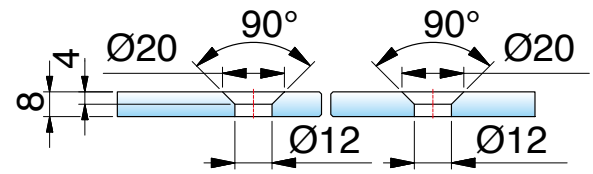


Glasbearbeitung für 8mm Glas





Abbildung Ausführung in Sonderfarbe

# NIVELLO – mit Gegenplatte

NIVELLO vereint die besonderen technischen Möglichkeiten von NIVELLO$^{+}$ mit einer einfachen Glasbearbeitung durch die Verwendung einer flachen Gegenplatte. Das System spielt seine Stärken z.B. bei der Verwendung von Badewannen-Faltwänden optimal aus.

- Wand-Anschraubplatte innen oder außen
- Glasbefestigung mit Gegenplatte
- Beschlag rechts und links montierbar
- für 6/8 und 10 mm Glas
- innerhalb der Bohrung gute Verstellbarkeit
- stufenlos einstellbare Nulllage
- Wandbefestigung mit Langlochverstellung
- keine sichtbare Verschraubung

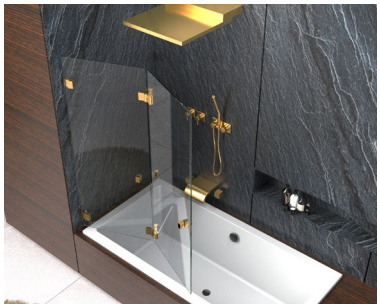

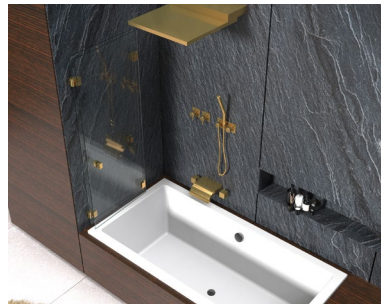



Abbildung Ausführung in Sonderfarbe

- verschiedene Faltanlagen möglich

Alle Anschlagtürbänder sind mit Dichtprofilen zu verbauen, um Beschädigungen am Glas zu vermeiden. Bitte beachten Sie unseren Montagehinweise-Flyer auf www.pauli.de.

Montageanleitung finden Sie hier:

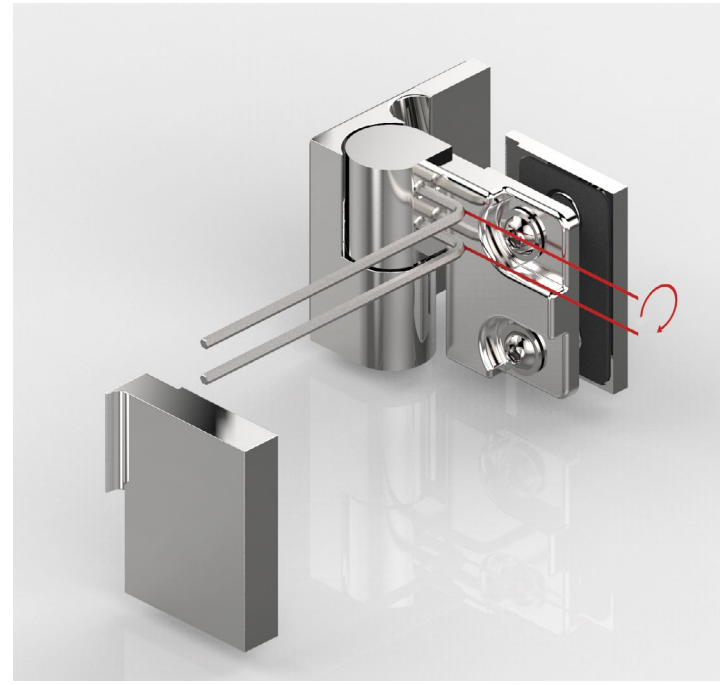

- stufenlos einstellbare Nulllage





- Anschraubplatte innen oder Anschraubplatte außen
- DIN links und DIN rechts nach innen oder außen hin öffnend erhältlich

# 8361ZN-L Glas-Wand 90°

MADE IN GERMANY



| Art.-Nr. | Glasdicke |
|---|---|
| 8361__-L | 6/8/10 mm |




| Oberfläche | |
|---|---|
| ZN5 | glanzverchromt |
| ZNPVD22 | Edelstahloptik |
| ZN135 | tiefschwarz matt |



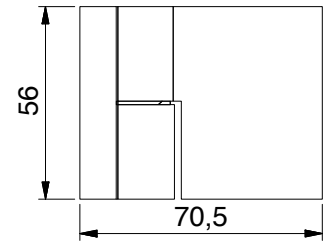


**Merkmale**
mit Hebe-Senk-Funktion, 90° nach außen oder innen öffnend, Glasbefestigung mit Gegenplatte, Wandbefestigung außen oder innen mit Langlochverstellung, verdeckte Verschraubung mit Abdeckkappe, für beide Situationen montierbar, stufenlose Nulllageneinstellung
*Die Glasbearbeitung für 6 / 10 mm Glas können Sie bei unserer Anwendungstechnik anfordern.

1. links montiert,
90° nach außen öffnend,
Lasche außen

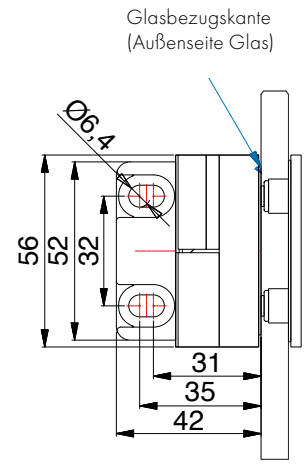


2. rechts montiert,
90° nach innen öffnend,
Lasche innen

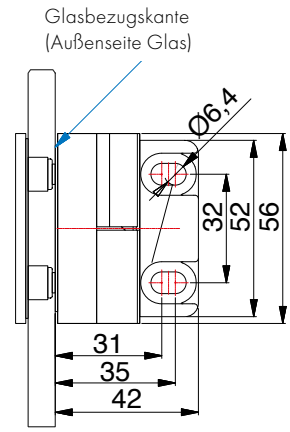


ST = Seitenteil | TF = Türflügel | W = Wand

# 8361ZN-L Glas-Wand 90°

MADE IN GERMANY

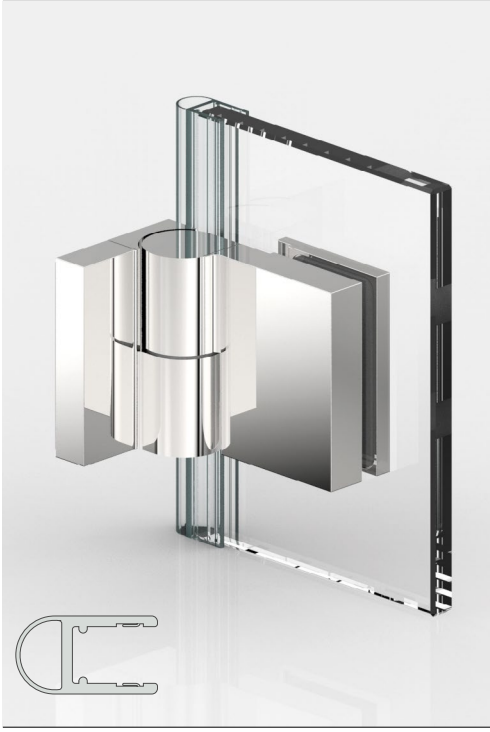

1. links montiert, 90° nach außen öffnend, Lasche außen
mit Dichtprofil 8861KU0-8-2010 (2500)

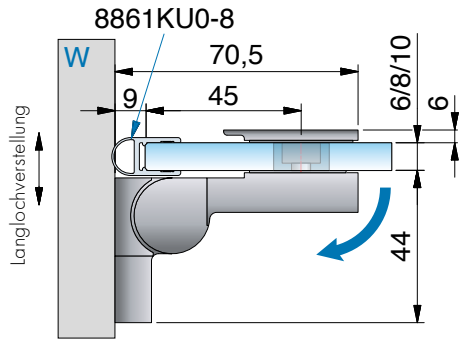


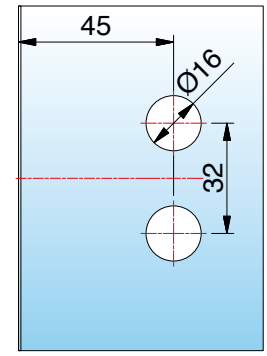


*Glasbearbeitung für 8 mm

2. rechts montiert, 90° nach innen öffnend, Lasche innen
mit Dichtprofil 8861KU0-8-2010 (2500)

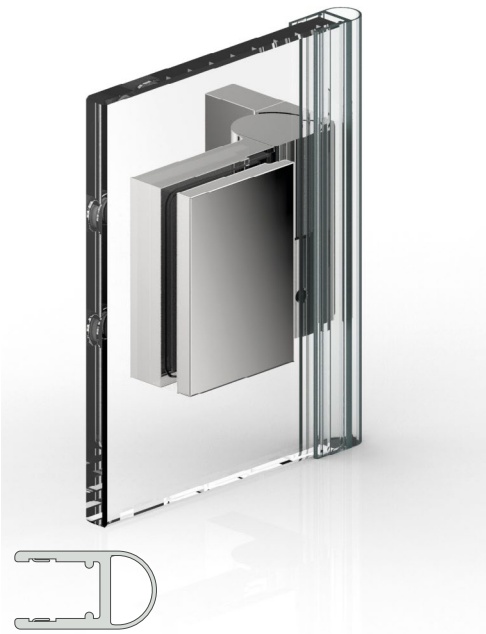

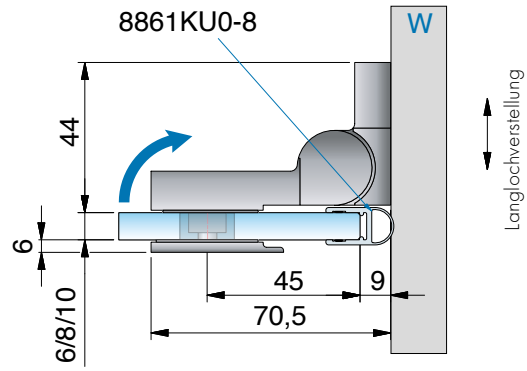


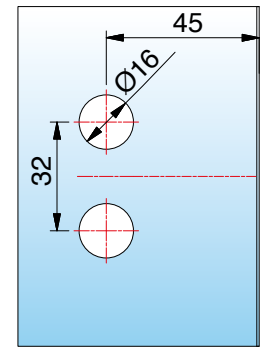


*Glasbearbeitung für 8 mm

ST = Seitenteil | TF = Türflügel | W = Wand

# 8361ZN-R

MADE IN GERMANY



| Art.-Nr. | Glasdicke |
|---|---|
| 8361__-R | 6/8/10 mm |

| Oberfläche | |
|---|---|
| ZN5 | glanzverchromt |
| ZNPVD22 | Edelstahloptik |
| ZN135 | tiefschwarz matt |



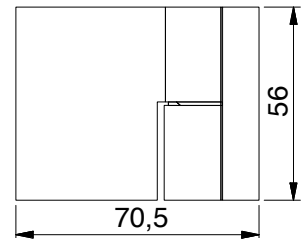


**Merkmale**
mit Hebe-Senk-Funktion, 90° nach außen oder innen öffnend, Glasbefestigung mit Gegenplatte, Wandbefestigung außen oder innen mit Langlochverstellung, verdeckte Verschraubung mit Abdeckkappe, für beide Situationen montierbar, stufenlose Nulllageneinstellung
*Die Glasbearbeitung für 6 / 10 mm Glas können Sie bei unserer Anwendungstechnik anfordern.

1. rechts montiert,
90° nach außen öffnend,
Lasche außen

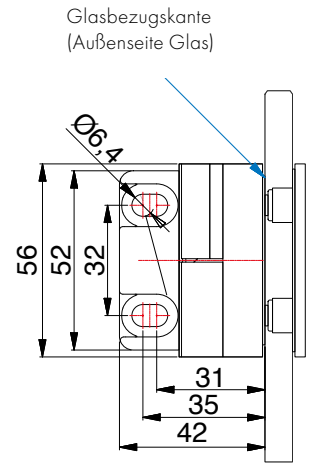


2. links montiert,
90° nach innen öffnend,
Lasche innen

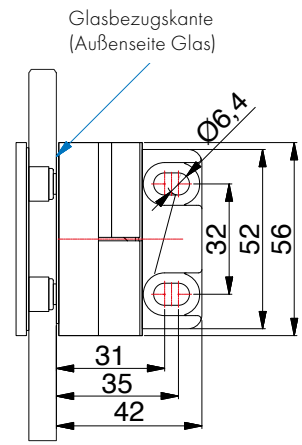


ST = Seitenteil | TF = Türflügel | W = Wand

# 8361ZN-R

MADE IN GERMANY

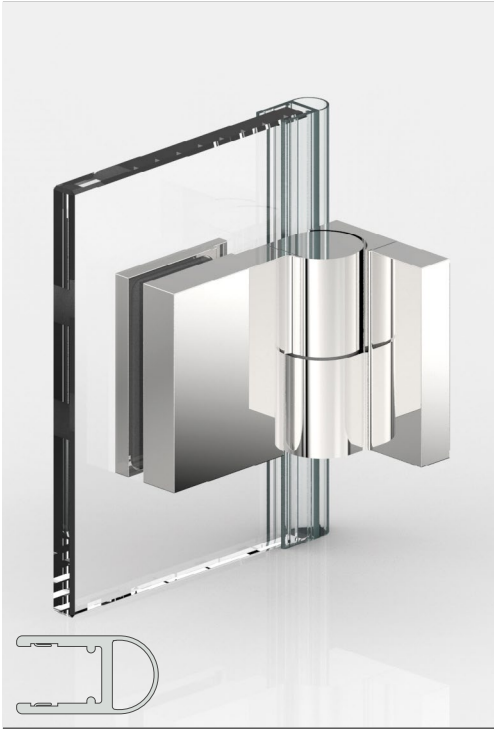

1. rechts montiert, 90° nach außen öffnend, Lasche außen
mit Dichtprofil 8861KU0-8-2010 (2500)

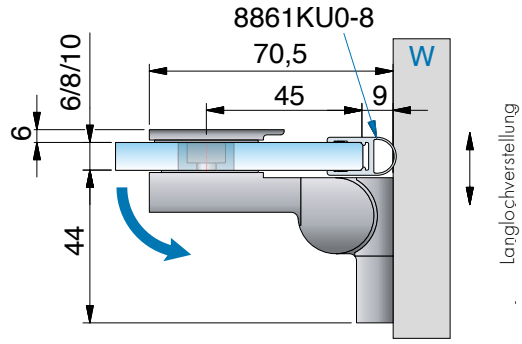


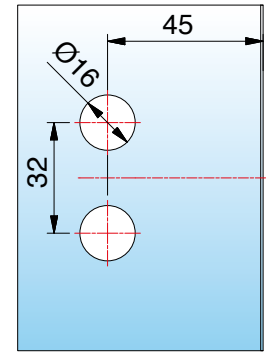


*Glasbearbeitung für 8 mm

2. links montiert, 90° nach innen öffnend, Lasche innen
mit Dichtprofil 8861KU0-8-2010 (2500)

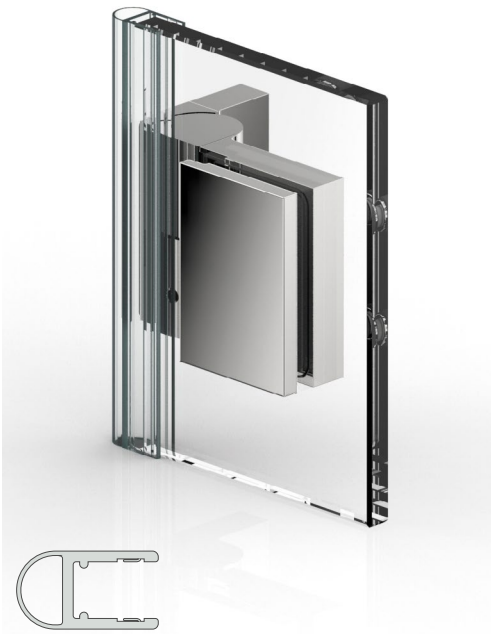

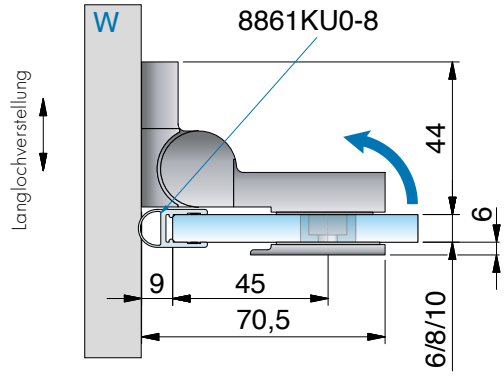


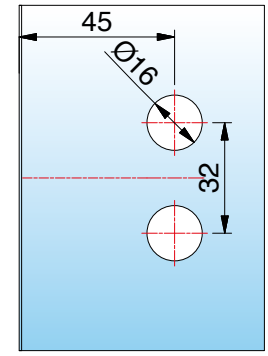


*Glasbearbeitung für 8 mm

ST = Seitenteil | TF = Türflügel | W = Wand

# 8369ZN-L

MADE IN GERMANY



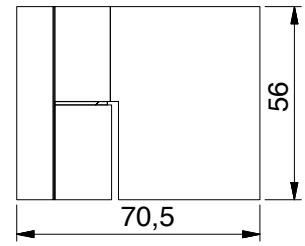


| Art.-Nr. | Glasdicke |
|---|---|
| 8369__-L | 6/8/10 mm |

**Oberfläche**

| | |
|---|---|
| ZN5 | glanzverchromt |
| ZNPVD22 | Edelstahloptik |
| ZN135 | tiefschwarz matt |

**Merkmale**
mit Hebe-Senk-Funktion, 90° nach außen öffnend, Glasbefestigung mit Gegenplatte, Wandbefestigung innen mit Langlochverstellung, verdeckte Verschraubung mit Abdeckkappe, für beide Situationen montierbar, stufenlose Nulllageneinstellung
*Die Glasbearbeitung für 6 / 10 mm Glas können Sie bei unserer Anwendungstechnik anfordern.

**links montiert, 90° nach außen öffnend, Lasche innen**
mit Dichtprofil 8861KU0-8-2010 (2500)



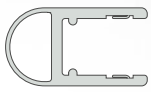

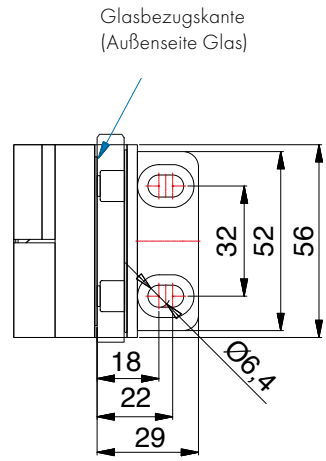


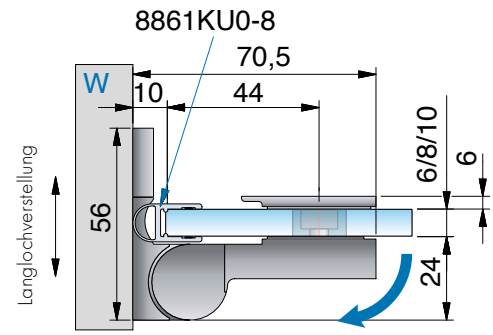


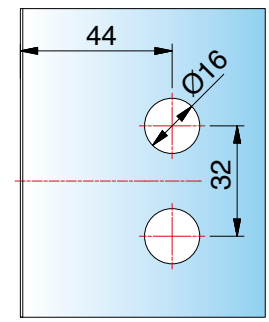


*Glasbearbeitung für 8 mm

ST = Seitenteil | TF = Türflügel | W = Wand

# 8369ZN-R Glas-Wand 90°

MADE IN GERMANY



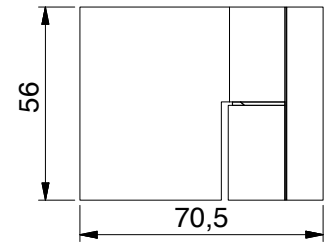


| Art.-Nr. | Glasdicke |
|---|---|
| 8369__-R | 6/8/10 mm |




| Oberfläche | |
|---|---|
| ZN5 | glanzverchromt |
| ZNPVD22 | Edelstahloptik |
| ZN135 | tiefschwarz matt |

**Merkmale**
mit Hebe-Senk-Funktion, 90° nach außen öffnend, Glasbefestigung mit Gegenplatte, Wandbefestigung innen mit Langlochverstellung, verdeckte Verschraubung mit Abdeckkappe, für beide Situationen montierbar, stufenlose Nulllageneinstellung
*Die Glasbearbeitung für 6 / 10 mm Glas können Sie bei unserer Anwendungstechnik anfordern.

**rechts montiert, 90° nach außen öffnend, Lasche innen**
mit Dichtprofil 8861KU0-8-2010 (2500)



Glasbezugskante
(Außenseite Glas)

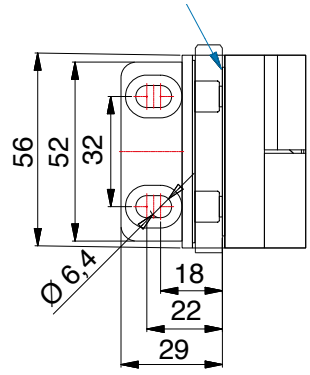


8861KU0-8

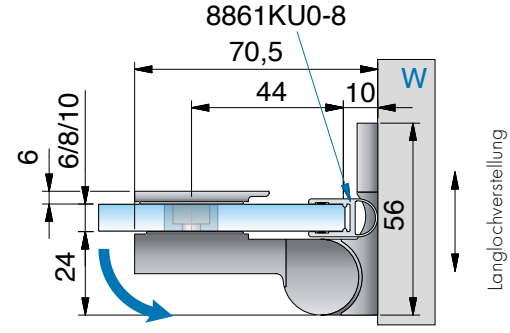


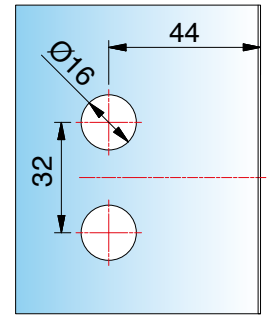


*Glasbearbeitung für 8 mm

ST = Seitenteil | TF = Türflügel | W = Wand

# 8363ZN-L Glas-Glas 180°

MADE IN GERMANY



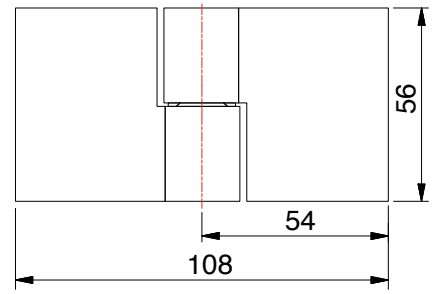


| Art.-Nr. | Glasdicke |
|---|---|
| 8363__-L | 6/8/10 mm |




| Oberfläche | |
|---|---|
| ZN5 | glanzverchromt |
| ZNPVD22 | Edelstahloptik |
| ZN135 | tiefschwarz matt |

**Merkmale**

mit Hebe-Senk-Funktion, 90° nach außen oder innen öffnend, Glasbefestigung mit Gegenplatte, verdeckte Verschraubung mit Abdeckkappe, für beide Situationen montierbar, stufenlose Nulllageneinstellung

*Die Glasbearbeitung für 6 / 10 mm Glas können Sie bei unserer Anwendungstechnik anfordern.



# 8363ZN-L Glas-Glas 180°

MADE IN GERMANY



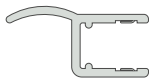

1. links montiert, 180° nach außen öffnend
mit Dichtprofil 8857KU0-8-2010 (2500)

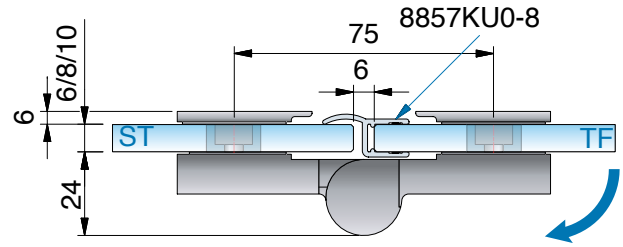


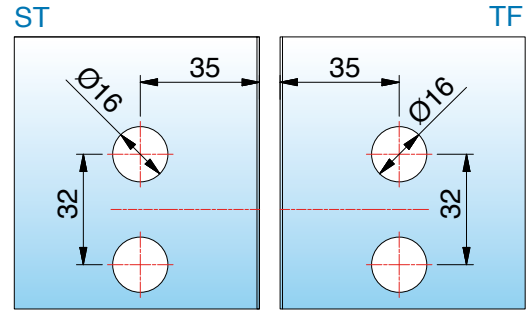


*Glasbearbeitung für 8 mm

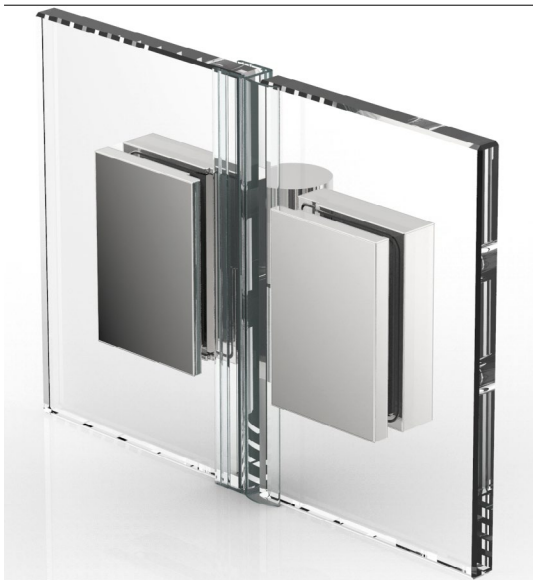

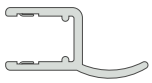

2. rechts montiert, 180° nach innen öffnend
mit Dichtprofil 8857KU0-8-2010 (2500)

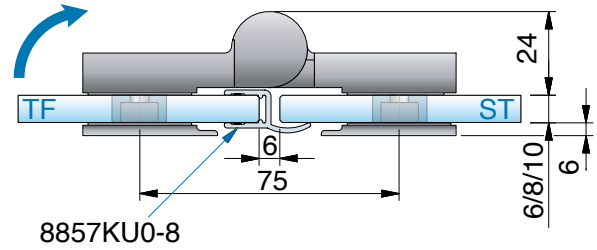


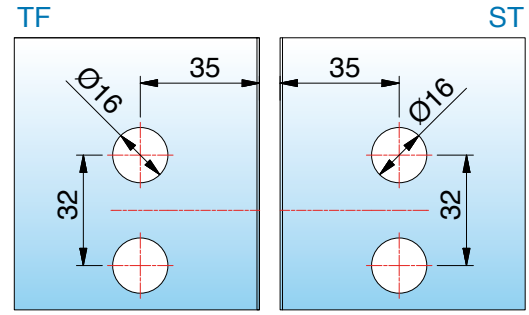


*Glasbearbeitung für 8 mm

ST = Seitenteil | TF = Türflügel | W = Wand

# 8363ZN-R Glas-Glas 180°

MADE IN GERMANY



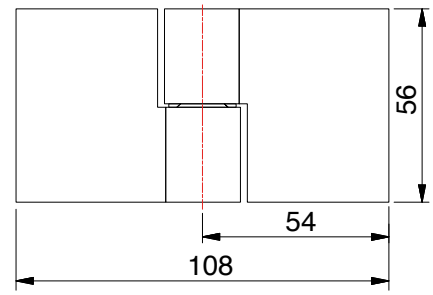


| Art.-Nr. | Glasdicke |
|---|---|
| 8363__-R | 6/8/10 mm |

Oberfläche

| | |
|---|---|
| ZN5 | glanzverchromt |
| ZNPVD22 | Edelstahloptik |
| ZN135 | tiefschwarz matt |

**Merkmale**

mit Hebe-Senk-Funktion, 90° nach außen oder innen öffnend, Glasbefestigung mit Gegenplatte, verdeckte Verschraubung mit Abdeckkappe, für beide Situationen montierbar, stufenlose Nulllageneinstellung

*Die Glasbearbeitung für 6 / 10 mm Glas können Sie bei unserer Anwendungstechnik anfordern.



# 8363ZN-R Glas-Glas 180°

MADE IN GERMANY



1. links montiert, 180° nach außen öffnend
mit Dichtprofil 8857KU0-8-2010 (2500)

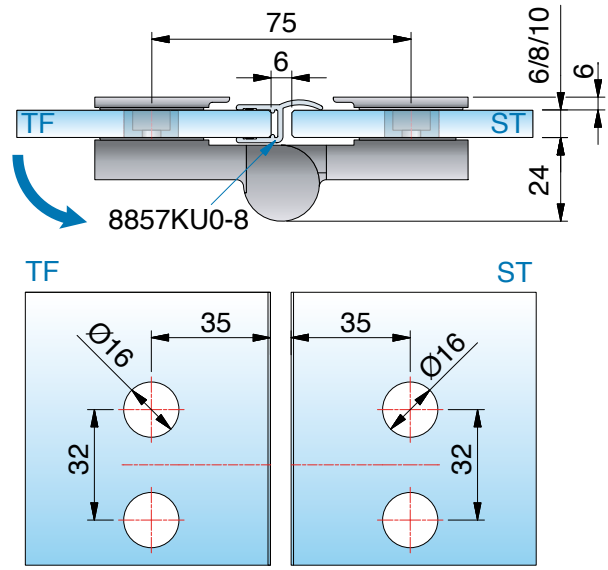


*Glasbearbeitung für 8 mm

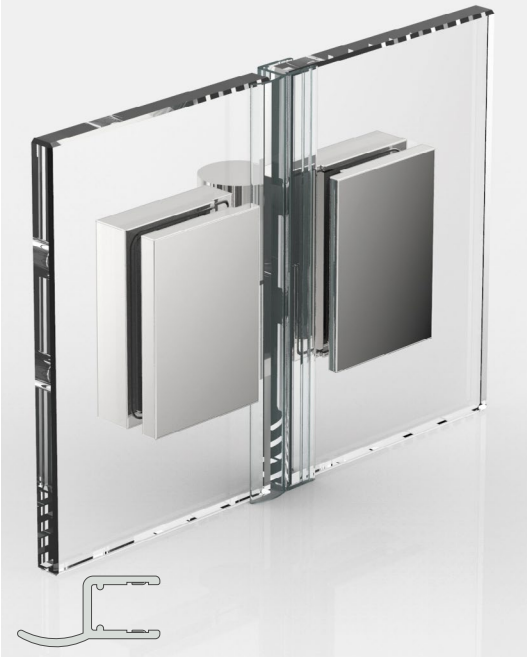

2. rechts montiert, 180° nach innen öffnend
mit Dichtprofil 8857KU0-8-2010 (2500)

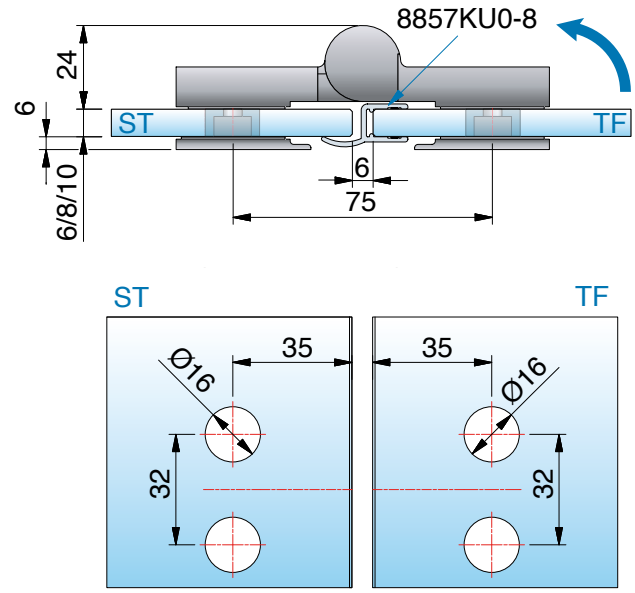


*Glasbearbeitung für 8 mm

ST = Seitenteil | TF = Türflügel | W = Wand

# 8365ZN-L Glas-Glas 135°

MADE IN GERMANY



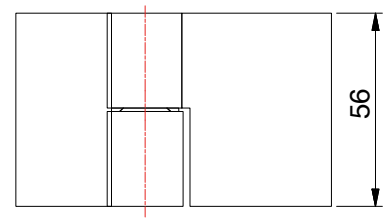


| Art.-Nr. | | Glasdicke |
|---|---|---|
| 8365__-L | | 6/8/10 mm |
| **Oberfläche** | | |
| | ZN5 | glanzverchromt |
| | ZNPVD22 | Edelstahloptik |
| | ZN135 | tiefschwarz matt |

**Merkmale**

mit Hebe-Senk-Funktion, 90° nach außen oder innen öffnend, Glasbefestigung mit Gegenplatte, verdeckte Verschraubung mit Abdeckkappe, für beide Situationen montierbar, stufenlose Nulllageneinstellung

*Die Glasbearbeitung für 6 / 10 mm Glas können Sie bei unserer Anwendungstechnik anfordern.



# 8365ZN-L Glas-Glas 135°

MADE IN GERMANY



1. links montiert, 180° nach außen öffnend (2. Nulllage)
mit Dichtprofil 8860KU0-8-2010 (2500)

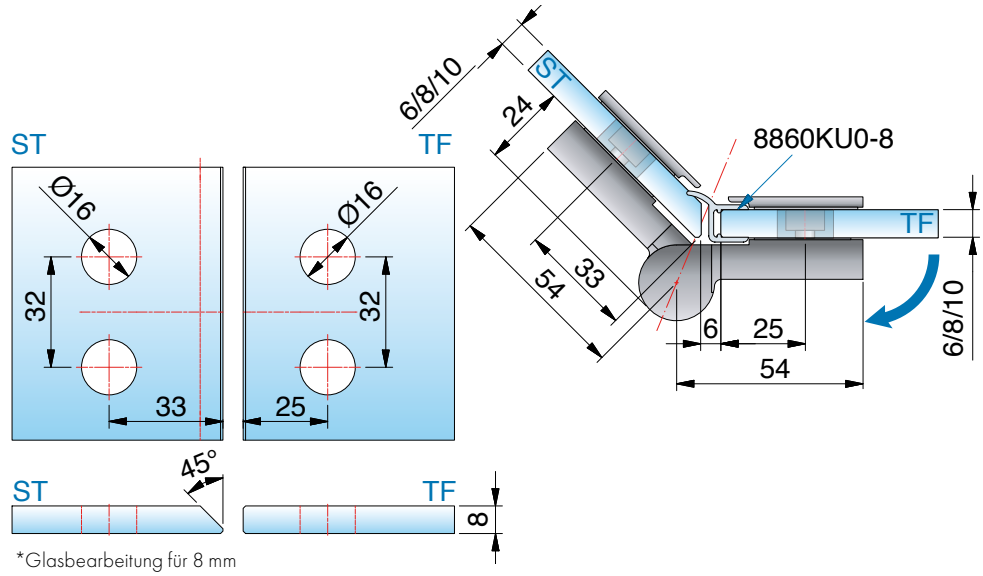


*Glasbearbeitung für 8 mm



2. rechts montiert, 135° nach innen öffnend
mit Dichtprofil 8861KU0-8-2010 (2500)

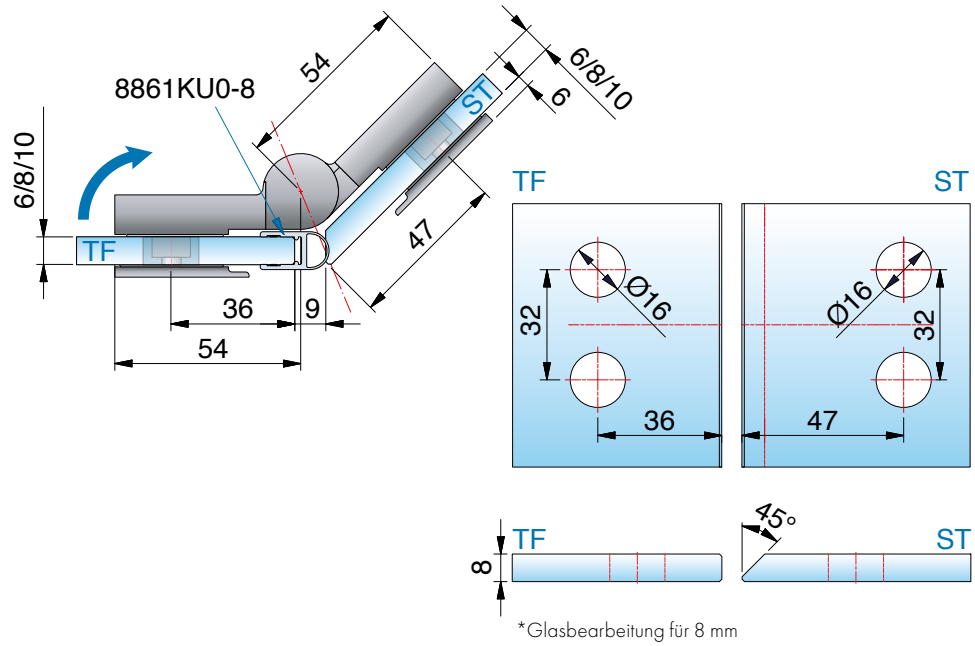


*Glasbearbeitung für 8 mm

ST = Seitenteil | TF = Türflügel | W = Wand

# 8365ZN-R Glas-Glas 135°

MADE IN GERMANY



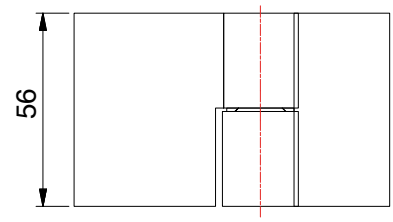


| Art.-Nr. | | Glasdicke |
|---|---|---|
| 8365__-R | | 6/8/10 mm |
| **Oberfläche** | | |
| | ZN5 | glanzverchromt |
| | ZNPVD22 | Edelstahloptik |
| | ZN135 | tiefschwarz matt |

**Merkmale**

mit Hebe-Senk-Funktion, 90° nach außen oder innen öffnend, Glasbefestigung mit Gegenplatte, verdeckte Verschraubung mit Abdeckkappe, für beide Situationen montierbar, stufenlose Nulllageneinstellung

*Die Glasbearbeitung für 6 / 10 mm Glas können Sie bei unserer Anwendungstechnik anfordern.



# 8365ZN-R Glas-Glas 135°

MADE IN GERMANY



1. rechts montiert, 180° nach außen öffnend (2. Nulllage)
mit Dichtprofil 8860KU0-8-2010 (2500)

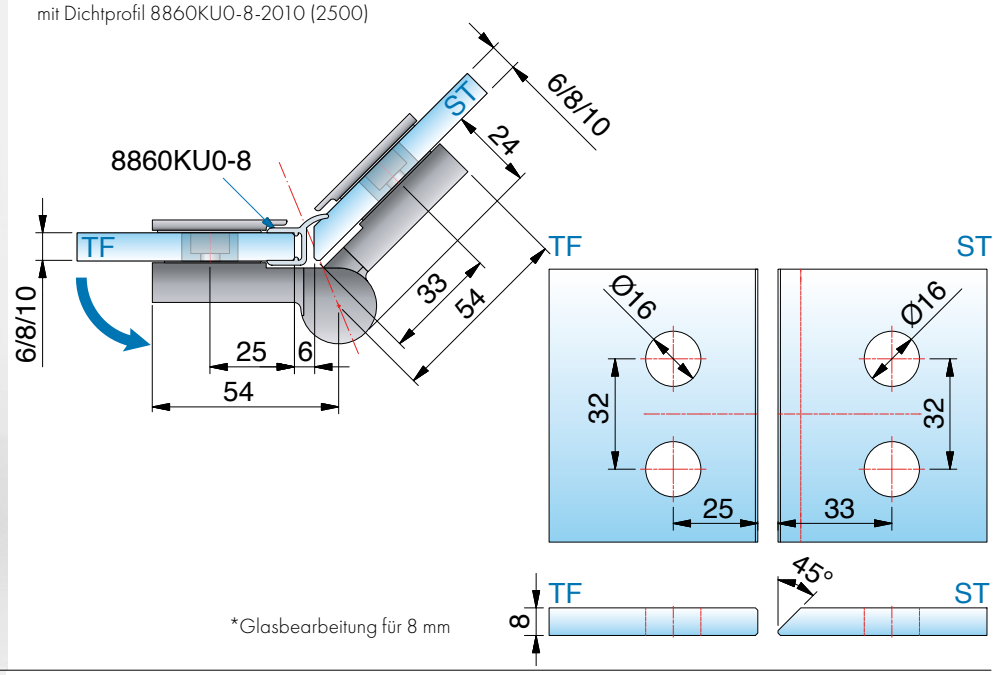


*Glasbearbeitung für 8 mm



2. links montiert, 135° nach innen öffnend
mit Dichtprofil 8861KU0-8-2010 (2500)

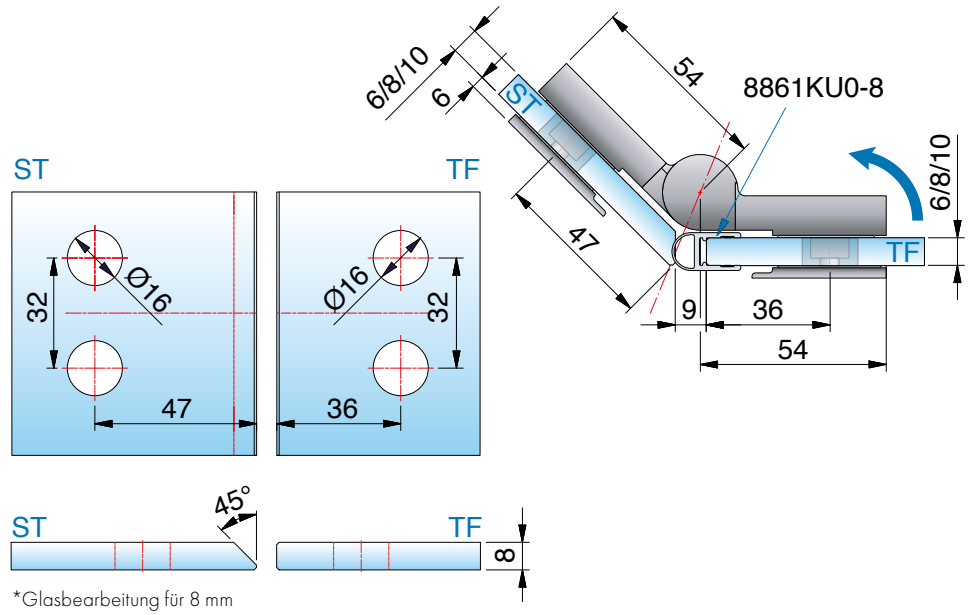


*Glasbearbeitung für 8 mm

ST = Seitenteil | TF = Türflügel | W = Wand

# 8367ZN-L Glas-Glas 90°

MADE IN GERMANY



| Art.-Nr. | Glasdicke |
|---|---|
| 8367__-L | 6/8/10 mm |

| Oberfläche | |
|---|---|
| ZN5 | glanzverchromt |
| ZNPVD22 | Edelstahloptik |
| ZN135 | tiefschwarz matt |



ST = Seitenteil | TF = Türflügel | W = Wand

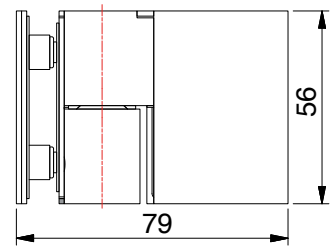


**Merkmale**
mit Hebe-Senk-Funktion, 90° nach innen öffnend, Glasbefestigung mit Gegenplatte, verdeckte Verschraubung mit Abdeckkappe, stufenlose Nulllageneinstellung
*Die Glasbearbeitung für 6 / 10 mm Glas können Sie bei unserer Anwendungstechnik anfordern.

**links montiert, 90° nach innen öffnend**
mit 8861KU0-8-2010 (2500)

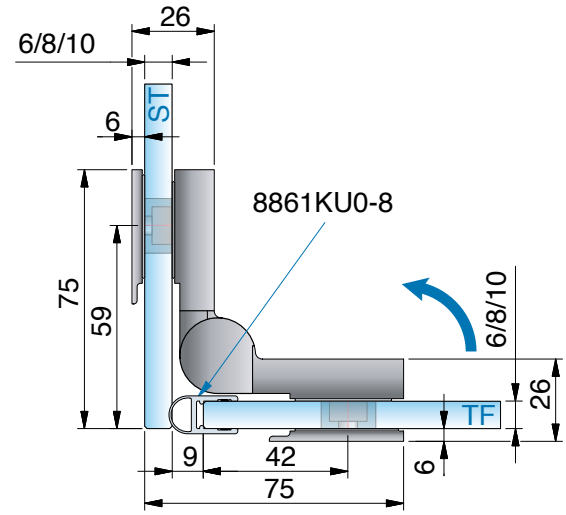


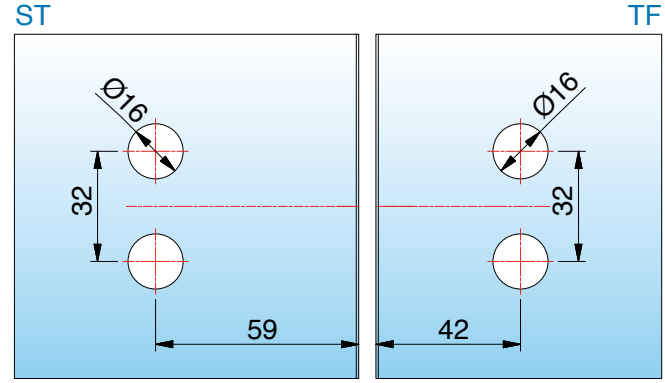


*Glasbearbeitung für 8 mm

# 8367ZN-R Glas-Glas 90°

MADE IN GERMANY



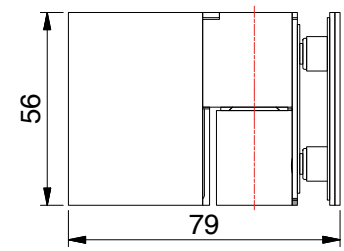


| Art.-Nr. | | Glasdicke |
|---|---|---|
| 8367__-R | | 6/8/10 mm |
| Oberfläche | | |
| | ZN5 | glanzverchromt |
| | ZNPVD22 | Edelstahloptik |
| | ZN135 | tiefschwarz matt |

**Merkmale**
mit Hebe-Senk-Funktion, 90° nach innen öffnend, Glasbefestigung mit Gegenplatte, verdeckte Verschraubung mit Abdeckkappe, stufenlose Nulllageneinstellung
*Die Glasbearbeitung für 6 / 10 mm Glas können Sie bei unserer Anwendungstechnik anfordern.

**rechts montiert, 90° nach innen öffnend**
mit Dichtprofil 8861KU0-8-2010 (2500)

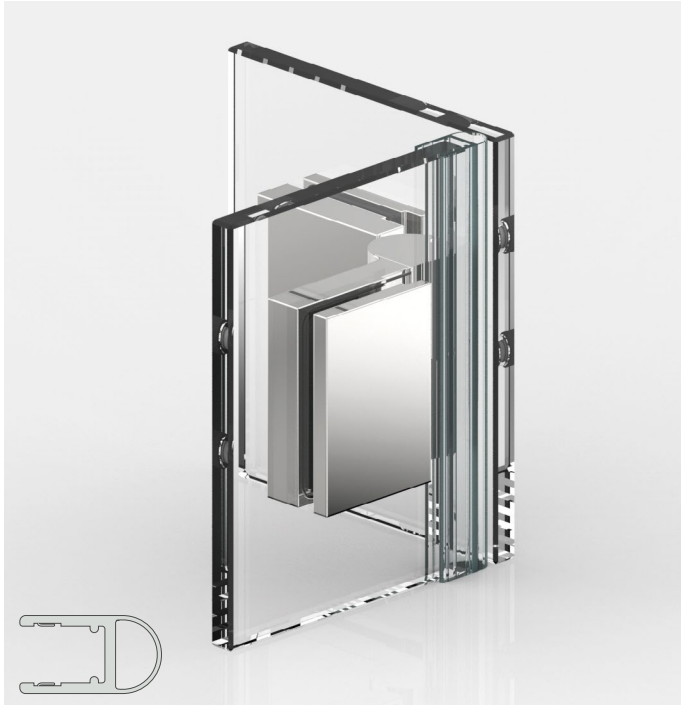

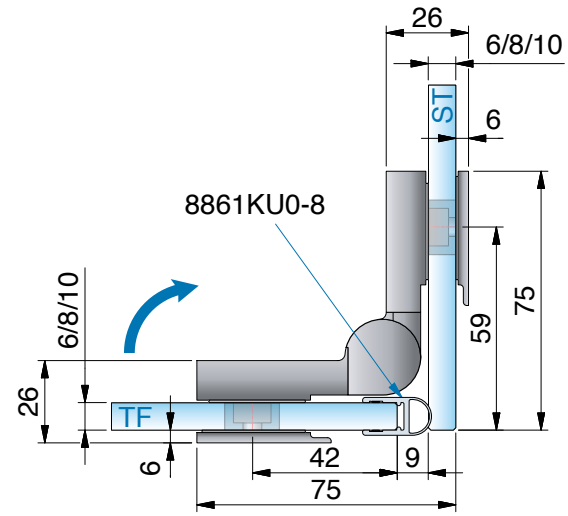


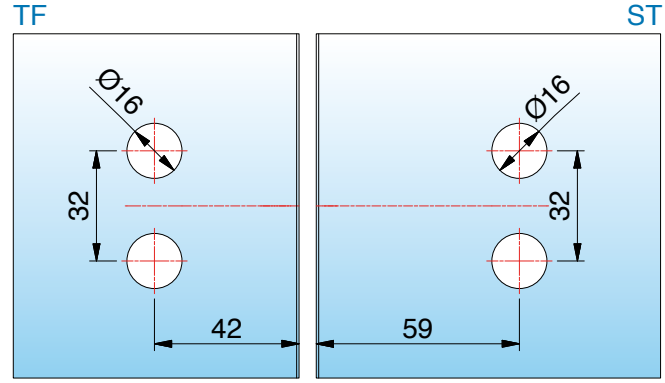


*Glasbearbeitung für 8 mm

ST = Seitenteil | TF = Türflügel | W = Wand

# erhältliche **Oberflächen**



ZN5
glanzverchromt



Eine Kompatibilitätstabelle zu den Armaturenherstellern und deren Farben finden Sie auf Seite 14





# passende **Winkelverbinder**

für FLUTURE finden Sie auf Seite 324.

MADE
IN
GERMANY





# FLUTURE

Duschtürband





# **FLUTURE** – stilsicher: ästhetisch und funktional

MADE IN GERMANY

FLUTURE ist Kubismus pur: Durch die Anordnung der Beschläge im oberen und unteren Bereich des Glastürflügels entsteht ein Höchstmaß an Transparenz und Funktionalität. Das wichtigste FLUTURE-Merkmal ist die Klemmung am Türflügel. Sie ermöglicht die stufenlos regulierbare Überlappung und damit zugleich den einfachen Ausgleich bauseits vorhandener Toleranzen. Diese Technik ermöglicht eine optimale Vorplanung und eine frühzeitige Glasbestellung.

- Nulllageneinstellung ± 6° stufenlos verstellbar
- schnelle, einfache Montage durch individuelle Überlappung, einfacher Toleranzausgleich
- günstige Glasbearbeitung: Im Seitenteil eine Lochbohrung pro Beschlag, im Türflügel keine Bohrung (außer Griff)
- Öffnungswinkel von 180° nach außen (je nach Set)
- Glasdicke: 6 und 8 mm, auch in Kombination möglich
- Tragfähigkeit (2 Bänder): 36 kg
  entsprechen einer maximalen Türflügelgröße von 900 x 2000 mm bei 8 mm Glasdicke.
- Haltbarkeit der Beschläge durch werksinterne Versuche nach DIN EN 14428:2015/A1:2018 5.5 und TR24 geprüft







- einseitig 180° nach außen öffnend
- pflegeleichte Reinigung durch komplett nach außen aufklappbaren Türflügel

Bitte beachten Sie unsere Montagehinweise auf www.pauli.de.





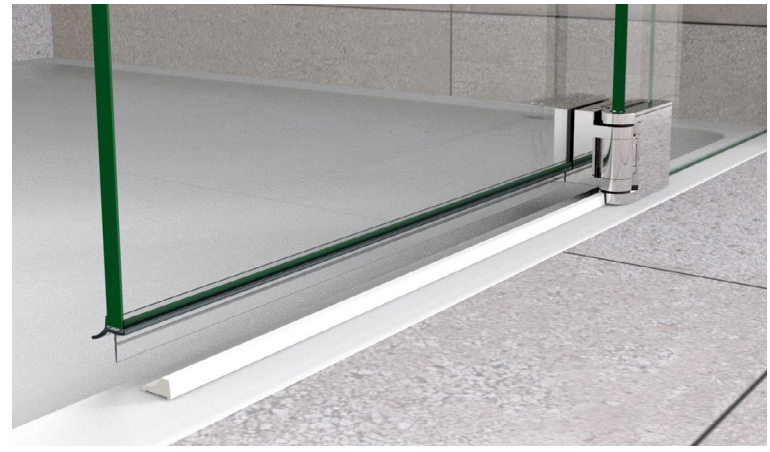

- optimiert für die Verbauung mit oder ohne Schwallschutz

# 8190ZN-BS Glas-Glas 180°, überlappend

MADE IN GERMANY

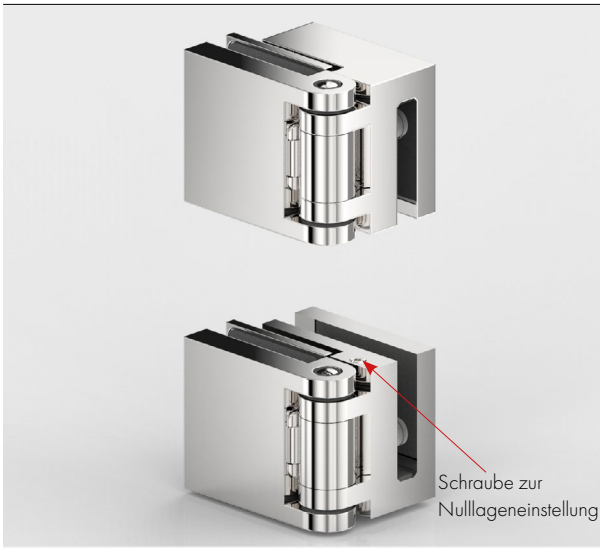


| Art.-Nr. | Glasdicke |
|---|---|
| 8190ZN__-BS (mit Federtechnik) | 6/8 mm |
| **Oberfläche** | |
| ZN5 glanzverchromt | |

| Art.-Nr. | Glasdicke |
|---|---|
| 8190ZN__-BS-0F (ohne Federtechnik) | 6/8 mm |
| **Oberfläche** | |
| ZN135 tiefschwarz matt | |



**Merkmale**

180° nach außen öffnend, Verwendung mit Wasserabweisprofil 8863KU0-8-2010

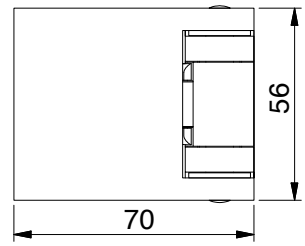


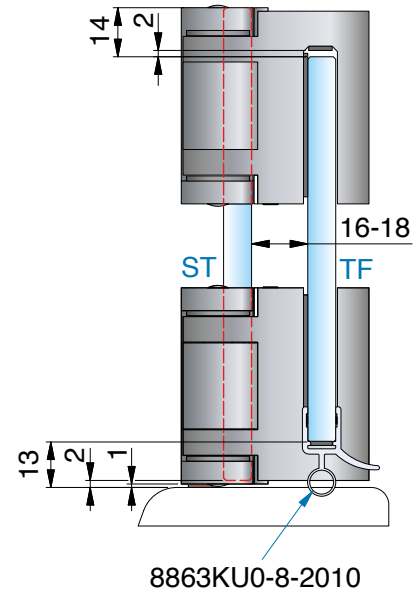


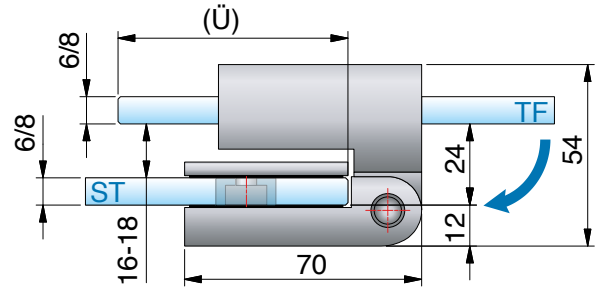




ST = Seitenteil | TF = Türflügel | W = Wand

# 8190ZN-BS Glas-Glas 180°, überlappend

MADE IN GERMANY

Glasbearbeitung für 6/8 mm Glas

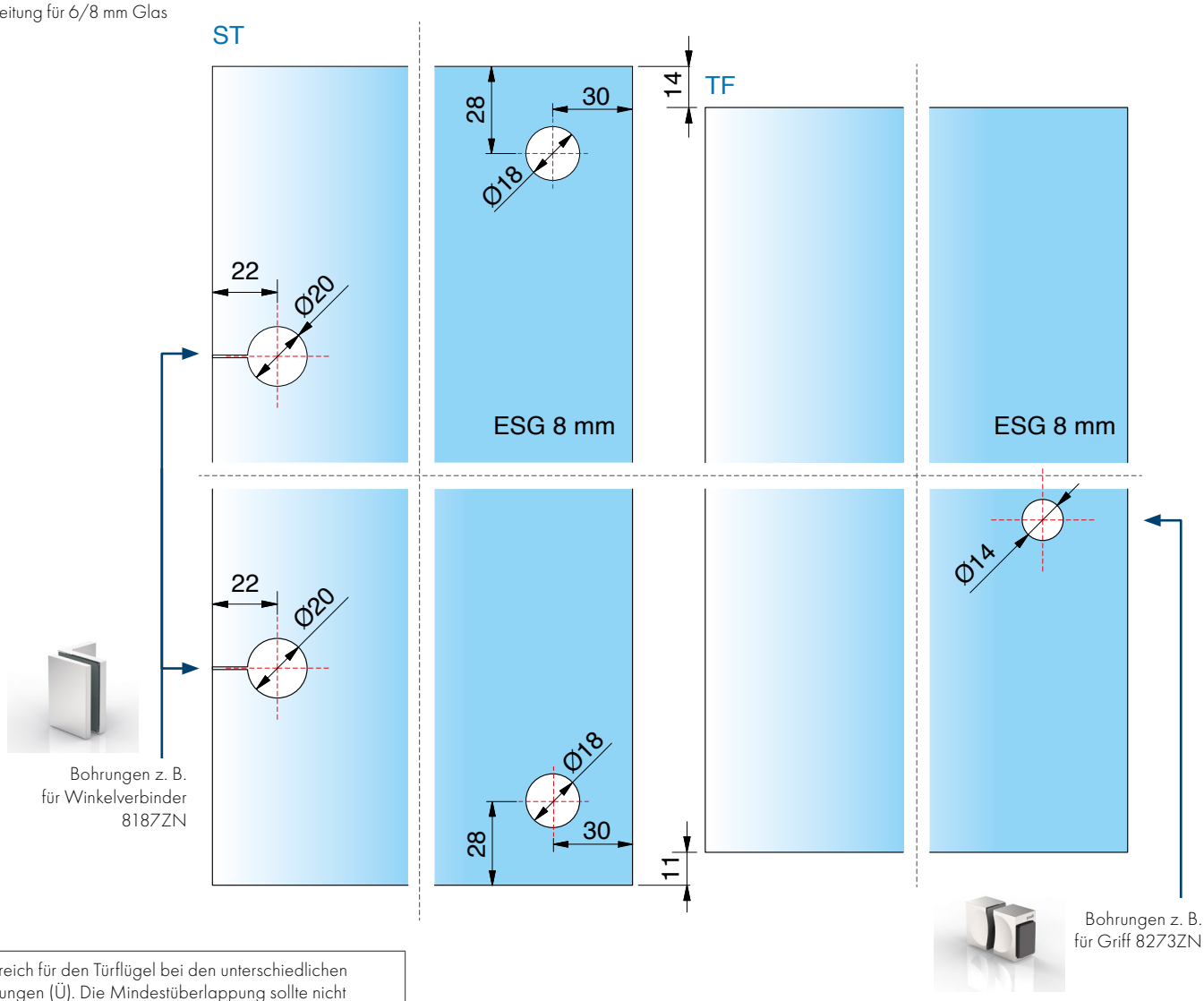




Bohrungen z. B.
für Winkelverbinder
8187ZN



Bohrungen z. B.
für Griff 8273ZN

Verstellbereich für den Türflügel bei den unterschiedlichen Überlappungen (Ü). Die Mindestüberlappung sollte nicht unterschritten werden.

| Überlappung (Ü) in mm | Verstellbereich in mm |
|---|---|
| mindestens 80 | ± 10 |
| 100 | ± 30 |
| 120 | ± 50 |
| empfohlen 150 | ± 80 |
| 180 | ± 110 |
| 200 | ± 130 |
| 250 | ± 180 |

ST = Seitenteil | TF = Türflügel | W = Wand

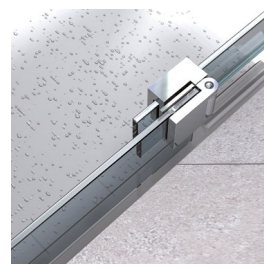



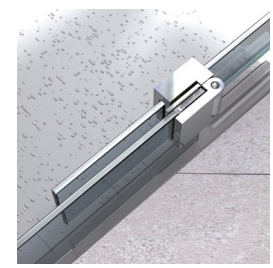

# 8192ZN-BS Glas-Glas 180°, überlappend

MADE IN GERMANY

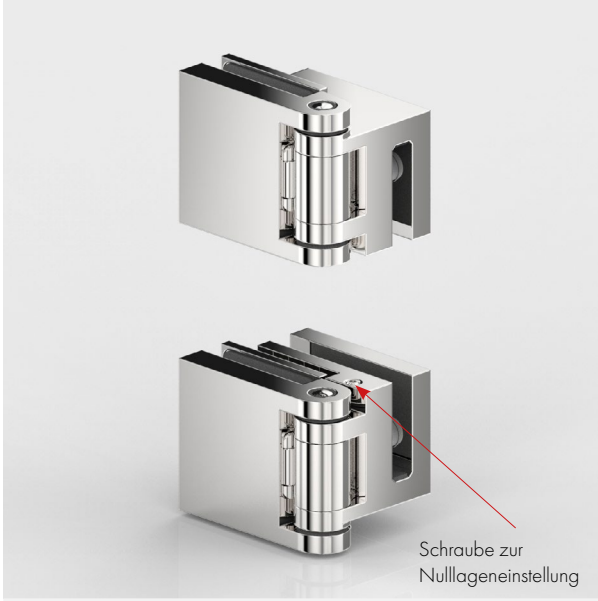


| Art.-Nr. | Glasdicke |
|---|---|
| 8192ZN__-BS | 6/8 mm |

**Oberfläche**

| | |
|---|---|
| ZN5 | glanzverchromt |




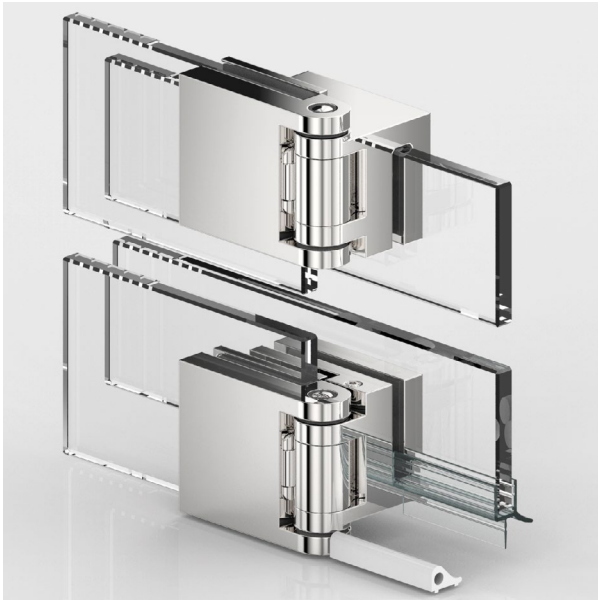

**Merkmale**

180° nach außen öffnend, Verwendung mit Dichtprofil 8864KU0-8-2010und Schwallschutz 8535E

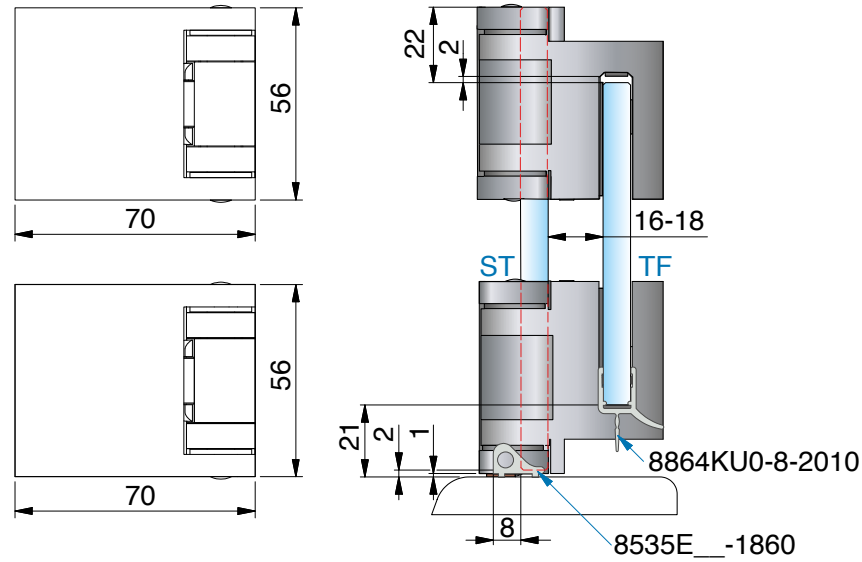


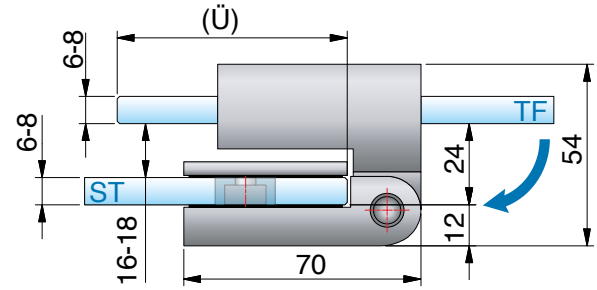


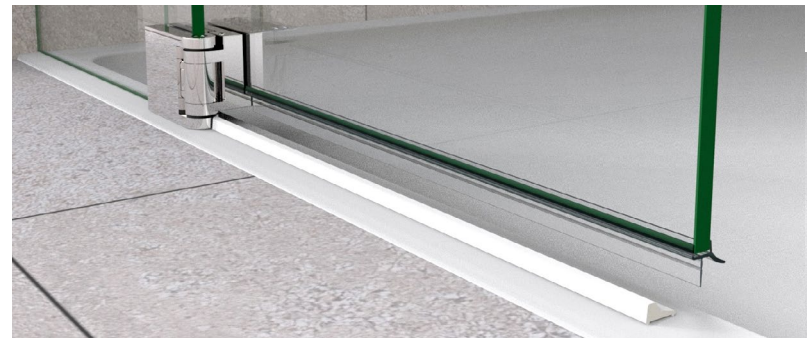

ST = Seitenteil | TF = Türflügel | W = Wand

# 8192ZN-BS Glas-Glas 180°, überlappend

MADE IN GERMANY

Glasbearbeitung für 6/8 mm Glas

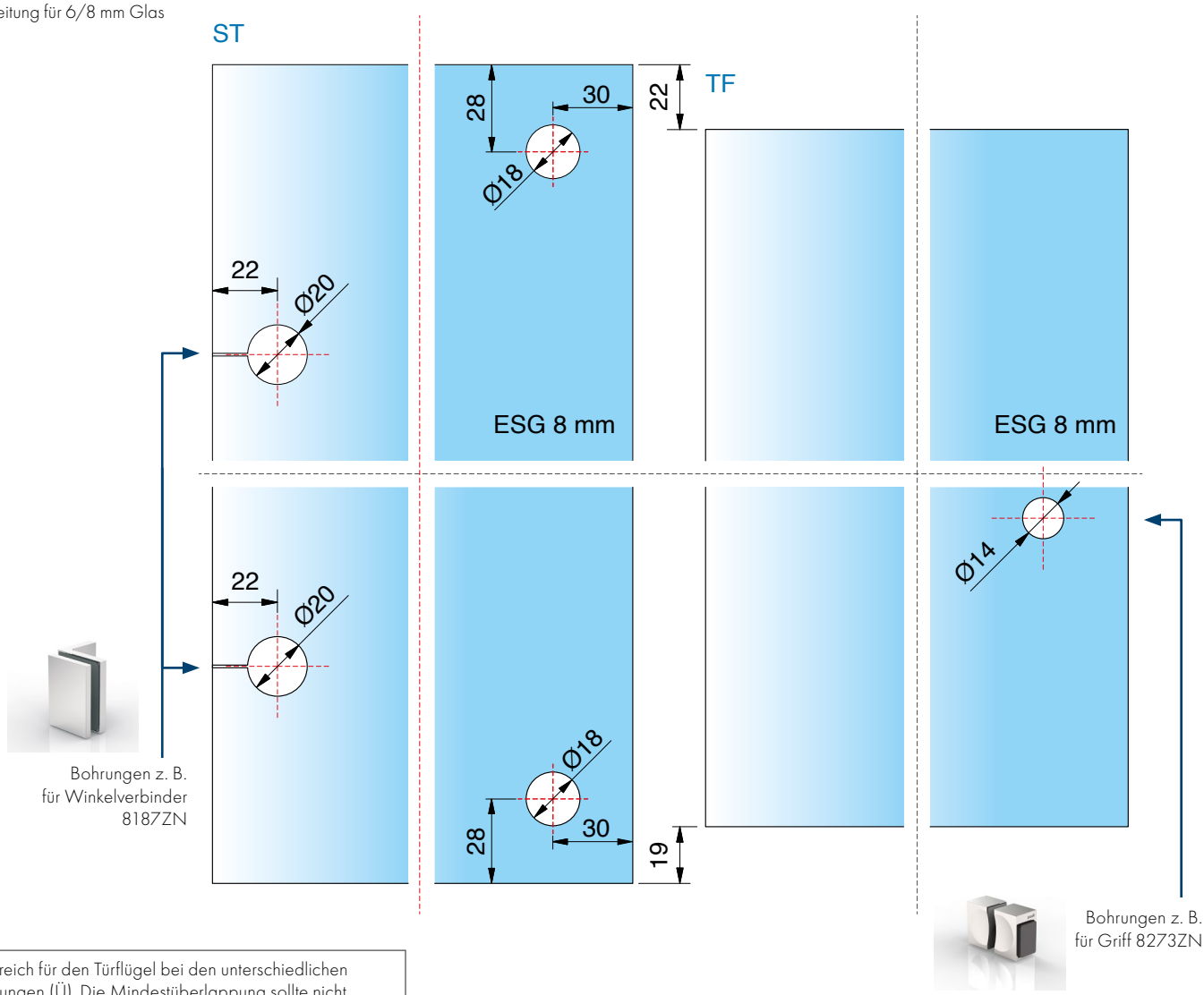


Verstellbereich für den Türflügel bei den unterschiedlichen Überlappungen (Ü). Die Mindestüberlappung sollte nicht unterschritten werden.

| Überlappung (Ü) in mm | | Verstellbereich in mm |
|---|---|---|
| mindestens | 80 | ± 10 |
| | 100 | ± 30 |
| | 120 | ± 50 |
| empfohlen | 150 | ± 80 |
| | 180 | ± 110 |
| | 200 | ± 130 |
| | 250 | ± 180 |

ST = Seitenteil | TF = Türflügel | W = Wand





Abbildung zeigt FARDELLO in Sonderfarbe

# Winkelverbinder

für FLAMEA pro mini, FLAMEA, FARDELLO, FLINTER, NIVELLO und FLUTURE

# 8187ZN Glas-Wand 90°

MADE IN GERMANY





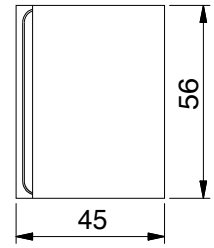


**Merkmale: starr,** Wandbefestigung mit Langlochverstellung, verdeckte Verschraubung mit Abdeckkappe

| Art.-Nr. | | Glasdicke |
|---|---|---|
| 8187_ | | 6/8/10 mm |
| Oberfläche: | | |
| | ZN5 | glanzverchromt |
| | ZNPVD22 | Edelstahloptik |
| | ZN134 | weiß matt |
| | ZN135 | tiefschwarz matt |
| | ZNPVD39 | Goldbronze gebürstet |
| | ZNPVD40 | Goldoptik gebürstet |
| | ZNPVD41 | Kupferoptik gebürstet |
| | ZNPVD42 | Graphitmetall-Optik gebürstet |




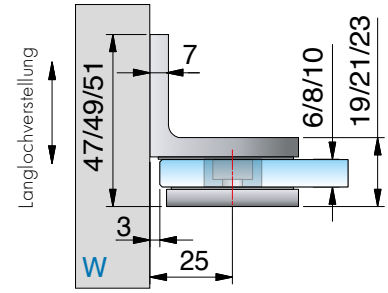


Bohrung Ø 20 mm oder Randausschnitt R35
Glasbearbeitung für 6/8/10 mm Glas

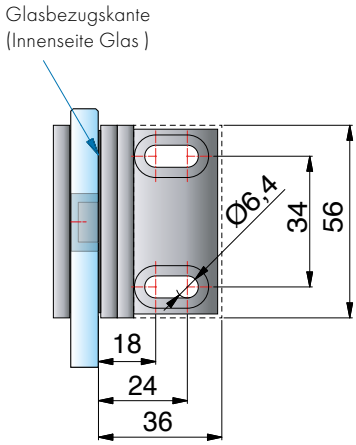


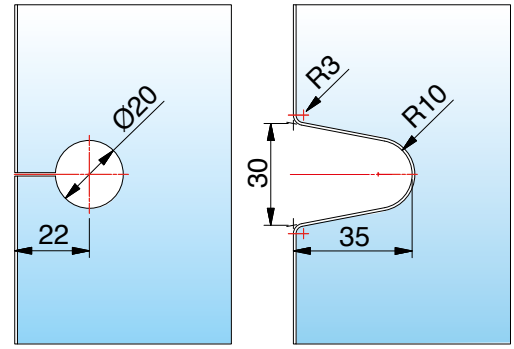

# 8170ZN Glas-Wand 90°

MADE IN GERMANY



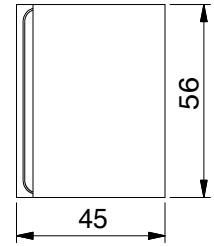


**Merkmale: starr,** Wandbefestigung mit Langlochverstellung

| Art.-Nr. | Glasdicke |
|---|---|
| 8170_ | 6/8/10 mm |

Oberfläche:

ZN5 glanzverchromt

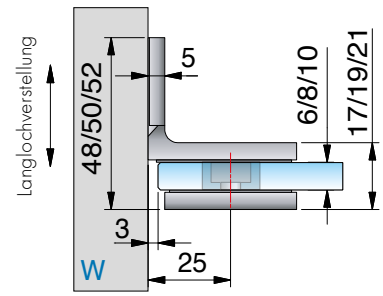


Glasbezugskante
(Innenseite Glas )

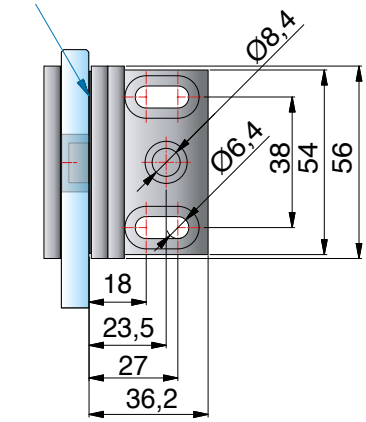


Bohrung Ø 20 mm oder Randausschnitt R35
Glasbearbeitung für 6/8/10 mm Glas

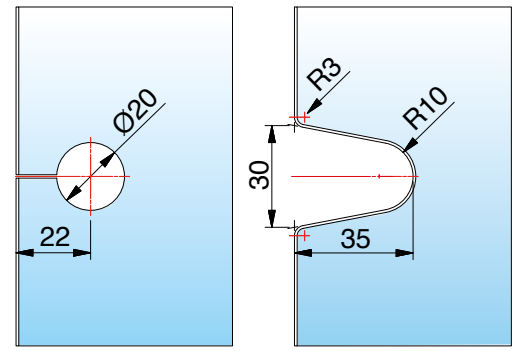

# 8171ZN Glas-Wand 90°

MADE IN GERMANY



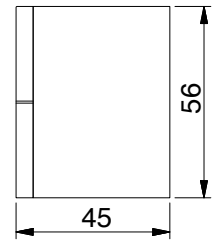


**Merkmale: verstellbar**, Winkelgradzahl stufenlos von 60°-100° verstellbar, Wandbefestigung mit Langlochverstellung

| Art.-Nr. | | Glasdicke |
|---|---|---|
| 8171_ | | 6/8/10 mm |
| Oberfläche: | | |
| | ZN5 | glanzverchromt |
| | ZNPVD22 | Edelstahloptik |

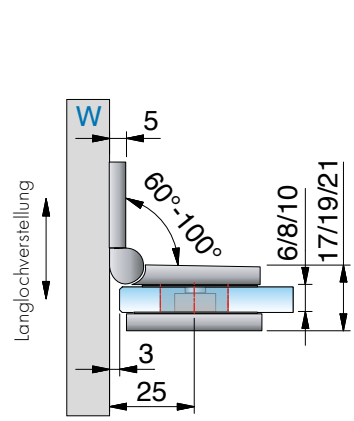


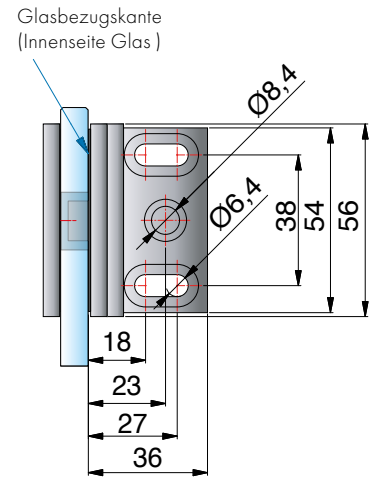


*Die Glasbearbeitung für 6 / 10 mm Glas können Sie bei unserer Anwendungstechnik anfordern.

*Glasbearbeitung für 8 mm Glas
Bei unterschiedlichen Gradzahlen ändert sich der Gehrungswinkel und der Bohrungsabstand entsprechend der Tabelle.
Bohrung Ø 20 mm oder Randausschnitt R35

| Gehrungswinkel und Bohrlochmaße für 8171ZN | | | |
|---|---|---|---|
| Winkel | Bohrlochmaß von Glaskante | Gehrungswinkel am Glas | Bemerkung |
| 60° | 29 mm | 30° | - |
| 65° | 28 mm | 25° | - |
| 70° | 26 mm | 20° | - |
| 75° | 25 mm | 15° | Bohrung geschlitzt |
| 80° | 24 mm | 10° | Bohrung geschlitzt |
| 85° | 23 mm | 5° | Bohrung geschlitzt |
| 90° | 22 mm | ohne Gehrung | Bohrung geschlitzt |
| 95° | 21 mm | 5° | Bohrung geschlitzt |
| 100° | 21 mm | 10° | Bohrung geschlitzt |

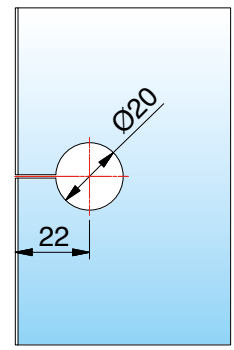


bei 90°

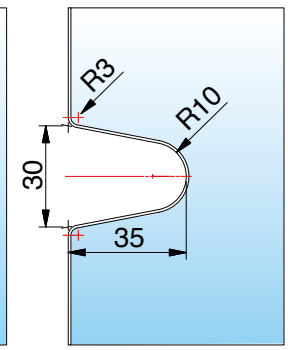


bei 75°-100°

# 8173ZN Glas-Wand 135°

MADE IN GERMANY



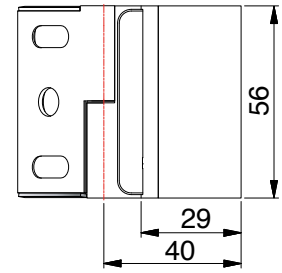


**Merkmale:** Wandbefestigung mit Langlochverstellung und Abdeckplatte, Winkelgradzahl stufenlos von 100° – 140° verstellbar

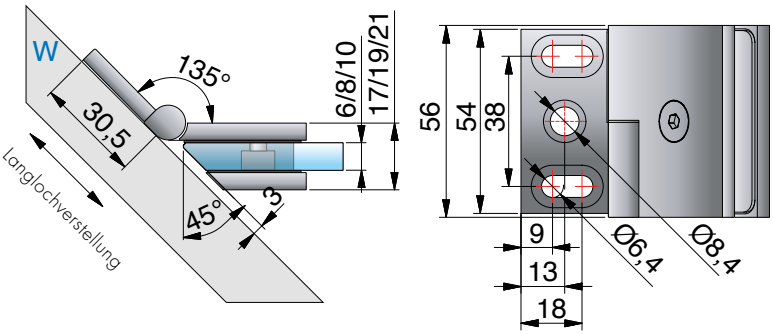


| Art.-Nr. | | Glasdicke |
|---|---|---|
| 8173_ | | 6/8/10 mm |
| Oberfläche: | | |
| ZN5 | glanzverchromt | |
| ZNPVD22 | Edelstahloptik | |

*Die Glasbearbeitung für 6 / 10 mm Glas können Sie bei unserer Anwendungstechnik anfordern.

**Gehrungswinkel und Bohrlochmaße für 8173ZN**

| Winkel | Bohrlochmaß von Glaskante | Gehrungswinkel am Glas | Bemerkung |
|---|---|---|---|
| 100° | 21 mm | 10° | Bohrung geschlitzt |
| 105° | 20 mm | 15° | |
| 110° | 19 mm | 20° | |
| 115° | 19 mm | 25° | |
| 120° | 18 mm | 30° | |
| 125° | 17 mm | 35° | Bohrung geschlitzt o. Randausschnitt R30 |
| 130° | - | 40° | Randausschnitt R30 |
| 135° | - | 45° | Randausschnitt R30 |
| 140° | - | 50° | Randausschnitt R30 |

*Glasbearbeitung für 8 mm Glas
Bei unterschiedlichen Gradzahlen ändert sich der Gehrungswinkel und der Bohrungsabstand entsprechend der Tabelle.

Bohrlochmaß bei 100°

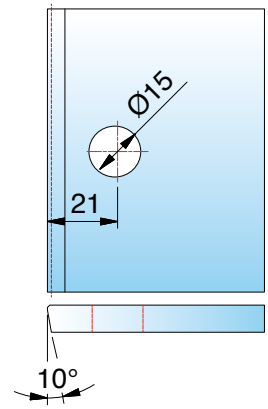


bei 100°-125°

Randausschnitt R30 bei 135°

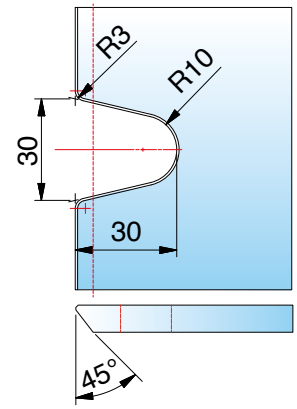


bei 125°-140°

# 8174ZN Glas-Wand 180°

MADE IN GERMANY



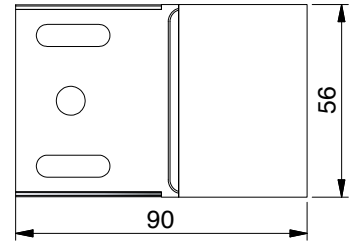


| Art.-Nr. | | Glasdicke |
|---|---|---|
| 8174_ | | 6/8/10 mm |
| Oberfläche: | | |
| ZN5 | glanzverchromt | |
| ZNPVD22 | Edelstahloptik | |




*Die Glasbearbeitung für 6 mm Glas können Sie bei unserer Anwendungstechnik anfordern.

**Merkmale: starr,** Wandbefestigung mit Langlochverstellung, verdeckte Verschraubung mit Abdeckkappe

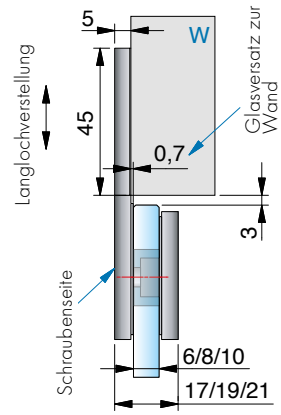


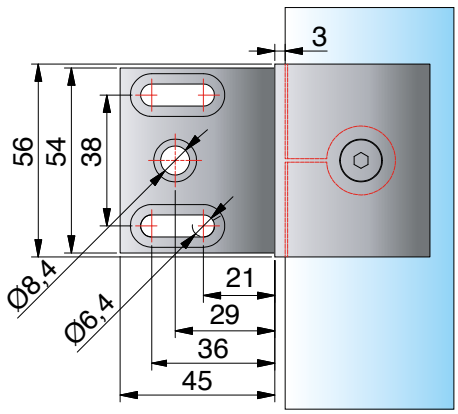


Bohrung Ø 20 mm oder Randausschnitt R35
Glasbearbeitung für 6/8/10 mm

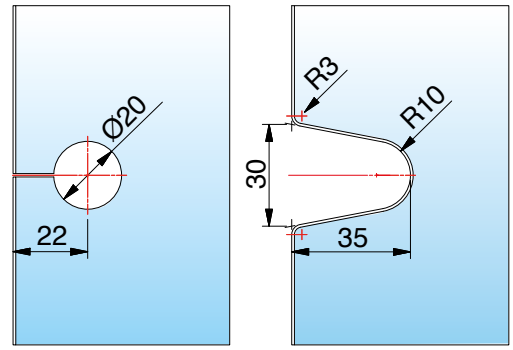

# 8178ZN Glas-Wand 90°

MADE IN GERMANY



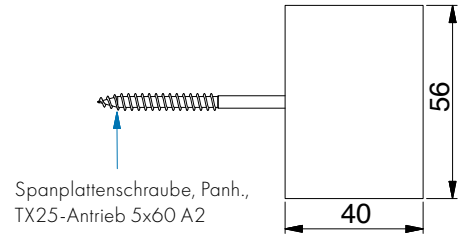


| Art.-Nr. | | Glasdicke |
|---|---|---|
| 8178_ | | 6/8/10 mm |
| Oberfläche: | | |
| | ZN5 | glanzverchromt |
| | ZNPVD22 | Edelstahloptik |

**Merkmale:** Wandbefestigung mit Langlochverstellung, ohne sichtbare Befestigungslasche, inkl. Befestigungsschraube

*Die Glasbearbeitung für 6 mm Glas können Sie bei unserer Anwendungstechnik anfordern.

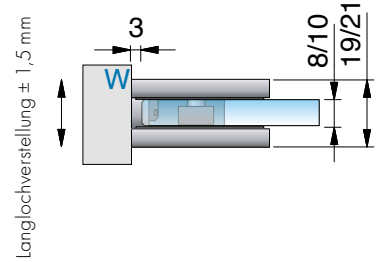


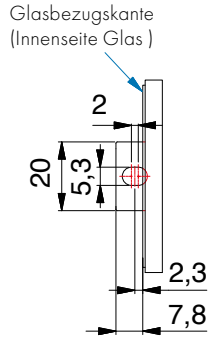


Glasbearbeitung für 8/10 mm Glas

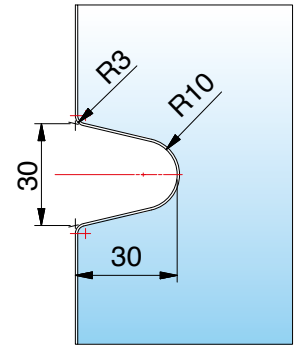

# 8188ZN Glas-Glas 90°

MADE IN GERMANY

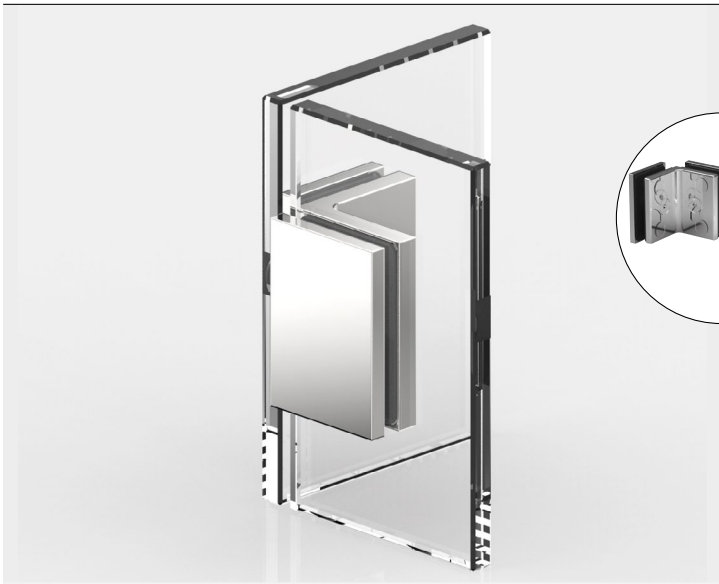



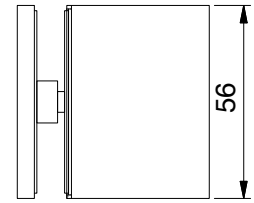


**Merkmale: starr,** verdeckte Verschraubung mit Abdeckkappe

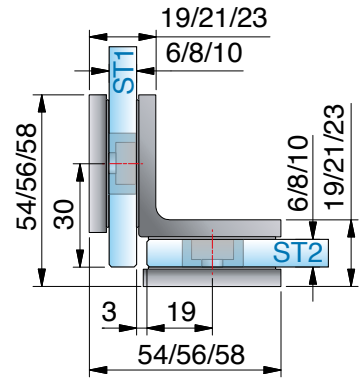


| Art.-Nr. | Glasdicke |
|---|---|
| 8188_ | 6/8/10 mm |




| Oberfläche: | | |
|---|---|---|
| | ZN5 | glanzverchromt |
| | ZNPVD22 | Edelstahloptik |
| | ZN134 | weiß matt |
| | ZN135 | tiefschwarz matt |
| | ZNPVD39 | Goldbronze gebürstet |
| | ZNPVD40 | Goldoptik gebürstet |
| | ZNPVD41 | Kupferoptik gebürstet |
| | ZNPVD42 | Graphitmetall-Optik gebürstet |

*Die Glasbearbeitung für 6 / 10 mm Glas können Sie bei unserer Anwendungstechnik anfordern.

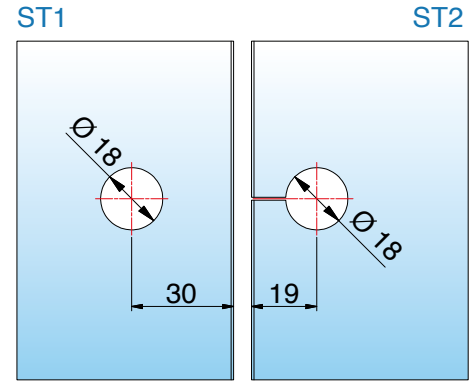


*Glasbearbeitung für 8 mm

# 8172ZN Glas-Glas 90°

MADE IN GERMANY



| Art.-Nr. | | Glasdicke |
|---|---|---|
| 8172_ | | 6/8/10 mm |
| Oberfläche | | |
| ZN5 | glanzverchromt | |




*Die Glasbearbeitung für 6 / 10 mm Glas können Sie bei unserer Anwendungstechnik anfordern.

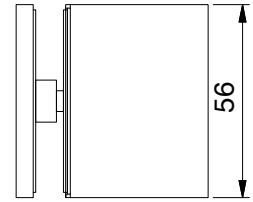


**Merkmale: starr,** verdeckte Verschraubung mit Abdeckkappe

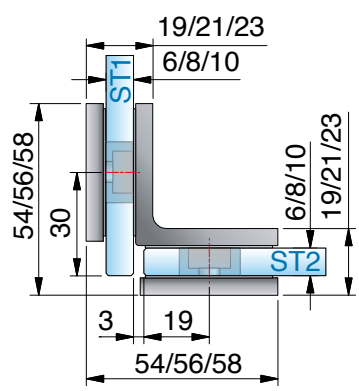


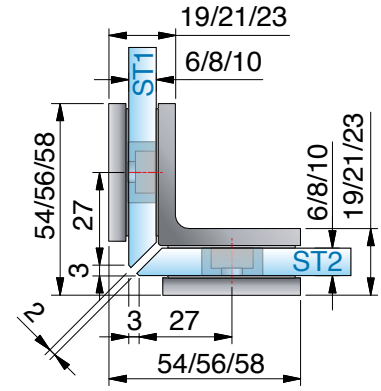


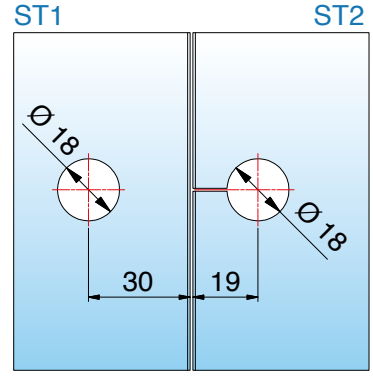


*Glasbearbeitung für 8 mm Glas

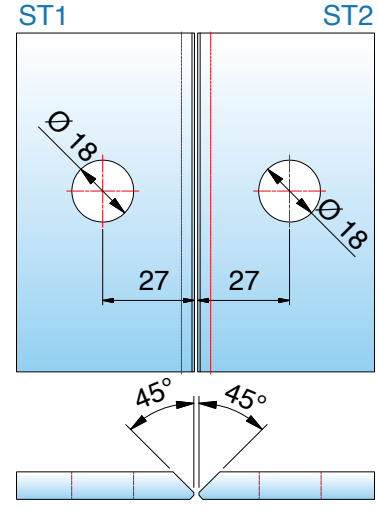

# 8175ZN Glas-Glas 135°

MADE IN GERMANY



| Art.-Nr. | | Glasdicke |
|---|---|---|
| 8175_ | | 6/8/10 mm |
| Oberfläche: | | |
| ZN5 | glanzverchromt | |
| ZNPVD22 | Edelstahloptik | |




**Merkmale: verstellbar**, Winkelgradzahl stufenlos von 80°– 180° verstellbar

*Die Glasbearbeitung für 6 / 10 mm Glas können Sie bei unserer Anwendungstechnik anfordern.

Glasbearbeitung für 8 mm Glas
Bei unterschiedlichen Gradzahlen ändert sich der Gehrungswinkel und der Bohrungsabstand entsprechend der Tabelle auf der foldenden Seite.

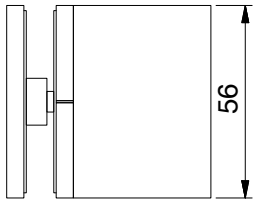


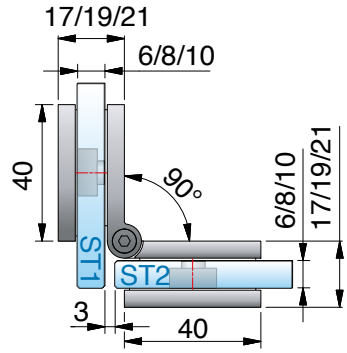


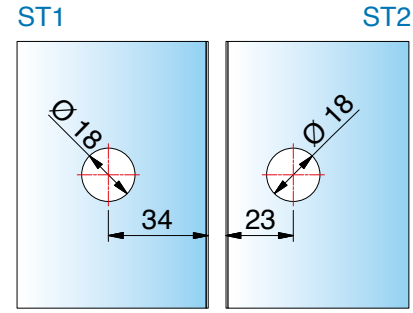


*Glasbearbeitung für 8 mm Glas

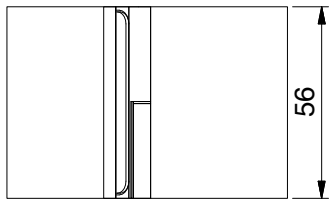


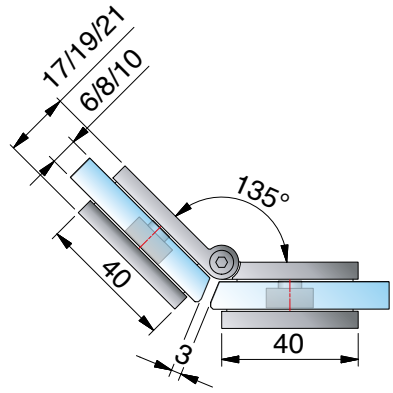


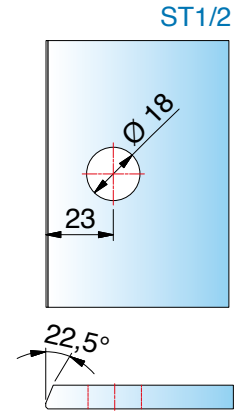

# 8175ZN Glas-Glas 135°

MADE IN GERMANY

**Gehrungswinkel und Bohrlochmaße für 8175ZN**

| Winkel | Bohrlochmaß von Glaskante | Gehrungswinkel am Glas | Bemerkung |
|---|---|---|---|
| 80° | 32 mm | 50° | - |
| 85° | 31 mm | 47,5° | - |
| 90° | 30 mm | 45° | - |
| 95° | 29 mm | 42,5° | - |
| 100° | 28 mm | 40° | Bohrung geschlitzt |
| 105° | 27 mm | 37,5° | Bohrung geschlitzt |
| 110° | 26 mm | 35° | Bohrung geschlitzt |
| 115° | 26 mm | 32,5° | Bohrung geschlitzt |
| 120° | 25 mm | 30° | Bohrung geschlitzt |
| 125° | 24 mm | 27,5° | Bohrung geschlitzt |
| 130° | 24 mm | 25° | Bohrung geschlitzt |
| 135° | 23 mm | 22,5° | Bohrung geschlitzt |
| 140° | 23 mm | 20° | Bohrung geschlitzt |
| 145° | 22 mm | 17,5° | Bohrung geschlitzt |
| 150° | 22 mm | 15° | Bohrung geschlitzt |
| 155° | 21 mm | 12,5° | Bohrung geschlitzt |
| 160° | 21 mm | 10° | Bohrung geschlitzt |
| 165° | 20 mm | 7,5° | Bohrung geschlitzt |
| 170° | 20 mm | 5° | Bohrung geschlitzt |
| 175° | 19 mm | 0° | Bohrung geschlitzt |
| 180° | 19 mm | 0° | Bohrung geschlitzt |











# Sauna-Bänder

# Sauna-Bänder

MADE IN GERMANY

| | NEU<br><br>**PONTERE+ SN**<br>Seite 340 | NEU<br><br>**FLAMEA** pro **SN**<br>Seite 358 | <br>**FLAMEA+ SN**<br>Seite 370 | <br>**TURA SN**<br>Seite 384 |
|---|---|---|---|---|
| Basismaterial | ZAMAK® | ZAMAK® | ZAMAK® | ZAMAK® |
| Tragkraft von zwei Bändern | 36 kg | 34 kg | 30–36 kg | 50 kg |
| maximale Türbreite *7 | 900 mm | 850 mm | 750-900 mm | 1200 mm |
| Hebe-Senk-Funktion | | | | |
| Pendeltür | ✓ | ✓ | ✓ | |
| Anschlagtür | | | | ✓ |
| Duschtürband überlappend | | | | |
| Schiebetür | | | | |
| für Saunabereich geeignet | ✓ | ✓ | ✓ | ✓ |
| durchgehende Dichtung im Bandbereich | | | | ✓ |
| ohne Dichtungen montierbar | ✓ | ✓ | ✓ | |
| einstellbare Nulllage | ✓ | ✓ | ✓ | |
| auf den letzten Zentimetern selbstschließend | ✓ | ✓ | ✓ | ✓ |
| verdeckte Wandbefestigung | ✓ | ✓ | ✓ | ✓ |
| verdeckte Verschraubung am Glas | ✓ | ✓ | ✓ | ✓ |
| flächenbündige Verschraubung | | | | |
| Wandbefestigung mit Langlöchern | ✓ | ✓ | ✓ | ✓ |
| verstellbare Winkelverbinder | | | | |
| mit gebogenen Türflügeln möglich | | | | ✓ |

Mit dem Saunabeschlägen von Pauli + Sohn lassen sich individuelle Wellness-Oasen planen – von der kleinen Privatsauna bis hin zur großzügigen Saunalandschaft.
Unsere speziell auf Saunen ausgelegten Beschläge bewahren ihre erstklassige Funktionalität auch bei Umgebungstemperaturen von bis zu 100° C. Das haben unsere werksinternen strengen Tests mit den maximal zulässigen Türmaßen bewiesen.

Die Beschläge dürfen **nicht in Räumen mit hohem Chlor- und Alkaligehalt** eingesetzt werden – dadurch werden die Oberflächen und die Mechanik nachhaltig geschädigt. Bei Anwendungen mit unseren Duschbeschlägen im Schwimmbad- und Saunabereich oder im Bereich von Solebecken und Dampfsaunen bitten wir Sie, unsere **Anwendungstechnik vor der Montage zu kontaktieren.**

## **Allgemeine** Informationen

MADE IN GERMANY

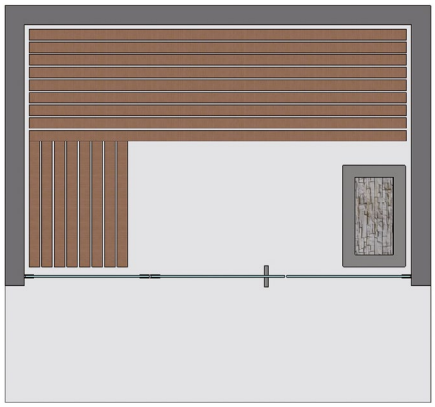

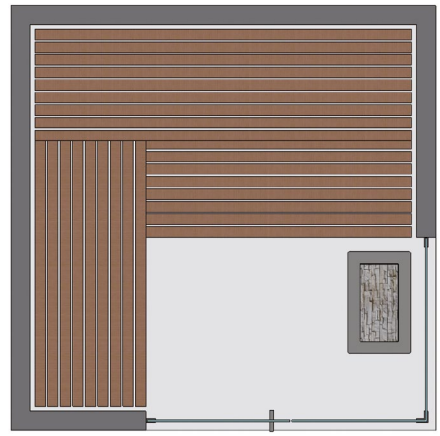

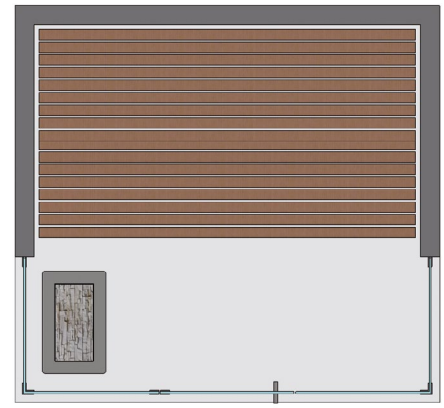

Viele verschiedene Einbausituationen je nach Beschlagsystem sind möglich.
Beachten Sie bei der Planung der Anlage, dass die **Türflügel nicht überdrückt werden** können (max.90°)!
Wir planen mit Ihnen gemeinsam maßgeschneiderte Lösungen – Sprechen Sie uns an!

- max. Temperatur in Beschlaghöhe oben 80°C (entsprach bei Wertfestlegung einer Saunatemperatureinstellung von 100°C)
- Saunatürbänder und Glas sind vor Beschädigungen zu schützen. Deshalb ist bei der Planung der Saunasituation zu berücksichtigen, dass die Türflügel nicht überdrückt werden dürfen. (max. 90°)






### Pflegehinweise

Die Saunabeschläge dürfen nur mit warmem Wasser und einem weichen Tuch feucht abgewischt und nachgetrocknet werden. Scharfe, aggressive, alkalische oder chlorhaltige Reiniger, Scheuermittel oder Lösungsmittel dürfen nicht verwendet werden.
Bei stärkeren Verschmutzungen (Kalk, Fett, Seifenverschmutzungen) empfehlen wir Ihnen unser spezielles Reinigungsmittel **(Art.-Nr. 8203CTP)** „Sanfte Pflege" für Beschläge - siehe Seite 649. Die Tür muss während der Reinigung mit einer Hand festgehalten werden, um ein Überdrücken zu verhindern.

# erhältliche **Oberflächen**

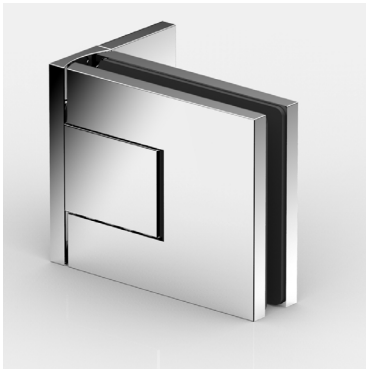

ZN5
glanzverchromt

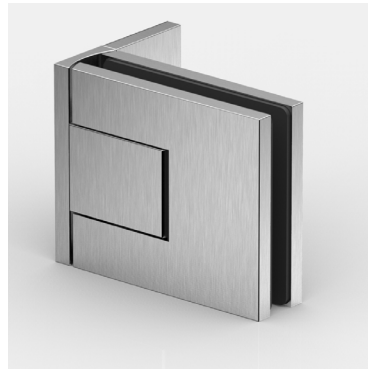

ZNPVD22
Edelstahloptik

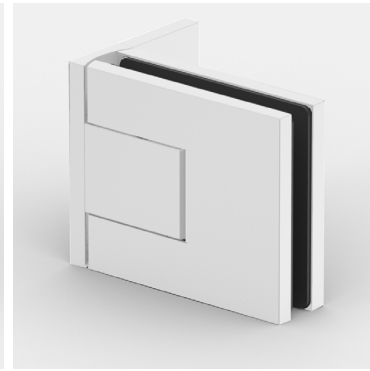

ZN134
weiß matt

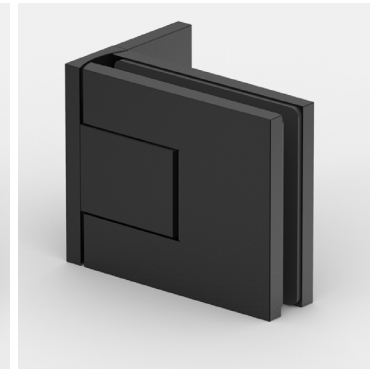

ZN135
tiefschwarz matt



ZNPVD39
Goldbronze
gebürstet

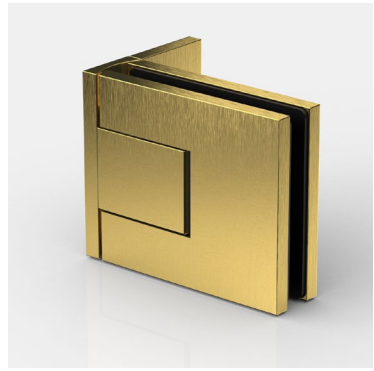

ZNPVD40
Goldoptik
gebürstet



ZNPVD41
Kupferoptik
gebürstet



ZNPVD42
Graphitmetall-Optik
gebürstet

Eine Kompatibilitätstabelle zu den Armaturenherstellern und deren Farben finden Sie auf Seite 14





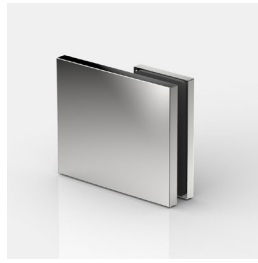

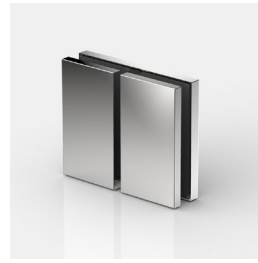



# passende **Winkelverbinder**

für PONTERE+ finden Sie ab Seite 354.

MADE IN GERMANY





# PONTERE+

## Sauna-Pendeltürband





## PONTERE+ SAUNA – überzeugend hitzebeständig

## technische Details im Überblick

MADE IN GERMANY

- Glasdicke: 8/10 mm
- Sauna-Pendeltürband mit Öffnungswinkel von bis zu max. 115°
- minimierte Spaltmaße für den Einsatz im Saunabereich
- auf den letzten Zentimetern selbstschließend
- max. Temperatur in Beschlaghöhe oben 80°C (entsprach bei Wertfestlegung einer Saunatemperatureinstellung von 100°C)

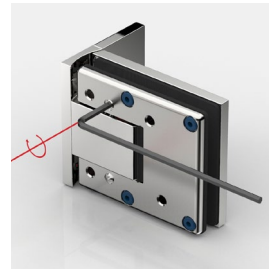

- stufenlose **Nulllageneinstellung**
  - präzise **von außen** einstellbar und bessere Erkennung der exakten Nulllage
  - Eintreten in die Dusche entfällt

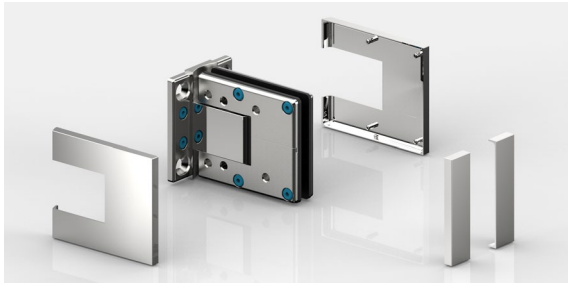

- **mit montagefreundlicher Abdeckung:**
  Zum Fixieren der Abdeckkappen werden die Zapfen der Abdeckkappe in die vormontierten EPDM-Aufnahmen der Gegenplatte gedrückt. Die Kappen haben im aufgesteckten Zustand einen sicheren Halt.



- **mittig liegender Drehpunkt** und daher als Pendeltür nutzbar



### 8314ZN_-SN

- max. Türbreite 900 mm
- Tragfähigkeit (2 Bänder): 36 kg (entsprechen einer maximalen Türflügelgröße von 900 x 2000 mm bei 8 mm Glasdicke)



### 8312ZN_-SN

- max. Türbreite 900 mm
- Tragfähigkeit (2 Bänder): 36 kg (entsprechen einer maximalen Türflügelgröße von 900 x 2000 mm bei 8 mm Glasdicke)



### 8313ZN_-SN

- max. Türbreite 900 mm
- Tragfähigkeit (2 Bänder): 40 kg (entsprechen einer maximalen Türflügelgröße von 900 x 2000 mm bei 8 mm Glasdicke)



### 8315ZN_-SN

- max. Türbreite 900 mm
- Tragfähigkeit (2 Bänder): 36 kg (entsprechen einer maximalen Türflügelgröße von 900 x 2000 mm bei 8 mm Glasdicke)

# 8314ZN-SN Glas-Wand 90°

MADE IN GERMANY



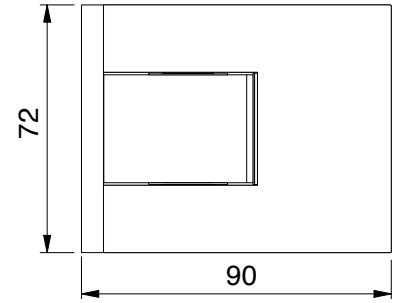


| Art.-Nr. | Glasdicke |
|---|---|
| 8314__-SN | 8/10 mm |




| Oberfläche | | |
|---|---|---|
| | ZN5 | glanzverchromt |
| | ZNPVD22 | Edelstahloptik |
| | ZN134 | weiß matt |
| | ZN135 | tiefschwarz matt |
| | ZNPVD39 | Goldbronze gebürstet |
| | ZNPVD40 | Goldoptik gebürstet |
| | ZNPVD41 | Kupferoptik gebürstet |
| | ZNPVD42 | Graphitmetall-Optik gebürstet |

**Merkmale**

beidseitig max. 115° öffnend, einseitige Befestigungslasche, Langlochverstellung mit Abdeckkappe, stufenlose Nulllageneinstellung, auf den letzten Zentimetern selbstschliessend, Dichtprofil beschlagseitig im Bandbereich unterbrochen.
Tragfähigkeit (2 Bänder) 36 kg (max. Türflügelbreite 900 mm)

***Wichtig**

Bei Verwendung der Beschläge für 10 mm Glasdicke bitte das Einlagenset Art. Nr. HX-SET15 pro Beschlag kostenlos mitbestellen.

Glasbezugskante
(Innenseite Glas bei 8 mm Glas)

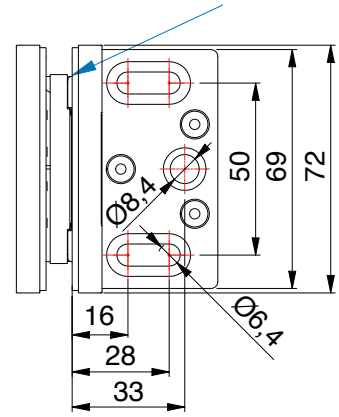


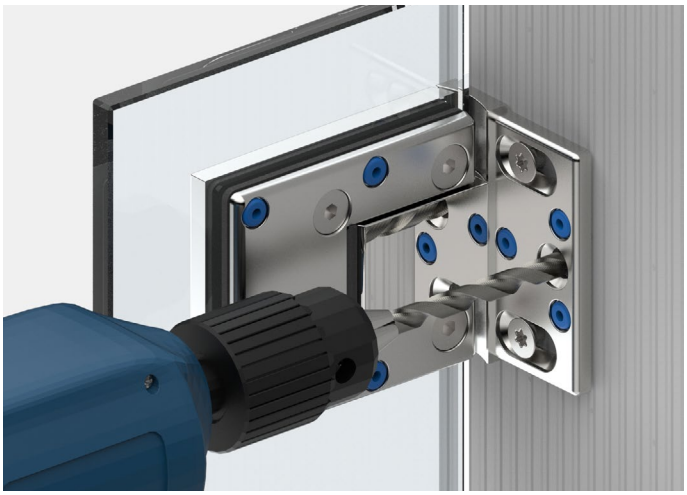

Die 3. Befestigungsbohrung verhindert das Verdrehen der Beschläge auf der Wand.
Das Duschband ist so konstruiert, dass diese Bohrung mit einem Ø8 mm Bohrer im montierten Zustand ausgeführt werden kann

# 8314ZN-SN Glas-Wand 90°

MADE IN GERMANY



*Glasbearbeitung für 8 mm

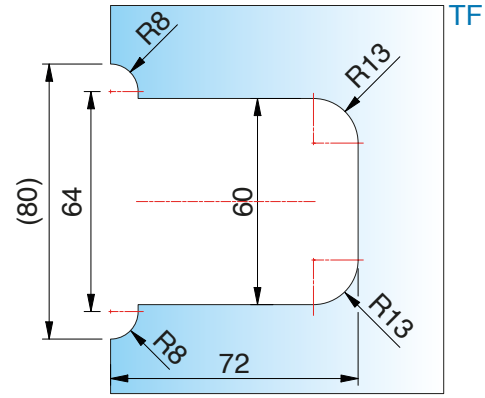


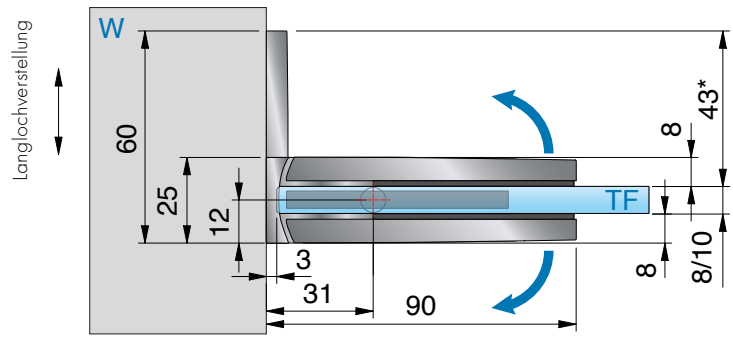


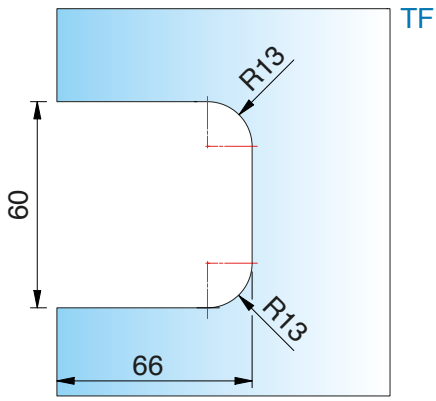


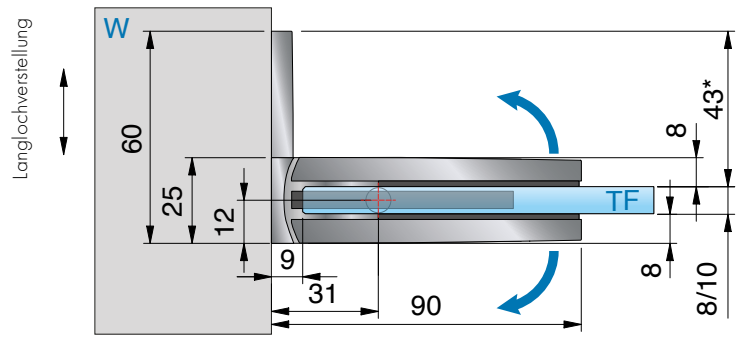


*Glasbearbeitung für 8 mm
Die Glasbearbeitung für 10 mm Glas können Sie bei unserer Anwendungstechnik anfordern.

ST = Seitenteil | TF = Türflügel | W = Wand

# 8313ZN-SN Glas-Wand 90°

MADE IN GERMANY



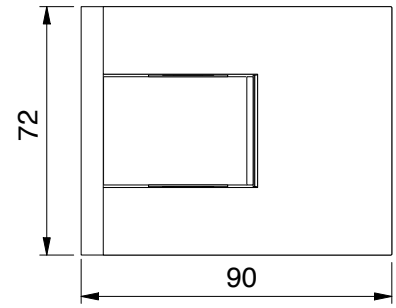


| Art.-Nr. | Glasdicke |
|---|---|
| 8313__-SN | 8/10 mm |

**Oberfläche**

| | |
|---|---|
| ZN5 | glanzverchromt |
| ZNPVD22 | Edelstahloptik |
| ZN134 | weiß matt |
| ZN135 | tiefschwarz matt |
| ZNPVD39 | Goldbronze gebürstet |
| ZNPVD40 | Goldoptik gebürstet |
| ZNPVD41 | Kupferoptik gebürstet |
| ZNPVD42 | Graphitmetall-Optik gebürstet |

**Merkmale**

beidseitig max. 115° öffnend, beidseitige Befestigungslasche, Langlochverstellung mit Abdeckkappe, stufenlose Nulllageneinstellung, auf den letzten Zentimetern selbstschliessend, Dichtprofil beschlagseitig im Bandbereich unterbrochen.
Tragfähigkeit (2 Bänder) 40 kg (max. Türflügelbreite 900 mm)

***Wichtig**

Bei Verwendung der Beschläge für 10 mm Glasdicke bitte das Einlagenset Art. Nr. HX-SET15 pro Beschlag kostenlos mitbestellen.

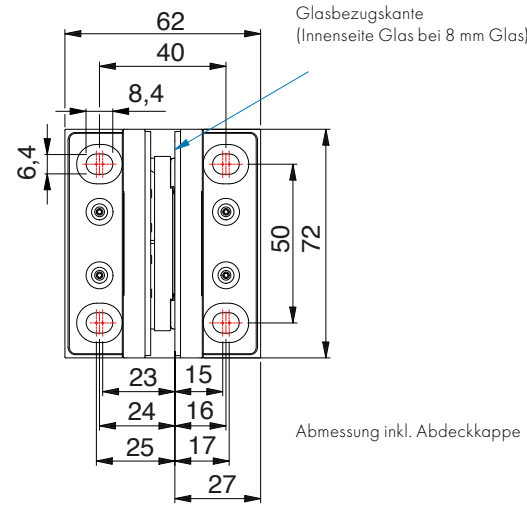


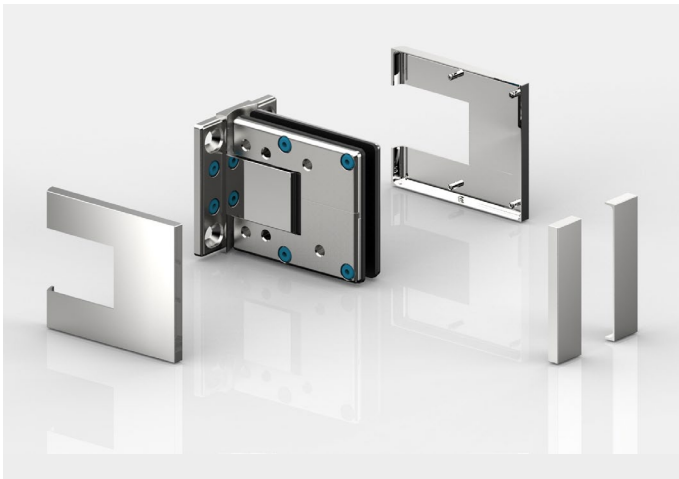

# 8313ZN-SN Glas-Wand 90°

MADE IN GERMANY



*Glasbearbeitung für 8 mm

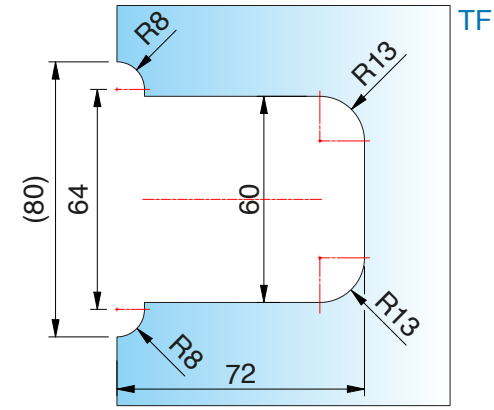


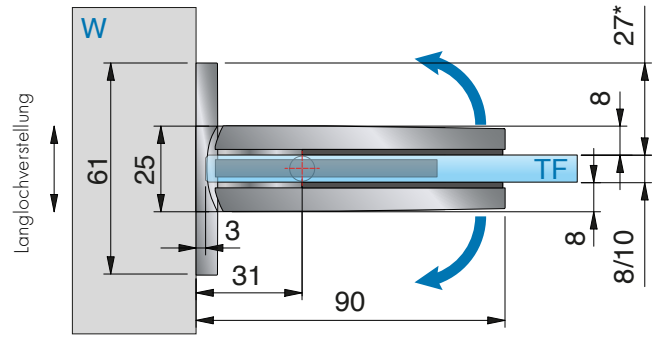


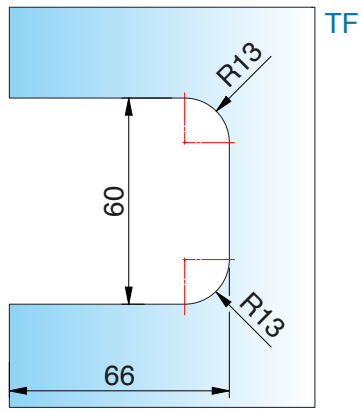


*Glasbearbeitung für 8 mm

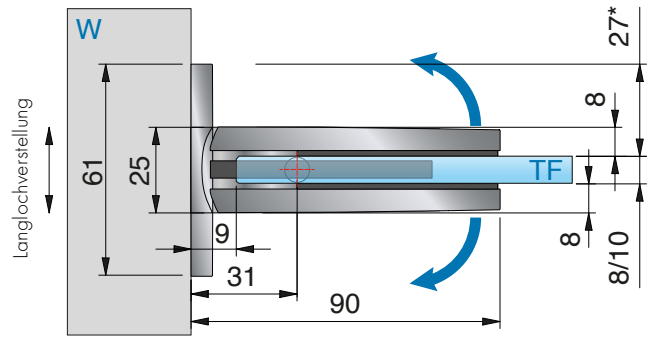


*Glasbearbeitung für 8 mm
Die Glasbearbeitung für 10 mm Glas können Sie bei unserer Anwendungstechnik anfordern.

ST = Seitenteil | TF = Türflügel | W = Wand

# 8312ZN-SN Glas-Glas 180°

MADE IN GERMANY



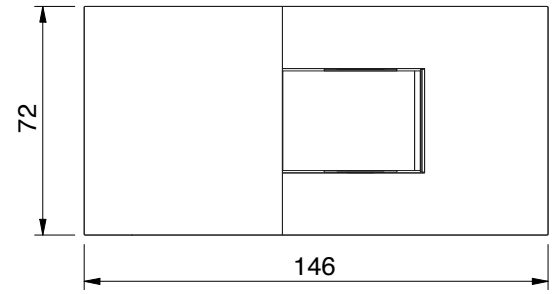


| Art.-Nr. | Glasdicke |
|---|---|
| 8312__-SN | 8/10 mm |




| Oberfläche | | |
|---|---|---|
| | ZN5 | glanzverchromt |
| | ZNPVD22 | Edelstahloptik |
| | ZN134 | weiß matt |
| | ZN135 | tiefschwarz matt |
| | ZNPVD39 | Goldbronze gebürstet |
| | ZNPVD40 | Goldoptik gebürstet |
| | ZNPVD41 | Kupferoptik gebürstet |
| | ZNPVD42 | Graphitmetall-Optik gebürstet |

**Merkmale**
beidseitig max. 115° öffnend, stufenlose Nulllagen-einstellung, auf den letzten Zentimetern selbstschliessend, Dichtprofil beschlagseitig im Bandbereich unterbrochen.
Tragfähigkeit (2 Bänder) 36 kg (max. Türflügelbreite 900 mm)

***Wichtig**
Bei Verwendung der Beschläge für 10 mm Glasdicke bitte das Einlagenset Art. Nr. HX-SET14 pro Beschlag kostenlos mitbestellen.

# 8312ZN-SN Glas-Glas 180°

MADE IN GERMANY



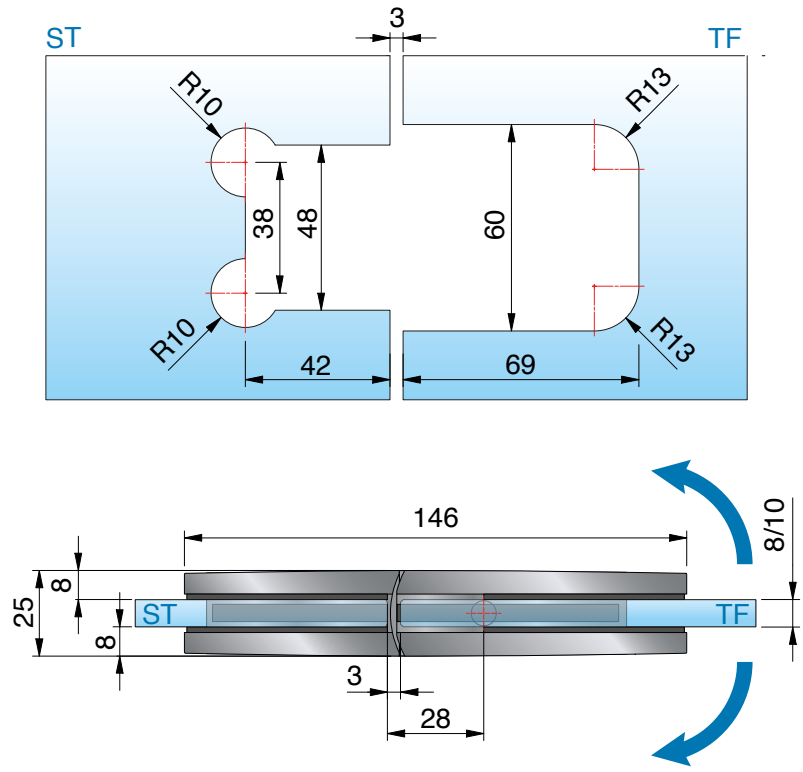


*Glasbearbeitung für 8 mm

*Die Glasbearbeitung für 10 mm Glas können Sie bei unserer Anwendungstechnik anfordern.

ST = Seitenteil | TF = Türflügel | W = Wand

# 8312ZN-SN Glas-Glas 180°

MADE IN GERMANY



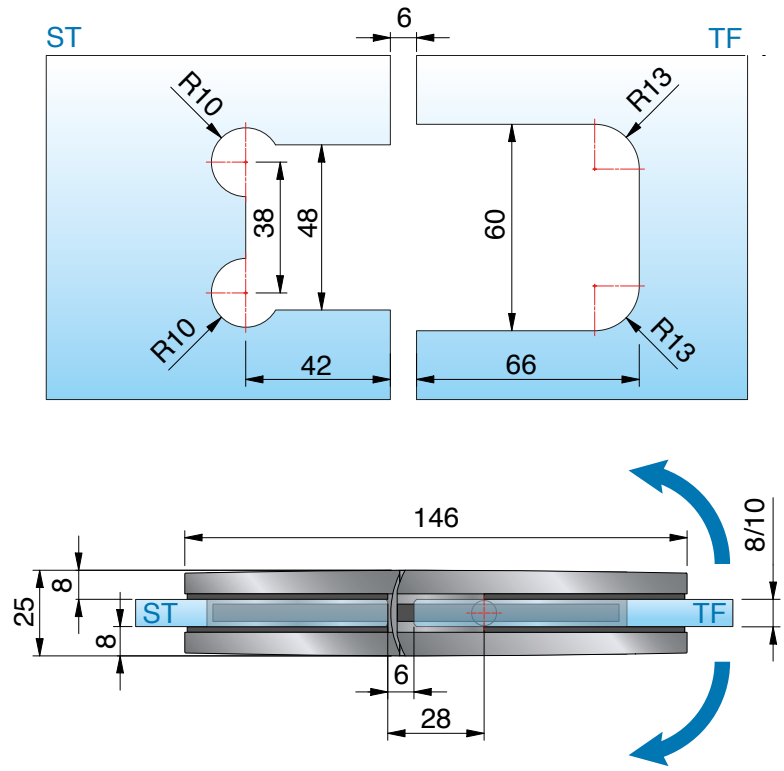


*Glasbearbeitung für 8 mm




**vergrösserter Öffnungswinkel:**
Das Band kann beidseitig bis max 115° geöffnet werden und ist damit sehr gut für den barrierefreien Bereich geeignet.

# 8312ZN-SN Glas-Glas 180°

MADE IN GERMANY



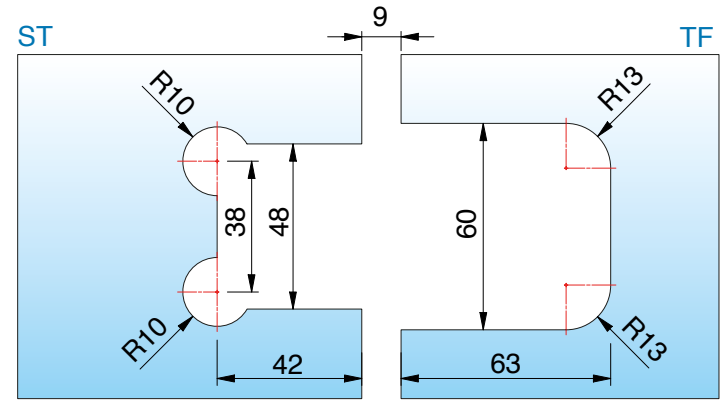


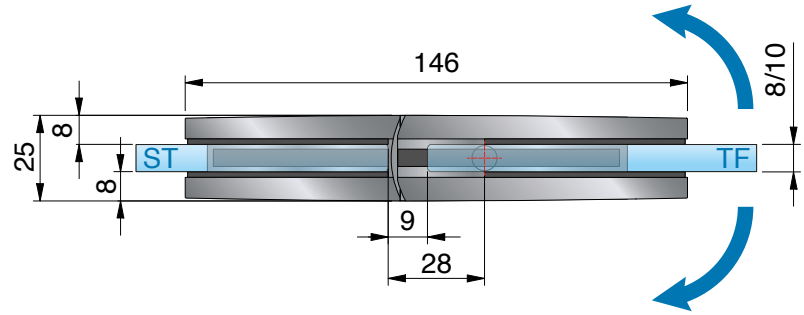


*Glasbearbeitung für 8 mm






## Pflegehinweise

Die Saunabeschläge dürfen nur mit warmem Wasser und einem weichen Tuch feucht abgewischt und nachgetrocknet werden. Scharfe, aggressive, alkalische oder chlorhaltige Reiniger, Scheuermittel oder Lösungsmittel dürfen nicht verwendet werden. Bei stärkeren Verschmutzungen (Kalk, Fett, Seifenverschmutzungen) empfehlen wir Ihnen unser spezielles Reinigungsmittel (Art.-Nr. 8203CTP) „Sanfte Pflege“ für Beschläge - siehe Seite 650. Die Tür muss während der Reinigung mit einer Hand festgehalten werden, um ein Überdrücken zu verhindern.

ST = Seitenteil | TF = Türflügel | W = Wand

# 8315ZN-SN Glas-Glas 90°

MADE IN GERMANY



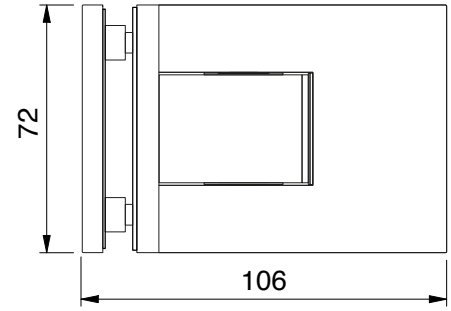


**Merkmale**

beidseitig max. 115° öffnend, mit Abdeckkappe, stufenlose Nulllageneinstellung, auf den letzten Zentimetern selbstschliessend, Dichtprofil beschlagseitig im Bandbereich unterbrochen.
Tragfähigkeit (2 Bänder) 36kg (max. Türflügelbreite 900mm)

| Art.-Nr. | Glasdicke |
|---|---|
| 8315__-SN | 8/10 mm |




***Wichtig**

Bei Verwendung der Beschläge für 10 mm Glasdicke bitte das Einlagenset Art. Nr. HX-SET15 pro Beschlag kostenlos mitbestellen.

| Oberfläche: | | |
|---|---|---|
| | ZN5 | glanzverchromt |
| | ZNPVD22 | Edelstahloptik |
| | ZN134 | weiß matt |
| | ZN135 | tiefschwarz matt |
| | ZNPVD39 | Goldbronze gebürstet |
| | ZNPVD40 | Goldoptik gebürstet |
| | ZNPVD41 | Kupferoptik gebürstet |
| | ZNPVD42 | Graphitmetall-Optik gebürstet |

# 8315ZN-SN Glas-Glas 90°

MADE IN GERMANY



*Glasbearbeitung für 8 mm

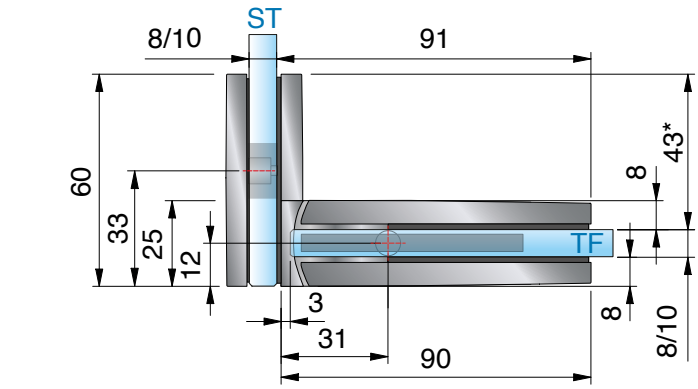


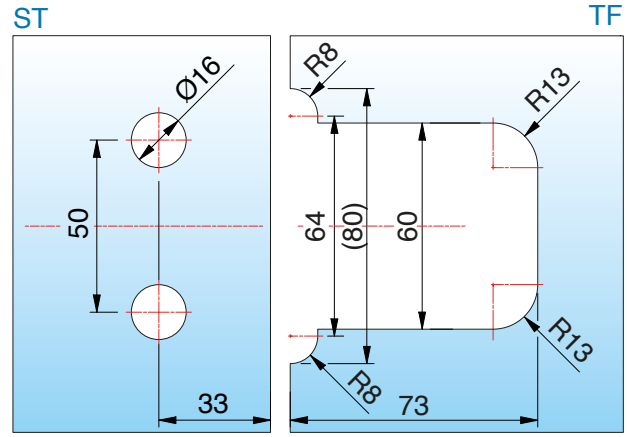


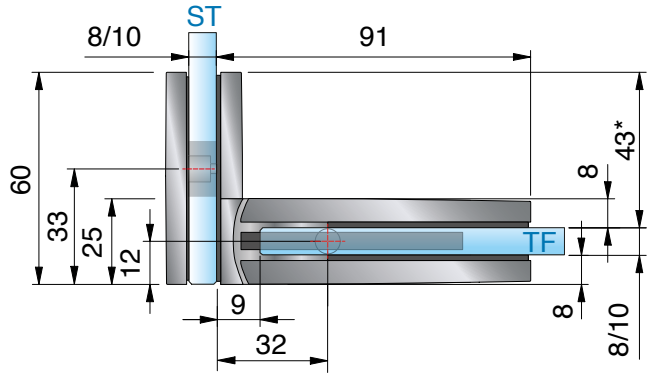


*Die Glasbearbeitung für 10 mm Glas können Sie bei unserer Anwendungstechnik anfordern.

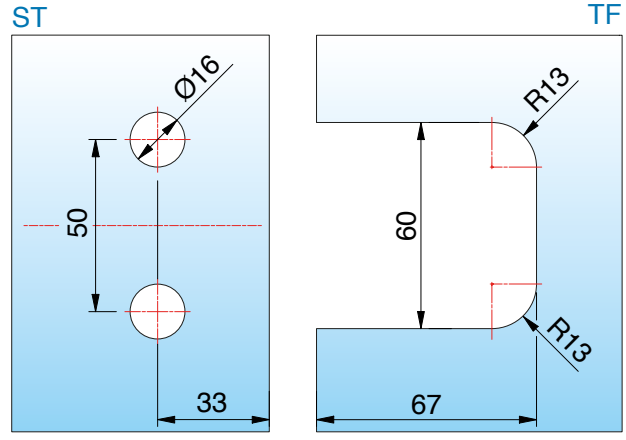


*Glasbearbeitung für 8 mm

ST = Seitenteil | TF = Türflügel | W = Wand

# 8316ZN-SN Glas-Wand 90° - starr

MADE IN GERMANY



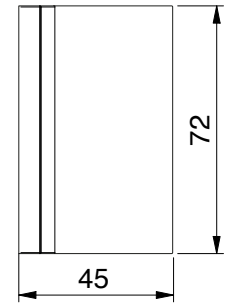


| Art.-Nr. | Glasdicke |
|---|---|
| 8316__-SN | 8/10 mm |

Oberfläche:

| | |
|---|---|
| ZN5 | glanzverchromt |
| ZNPVD22 | Edelstahloptik |
| ZN134 | weiß matt |
| ZN135 | tiefschwarz matt |
| ZNPVD39 | Goldbronze gebürstet |
| ZNPVD40 | Goldoptik gebürstet |
| ZNPVD41 | Kupferoptik gebürstet |
| ZNPVD42 | Graphitmetall-Optik gebürstet |

Glasbezugskante
(Innenseite Glas)

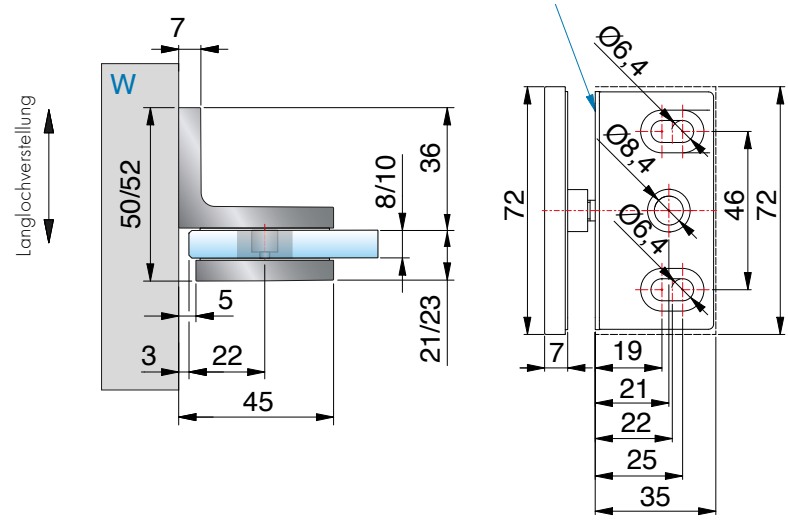


**Merkmale**
Wandbefestigung mit Langlochverstellung



Bohrung Ø 20 mm oder Randausschnitt R35
Glasbearbeitung für 8/10 mm

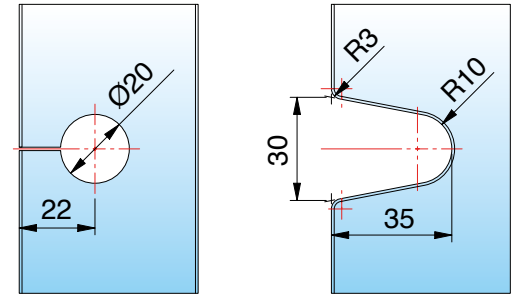


ST = Seitenteil | TF = Türflügel | W = Wand

# 8318ZN-SN Glas-Wand 180° - starr

MADE IN GERMANY



| Art.-Nr. | Glasdicke |
|---|---|
| 8318__-SN | 8/10 mm |

| Oberfläche: | | |
|---|---|---|
| | ZN5 | glanzverchromt |
| | ZNPVD22 | Edelstahloptik |
| | ZN134 | weiß matt |
| | ZN135 | tiefschwarz matt |
| | ZNPVD39 | Goldbronze gebürstet |
| | ZNPVD40 | Goldoptik gebürstet |
| | ZNPVD41 | Kupferoptik gebürstet |
| | ZNPVD42 | Graphitmetall-Optik gebürstet |

**Merkmale**
Wandbefestigung mit Langlochverstellung



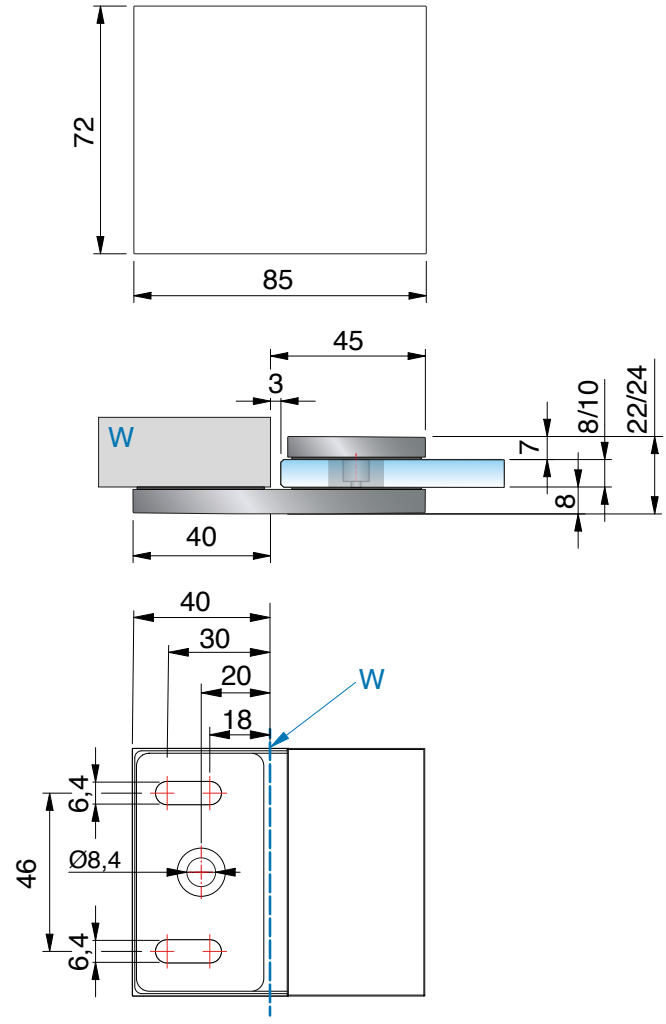


Bohrung Ø 20 mm
Glasbearbeitung für 8/10 mm

ST

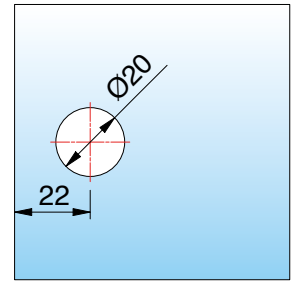


ST = Seitenteil | TF = Türflügel | W = Wand

PONTERE+ SAUNA

# 8317ZN-SN Glas-Glas 90° - starr

MADE IN GERMANY



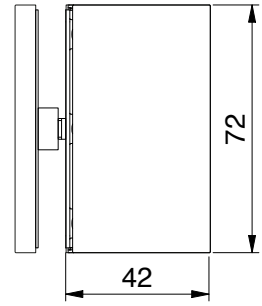


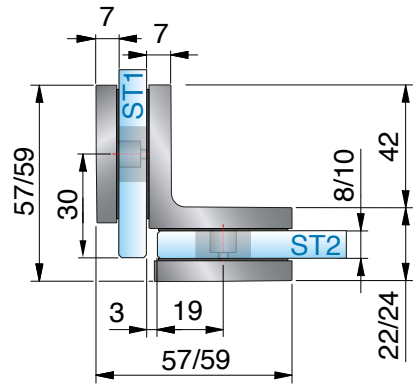


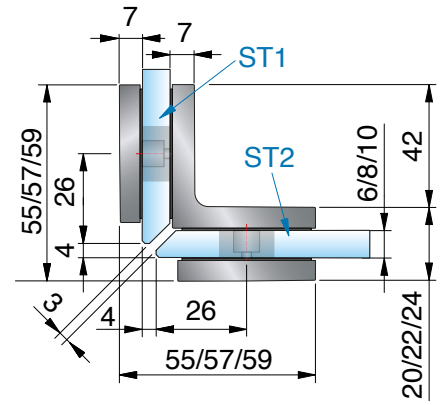


| Art.-Nr. | | Glasdicke |
|---|---|---|
| 8317__-SN | | 8/10 mm |

Oberfläche:

| | | |
|---|---|---|
| | ZN5 | glanzverchromt |
| | ZNPVD22 | Edelstahloptik |
| | ZN134 | weiß matt |
| | ZN135 | tiefschwarz matt |
| | ZNPVD39 | Goldbronze gebürstet |
| | ZNPVD40 | Goldoptik gebürstet |
| | ZNPVD41 | Kupferoptik gebürstet |
| | ZNPVD42 | Graphitmetall-Optik gebürstet |



Bohrungen Ø 20 mm
Glasbearbeitung für 8 mm

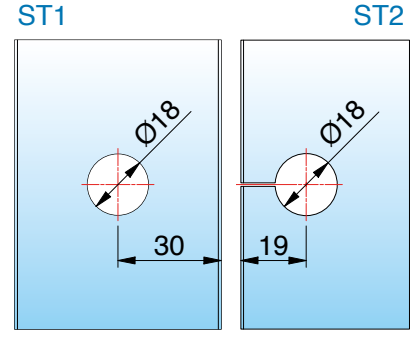


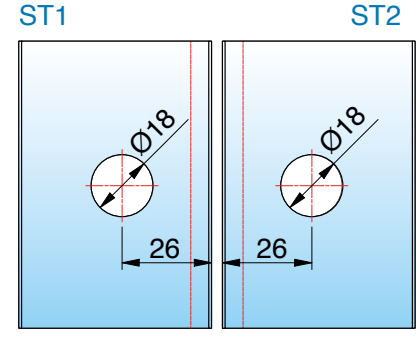


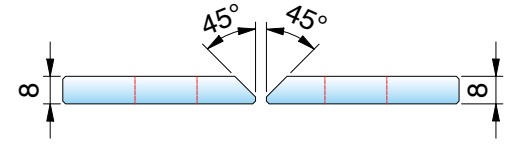


ST = Seitenteil | TF = Türflügel | W = Wand

# 8319ZN-SN Glas-Glas 180° - starr

MADE IN GERMANY



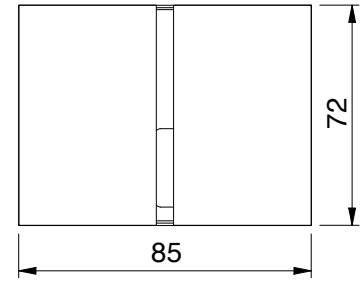


| Art.-Nr. | Glasdicke |
|---|---|
| 8319__-SN | 8/10 mm |




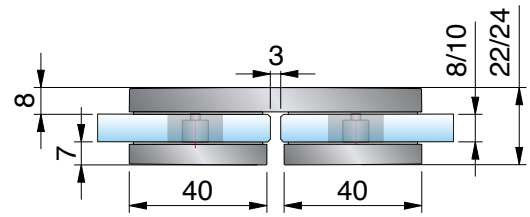


Oberfläche:

| | | |
|---|---|---|
| | ZN5 | glanzverchromt |
| | ZNPVD22 | Edelstahloptik |
| | ZN134 | weiß matt |
| | ZN135 | tiefschwarz matt |
| | ZNPVD39 | Goldbronze gebürstet |
| | ZNPVD40 | Goldoptik gebürstet |
| | ZNPVD41 | Kupferoptik gebürstet |
| | ZNPVD42 | Graphitmetall-Optik gebürstet |

Bohrung ∅ 20 mm
Glasbearbeitung für 8/10 mm

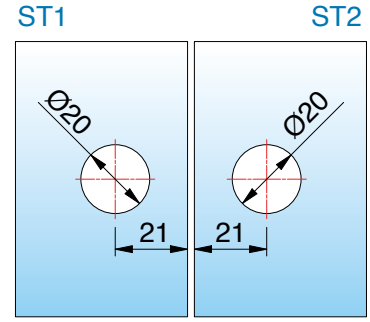




ST = Seitenteil | TF = Türflügel | W = Wand

# erhältliche **Oberflächen**



ZN5
glanzverchromt

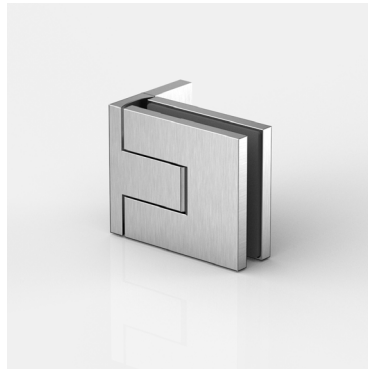

ZNPVD22
Edelstahloptik



ZN135
tiefschwarz matt

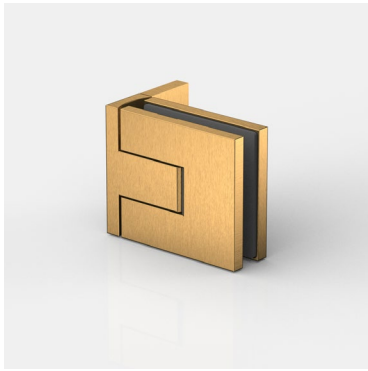

ZNPVD39
Goldbronze
gebürstet

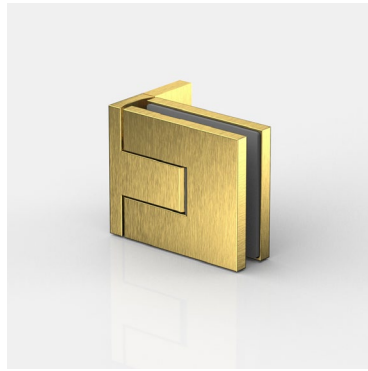

ZNPVD40
Goldoptik
gebürstet

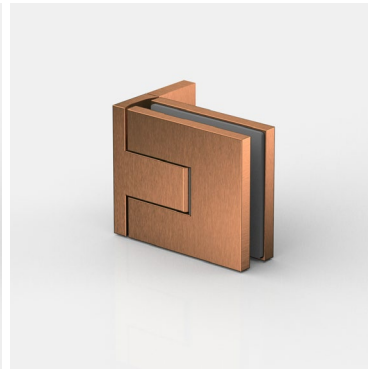

ZNPVD41
Kupferoptik
gebürstet



ZNPVD42
Graphitmetall-Optik
gebürstet

Eine Kompatibilitätstabelle zu den Armaturenherstellern und deren Farben finden Sie auf Seite 14













# passende **Winkelverbinder**

für FLAMEA pro finden Sie ab Seite 380.

MADE
IN
GERMANY





# **FLAMEA** pro
## Sauna-Pendeltürband





# **FLAMEA** pro **Sauna** – die nächste Generation unseres Klassikers

MADE IN GERMANY

**Flamea pro** repräsentiert die nächste Generation unseres renommierten Duschtür Bandes Flamea+.
Durch konsequente Weiterentwicklung und die Implementierung unserer umfassenden Erfahrungen als führender Duschbeschlagshersteller gewährleisten wir höchste technische Standards.
Das Ergebnis ist ein Produkt, das sich durch noch mehr Zuverlässigkeit, Robustheit und Langlebigkeit auszeichnet. Der Montagekomfort wurde in vielen Details weiter optimiert, um eine noch einfachere, zuverlässigere und kosteneffizientere Installation zu ermöglichen.

Das zeitlose, puristische Design vereint höchste ästhetische Ansprüche mit maximaler Benutzerfreundlichkeit und setzt neue Maßstäbe in der Dusch- und Saunabereichgestaltung.

- Tragfähigkeit (2 Bänder): max. zulässiges Gewicht: 34 kg, (max. Abmessungen 850x2000x8mm)
- Glasdicke: 8/10 mm
- Pendeltürband: Glas–Wand / Glas–Glas
- passende Winkelverbinder
- Dichtprofil beschlagseitig im Bandbereich unterbrochen
- optimiert für die Verbauung auch ohne Dichtprofile
- beidseitig 97° Öffnungswinkel für mehr Komfort
- minimierte Spaltmaße
- auf den letzten Zentimetern selbstschliessend
- komfortable Montage durch innovative Kappentechnik
- verdeckte Nulllageneinstellung
- Anwendungsbereiche:
  Einsatz im privaten Haus-/Wohnbau, Objekt- und Hotelbereich
- Haltbarkeit der Beschläge durch werksinterne Versuche nach DIN EN 14428:2015/A1:2018 5.5 und TR24 geprüft

## innovative Techniken

MADE IN GERMANY

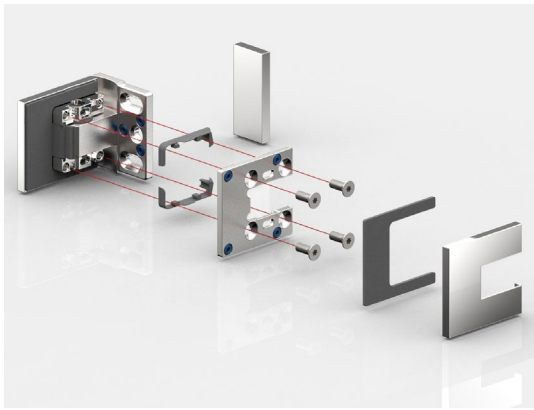

- **Beschlagskorpus und Gegenplatte**
  formschlüssiges ineinandergreifen im Beschlagkorpus und 4-fache Verschraubung mit Innensechsrund TX30 Antrieb für maximalen Anpressdruck

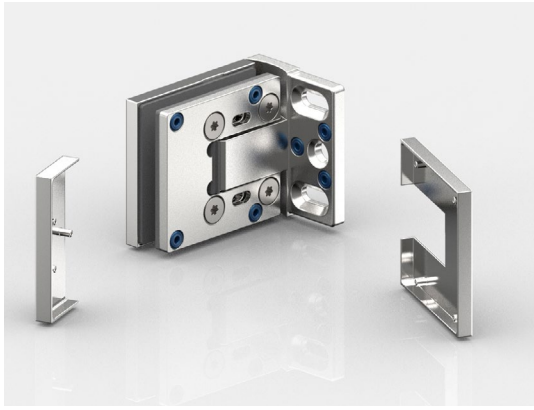

- **montagefreundliche Abdeckung:**
  Zum Fixieren der Abdeckkappen können diese mit den Zapfen schnell und sehr einfach in die vormontierten EPDM-Formteile gesteckt und andrückt werden. Um die Kappen gegen Diebstahl zu schützen, gibt es auch weiterhin Klebepunkte, um sie zu fixieren. Die Kappen überdecken alle Montageelemente für leichte Pflege und Reinigung



- **neue Nulllagen-Technik:**
  Durch das Aufspreizen der Achse wird die Nulllage im Band fixiert, und ist beliebig oft justierbar

Bitte beachten Sie unseren Montagehinweise-Flyer auf www.pauli.de.

# 8340ZN-SN Glas-Wand 90°

MADE IN GERMANY



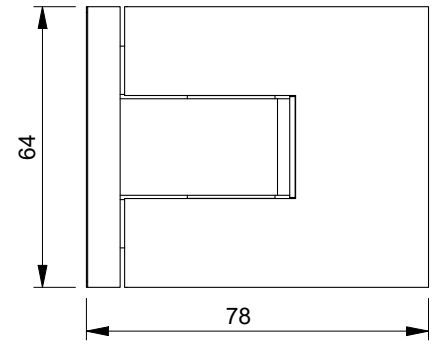


| Art.-Nr. | Glasdicke |
|---|---|
| 8340__SN | 8/10* mm |

Oberfläche:

| | |
|---|---|
| ZN5 | glanzverchromt |
| ZNPVD22 | Edelstahloptik |
| ZN135 | tiefschwarz matt |
| ZNPVD39 | Goldbronze gebürstet |
| ZNPVD40 | Goldoptik gebürstet |
| ZNPVD41 | Kupferoptik gebürstet |
| ZNPVD42 | Graphitmetall-Optik gebürstet |

**Merkmale**
beidseitig max. 97° öffnend, einseitige Befestigungslasche, Langlochverstellung mit Abdeckkappe, stufenlose Nulllageneinstellung, auf den letzten Zentimetern selbstschliessend, Dichtprofil beschlagseitig im Bandbereich unterbrochen.
Tragfähigkeit (2 Bänder) 34 kg (max. Abmessungen 850x2000x8mm)

*Wichtig
Bei Verwendung der Beschläge bitte folgende Einlagensets pro Beschlag kostenlos mitbestellen:
für **10 mm Glasdicke Einlagenset Art. Nr. HX-SET24**
Die Glasbearbeitung für 6 oder 10 mm Glas können Sie bei unserer Anwendungstechnik anfordern.

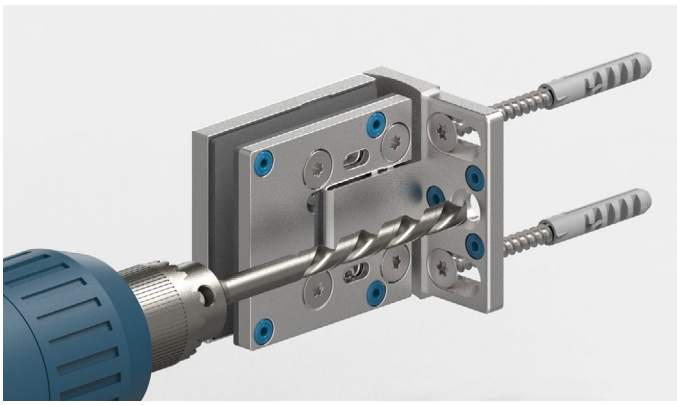

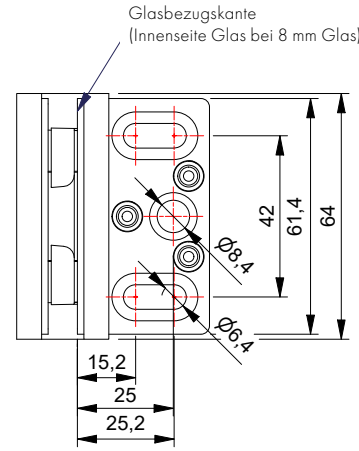


Die 3. Befestigungsbohrung verhindert das Verdrehen der Beschläge auf der Wand. Das Duschband ist so konstruiert, dass diese Bohrung mit einem 8 mm Bohrer im montierten Zustand ausgeführt werden kann.

# 8340ZN-SN Glas-Wand 90°

MADE IN GERMANY



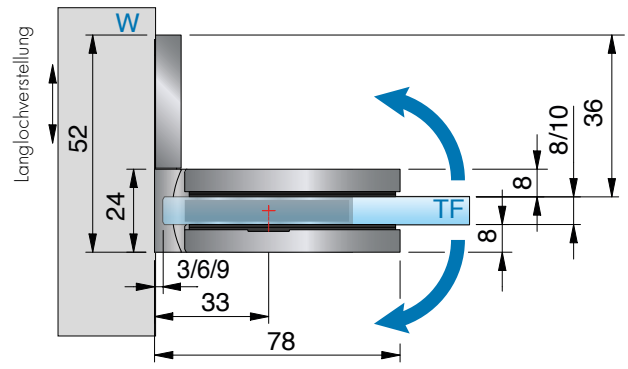


*Glasbearbeitung für 8 mm

FLAMEApro SAUNA

Glasbearbeitung für 3mm Luft

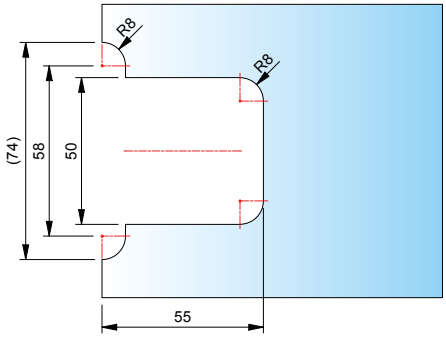


Glasbearbeitung für 6mm Luft

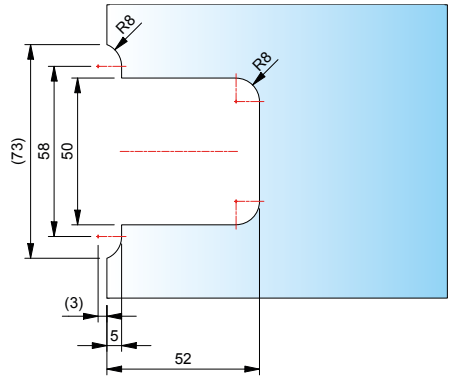


Glasbearbeitung für 9mm Luft

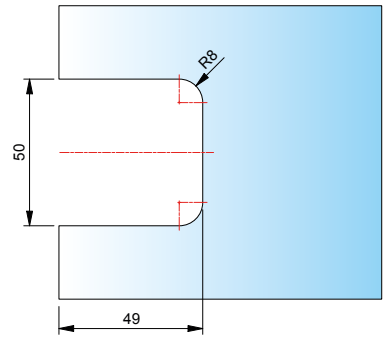


ST = Seitenteil | TF = Türflügel | W = Wand

# 8346ZN-SN Glas-Wand 90°

MADE IN GERMANY



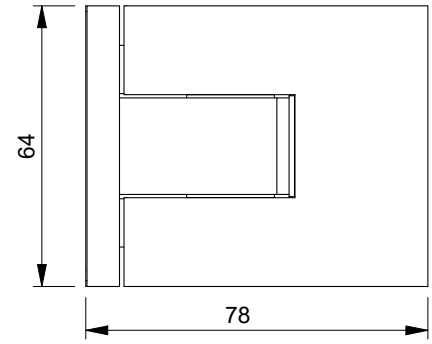


**Merkmale**

beidseitig max. 97° öffnend, beidseitige Befestigungslasche, Langlochverstellung mit Abdeckkappe, stufenlose Nulllageneinstellung, auf den letzten Zentimetern selbstschliessend, Dichtprofil beschlagseitig im Bandbereich unterbrochen.
Tragfähigkeit (2 Bänder) 36kg (max. Abmessungen 900x2000x8mm)

| Art.-Nr. | Glasdicke |
|---|---|
| 8346__SN | 8/10* mm |

*Wichtig

Bei Verwendung der Beschläge bitte folgende Einlagensets pro Beschlag kostenlos mitbestellen:
für **10 mm Glasdicke Einlagenset Art. Nr. HX-SET24**
Die Glasbearbeitung für 6 oder 10 mm Glas können Sie bei unserer Anwendungstechnik anfordern.

**Oberfläche:**

| | | |
|---|---|---|
| | ZN5 | glanzverchromt |
| | ZNPVD22 | Edelstahloptik |
| | ZN135 | tiefschwarz matt |
| | ZNPVD39 | Goldbronze gebürstet |
| | ZNPVD40 | Goldoptik gebürstet |
| | ZNPVD41 | Kupferoptik gebürstet |
| | ZNPVD42 | Graphitmetall-Optik gebürstet |

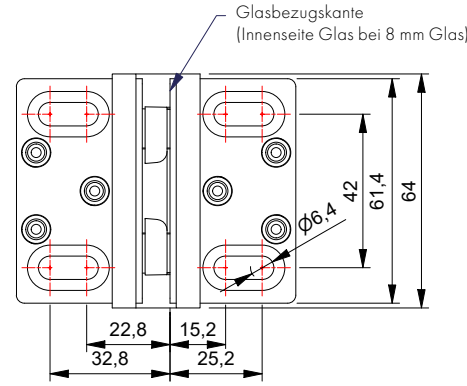


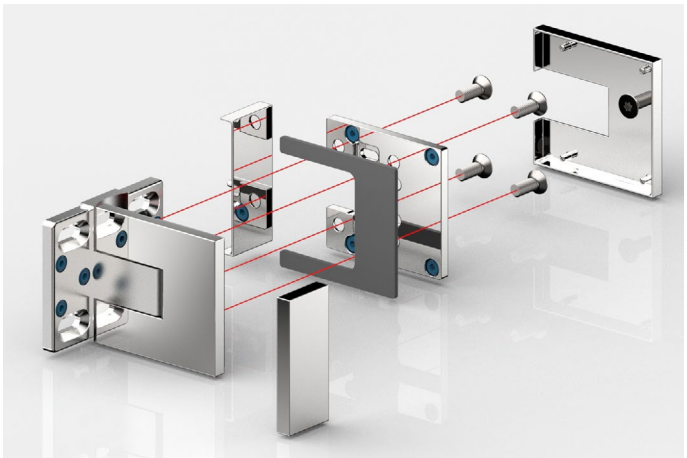

Beschlagskorpus und Gegenplatte formschlüssiges ineinander greifen im Beschlagkorpus und 4-fache Verschraubung mit Torx 25 Antrieb für maximalen Anpressdruck

# 8346ZN-SN Glas-Wand 90°

MADE IN GERMANY



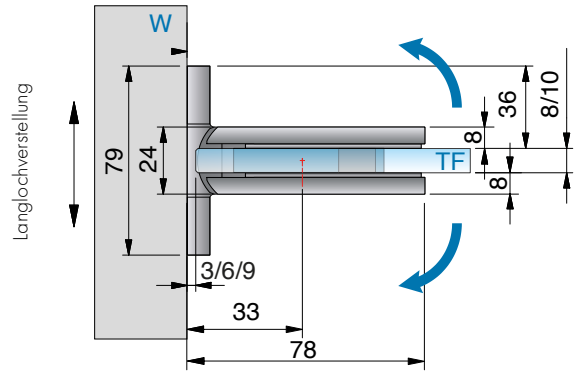


*Glasbearbeitung für 8 mm



Glasbearbeitung mit 3mm Luft

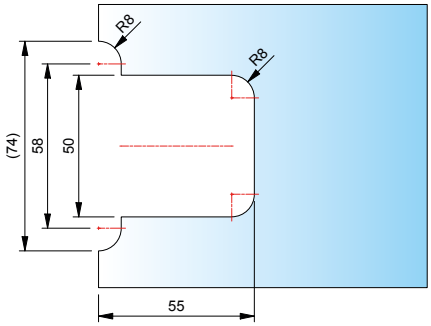


Glasbearbeitung mit 6mm Luft

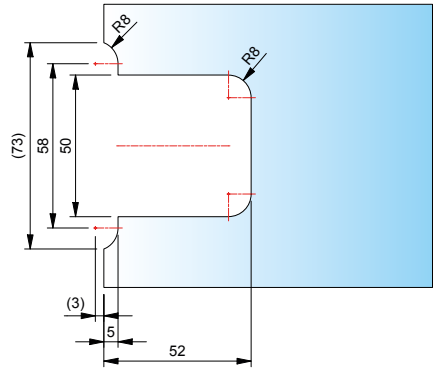


Glasbearbeitung für 9mm Luft

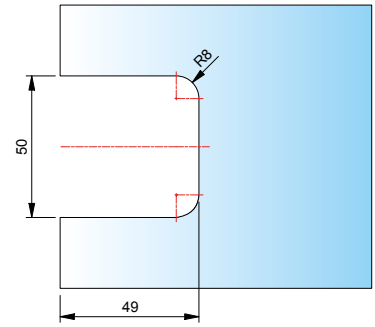


ST = Seitenteil | TF = Türflügel | W = Wand

# 8342ZN-SN Glas-Glas 180°

MADE IN GERMANY



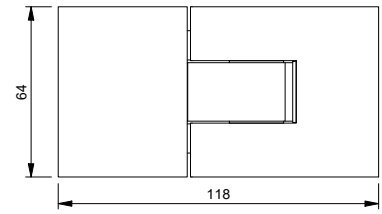


| Art.-Nr. | Glasdicke |
|---|---|
| 8342__SN | 8/10* mm |




Oberfläche:

| | | |
|---|---|---|
| | ZN5 | glanzverchromt |
| | ZNPVD22 | Edelstahloptik |
| | ZN135 | tiefschwarz matt |
| | ZNPVD39 | Goldbronze gebürstet |
| | ZNPVD40 | Goldoptik gebürstet |
| | ZNPVD41 | Kupferoptik gebürstet |
| | ZNPVD42 | Graphitmetall-Optik gebürstet |

**Merkmale**
je nach Dichtung beidseitig max. 97° öffnend, mit Abdeckkappen, stufenlose Nulllageneinstellung, auf den letzten Zentimetern selbstschließend., Dichtprofil beschlagseitig im Bandbereich unterbrochen.
Tragfähigkeit (2 Bänder) 32kg (max. Abmessungen 800x2000x8mm)

*Wichtig
Bei Verwendung der Beschläge bitte folgende Einlagensets pro Beschlag kostenlos mitbestellen:
für **10 mm Glasdicke Einlagenset Art. Nr. HX-SET25**
Die Glasbearbeitung für 6 oder 10 mm Glas können Sie bei unserer Anwendungstechnik anfordern.






**Pflegehinweise**

Die Saunabeschläge dürfen nur mit warmem Wasser und einem weichen Tuch feucht abgewischt und nachgetrocknet werden. Scharfe, aggressive, alkalische oder chlorhaltige Reiniger, Scheuermittel oder Lösungsmittel dürfen nicht verwendet werden. Bei stärkeren Verschmutzungen (Kalk, Fett, Seifenverschmutzungen) empfehlen wir Ihnen unser spezielles Reinigungsmittel (Art.-Nr. 8203CTP) „Sanfte Pflege" für Beschläge - siehe Seite 650. Die Tür muss während der Reinigung mit einer Hand festgehalten werden, um ein Überdrücken zu verhindern.

# 8342ZN-SN Glas-Glas 180°

MADE IN GERMANY



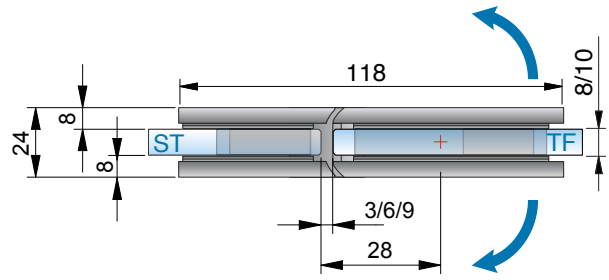


*Glasbearbeitung für 8 mm

Glasbearbeitung mit 3mm Luft

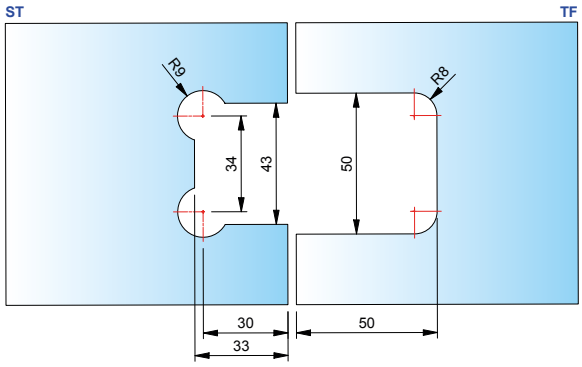


Glasbearbeitung mit 9mm Luft

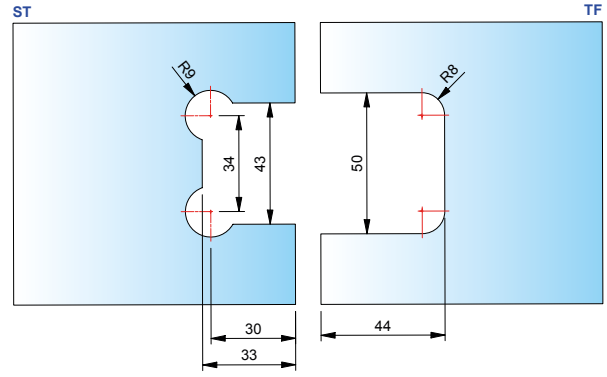


Glasbearbeitung mit 6mm Luft

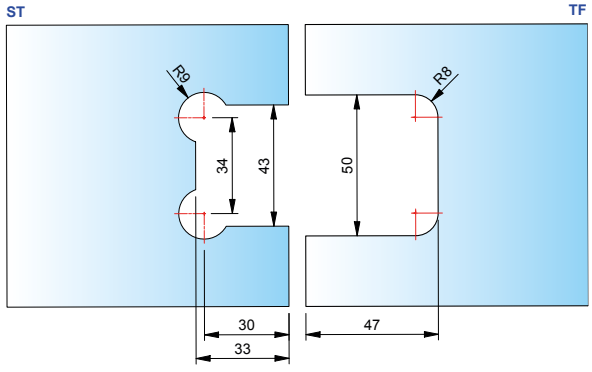


ST = Seitenteil | TF = Türflügel | W = Wand

FLAMEApro SAUNA

# 8344ZN-SN Glas-Glas 90°

MADE IN GERMANY



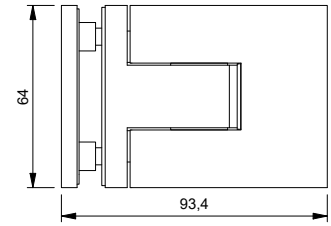


**Merkmale**
beidseitig max. 97° öffnend, mit Abdeckkappen, stufenlose Nulllageneinstellung, auf den letzten Zentimetern selbstschließend, Dichtprofil beschlagseitig im Bandbereich unterbrochen.
Tragfähigkeit (2 Bänder) 34 kg (max. Abmessungen 850x2000x8mm)

| Art.-Nr. | Glasdicke |
|---|---|
| 8344__SN | 8/10* mm |

**Oberfläche**:

| | |
|---|---|
| ZN5 | glanzverchromt |
| ZNPVD22 | Edelstahloptik |
| ZN135 | tiefschwarz matt |
| ZNPVD39 | Goldbronze gebürstet |
| ZNPVD40 | Goldoptik gebürstet |
| ZNPVD41 | Kupferoptik gebürstet |
| ZNPVD42 | Graphitmetall-Optik gebürstet |

*Wichtig
Bei Verwendung der Beschläge bitte folgende Einlagensets pro Beschlag kostenlos mitbestellen:
für **10 mm Glasdicke Einlagenset Art. Nr. HX-SET24**
Die Glasbearbeitung für 6 oder 10 mm Glas können Sie bei unserer Anwendungstechnik anfordern.

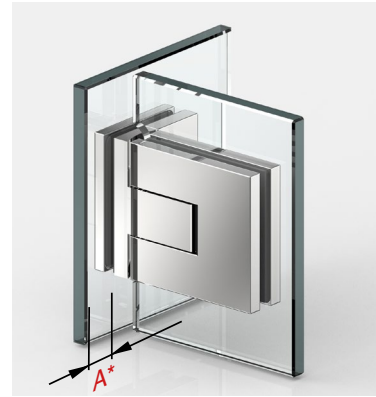


Beim Beschlag Glas-Glas 90° sind nur Glasbohrungen im Seitenteil vorgesehen, dadurch ist ein Einrücken des Glastürflügels nach innen möglich und der Überstand (A) kann selbst bestimmt werden.

# 8344ZN-SN Glas-Glas 90°

MADE IN GERMANY



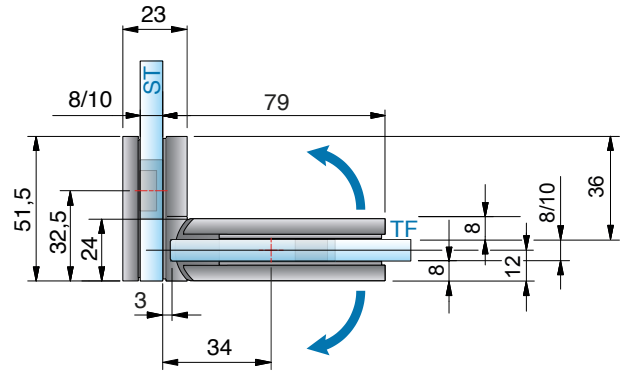


*Glasbearbeitung für 8 mm

Glasbearbeitung mit 3mm Luft

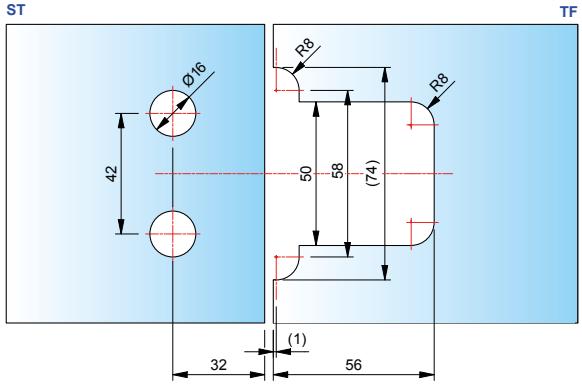


Glasbearbeitung mit 9mm Luft

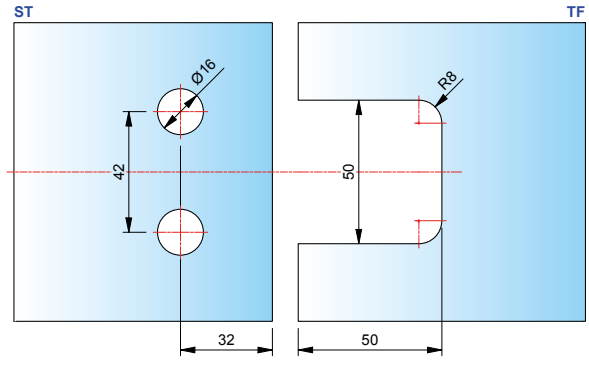


Glasbearbeitung mit 6mm Luft

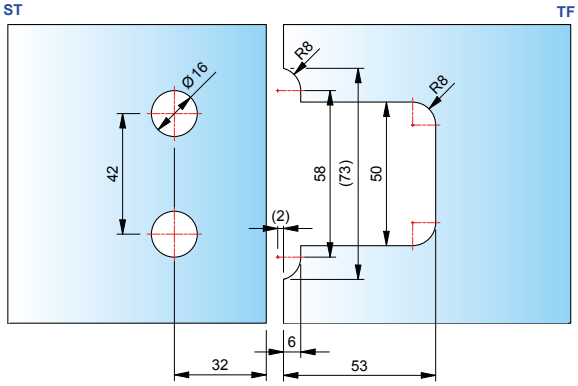


ST = Seitenteil | TF = Türflügel | W = Wand

# erhältliche **Oberflächen**



ZN5
glanzverchromt



ZN1
mattverchromt



ZN10
glanzvernickelt



ZNPVD22
Edelstahloptik



ZNPVD20
Goldoptik



ZNPVD35
schwarz matt



ZN135
tiefschwarz matt

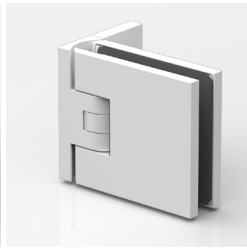

ZN134
weiß matt

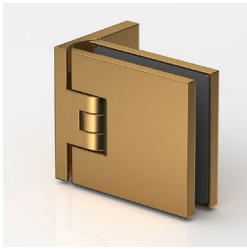

ZNPVD39
Goldbronze
gebürstet



ZNPVD40
Goldoptik
gebürstet

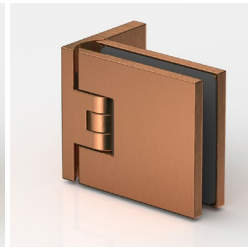

ZNPVD41
Kupferoptik
gebürstet



ZNPVD42
Graphitmetall-Optik
gebürstet

Eine Kompatibilitätstabelle zu den Armaturenherstellern und deren Farben finden Sie auf Seite 14





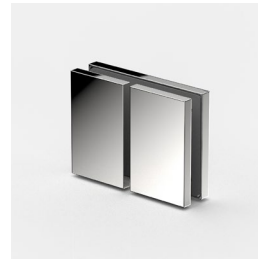

# passende **Winkelverbinder**

für FLAMEA+ Sauna finden Sie auf Seite 380.

MADE
IN
GERMANY





# FLAMEA+

## Sauna-Pendeltürband





# FLAMEA+ SAUNA – überzeugend hitzebeständig

MADE IN GERMANY

## technische Details im Überblick

MADE IN GERMANY

- Glasdicke: 8/10 mm
- beidseitig 90° öffnendes Sauna-Pendeltürband
- minimierte Spaltmaße für den Einsatz im Saunabereich
- auf den letzten Zentimetern selbstschließend
- max. Temperatur in Beschlaghöhe oben 80°C (entsprach bei Wertfestlegung einer Saunatemperatureinstellung von 100°C)

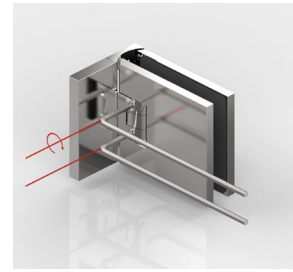

- stufenlose **Nulllageneinstellung**

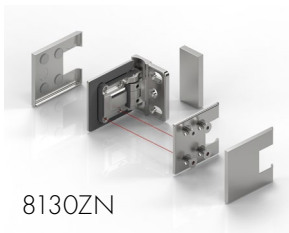

8130ZN

- **intelligent konstruiert:** Beschlagskorpus und Gegenplatte greifen formschlüssig ineinander und werden 4-fach fest verschraubt.

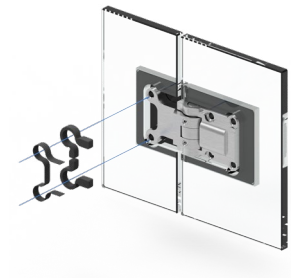

- Füllstück für Glasausschnitt der Seitenteilbefestigung bei 8132-3EPDM und 8132-10KU-SN

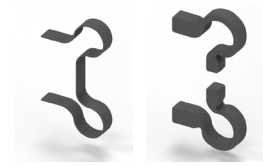



**8130ZN-SN**
- max. Türbreite 800 mm
- Tragfähigkeit (2 Bänder): 32 kg (entsprechen einer maximalen Türflügelgröße von 800 x 2000 mm bei 8 mm Glasdicke)

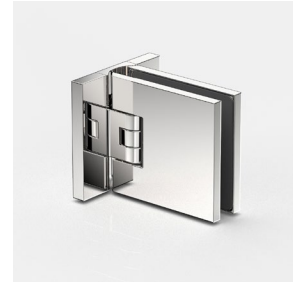

**8134ZN-SN**
- max. Türbreite 900 mm
- Tragfähigkeit (2 Bänder): 36 kg (entsprechen einer maximalen Türflügelgröße von 900 x 2000 mm bei 8 mm Glasdicke)



**8133ZN-SN**
- max. Türbreite 750 mm
- Tragfähigkeit (2 Bänder): 30 kg (entsprechen einer maximalen Türflügelgröße von 750 x 2000 mm bei 8 mm Glasdicke)



**8136ZN-SN**
- max. Türbreite 800 mm
- Tragfähigkeit (2 Bänder): 32 kg (entsprechen einer maximalen Türflügelgröße von 800 x 2000 mm bei 8 mm Glasdicke)



**8132ZN-SN**
- max. Türbreite 750 mm
- Tragfähigkeit (2 Bänder): 30 kg (entsprechen einer maximalen Türflügelgröße von 750 x 2000 mm bei 8 mm Glasdicke)



**8131ZN-SN**
- max. Türbreite 750 mm
- Tragfähigkeit (2 Bänder): 30 kg (entsprechen einer maximalen Türflügelgröße von 750 x 2000 mm bei 8 mm Glasdicke)

# 8130ZN-SN Glas-Wand 90°

MADE IN GERMANY



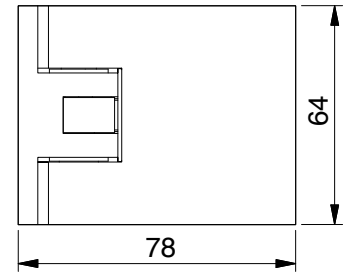


| Art.-Nr. | Glasdicke |
|---|---|
| 8130__-SN | 8/10* mm |




| Oberfläche | |
|---|---|
| ZN5 | glanzverchromt |
| ZN1 | mattverchromt |
| ZN10 | glanzvernickelt |
| ZNPVD20 | Goldoptik |
| ZNPVD22 | Edelstahloptik |
| ZNPVD35 | schwarz matt |
| ZN134 | weiß matt |
| ZN135 | tiefschwarz matt |
| ZNPVD39 | Goldbronze gebürstet |
| ZNPVD40 | Goldoptik gebürstet |
| ZNPVD41 | Kupferoptik gebürstet |
| ZNPVD42 | Graphitmetall-Optik gebürstet |

**Merkmale**

beidseitig 90° öffnend, mit verstellbarer Nulllageneinstellung, Langlochverstellung, einseitige Befestigungslasche, verdeckte Verschraubung mit Abdeckkappe

**max. Türbreite 800 mm, Tragfähigkeit (2 Bänder): 32 kg bei max. 800 x 2000 x 8 mm**

*Wichtig

Bei Verwendung der Beschläge für 10 mm Glasdicke bitte das Einlagenset Art. Nr. HX-SET3 pro Beschlag kostenlos mitbestellen.

*Glasbearbeitung für 8/10 mm

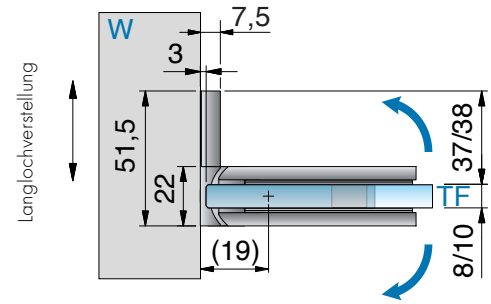


Glasbezugskante
(Innenseite Glas bei 8 mm Glas)

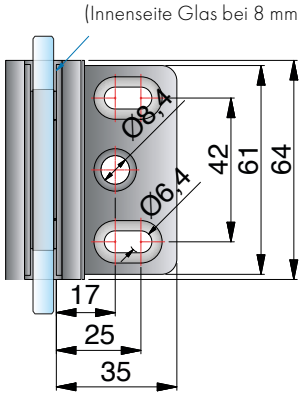


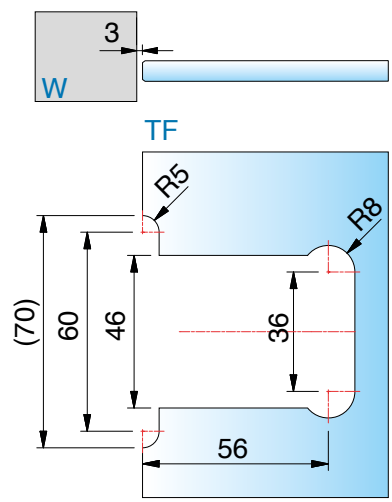


Glasbearbeitung für 3mm Spalt

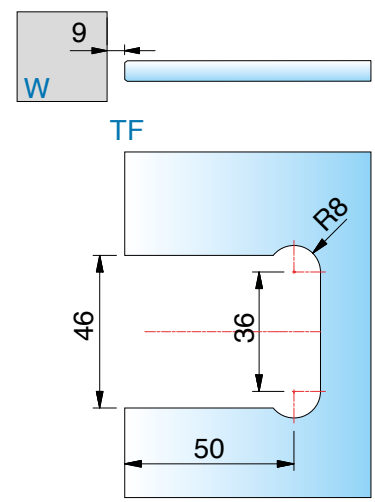


Glasbearbeitung für 9mm Spalt

FLAMEA+ SAUNA



ST = Seitenteil | TF = Türflügel | W = Wand

# 8134ZN-SN Glas-Wand 90°

MADE IN GERMANY



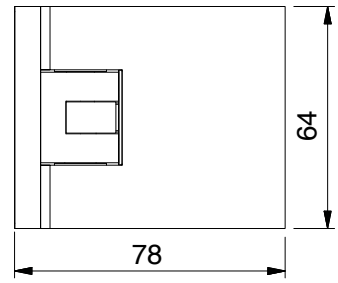


| Art.-Nr. | Glasdicke |
|---|---|
| 8134__-SN | 8/10* mm |




| Oberfläche | | |
|---|---|---|
| | ZN5 | glanzverchromt |
| | ZN1 | mattverchromt |
| | ZN10 | glanzvernickelt |
| | ZNPVD20 | Goldoptik |
| | ZNPVD22 | Edelstahloptik |
| | ZNPVD35 | schwarz matt |
| | ZN134 | weiß matt |
| | ZN135 | tiefschwarz matt |
| | ZNPVD39 | Goldbronze gebürstet |
| | ZNPVD40 | Goldoptik gebürstet |
| | ZNPVD41 | Kupferoptik gebürstet |
| | ZNPVD42 | Graphitmetall-Optik gebürstet |

**Merkmale**

beidseitig 90° öffnend, mit verstellbarer Nulllageneinstellung, Langlochverstellung, beidseitige Befestigungslasche, verdeckte Verschraubung mit Abdeckkappe

**max. Türbreite 900 mm, Tragfähigkeit (2 Bänder): 36 kg bei max. 900 x 2000 x 8 mm**

*Wichtig

Bei Verwendung der Beschläge für 10 mm Glasdicke bitte das Einlagenset Art. Nr. HX-SET3 pro Beschlag kostenlos mitbestellen.

*Glasbearbeitung für 8/10 mm

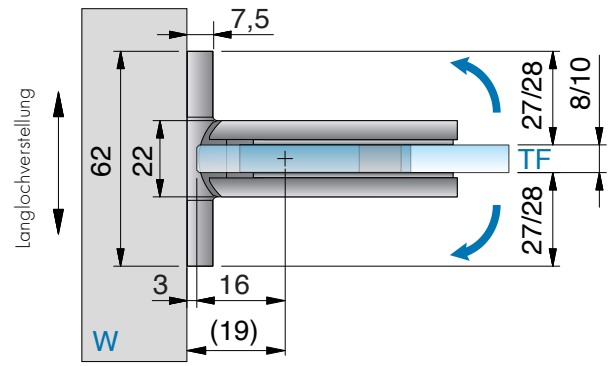


Glasbezugskante
(Innenseite Glas bei 8 mm Glas)

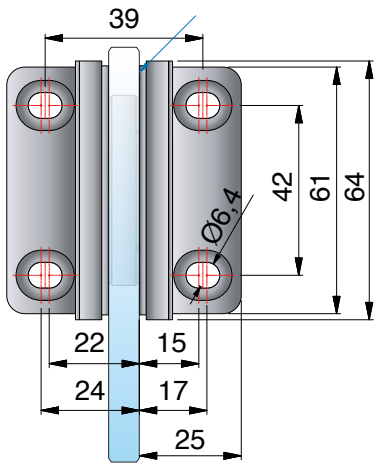


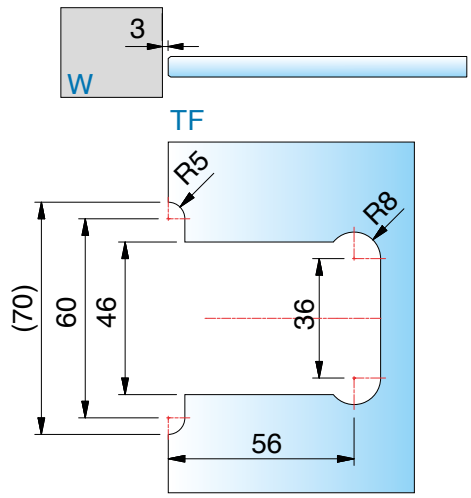


Glasbearbeitung für 3mm Spalt

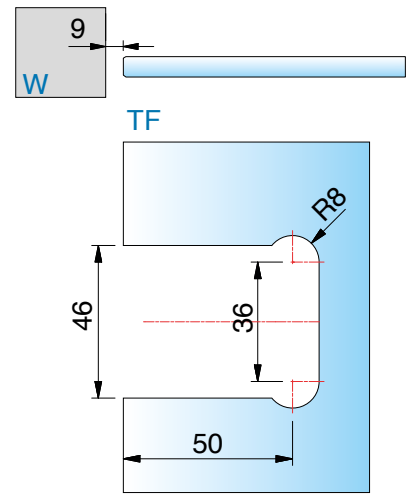


Glasbearbeitung für 9mm Spalt

ST = Seitenteil | TF = Türflügel | W = Wand

# 8133ZN-SN Glas-Wand 180°

MADE IN GERMANY



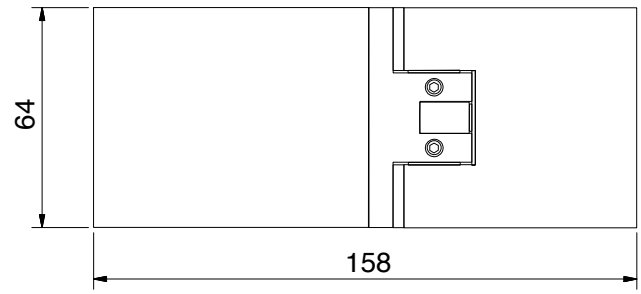


| Art.-Nr. | | Glasdicke |
|---|---|---|
| 8133__-SN | | 8/10* mm |
| **Oberfläche** | | |
| | ZN5 | glanzverchromt |
| | ZN1 | mattverchromt |
| | ZN10 | glanzvernickelt |
| | ZNPVD20 | Goldoptik |
| | ZNPVD22 | Edelstahloptik |
| | ZNPVD35 | schwarz matt |
| | ZN134 | weiß matt |
| | ZN135 | tiefschwarz matt |
| | ZNPVD39 | Goldbronze gebürstet |
| | ZNPVD40 | Goldoptik gebürstet |
| | ZNPVD41 | Kupferoptik gebürstet |
| | ZNPVD42 | Graphitmetall-Optik gebürstet |

**Merkmale**
beidseitig 90° öffnend, mit verstellbarer Nulllageneinstellung, Langlochverstellung, verdeckte Verschraubung mit Abdeckkappe
**max. Türbreite 750 mm, Tragfähigkeit (2 Bänder): 30 kg bei max. 750 x 2000 x 8 mm**

*Wichtig
Bei Verwendung der Beschläge für 10 mm Glasdicke bitte das Einlagenset Art. Nr. HX-SET3 pro Beschlag kostenlos mitbestellen.
*Glasbearbeitung für 8/10 mm

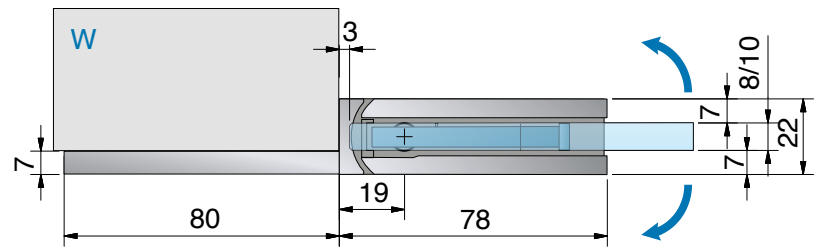


Langlochverstellung

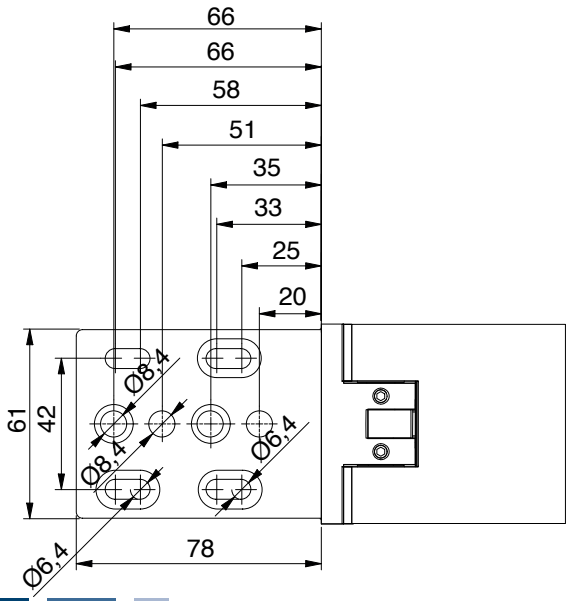








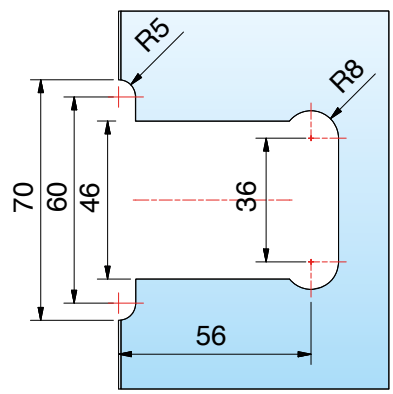


Glasbearbeitung für 3mm Spalt

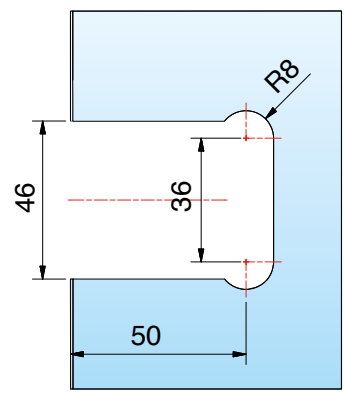


Glasbearbeitung für 9mm Spalt

# 8136ZN-SN Glas-Glas 90°

MADE IN GERMANY

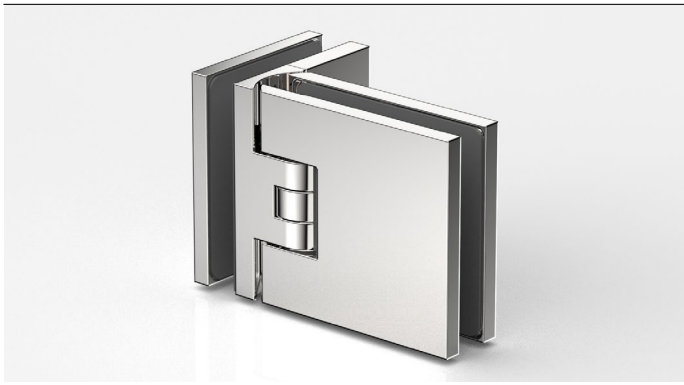

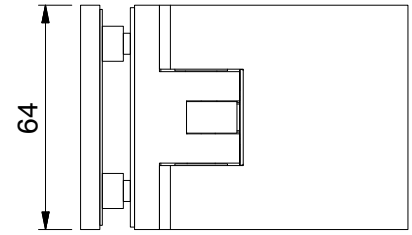


| Art.-Nr. | | Glasdicke |
|---|---|---|
| 8136__-SN | | 8/10* mm |
| **Oberfläche** | | |
| | ZN5 | glanzverchromt |
| | ZN1 | mattverchromt |
| | ZN10 | glanzvernickelt |
| | ZNPVD20 | Goldoptik |
| | ZNPVD22 | Edelstahloptik |
| | ZNPVD35 | schwarz matt |
| | ZN134 | weiß matt |
| | ZN135 | tiefschwarz matt |
| | ZNPVD39 | Goldbronze gebürstet |
| | ZNPVD40 | Goldoptik gebürstet |
| | ZNPVD41 | Kupferoptik gebürstet |
| | ZNPVD42 | Graphitmetall-Optik gebürstet |

**Merkmale**
beidseitig 90° öffnend, mit verstellbarer Nulllageneinstellung, verdeckte Verschraubung mit Abdeckkappe, *Einrückmaß (A) am Seitenteil kann selbst bestimmt werden.
**max. Türbreite 800 mm, Tragfähigkeit (2 Bänder): 32 kg bei max. 800 x 2000 x 8 mm**

*Wichtig
Bei Verwendung der Beschläge für 10 mm Glasdicke bitte das Einlagenset Art. Nr. HX-SET4 pro Beschlag kostenlos mitbestellen.
*Glasbearbeitung für 8/10 mm

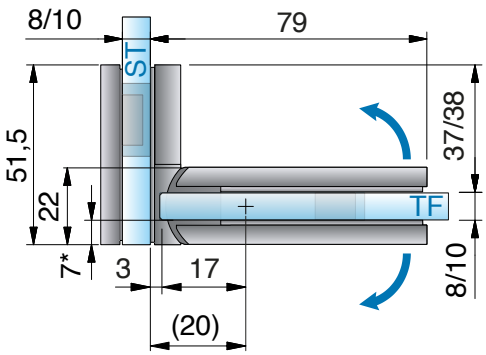


* bei 8mm Glas

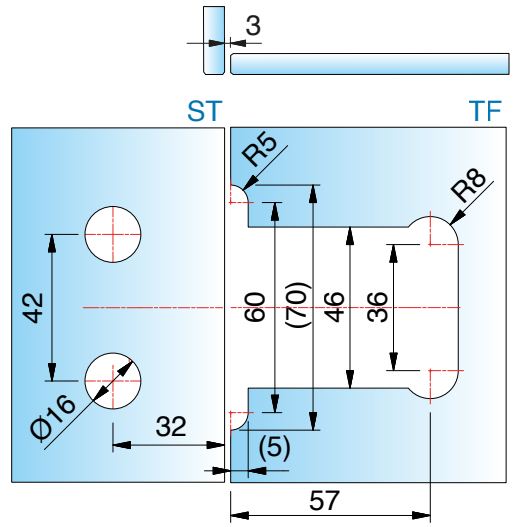


Glasbearbeitung für 3mm Spalt

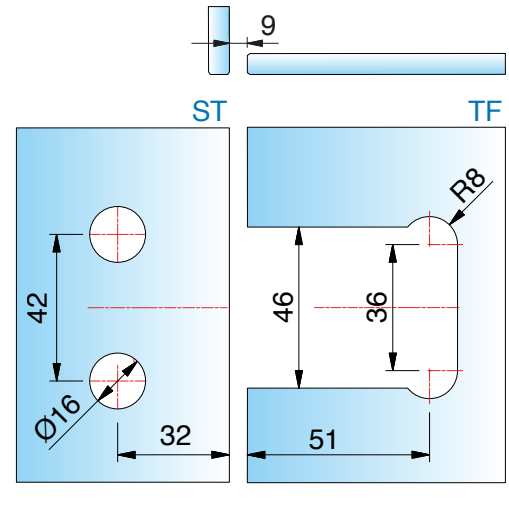


Glasbearbeitung für 9mm Spalt

ST = Seitenteil | TF = Türflügel | W = Wand

# 8132ZN-SN Glas-Glas 180°

MADE IN GERMANY



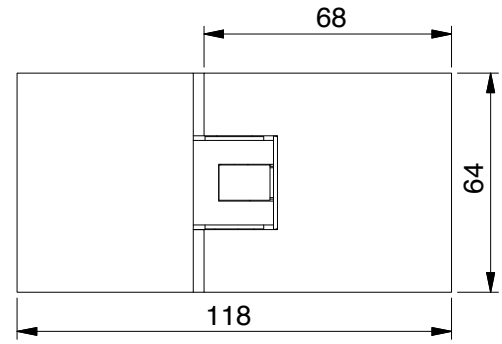


| Art.-Nr. | | Glasdicke |
|---|---|---|
| 8132__-SN | | 8/10* mm |
| **Oberfläche** | | |
| | ZN5 | glanzverchromt |
| | ZN1 | mattverchromt |
| | ZN10 | glanzvernickelt |
| | ZNPVD20 | Goldoptik |
| | ZNPVD22 | Edelstahloptik |
| | ZNPVD35 | schwarz matt |
| | ZN134 | weiß matt |
| | ZN135 | tiefschwarz matt |
| | ZNPVD39 | Goldbronze gebürstet |
| | ZNPVD40 | Goldoptik gebürstet |
| | ZNPVD41 | Kupferoptik gebürstet |
| | ZNPVD42 | Graphitmetall-Optik gebürstet |

**Merkmale**

beidseitig 90° öffnend, mit verstellbarer Nulllageneinstellung, verdeckte Verschraubung mit Abdeckkappe
Das Füllstück (8132-10KU-SN) das verhindert, das der Türflügel abrutschen kann, wird kostenlos mitgeliefert.
**max. Türbreite 750 mm, Tragfähigkeit (2 Bänder): 30 kg bei max. 750 x 2000 x 8 mm**

*Wichtig
Bei Verwendung der Beschläge für 10 mm Glasdicke bitte das Einlagenset Art. Nr. HX-SET4 pro Beschlag kostenlos mitbestellen.
*Glasbearbeitung für 8/10 mm Glas

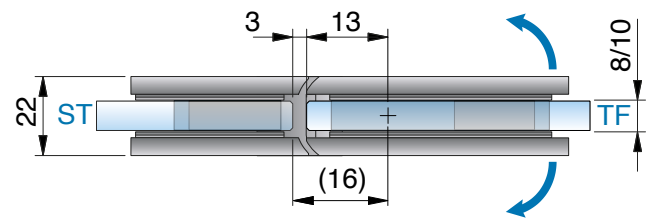


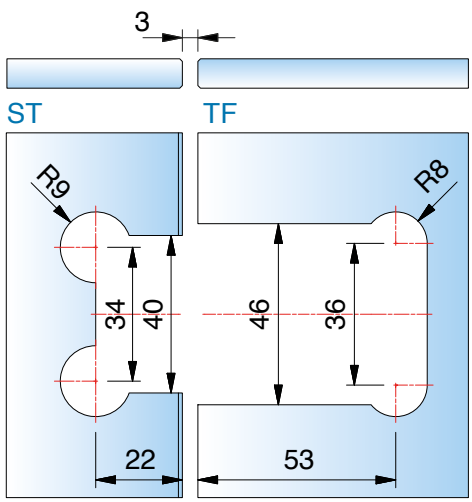

Glasbearbeitung für 3mm Spalt

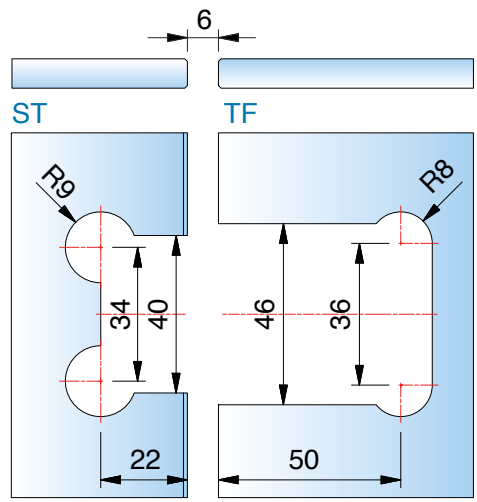

Glasbearbeitung für 6mm Spalt

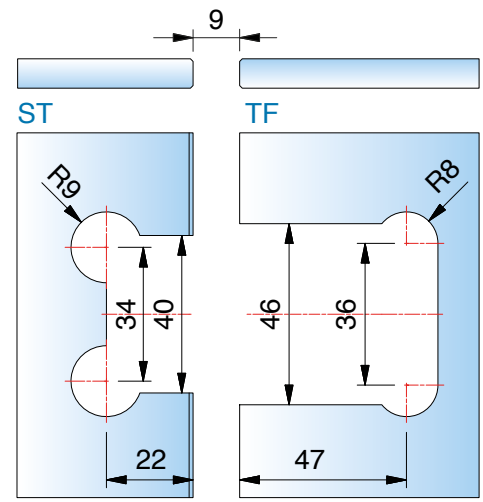

Glasbearbeitung für 9mm Spalt





ST = Seitenteil | TF = Türflügel | W = Wand

# 8131ZN-SN Glas-Glas 135°

MADE IN GERMANY



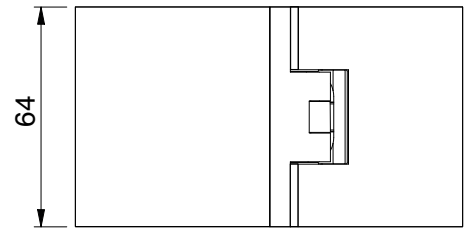


**Merkmale**
beidseitig 90° öffnend, mit verstellbarer Nulllageneinstellung, Langlochverstellung, beidseitige Befestigungslasche, verdeckte Verschraubung mit Abdeckkappe
**max. Türbreite 750 mm, Tragfähigkeit (2 Bänder): 30 kg bei max. 750 x 2000 x 8 mm**

*Wichtig
Bei Verwendung der Beschläge für 10 mm Glasdicke bitte das Einlagenset Art. Nr. HX-SET4 pro Beschlag kostenlos mitbestellen.
*Glasbearbeitung für 8/10 mm

| Art.-Nr. | | Glasdicke |
|---|---|---|
| 8131__-SN | | 8/10* mm |
| **Oberfläche** | | |
| | ZN5 | glanzverchromt |
| | ZN1 | mattverchromt |
| | ZN10 | glanzvernickelt |
| | ZNPVD20 | Goldoptik |
| | ZNPVD22 | Edelstahloptik |
| | ZNPVD35 | schwarz matt |
| | ZN134 | weiß matt |
| | ZN135 | tiefschwarz matt |
| | ZNPVD39 | Goldbronze gebürstet |
| | ZNPVD40 | Goldoptik gebürstet |
| | ZNPVD41 | Kupferoptik gebürstet |
| | ZNPVD42 | Graphitmetall-Optik gebürstet |

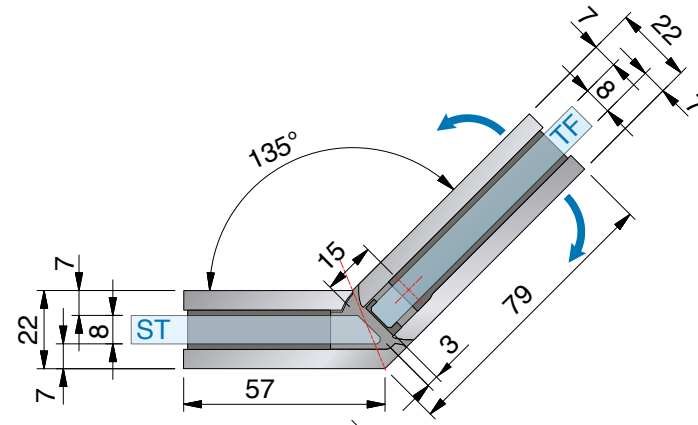


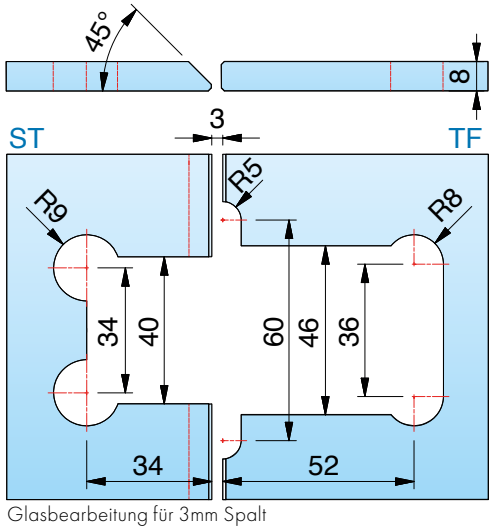


Glasbearbeitung für 3mm Spalt

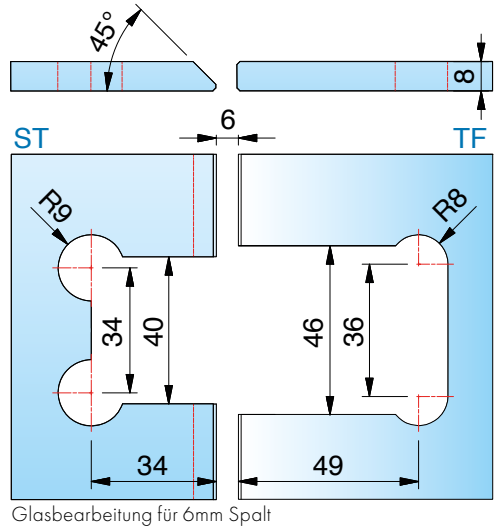


Glasbearbeitung für 6mm Spalt

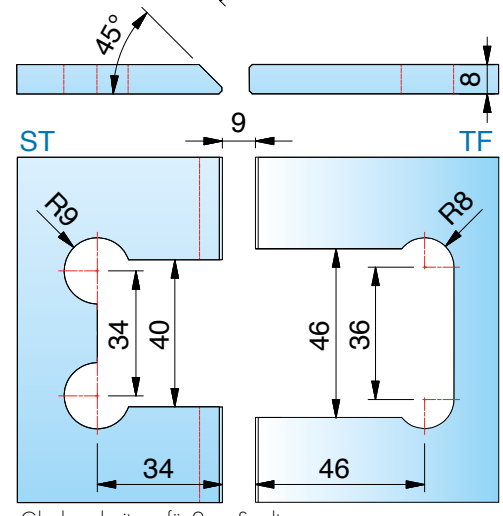


Glasbearbeitung für 9mm Spalt

# 8194ZN-SN Glas-Wand 90° - starr

MADE IN GERMANY



| Art.-Nr. FLAMEA+ | | Glasdicke |
|---|---|---|
| 8194__-SN | | 8/10 mm |
| **Oberfläche** | | |
| | ZN5 | glanzverchromt |
| | ZN1 | mattverchromt |
| | ZN10 | glanzvernickelt |
| | ZNPVD20 | Goldoptik |
| | ZNPVD22 | Edelstahloptik |
| | ZNPVD35 | schwarz matt |
| | ZN134 | weiß matt |
| | ZN135 | tiefschwarz matt |
| | ZNPVD39 | Goldbronze gebürstet |
| | ZNPVD40 | Goldoptik gebürstet |
| | ZNPVD41 | Kupferoptik gebürstet |
| | ZNPVD42 | Graphitmetall-Optik gebürstet |

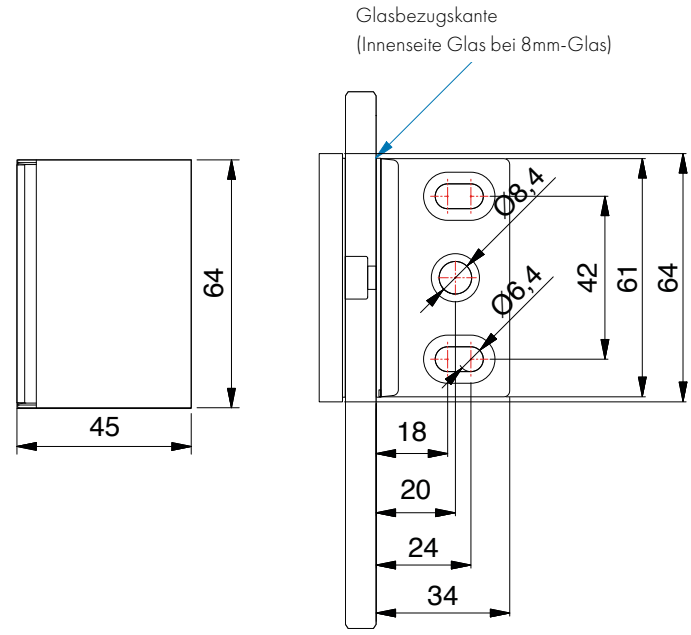


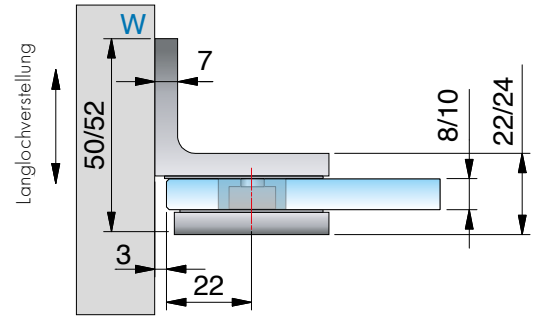


**Merkmale**
Wandbefestigung mit Langlochverstellung, verdeckte Verschraubung mit Abdeckkappe

Glasbearbeitung für 8/10 mm

Bohrung Ø 20 mm oder Randausschnitt R35

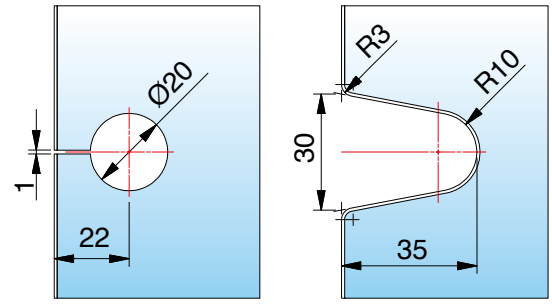


ST = Seitenteil | TF = Türflügel | W = Wand

# 8196ZN-SN Glas-Glas 90° - starr

MADE IN GERMANY



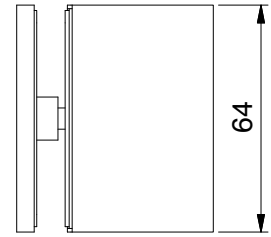


| Art.-Nr. | | Glasdicke |
|---|---|---|
| 8196__-SN | | 8/10 mm |
| **Oberfläche** | | |
| | ZN5 | glanzverchromt |
| | ZN1 | mattverchromt |
| | ZN10 | glanzvernickelt |
| | ZNPVD20 | Goldoptik |
| | ZNPVD22 | Edelstahloptik |
| | ZNPVD35 | schwarz matt |
| | ZN134 | weiß matt |
| | ZN135 | tiefschwarz matt |
| | ZNPVD39 | Goldbronze gebürstet |
| | ZNPVD40 | Goldoptik gebürstet |
| | ZNPVD41 | Kupferoptik gebürstet |
| | ZNPVD42 | Graphitmetall-Optik gebürstet |




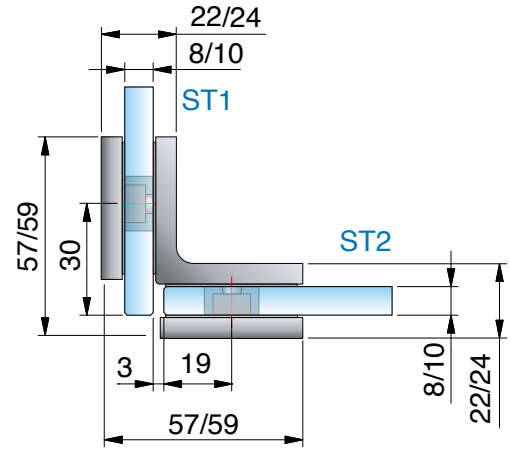


**Merkmale**
verdeckte Verschraubung mit Abdeckkappe

*Die Glasbearbeitung für 10 mm Glas können Sie bei unserer Anwendungstechnik anfordern.

*Glasbearbeitung für 8 mm

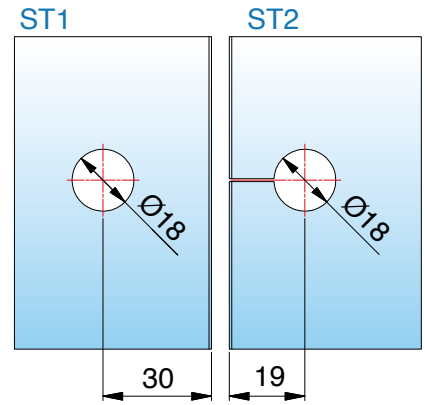


ST = Seitenteil | TF = Türflügel | W = Wand

# 8191ZN-SN Glas-Glas 180°

MADE IN GERMANY

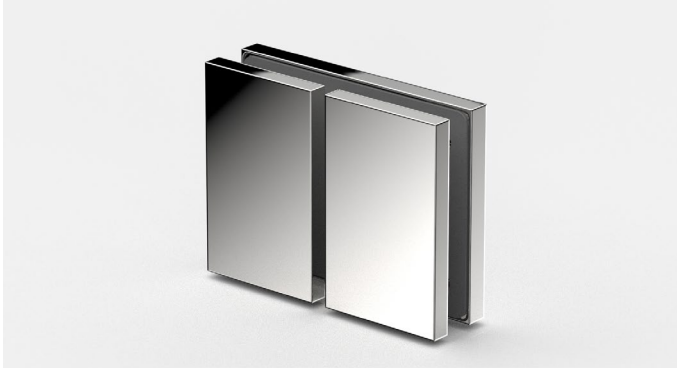

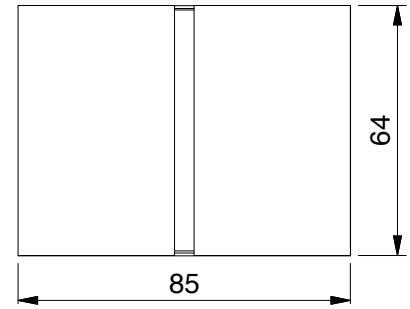


| Art.-Nr. | | Glasdicke |
|---|---|---|
| 8191__ | | 8/10 mm |
| Oberfläche | | |
| | ZN5 | glanzverchromt |
| | ZN1 | mattverchromt |
| | ZNPVD22 | Edelstahloptik |
| | ZNPVD35 | schwarz matt |
| | ZNPVD39 | Goldbronze gebürstet |
| | ZNPVD40 | Goldoptik gebürstet |
| | ZNPVD41 | Kupferoptik gebürstet |
| | ZNPVD42 | Graphitmetall-Optik gebürstet |

**Merkmale:** verdeckte Verschraubung mit Abdeckkappe

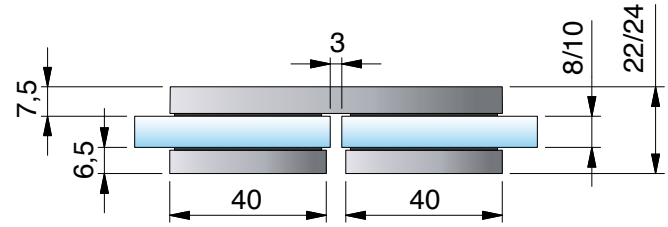


Glasbearbeitung für 8/10 mm

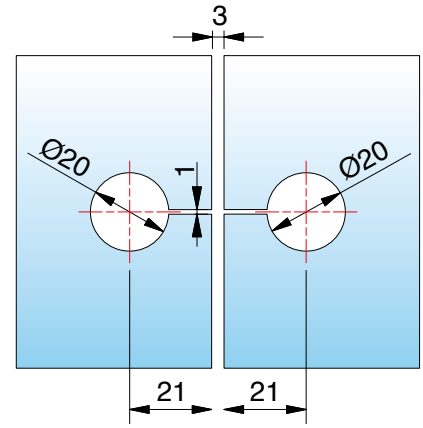


ST = Seitenteil | TF = Türflügel | W = Wand

# Zubehör

MADE IN GERMANY




| Art-Nr. | Artikelbezeichnung |
|---|---|
| 8132-10KU-SN | Füllstück für Glasausschnitt der Seitenteilbefestigung bei 8131ZN-SN und 8132ZN-SN (2 Stück je Band im Lieferumfang enthalten). |
| 8132-3EPDM | |

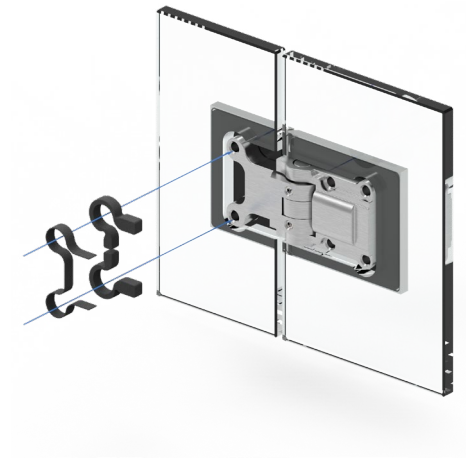



| Art-Nr. | Artikelbezeichnung |
|---|---|
| 8878FKM-1 | Einlage für den Glasausschnitt, 300x8x1 mm |
| 8878FKM-2 | Einlage für den Glasausschnitt, 300x8x2 mm |

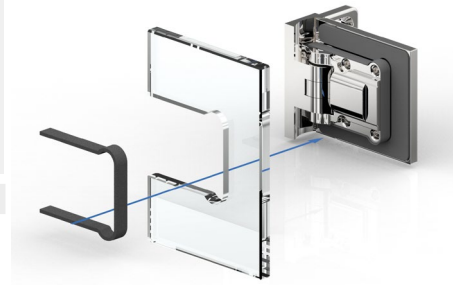

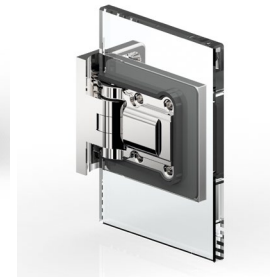






## Pflegehinweise

Die Saunabeschläge dürfen nur mit warmem Wasser und einem weichen Tuch feucht abgewischt und nachgetrocknet werden. Scharfe, aggressive, alkalische oder chlorhaltige Reiniger, Scheuermittel oder Lösungsmittel dürfen nicht verwendet werden. Bei stärkeren Verschmutzungen (Kalk, Fett, Seifenverschmutzungen) empfehlen wir Ihnen unser spezielles Reinigungsmittel (Art.-Nr. 8203CTP) „Sanfte Pflege“ für Beschläge - siehe Seite 650. Die Tür muss während der Reinigung mit einer Hand festgehalten werden, um ein Überdrücken zu verhindern.

# erhältliche **Oberflächen**



ZN5
glanzverchromt



ZN1
mattverchromt



ZNPVD22
Edelstahloptik



ZNPVD35
schwarz matt

Eine Kompatibilitätstabelle zu den Armaturenherstellern und deren Farben finden Sie auf Seite 14







# passende **Winkelverbinder**

für TURA Sauna finden Sie auf Seite 398.

MADE
IN
GERMANY





# TURA

## Schwerlast-Anschlagtürband für Sauna-Anlagen





## **TURA Sauna** - vielseitige Lösungen für große Ganzglasanlagen

MADE IN GERMANY



- Glasdicke: 8/10/12 mm
- passende Winkelverbinder
- max. Temperatur in Beschlaghöhe oben 80°C (entsprach bei Wertfestlegung einer Saunatemperatureinstellung von 100°C)
- Nulllage **nicht** einstellbar
- Tür-Feststellung **„bauseitig"** mit z.B. Rollenschnäpper
- Verbauung **nur mit Anschlag- bzw. Überdrückungsschutz**
- drei Bohrungen im Glas ermöglichen eine höhere Tragkraft.
- für die Wandbefestigung bieten wir extra lange DIN9135 Schrauben an – siehe Seite 393.

- Für größtmöglichen Schutz und Dichtigkeit empfehlen wir alle TURA Sauna-Anschlagtürbänder mit der Dichtung 8848KU0-8(10)-2500 zu verbauen.

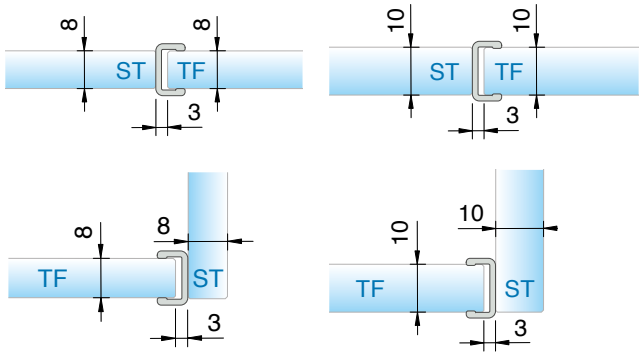




**8961ZN-SN**
Glas-Wand 90°



**8962ZN-SN**
Glas-Wand 90°



**8960ZN-SN**
Glas-Glas 90°/180°

Die Sauna-Serie TURA-SN bietet Ihnen ein Beschlagsprogramm mit sehr hoher Tragkraft. Dadurch können die Ganzglastüren durch größere Abmessungen und mehr Gewicht trumpfen.

- Tragfähigkeit (2 Bänder): 50kg
  entspricht einem Glastürflügel von 1000 x 2000 mm
  bei einer Glasdicke von 10 mm.
  max.Türflügelbreite: 1000 mm
  max. Türflügelhöhe: 2700 mm

ST = Seitenteil | TF = Türflügel | W = Wand

# 8962ZN-SN Glas-Wand 90° - Lasche innen

MADE IN GERMANY



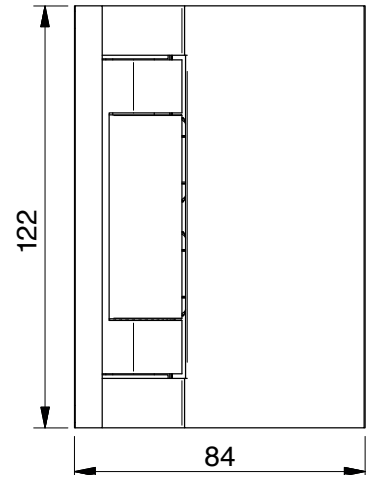


| Art.-Nr. | | Glasdicke |
|---|---|---|
| 8962__-SN | | 8/10/12 mm |
| Oberfläche | | |
| | ZN5 | glanzverchromt |
| | ZN1 | mattverchromt |
| | ZNPVD22 | Edelstahloptik |
| | ZNPVD35 | schwarz matt |

Merkmale
mindestens 90° einseitig nach außen öffnend, verdeckte Verschraubungen, Wandbefestigung innen mit Langlochverstellung
*Die Glasbearbeitung für 12 mm Glas können Sie bei unserer Anwendungstechnik anfordern.

Wir empfehlen Dichtung 8848-KU0-8(10)-2500
mit mindestens 3 mm Abstand.

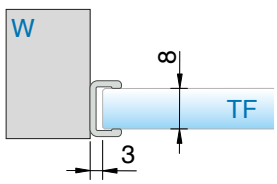


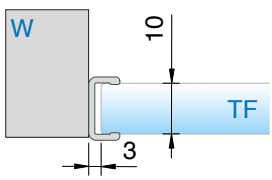


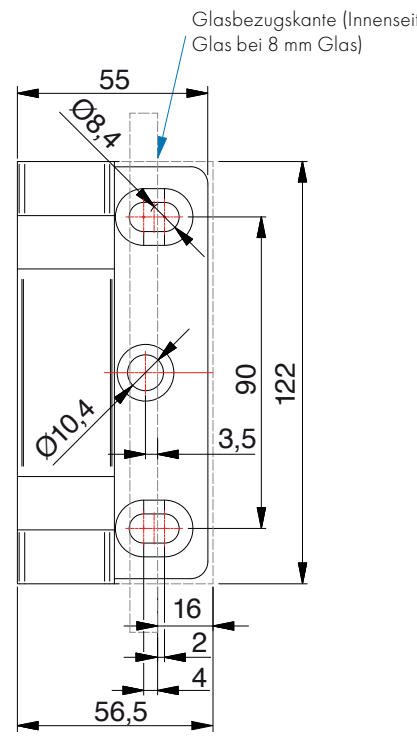

# 8962ZN-SN Glas-Wand 90° - Lasche innen

MADE IN GERMANY

## Glasbearbeitung für 8/10 mm

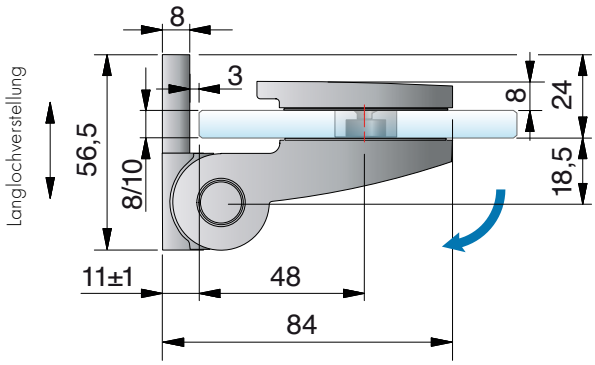


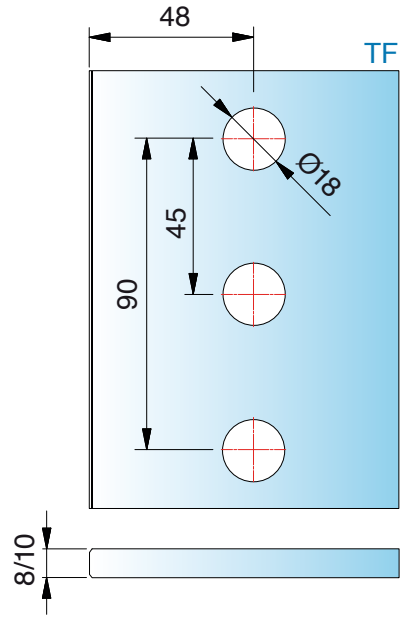


Wir empfehlen Dichtung 8848-KU0-8(10)-2500
mit mindestens 3 mm Abstand.

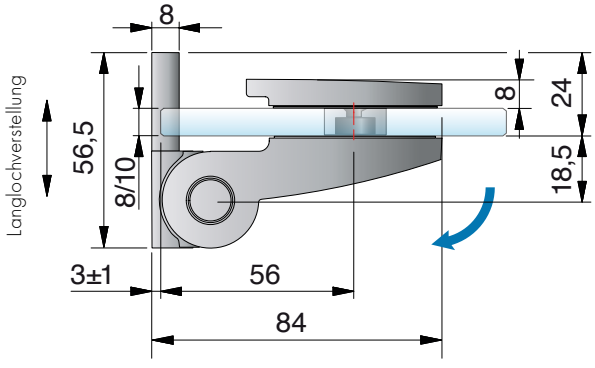


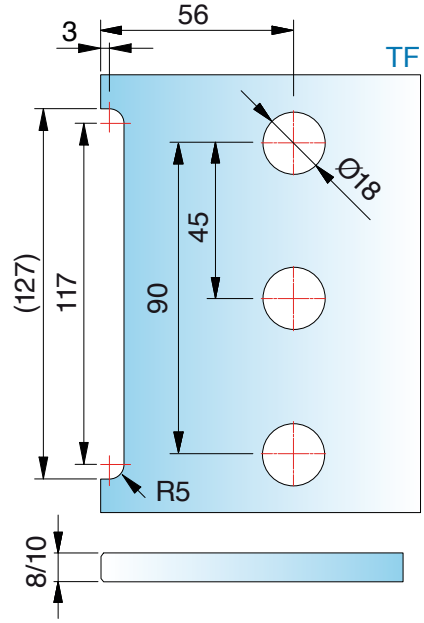


ST = Seitenteil | TF = Türflügel | W = Wand

TURA SAUNA

# 8961ZN-SN Glas-Wand 90° - Lasche außen

MADE IN GERMANY



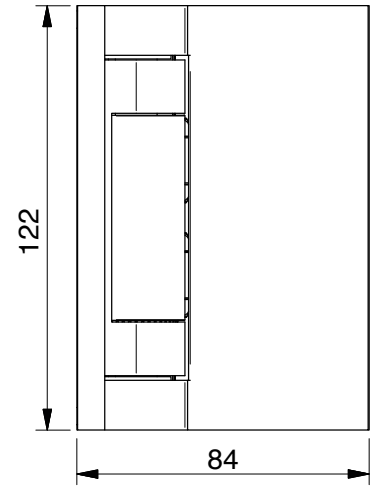


| Art.-Nr. | Glasdicke |
|---|---|
| 8961__-SN | 8/10/12 mm |




| Oberfläche | |
|---|---|
| ZN5 | glanzverchromt |
| ZN1 | mattverchromt |
| ZNPVD22 | Edelstahloptik |
| ZNPVD35 | schwarz matt |

Wir empfehlen Dichtung 8848-KU0-8(10)-2500 mit mindestens 3 mm Abstand.

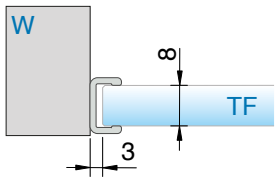


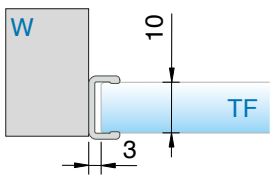


**Merkmale**

einseitig 90° nach außen öffnend, verdeckte Verschraubungen, Wandbefestigung außen mit Langlochverstellung

*Die Glasbearbeitung für 12 mm Glas können Sie bei unserer Anwendungstechnik anfordern.

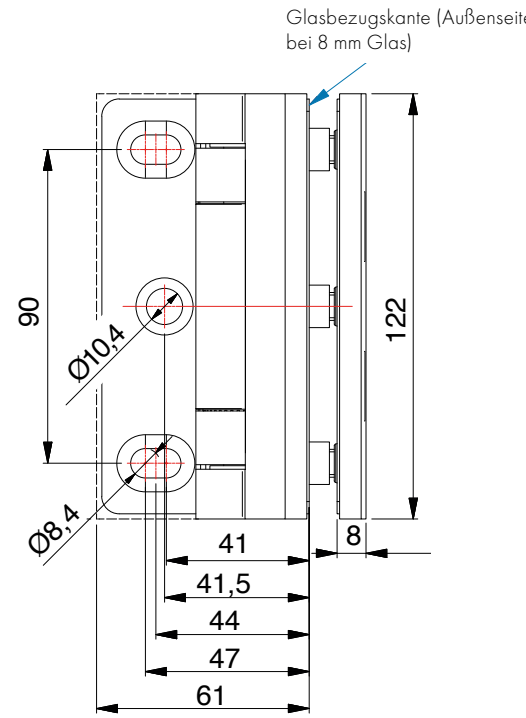

# 8961ZN-SN Glas-Wand 90° - Lasche außen

MADE IN GERMANY

## Glasbearbeitung für 8/10 mm

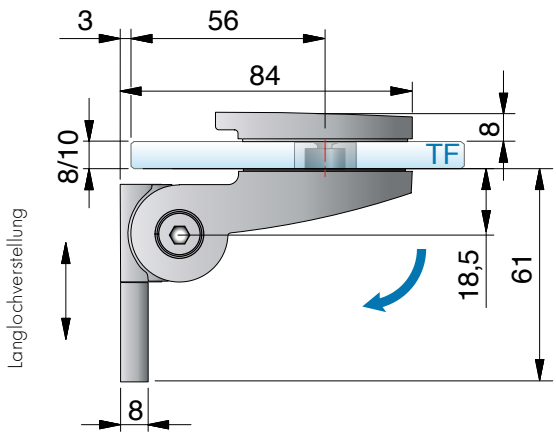


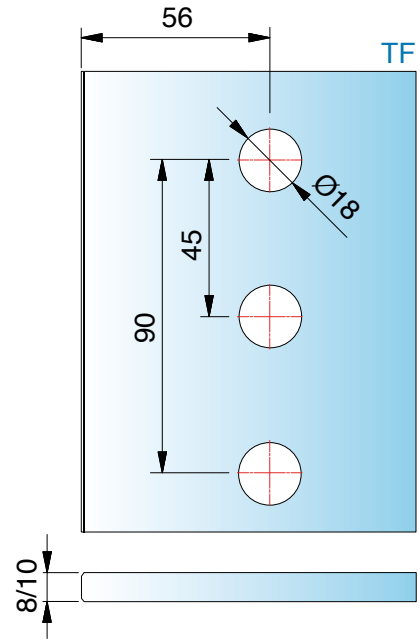


Wir empfehlen Dichtung 8848KU0-8(10)-2500 mit mindestens 3 mm Abstand.








### Pflegehinweise

Die Saunabeschläge dürfen nur mit warmem Wasser und einem weichen Tuch feucht abgewischt und nachgetrocknet werden. Scharfe, aggressive, alkalische oder chlorhaltige Reiniger, Scheuermittel oder Lösungsmittel dürfen nicht verwendet werden. Bei stärkeren Verschmutzungen (Kalk, Fett, Seifenverschmutzungen) empfehlen wir Ihnen unser spezielles Reinigungsmittel (Art.-Nr. 8203CTP) „Sanfte Pflege“ für Beschläge - siehe Seite 650. Die Tür muss während der Reinigung mit einer Hand festgehalten werden, um ein Überdrücken zu verhindern.

ST = Seitenteil | TF = Türflügel | W = Wand

# 8961ZN-SN Glas-Wand 90° - Lasche innen

MADE IN GERMANY



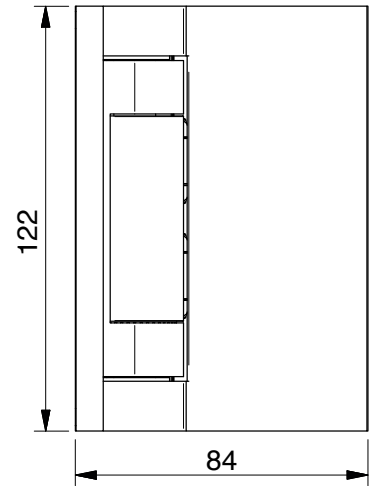


| Art.-Nr. | | Glasdicke |
|---|---|---|
| 8961__-SN | | 8/10/12 mm |
| Oberfläche | | |
| | ZN5 | glanzverchromt |
| | ZN1 | mattverchromt |
| | ZNPVD22 | Edelstahloptik |
| | ZNPVD35 | schwarz matt |

Wir empfehlen Dichtung 8848KU0-8(10)-2500
mit mindestens 3 mm Abstand.

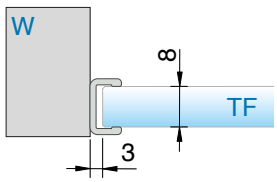


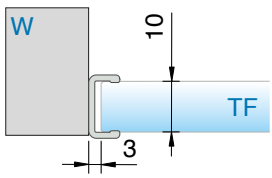


**Merkmale**
einseitig 90° nach innen öffnend, verdeckte Verschraubungen, Wandbefestigung innen mit Langlochverstellung,
*Die Glasbearbeitung für 12 mm Glas können Sie bei unserer Anwendungstechnik anfordern.

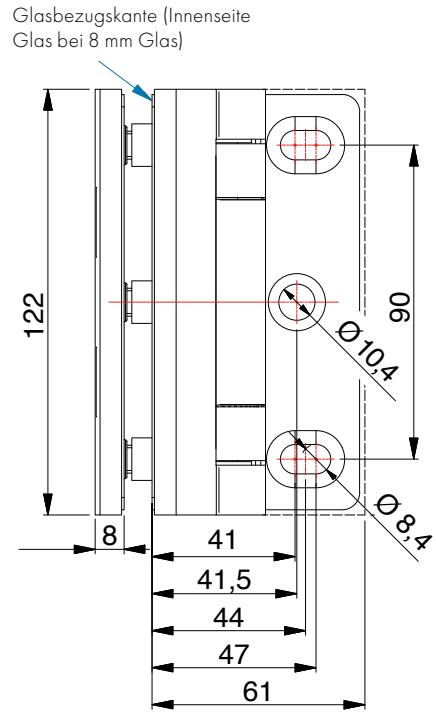


TURA SAUNA

# 8961ZN-SN Glas-Wand 90° - Lasche innen

MADE IN GERMANY

## Glasbearbeitung für 8/10 mm

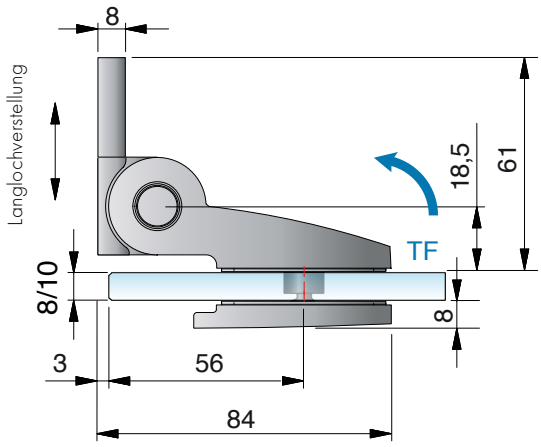


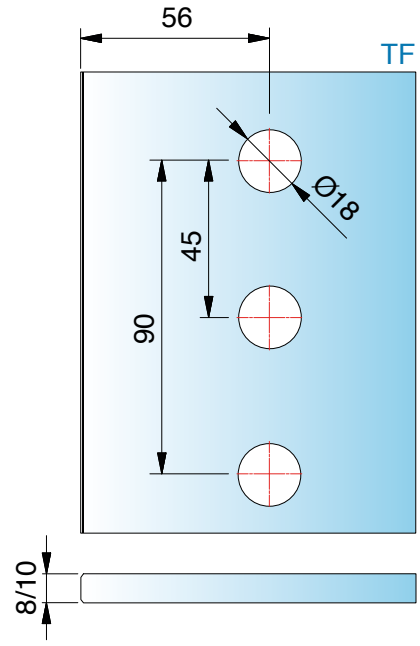


Wir empfehlen Dichtung 8848KU0-8(10)-2500
mit mindestens 3 mm Abstand.

# Zubehör – Schrauben

MADE IN GERMANY

TURA SAUNA

Spanplattenschraube DIN9135



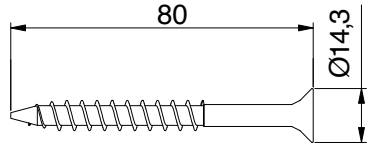


| Art-Nr. | Merkmale |
|---|---|
| Z100VA | Senkkopf, TX40-Antrieb 8x80 A2 |

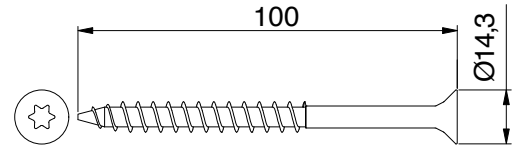


| Art-Nr. | Merkmale |
|---|---|
| Z101VA | Senkkopf, TX40-Antrieb 8x100 A2 |

ST = Seitenteil | TF = Türflügel | W = Wand

# 8960ZN-SN Glas-Glas 90°

MADE IN GERMANY



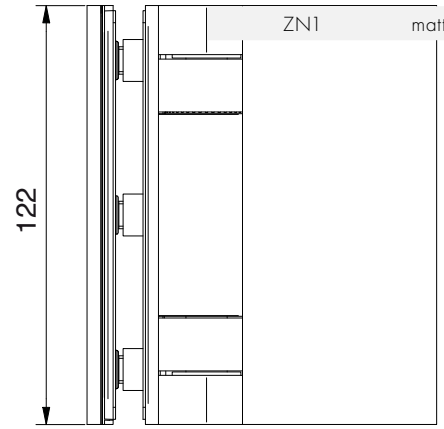


ZN1 mattverchromt

| Art.-Nr. | Glasdicke |
|---|---|
| 8960__-SN | 8/10/12 mm |




| Oberfläche | |
|---|---|
| ZN5 | glanzverchromt |
| ZN1 | mattverchromt |
| ZNPVD22 | Edelstahloptik |
| ZNPVD35 | schwarz matt |

**Merkmale**
einseitig 90° nach innen öffnend, verdeckte Verschraubungen
*Die Glasbearbeitung für 12 mm Glas können Sie bei unserer Anwendungstechnik anfordern.

Wir empfehlen Dichtung 8848KU0-8(10)-2500
mit mindestens 3 mm Abstand.

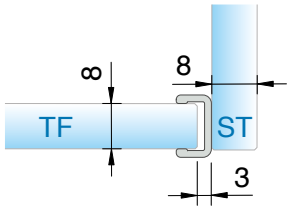


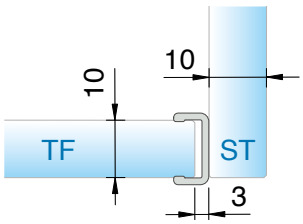

# 8960ZN-SN Glas-Glas 90°

MADE IN GERMANY

## Glasbearbeitung für 8 mm

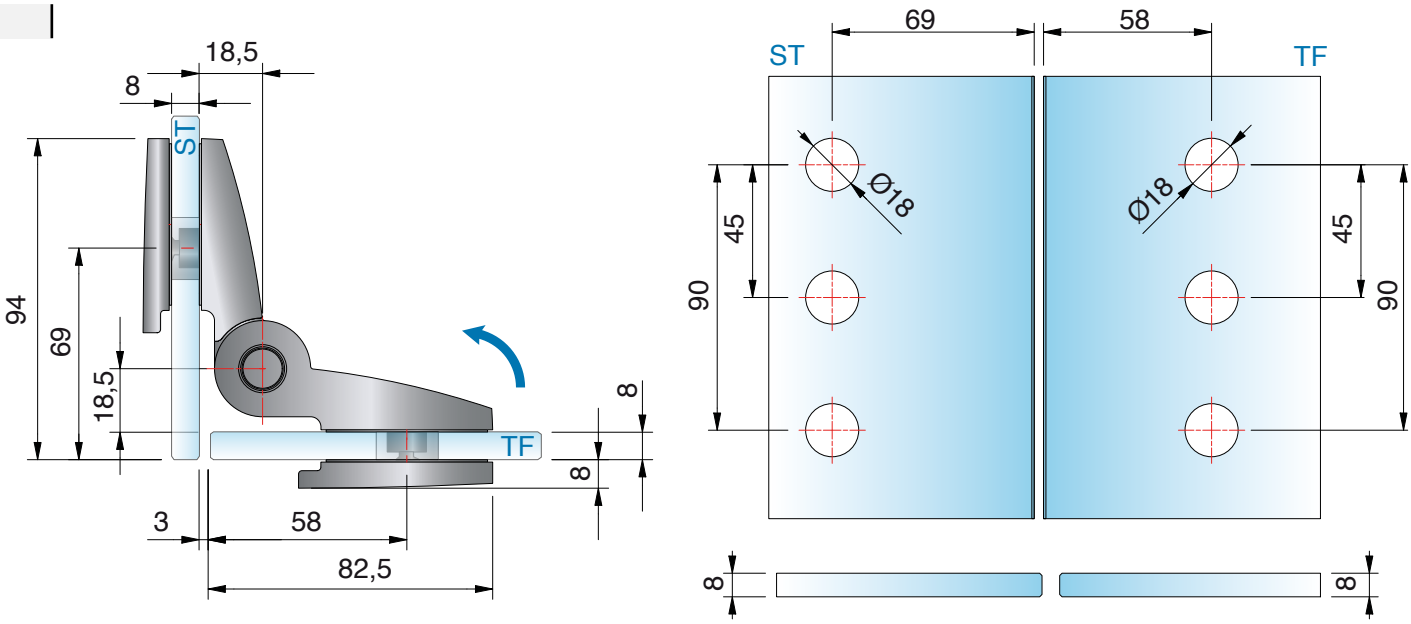


## Glasbearbeitung für 10 mm

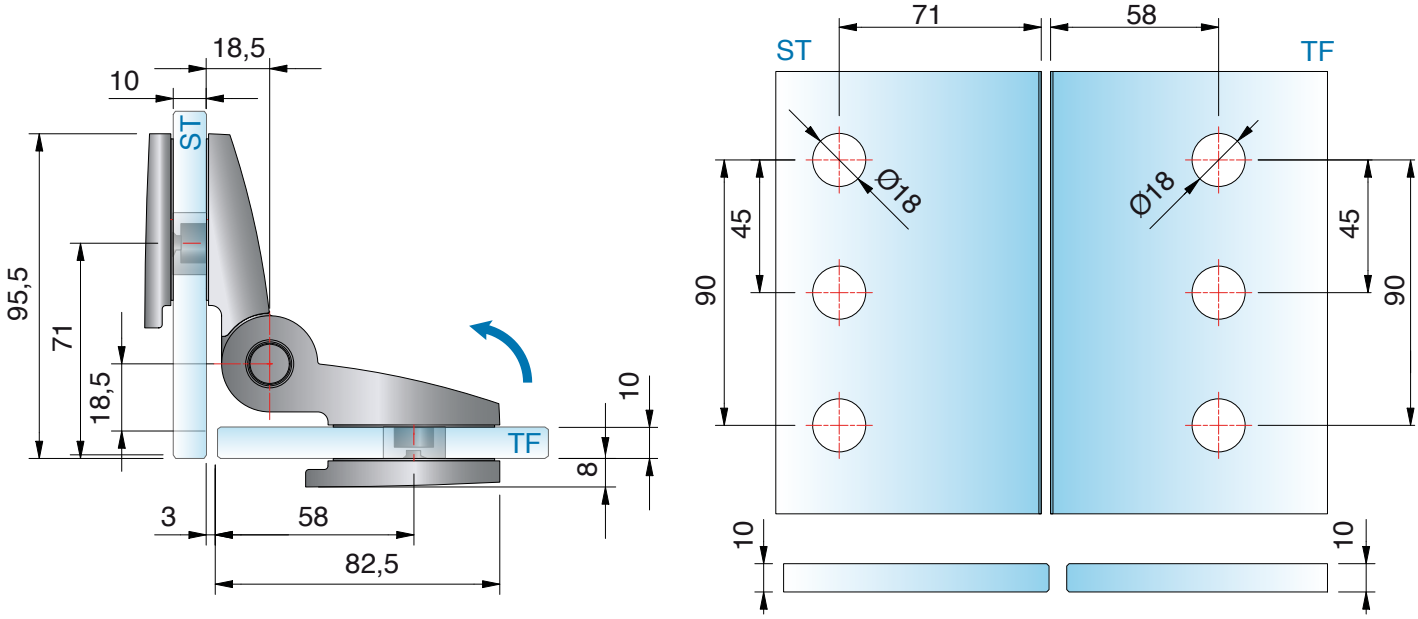


ST = Seitenteil | TF = Türflügel | W = Wand

# 8960ZN-SN Glas-Glas 180°

MADE IN GERMANY



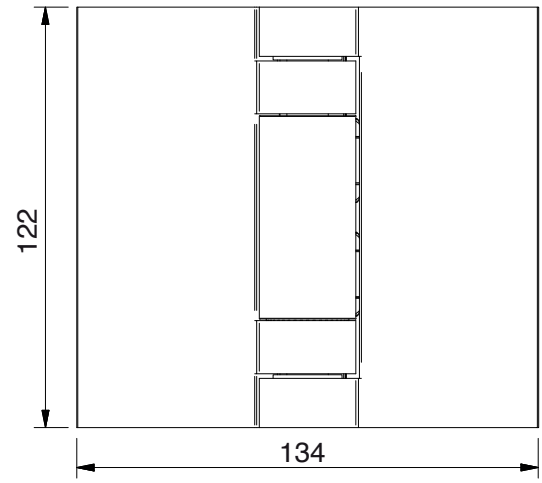


| Art.-Nr. | Glasdicke |
|---|---|
| 8960__-SN | 8/10/12 mm |




| Oberfläche | |
|---|---|
| ZN5 | glanzverchromt |
| ZN1 | mattverchromt |
| ZNPVD22 | Edelstahloptik |
| ZNPVD35 | schwarz matt |

Merkmale
einseitig 180° nach außen oder innen öffnend, verdeckte Verschraubungen
*Die Glasbearbeitung für 12 mm Glas können Sie bei unserer Anwendungstechnik anfordern.

Wir empfehlen Dichtung 8848KU0-8(10)-2500
mit mindestens 3 mm Abstand.

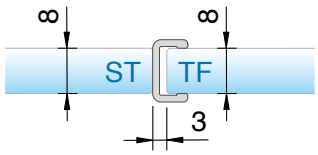


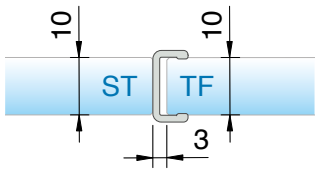

# 8960ZN-SN Glas-Glas 180°

MADE IN GERMANY

## Glasbearbeitung für 8/10 mm

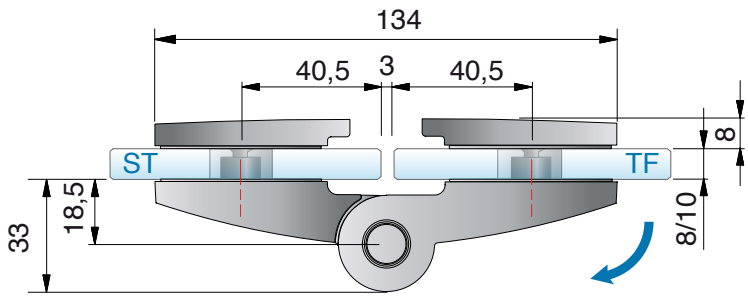


nach außen öffnend

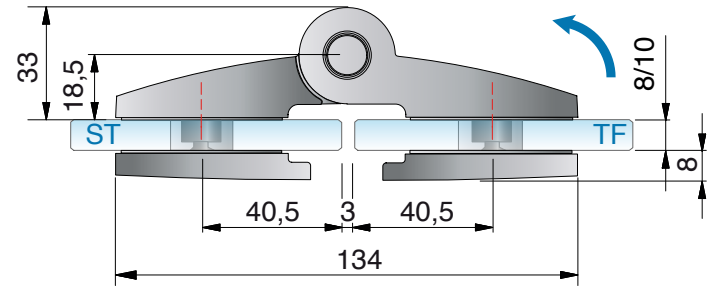


nach innen öffnend

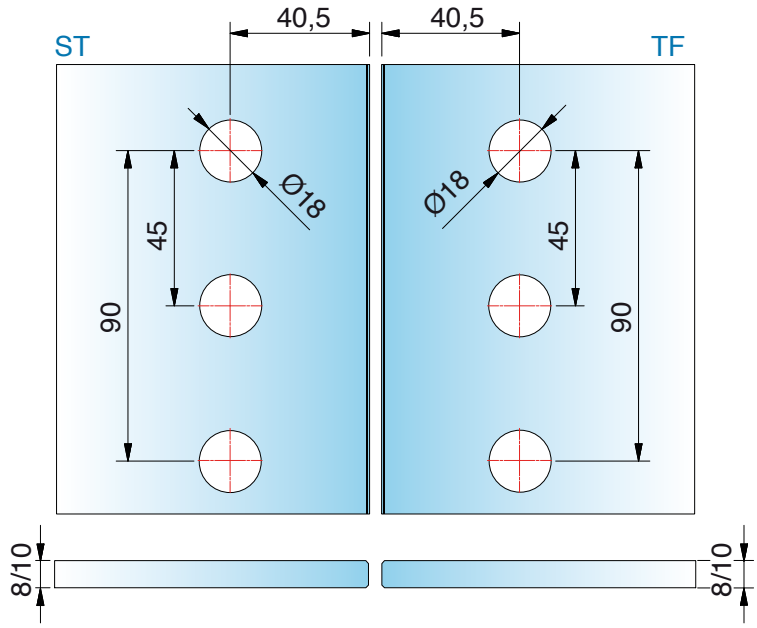


ST = Seitenteil | TF = Türflügel | W = Wand

# 8968ZN-SN Glas-Wand 90°

MADE IN GERMANY

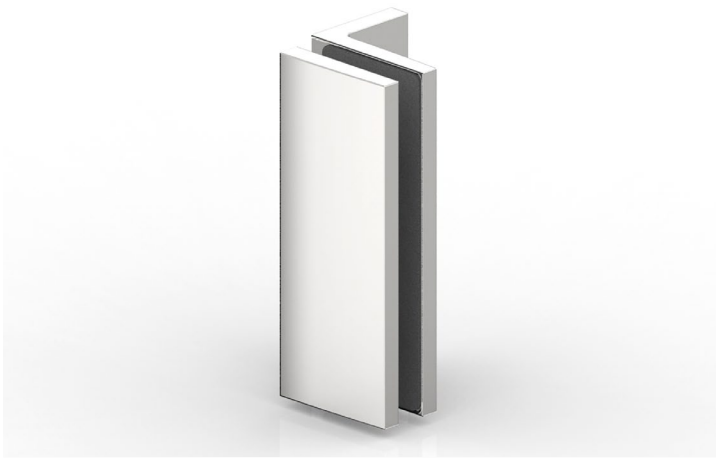

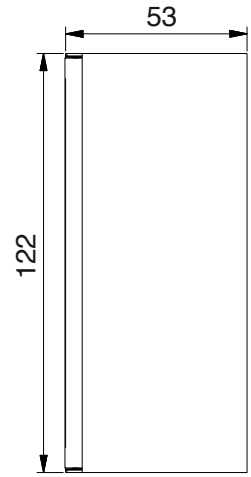


| Art.-Nr. | | Glasdicke |
|---|---|---|
| 8968_-SN | | 8/10/12 mm |
| Oberfläche: | | |
| ZN5 | glanzverchromt | |
| ZN1 | mattverchromt | |
| ZNPVD22 | Edelstahloptik | |
| ZNPVD35 | schwarz matt | |




**Merkmale: starr,** Wandbefestigung mit Langlochverstellung, verdeckte Verschraubung mit Abdeckkappe

## Glasbearbeitung für 8/10/12 mm

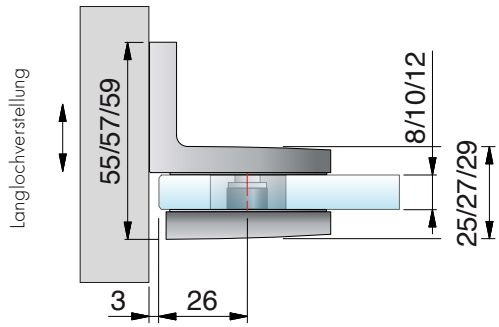


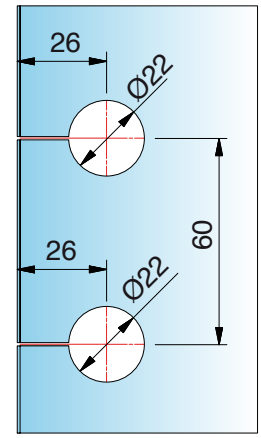

# 8968ZN-SN Glas-Wand 90°

MADE IN GERMANY

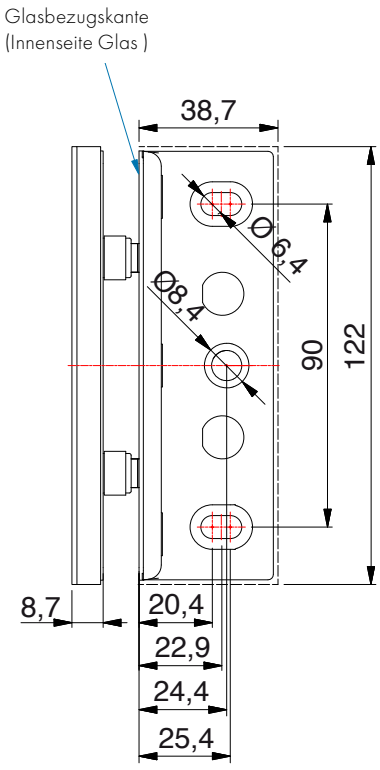




# 8969ZN Glas-Glas 90°

MADE IN GERMANY

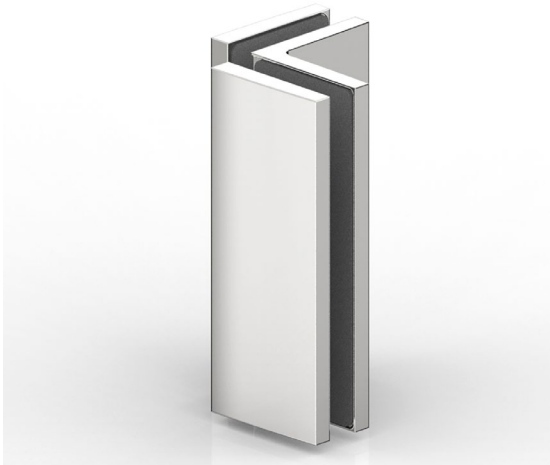

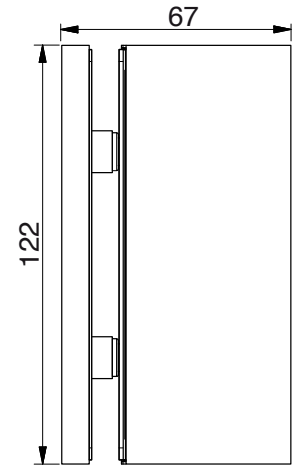


*bei 8 mm Glas

| Art.-Nr. | | Glasdicke |
|---|---|---|
| 8969_ | | 8/10/12 mm |
| Oberfläche: | | |
| | ZN5 | glanzverchromt |
| | ZN1 | mattverchromt |
| | ZNPVD22 | Edelstahloptik |
| | ZNPVD35 | schwarz matt |




**Merkmale: starr,** verdeckte Verschraubung mit Abdeckkappe
*Die Glasbearbeitung für 10 mm finden Sie auf Seite 401 und die Glasbearbeitung für 12 mm Glas können Sie bei unserer Anwendungstechnik anfordern.

TURA SAUNA

## für 8 mm Glas

Glasbearbeitung auf Stoß

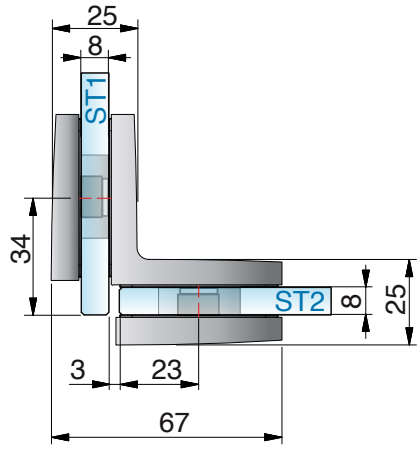


*Glasbearbeitung für 8 mm

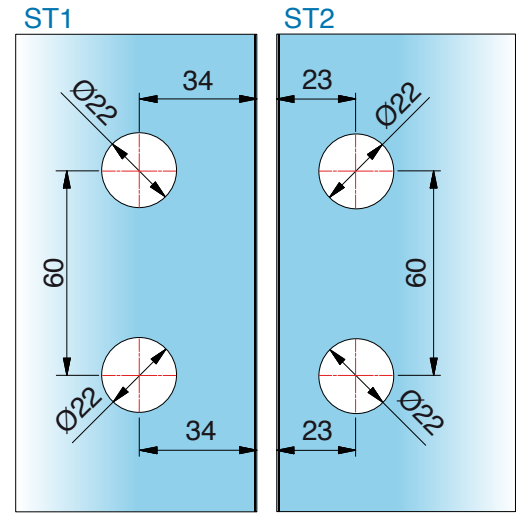


ST = Seitenteil | TF = Türflügel | W = Wand

# 8969ZN Glas-Glas 90°

MADE IN GERMANY

## für 8 mm Glas

Glasbearbeitung auf Gehrung

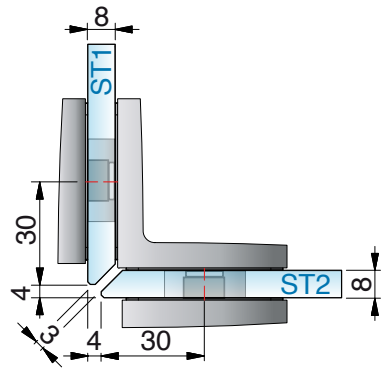


*Glasbearbeitung für 8 mm

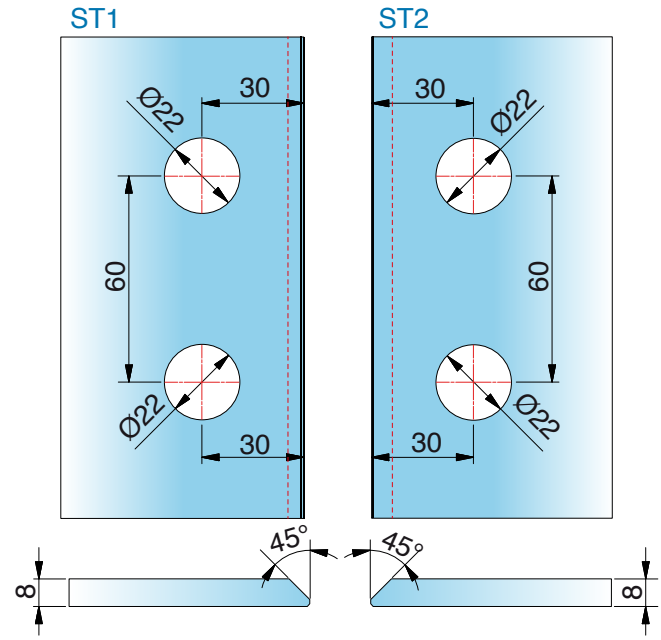


## für 10 mm Glas

*Glasbearbeitung für 10 mm

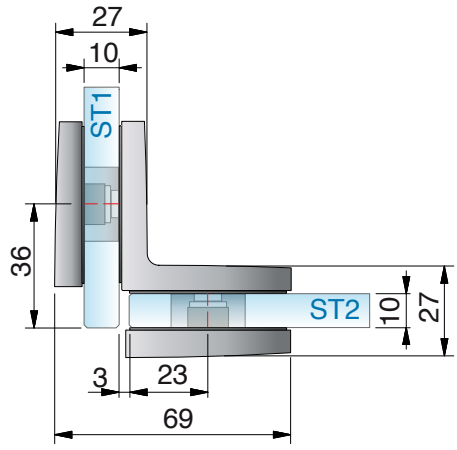


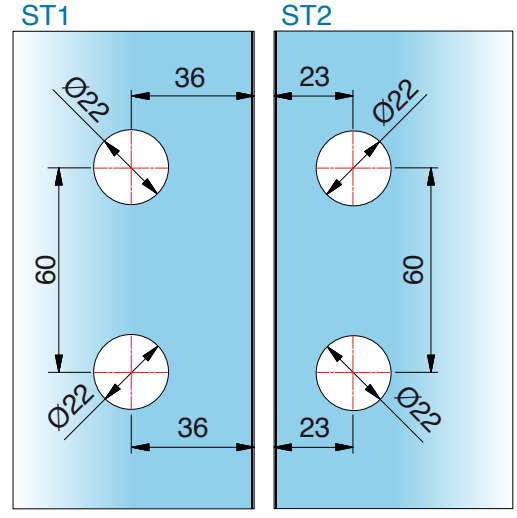


ST = Seitenteil | TF = Türflügel | W = Wand

TURA SAUNA

# passende **Seitenteilbefestigungen**



**Silikon**

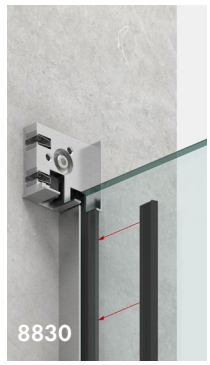


**U-Profil** Seite 465




Winkelverbinder **FLAMEA⁺**, starr
Seite 126




Winkelverbinder **FLAMEA⁺** , verstellbar, Seite 131




Winkelverbinder **NIVELLO⁺**
Seite 295




Winkelverbinder, **FLAMEA**
Seite 331




Winkelverbinder, **FLAMEA**, starr
Seite 326




Winkelverbinder, **FLAMEA**, verstellbar, Seite 328



## Unser Service für Sie!

Glasberechnung

Nutzen Sie unser Planungstool auf **www.pauli.de/cloud** für die Berechnung der Glasgrößen.

Sie brauchen weitere Hilfe? Wir unterstützen Sie in jeder Phase Ihres Projekts. Rufen Sie uns einfach an: 02291 9206-0.

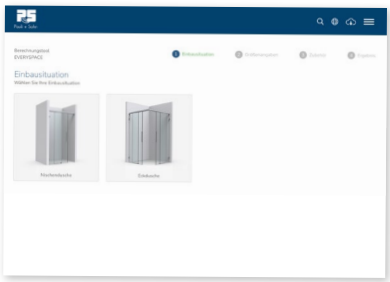


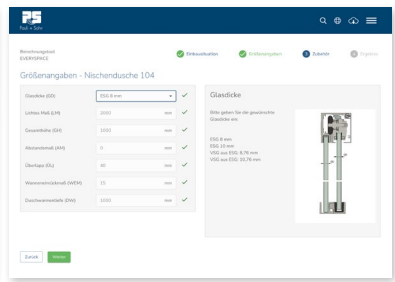


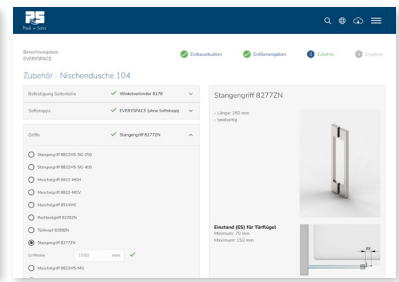


MADE IN GERMANY





# EVERYSPACE

## Schiebetürsystem

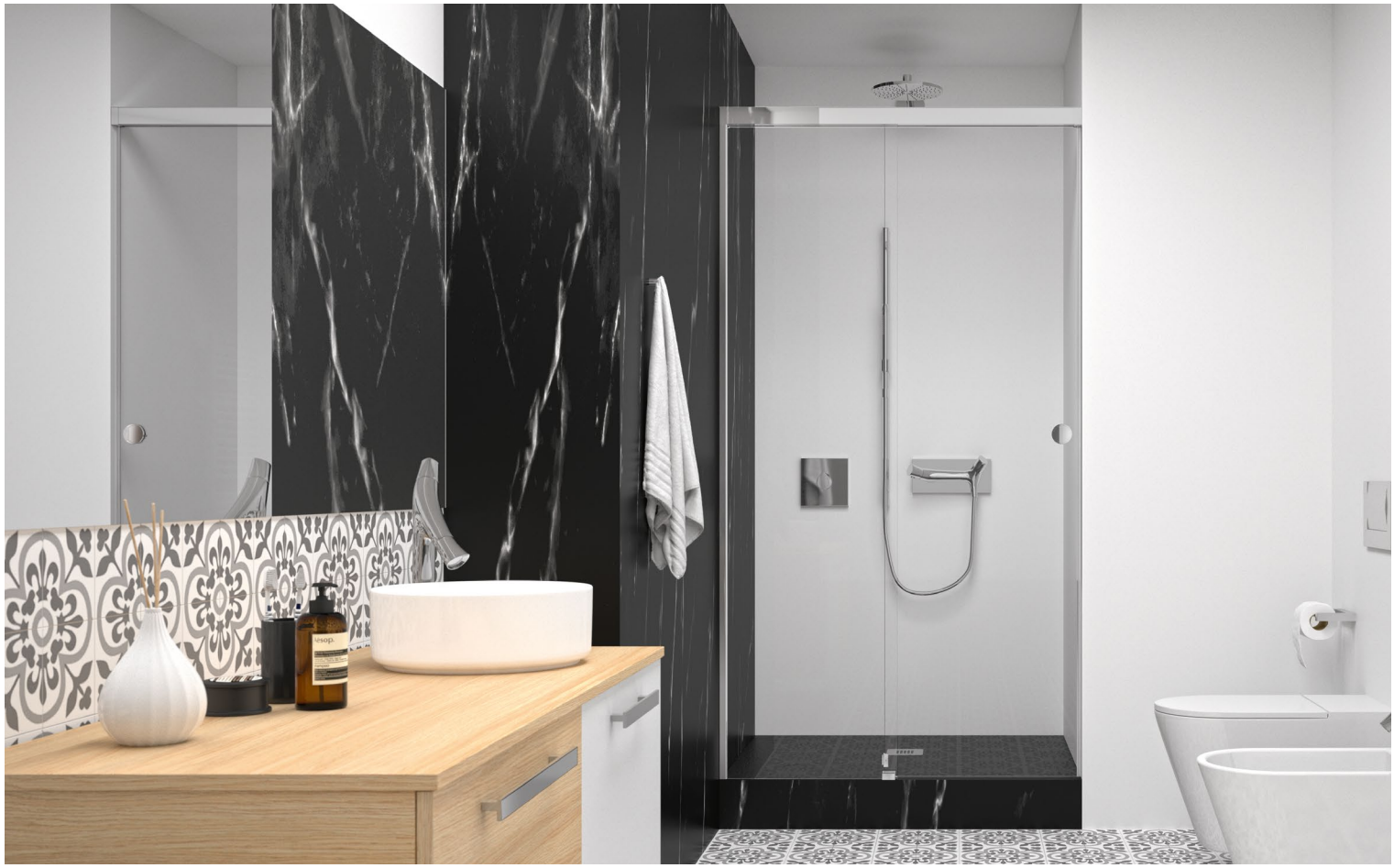



# EVERYSPACE – schöner duschen

MADE IN GERMANY

Mit EVERYSPACE Duschen haben wir den Schiebetürbeschlag für das moderne Badezimmer weitergedacht. Bei der Entwicklung lag unser Fokus auf Design, Montagefreundlichkeit und Zuverlässigkeit. Das System ist flexibel und vielseitig – einfach ideal, um beständige Werte im Objekt- und Privatbereich zu schaffen.

- Glasdicken: 8 - 10,76 mm
- Oberflächen:
  E3/50 – glanzverchromt
  E6EV5 – glanzeloxiert
  E6C35 – schwarz matt
- Laufschienenbefestigung direkt am Seitenteil möglich, ohne Verschraubung an der Wand
- Seitenteil ohne aufwendige Silikonfixierung in der Laufschiene
- ein- oder beidseitige Dämpfereinheit (inkl. Einzugsfunktion)
- Laufwagenbefestigung ohne Glasbohrungen
- einfache Höhenverstellung (±3 mm)
- mit Glasdickenregelung
- Türflügel einfach einzuhängen
- Bodenführung teilbar für einfache Montage und Reinigung
- je nach Position der Duschbrause ist bei den überlappenden Glaselementen (40 mm) kein Dichtprofil nötig
- Klebegriffe mit optimierter Klebekraft, daher keine Glasbearbeitung notwendig (auf Wunsch auch andere Griffe möglich)
- optimierte platzsparende Lösungen für kleine Bäder

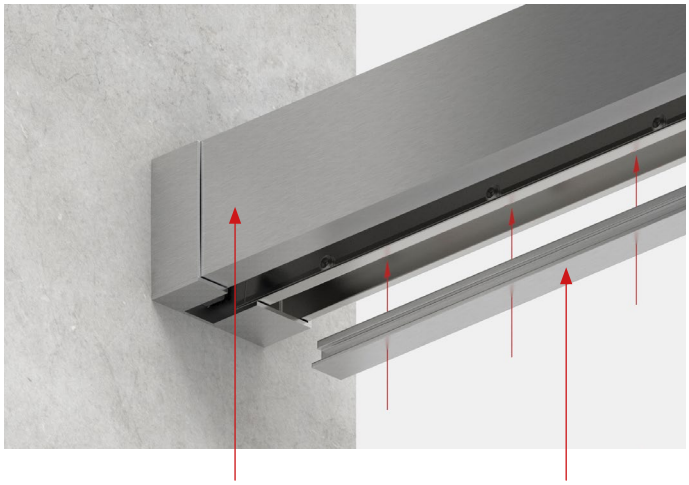

Frontblende für Laufschiene

Füllprofil im Oberrahmen

- Das System wird unten mit einem Füllprofil geschlossen. Dadurch sieht es sehr elegant aus und gibt Schutz vor Schmutz und Wasser.

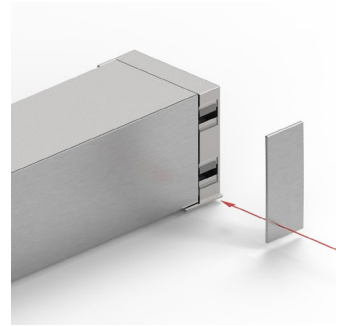

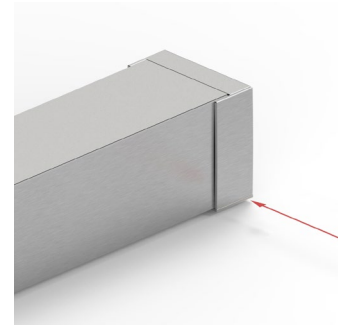

- Durch die Überlappung einer kleinen Kappe an den Anschlussenden und Eckverbindern werden eventuelle Zuschnitte der Laufschiene elegant überdeckt.

Bodenführung für **eine leichte Reinigung**

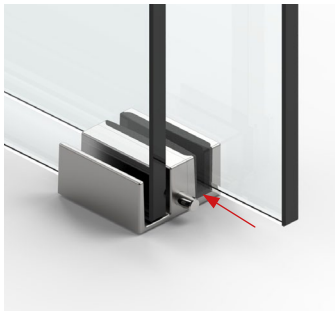

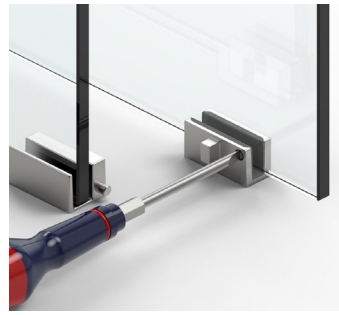

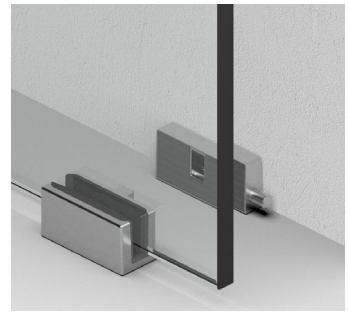

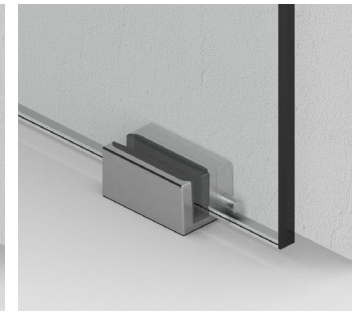

Bodenführung mit **Entriegelung für leichteres Montieren** und Reinigen, enorme Geräuschreduzierung durch nahezu **spielfreie Einstellmöglichkeit der Glasdicken**

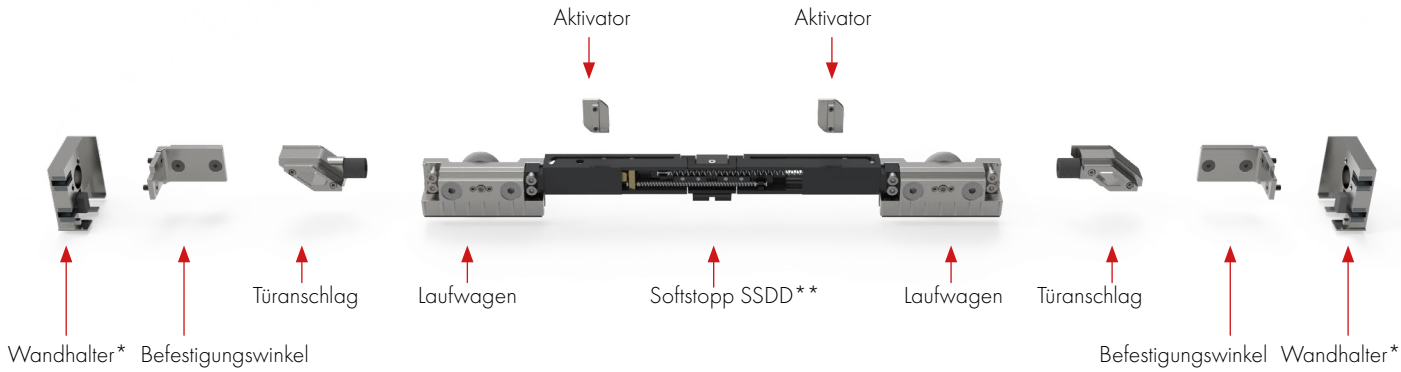


*mit integrierter Pufferfunktion

**pulverbeschichtet für eine bessere Mechanik

## Anschlussmöglichkeiten **Laufschiene**

MADE IN GERMANY



Laufschiene auf das
**Seitenteil geklemmt**



Laufschiene an der
**Wand montiert**



Laufschiene an der
**Decke montiert**
werkseitig alle 180 mm vorgebohrt



Laufschiene am
**Festteil befestigt**



- Laufschiene aus hochfester Aluminiumlegierung
- Eckverbinder aus massivem hochwertigen Zinkdruckguss
- einheitliche Gestaltung der Oberfläche mit durchgehender Hochglanz-Verchromung

## Funktion des **Softstopps**

- Aktivator wird in der Laufschiene befestigt und nimmt die Federn beim Öffnen und Schließen mit.

**Montagehinweis:**
**Beim Einhängen des Türflügels müssen alle Federn gespannt sein.**

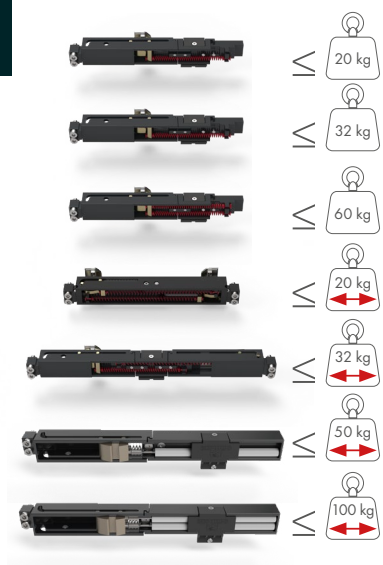


| | Türbreite | Softstopp-Variante |
|---|---|---|
| 8822RAL7016-SSD-20 | einseitig gestoppt ab 435 - 1000* mm<br>doppelt gestoppt ab 620 - 1000* mm | einseitiger Softstopp<br>für kleine Türen |
| 8822RAL7016-SSD-32 | einseitig gestoppt ab 435 - 1000* mm<br>doppelt gestoppt ab 620 - 1000* mm | einseitiger Softstopp<br>für mittlere Türen |
| 8822RAL7016-SSD-60 | einseitig gestoppt ab 435 - 1000* mm<br>doppelt gestoppt ab 620 - 1000* mm | einseitiger Softstopp<br>für große Türen |
| 8822RAL7016-SSDD20 | 380** - 505 mm | beidseitiger Softstopp<br>für kleine Türen |
| 8822RAL7016-SSDD | 505 - 620 mm | beidseitiger Softstopp<br>für mittlere Türen |
| 8822RAL7016-SSD50 | ab 725 mm | einseitiger Softstopp<br>für große Türen |
| 8822RAL7016-SSD100 | ab 915 mm (in Kombination mit Schwerlastlaufwagen) | einseitiger Softstopp<br>für große Türen |

*kann je nach Anwendung variieren
**NUR Nischenlösungen, Eckeanwendungen nur mit Auflagen möglich.
Bitte kontaktieren Sie die Anwendungstechnik!

Aktivator ist in der Ruhestellung.

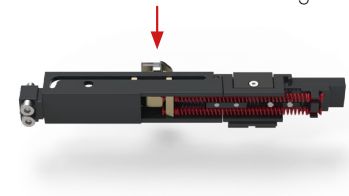

Aktivator spannt die Feder, wird ausgehängt und die Feder bleibt gespannt.



## Funktion der **Glasdickenregelung**

MADE IN GERMANY

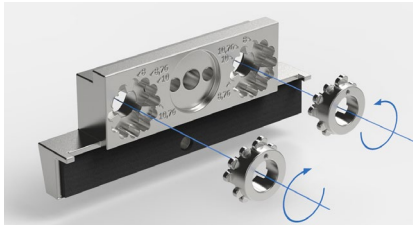

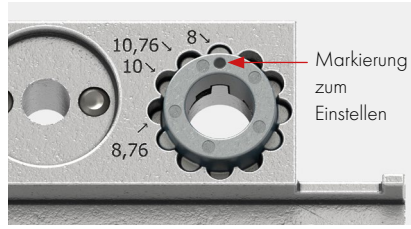


Die Regulierung der Glasdicke erfolgt über einen zum Patent angemeldeten Mechanismus (zwei Einstellkronen pro Laufwagen) ohne Austausch von Schrauben oder Einlagen.

- Glasstärken Mono ESG: 8 und 10 mm
- Glasstärken VSG aus ESG: 8,76 und 10,76 mm

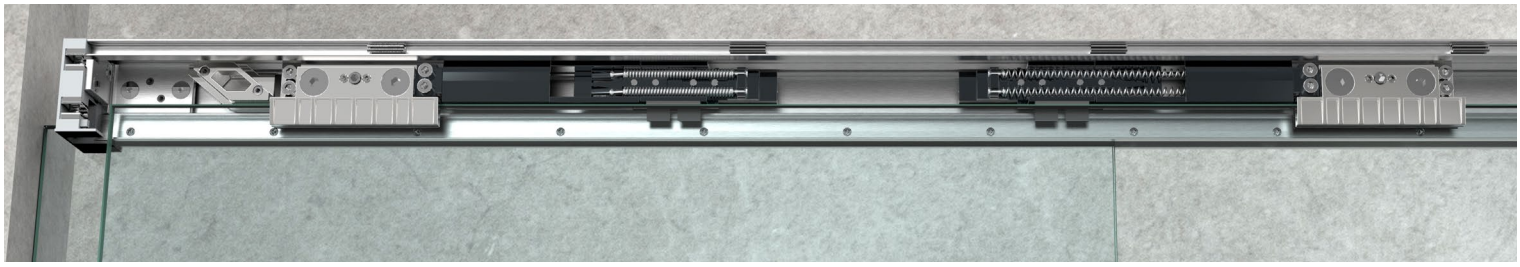

- Beschlagtechnik und Anbauteile aus massivem hochwertigen Zinkdruckguss
- Laufrollen aus robustem glasfaserverstärkten Polyamid

## Höhenverstellung

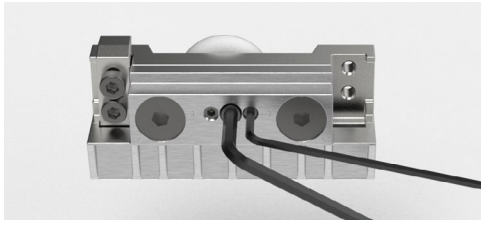

Nullstellung

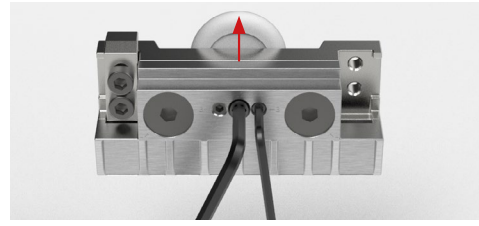

- Die Höhenverstellung des Türflügels erfolgt mittels eines Exzenters im Laufwagen und kann um +/–3 mm eingestellt werden. Vor dem Einhängen der Tür muss dieser auf null gestellt werden.

Aushebesicherung

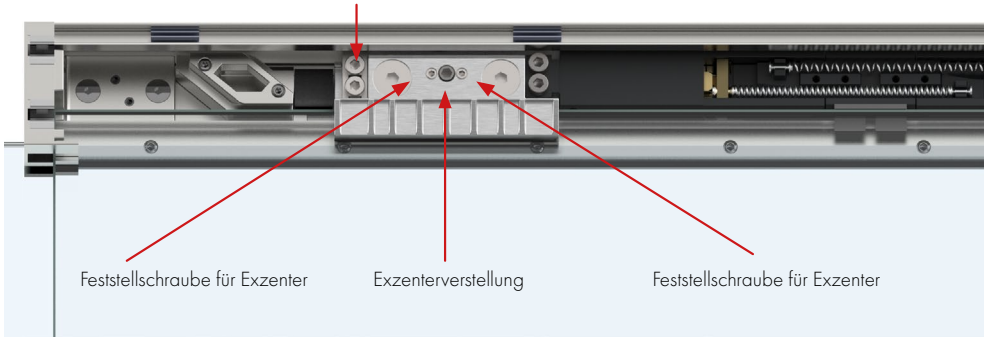

## **Typen**-Übersicht **Nischen**

MADE IN GERMANY

### Typ 104 (L/R)

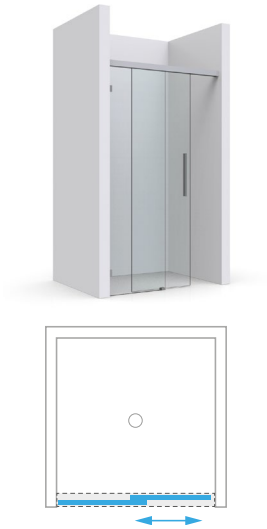

### Typ 105 (L/R)



### Typ 106





Art.-Nr. **8823**

Nischendusche – Wandmontage



Alle Typen für Deckenmontage (Art.-Nr. 8824) erhältlich.

## **Typen**-Übersicht **Eckduschen**



### Typ 209

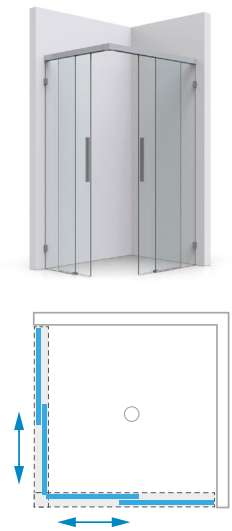



Art.-Nr. **8825**

Eckdusche – Laufschiene umlaufend

## **Typen**-Übersicht **Eckduschen**

MADE IN GERMANY

| Typ 204 (L/R) | Typ 213 |
|---|---|
|  |  |
|  |  |



Art.-Nr. **8825**

Eckdusche – Laufschiene umlaufend



Art.-Nr. **8827**

Eckdusche – Laufschiene am Glas montiert



Alle Eckduschen für Deckenmontage (Art.-Nr. 8826) erhältlich.

## **Typen**-Übersicht **U-Duschen**

### Typ 403 (L/R)



### Typ 406





Art.-Nr. | art. no. **8828**

U-Dusche – Laufschiene umlaufend







Art.-Nr. | art. no. **8831**

U-Dusche – Laufschiene am Glas montiert



Alle Typen für Deckenmontage
(Art.-Nr. 8829) erhältlich.

## **Typen**-Übersicht **Badewannen**

MADE IN GERMANY

### Typ 601 (L/R)





Art.-Nr. **8832**

Badewannenlösung
Laufschiene umlaufend



Auch für Deckenmontage (Art.-Nr. 8833) erhältlich.

## **Typen**-Übersicht **Badewannen**

MADE IN GERMANY

### Typ 611





Art.-Nr. **8834**

Badewannenlösung
Laufschiene am Glas montiert

### Typ 615 (L/R)

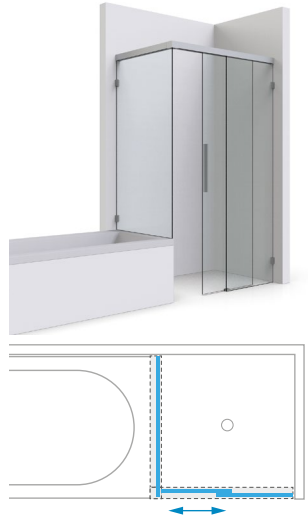





Art.-Nr. **8832**

Badewannenlösung
Laufschiene umlaufend







# Nischenduschen – **Typ 104**



## Nischenduschen – **Typ 104 L/R** (Beispiel: Tür schließt links)

MADE IN GERMANY



TF ST

Standardgrößen (LM) und **Durchgangsmaß (DM):**

**8823_-104L/R-120:**
LM: 950 – 1200 mm DM = max. 540 mm

**8823_-104L/R-140:**
LM: 1200 – 1400 mm DM = max. 640 mm

**8823_-104L/R-160:**
LM: 1400 – 1600 mm DM = max. 740 mm

**8823_-104L/R-180:**
LM: 1600 – 1800 mm DM = max. 840 mm

Weitere Größen auf Anfrage!

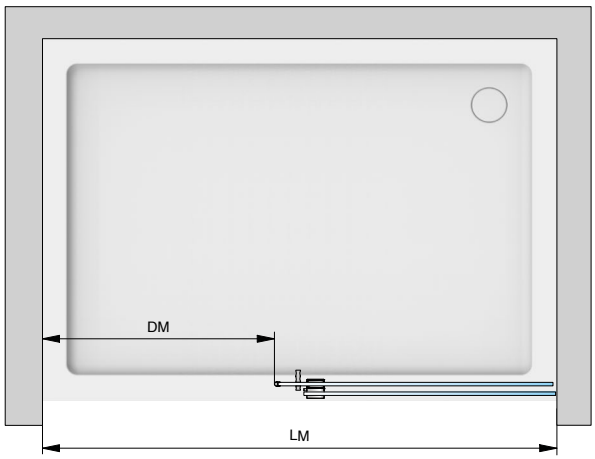


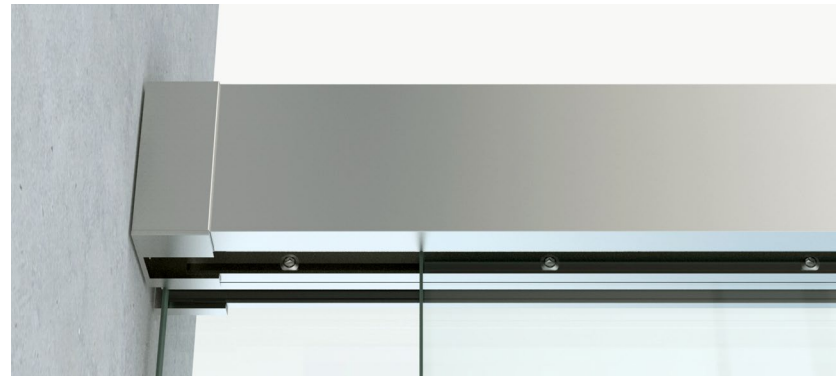

Laufschiene an der **Wand montiert**

### Grundinhalt

| Art.-Nr. | Stück | Artikelbezeichnung |
|---|---|---|
| 8822ZNOP-LW | 1x | Set mit 2 Laufwagen |
| 8822ZN_-BFL-8 | 1x | Bodenführung |
| 8820-40_ | 1x | Laufschiene |
| 8820-41_ | 1x | Frontblende |
| 8820-42_ | 1x | Druckleiste für Seitenteil im Oberrahmen |
| 8820-43_ | 1x | Füllprofil im Oberrahmen |
| 8822ZN_-EL | 1x | Wandhalter am Seitenteil |
| 8822ZN_-WR | 1x | Wandhalter am Durchgang |
| 8861KU0-8-2500 | 1x | Dichtprofil |

### Inhalt je nach Größe

| Art.-Nr. | Stück | Artikelbezeichnung |
|---|---|---|
| 8822ZN0-BWR | 1x | Befestigungswinkel für große Duschen rechts |
| 8822ZN0-BWL | 1x | Befestigungswinkel für große Duschen links |
| 8822ZN0-BW | 2x | Befestigungswinkel für kleine Duschen |
| 8822RAL7016-SSDD-20 | 1x | Softstopp beidseitig (20 kg) |
| 8822RAL7016-SSDD | 2x | Softstopp beidseitig (32 kg) |
| 8822RAL7016-SSD-32 | 2x | Softstopp einseitig (32 kg) |
| 8822RAL7016-SSD-60 | 2x | Softstopp einseitig (60 kg) |
| 8822MS_-AS | 1x | Türanschlag am Türflügel |
| 8822VA-AP | 1x | Türanschlag im Wandhalter |
| 8820-55KU | 8–12x | Kunststoffclips für Blende (Menge je nach Größe) |

## Nischenduschen – **Typ 104 L/R** (Beispiel: Tür schließt links)

MADE IN GERMANY

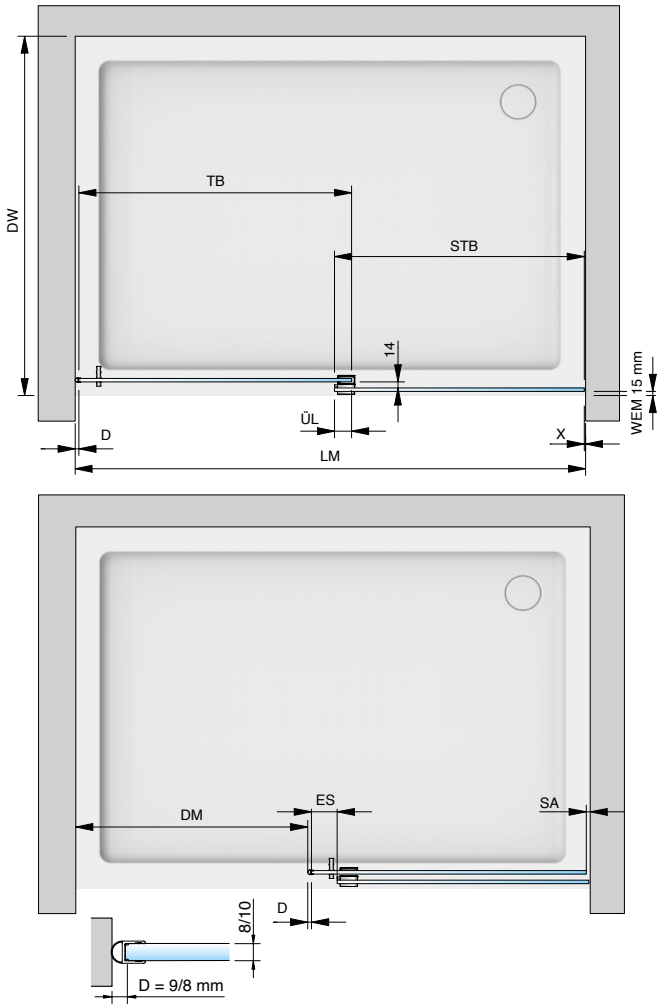


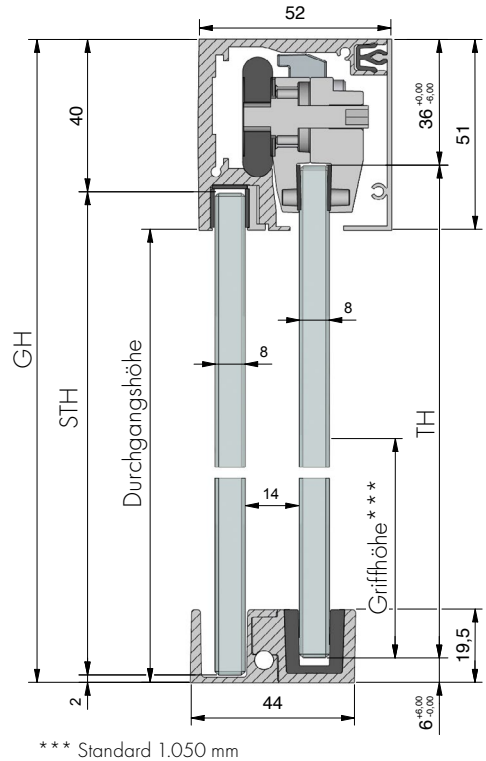


*** Standard 1.050 mm

**Legende:**

| | | |
|---|---|---|
| LM | = | Lichtes Maß |
| DW | = | Duschwanne |
| GH | = | Gesamthöhe |
| TF | = | Türflügel |
| TB | = | Türbreite |
| TH | = | Türhöhe |
| ST | = | Seitenteil |
| STB | = | Seitenteilbreite |
| STH | = | Seitenteilhöhe |
| DM | = | Durchgangsmaß |
| ÜL | = | Überlappung Seitenteil/Tür (** empfohlen 40 mm) |
| ES | = | Einstand Tür Seitenteil (empfohlen 60 mm) |
| SA | = | Stopperabstand |
| D | = | Dichtung |
| RA | = | Randabstand |
| WEM | = | Wanneneinrückmaß |
| X | = | Detail Glas-Wand-Abstand (je nach Beschlag/Profil) |

### Faustformeln*

| | | |
|---|---|---|
| Seitenteilbreite (STB) | = | LM/2 – 10 |
| Seitenteilhöhe (STH) | = | GH – 42 |
| Türbreite (TB) | = | LM/2 + ÜL** |
| Türhöhe (TH) | = | GH – 42 |
| Länge Laufschiene/Blende | = | LM – 25 |

* Die Faustformeln dienen nur zur groben Auslegung/Dimensionierung. Im Falle einer Fehlplanung können keine Ersatzansprüche gestellt werden.
Für die genaue Berechnung der Glasscheiben benutzen Sie bitte unser Berechnungstool auf www.pauli.de oder kontaktieren Sie unsere Anwendungstechnik. ** empfohlen 40 mm

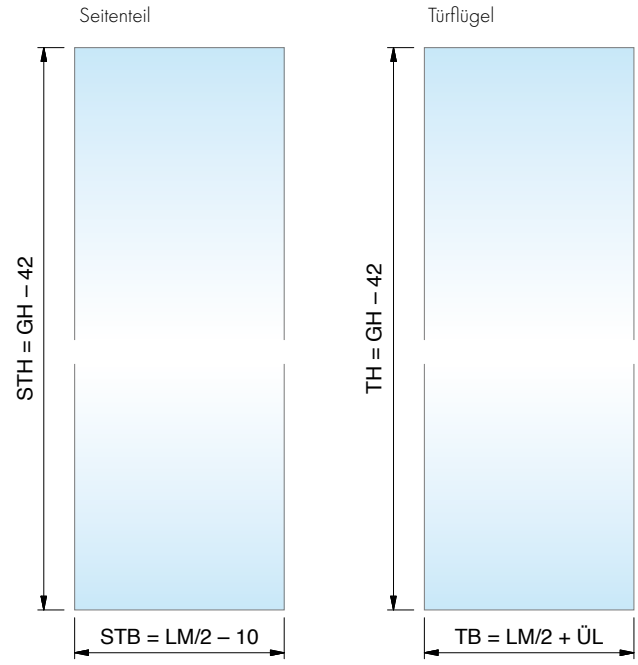

## Nischenduschen – **Typ 104 L/R** (Beispiel: Tür schließt links)

MADE IN GERMANY

TF ST



| Art.-Nr. | Artikelbezeichnung |
|---|---|
| **8823__-104L120** | EVERYSPACE Nischendusche – Typ 104 L/R<br>(Beispiel: Tür schließt links), ohne Softstopp |

Lichtes Maß (LM) von **950 – 1200 mm**



Wandhalter am Seitenteil
Art.-Nr.: 8822ZN_-EL/ER



Wandhalter am Durchgang
Art.-Nr.: 8822ZN_-WL/WR

Ansicht von Innen

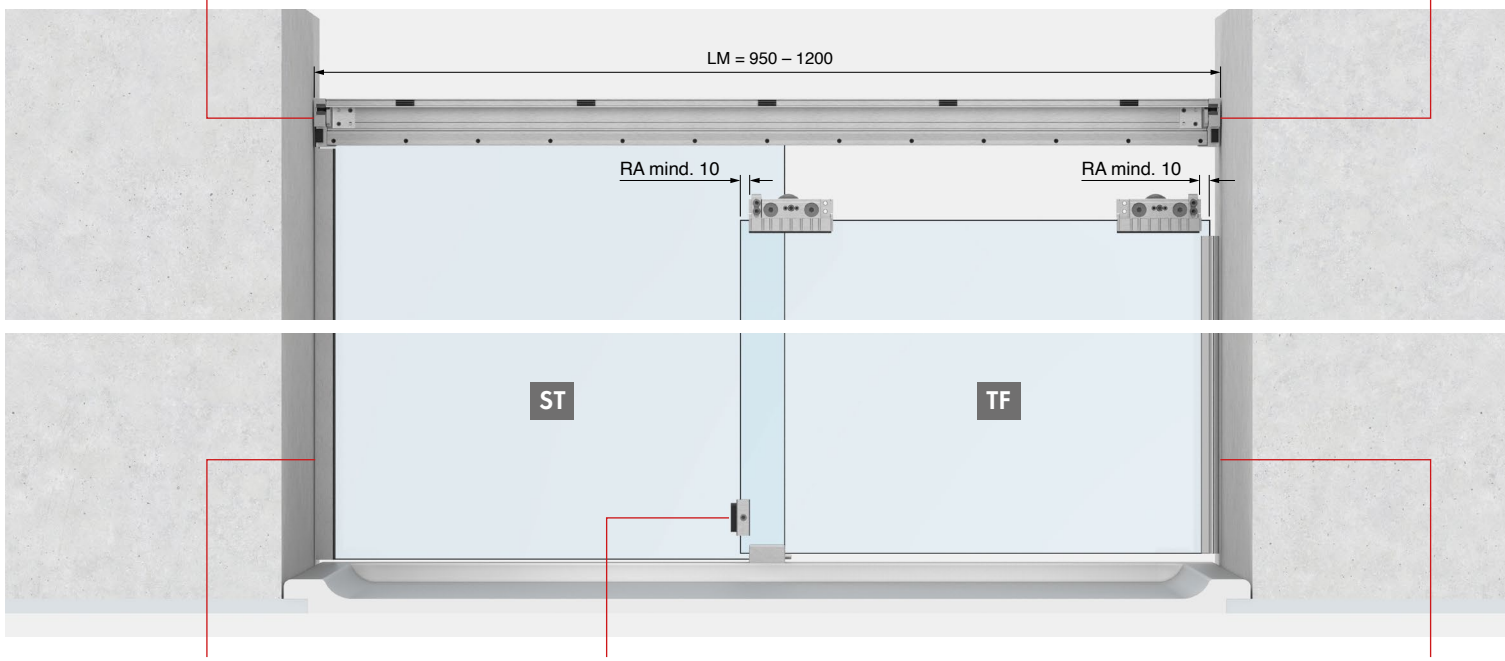




Beispiel U-Profil 8830
Siehe Seite 465



Türanschlag am Türflügel
Art.-Nr.: 8822MS_-AS

**optional**



Softstopp einseitig (20 kg)
Art.-Nr.: 8822RAL7016-SSD-20



Art.-Nr.:8861KU0-8-2500

TF ST

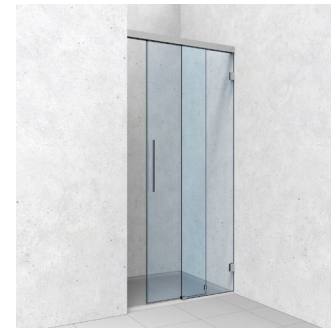

## Nischenduschen – **Typ 104 L/R** (Beispiel: Tür schließt links)

MADE IN GERMANY

| Art.-Nr. | Artikelbezeichnung |
|---|---|
| **8823__-104L120S** | EVERYSPACE **COMFORT** Nischendusche – Typ 104 L/R (Beispiel: Tür schließt links), mit 1x Softstopp SSDD |

Lichtes Maß (LM) von **950 – 1200 mm**



Wandhalter am Seitenteil
Art.-Nr.: 8822ZN_-EL/ER

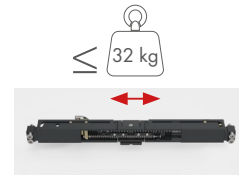


Softstopp doppelseitig (32 kg)
Art.-Nr.: 8822RAL7016-SSDD



Wandhalter am Durchgang
Art.-Nr.: 8822ZN_-WL/WR

Ansicht von Innen

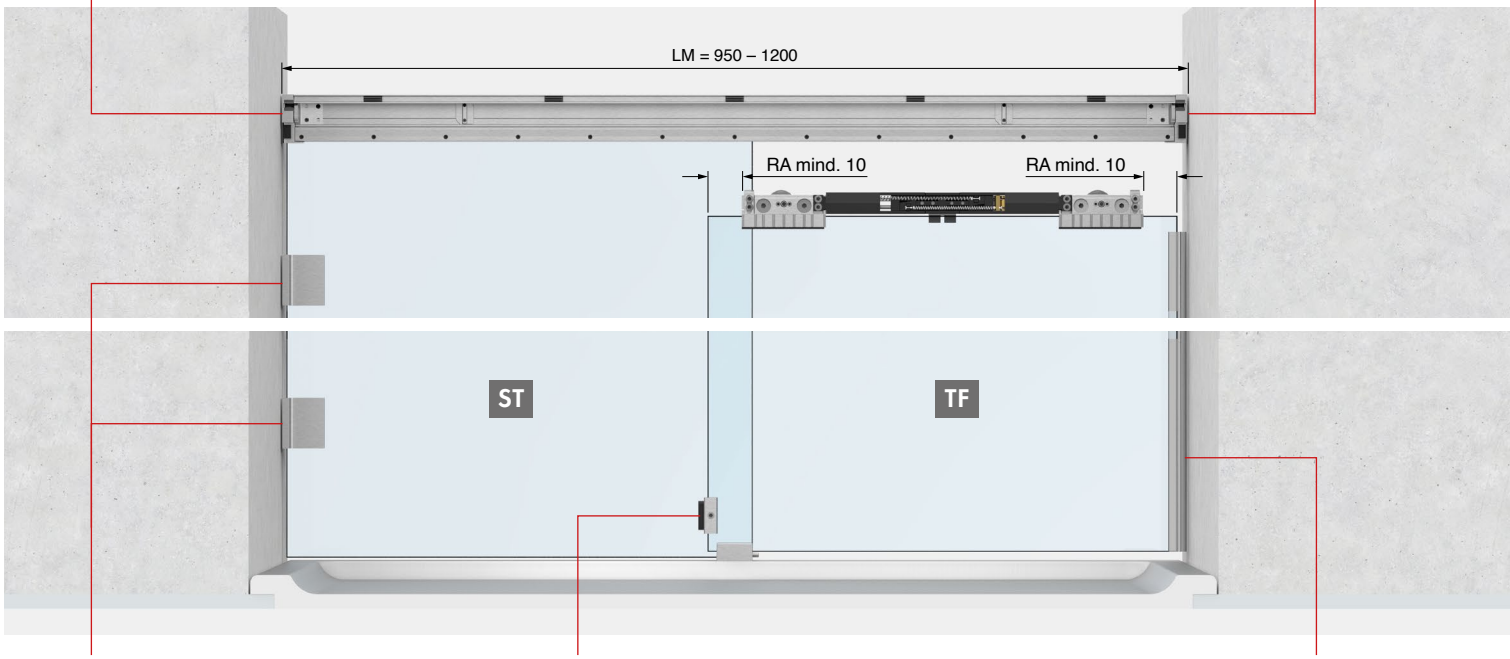


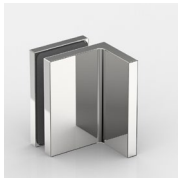

Beispiel FLAMEA+ 8194ZN
Siehe Seite 126



Türanschlag am Türflügel
Art.-Nr.: 8822MS_-AS

**optional** | optional



Auch ohne Softstopp möglich.
Art.-Nr.: 8823__-104L120



Art.-Nr.: 8861KU0-8-2500

EVERYSPACE





# Eckduschen – **Typ 209**



## Eckduschen – Typ 209

MADE IN GERMANY



ST TF TF ST

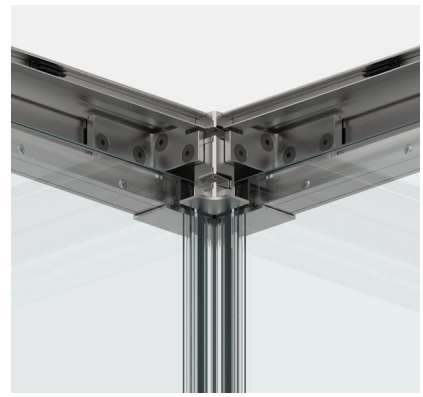

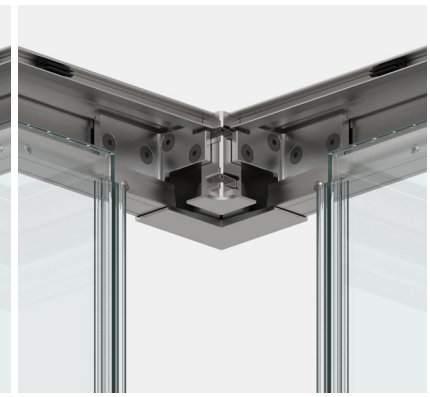

Eckverbinder für **Eckeinstieg**

Standardgrößen (LM) und **Durchgangsmaß (DM):**

**8825_-209-100:** LM: 750 – 1000 mm DM = max. 580 mm
**8825_-209-120:** LM: 950 – 1200 mm DM = max. 720 mm
**8825_-209-140:** LM: 1200 – 1400 mm DM = max. 860 mm
**8825_-209-160:** LM: 1400 – 1600 mm DM = max. 1000 mm
Weitere Größen auf Anfrage!

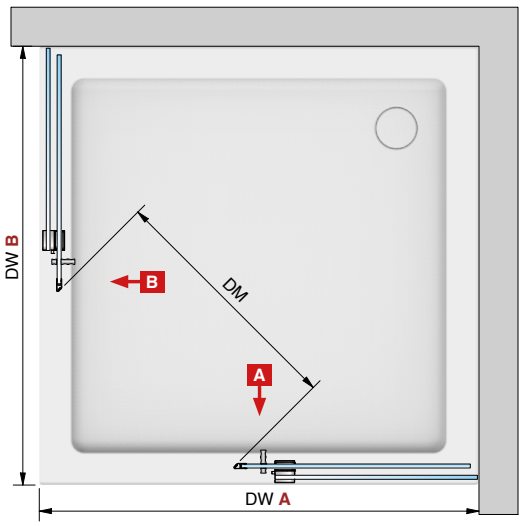


### Grundinhalt

| Art.-Nr. | Stück | Artikelbezeichnung |
|---|---|---|
| 8822ZNOP-LW | 2x | Set mit 2 Laufwagen |
| 8822ZN_-BFL-8 | 1x | Bodenführung links |
| 8822ZN_-BFR-8 | 1x | Bodenführung rechts |
| 8820-40_ | 2x | Laufschiene |
| 8820-41_ | 2x | Frontblende |
| 8820-42_ | 2x | Druckleiste für Seitenteil im Oberrahmen |
| 8820-43_ | 2x | Füllprofil im Oberrahmen |
| 8822ZN_-EL | 1x | Wandhalter am Seitenteil links |
| 8822ZN_-ER | 1x | Wandhalter am Seitenteil rechts |
| 8822ZN_-ETT90 | 1x | Eckverbinder für Eckeinstieg |
| 8851KU0-8-2500 | 1x | Dichtprofil |

### Inhalt je nach Größe

| Art.-Nr. | Stück | Artikelbezeichnung |
|---|---|---|
| 8822ZN0-BWR | 2x | Befestigungswinkel für große Duschen rechts |
| 8822ZN0-BWL | 2x | Befestigungswinkel für große Duschen links |
| 8822ZN0-BW | 4x | Befestigungswinkel für kleine Duschen |
| 8822RAL7016-SSDD-20 | 2x | Softstopp beidseitig (20 kg) |
| 8822RAL7016-SSDD | 2x | Softstopp beidseitig (32 kg) |
| 8822RAL7016-SSD-32 | 4x | Softstopp einseitig (32 kg) |
| 8822RAL7016-SSD-60 | 4x | Softstopp einseitig (60 kg) |
| 8822MS_-AS | 2x | Türanschlag am Türflügel |
| 8822VA-AP | 2x | Türanschlag im Wandhalter |
| 8820-55KU | 10 – 16x | Kunststoffclips für Blende (Menge je nach Größe) |

# Eckduschen – Typ 209

MADE IN GERMANY

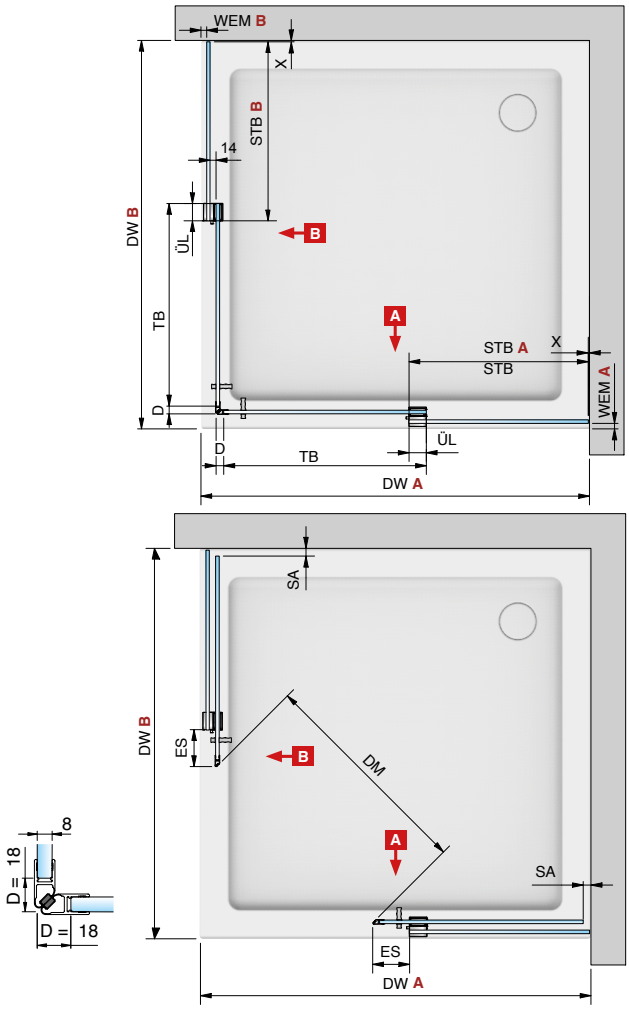


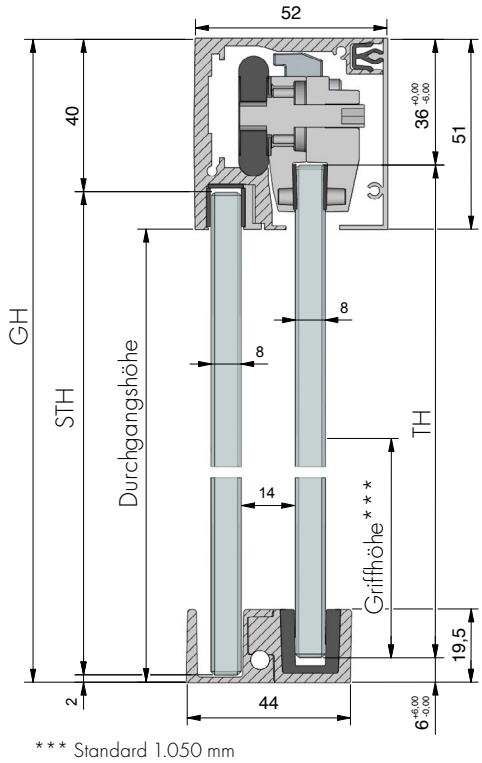


*** Standard 1.050 mm

**Legende:**

| | | |
|---|---|---|
| LM | = | Lichtes Maß |
| DW | = | Duschwanne |
| GH | = | Gesamthöhe |
| TF | = | Türflügel |
| TB | = | Türbreite |
| TH | = | Türhöhe |
| ST | = | Seitenteil |
| STB | = | Seitenteilbreite |
| STH | = | Seitenteilhöhe |
| DM | = | Durchgangsmaß |
| ÜL | = | Überlappung Seitenteil/Tür (** empfohlen 40 mm) |
| ES | = | Einstand Tür Seitenteil (empfohlen 60 mm) |
| SA | = | Stopperabstand |
| D | = | Dichtung |
| RA | = | Randabstand |
| WEM | = | Wanneneinrückmaß |
| X | = | Detail Glas-Wand-Abstand (je nach Beschlag/Profil) |

## Faustformeln*

** empfohlen 40 mm

| | | |
|---|---|---|
| Seitenteilbreite (STB) **B** | = | ((DW **B** – WEM **A**-45)/2) – 10 |
| Seitenteilbreite (STB) **A** | = | ((DW **A** – WEM **B**-45)/2) – 10 |
| Seitenteilhöhe (STH) | = | GH – 42 |
| Türbreite (TB) **B** | = | ((DW **B** – WEM **A** – 45)/2) + ÜL** |
| Türbreite (TB) **A** | = | ((DW **A** – WEM **B** – 45)/2) + ÜL** |
| Türhöhe (TH) | = | GH – 42 |
| Länge Laufschiene/Blende **B** | = | DW **B** – WEM **A** – 64 |
| Länge Laufschiene/Blende **A** | = | DW **A** – WEM **B** – 64 |

* Die Faustformeln dienen nur zur groben Auslegung/Dimensionierung. Im Falle einer Fehlplanung können keine Ersatzansprüche gestellt werden.
Für die genaue Berechnung der Glasscheiben benutzen Sie bitte unser Berechnungstool auf www.pauli.de oder kontaktieren Sie unsere Anwendungstechnik.

Seitenteil **B**

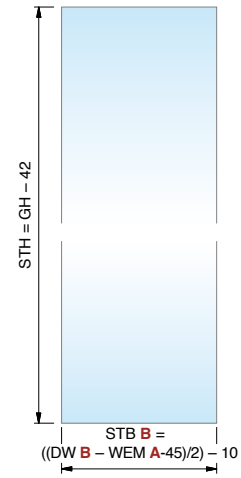


Türflügel **B**

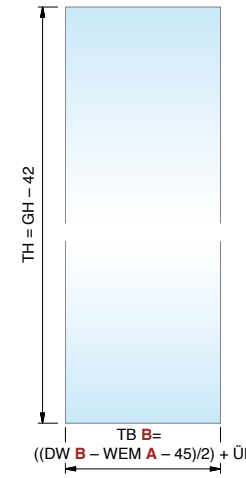


Seitenteil **A**

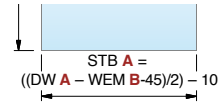


Türflügel **A**

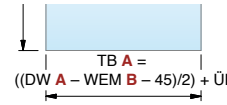


EVERYSPACE

## Eckduschen – Typ 209

MADE IN GERMANY

| Art.-Nr. | Artikelbezeichnung |
|---|---|
| **8825__-209-120S** | EVERYSPACE **COMFORT** Eckdusche, mit doppelseitigem Softstopp SSDD |




### Duschwanne (DW) von **950 – 1200 mm**



Wandhalter am Seitenteil
Art.-Nr.: 8822ZN_-EL/ER




Softstopp doppelseitig (32 kg)
Art.-Nr.: 8822RAL7016-SSDD

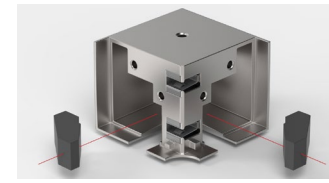

Eckverbinder
Art.-Nr.: 8822ZN_-ETT90

Ansicht von Innen

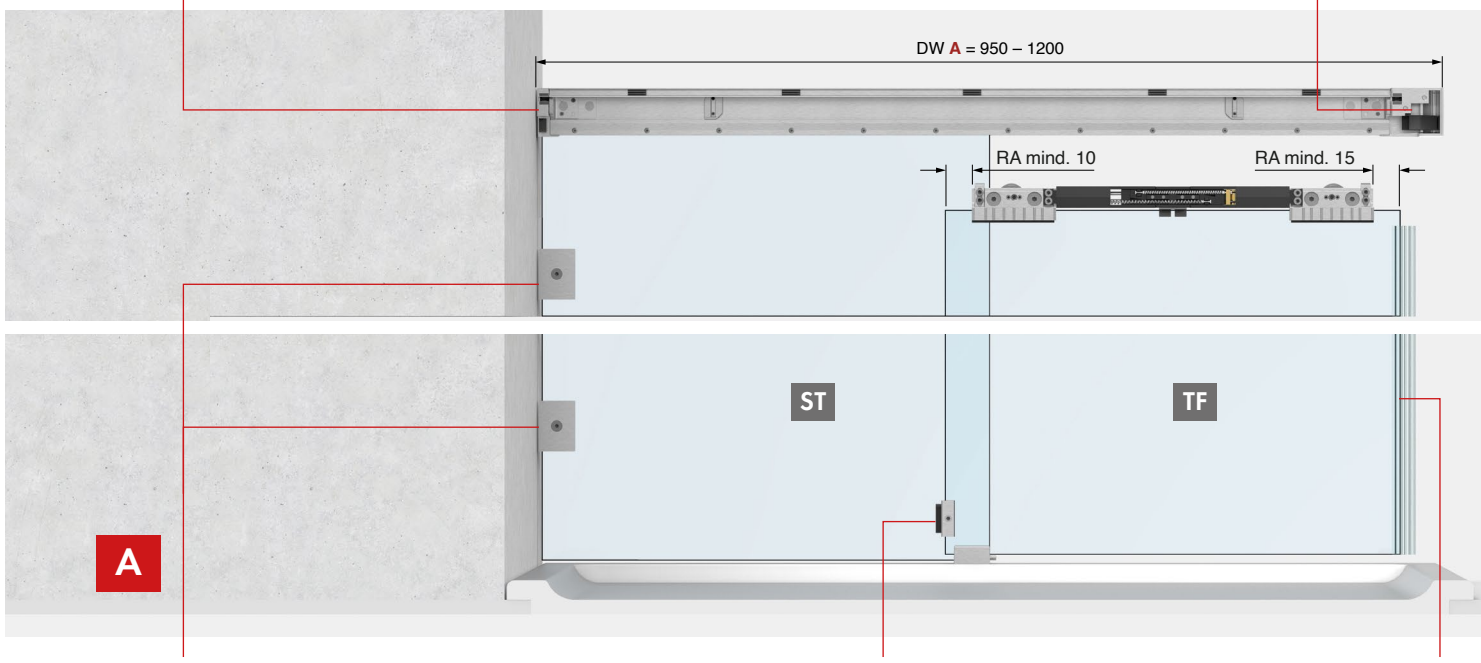




Winkelverbinder – 8178ZN
Siehe Seite 331

**optional**

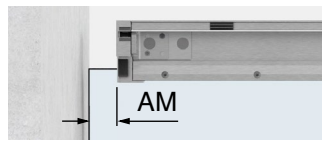


Laufschiene auf das Seitenteil geklemmt
Weitere Infos finden Sie im technischen Katalog.



Türanschlag am Türflügel
Art.-Nr.: 8822MS_-AS

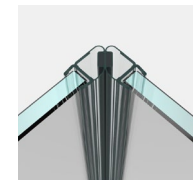

Art.-Nr.: 8851KU0-8-2500

# Eckduschen – Typ 209

MADE IN GERMANY

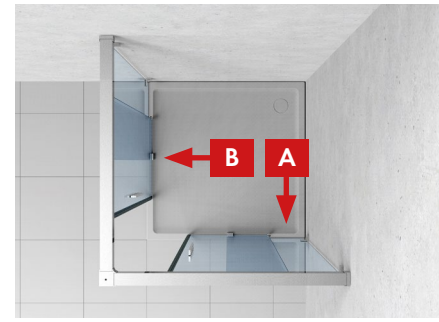


## Duschwanne (DW) von **950 – 1200 mm**

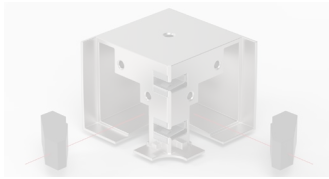




Softstopp doppelseitig (32 kg)
Art.-Nr.: 8822RAL7016-SSDD



Wandhalter am Seitenteil
Art.-Nr.: 8822ZN_-EL/ER

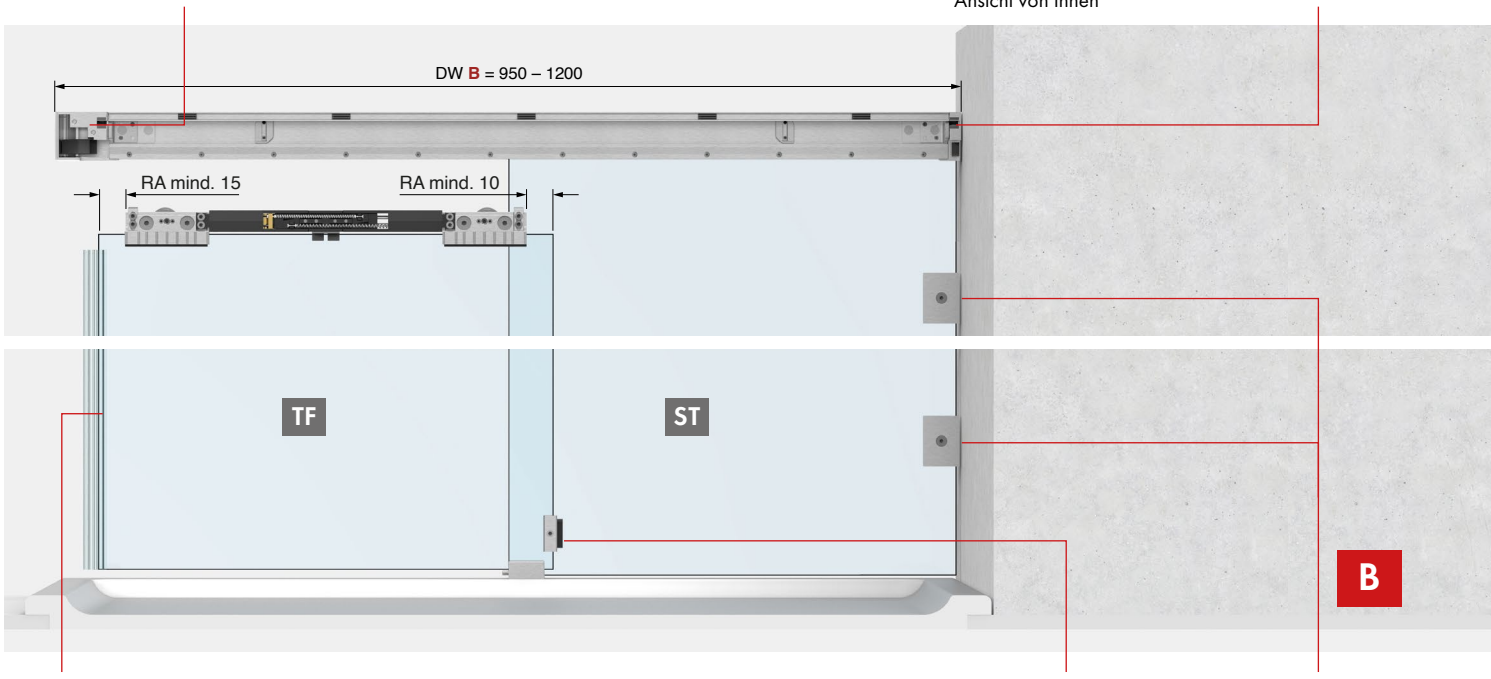


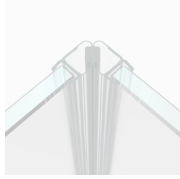

**optional** | optional



Auch ohne Softstopp möglich.
Art.-Nr.: 8825__-209-120



Türanschlag am Türflügel
Art.-Nr.: 8822MS_-AS



Winkelverbinder – 8178ZN
Siehe Seite 331

## Griffe

MADE IN GERMANY



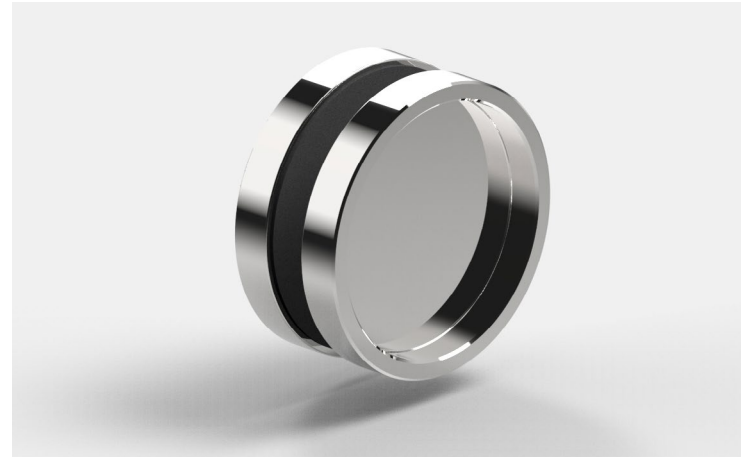

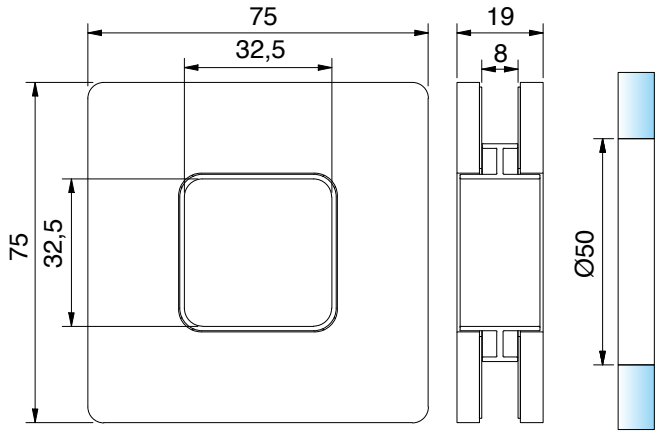


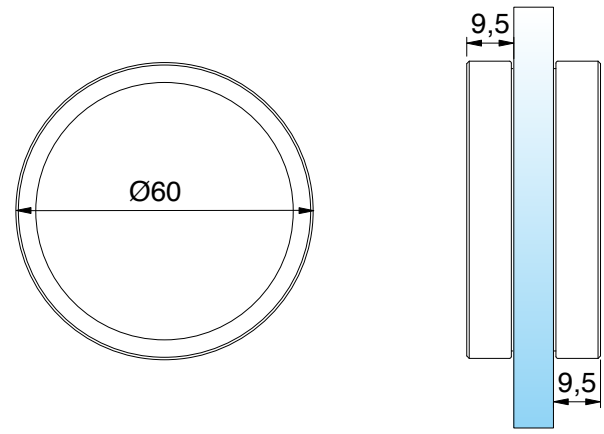




**Muschelgriff offen, selbstklebend, Glasbohrung Ø 50 mm, 5,5 mm auftragend**

| Art.-Nr. | Glasdicke |
|---|---|
| 8371__ | 8 mm |

| Oberfläche | |
|---|---|
| MS7 | glanzverchromt |
| MS10 | mattverchromt |
| MSPVD22 | Edelstahloptik |
| MSPVD35 | schwarz matt |

**Muchelgriff, selbstklebend, 9,5 mm auftragend, ohne Glasbearbeitung**

| Art.-Nr. | Glasdicke |
|---|---|
| 8822__-MG | 6 - 13,52 mm |

| Oberfläche | |
|---|---|
| MS7 | glanzverchromt |
| E6EV1 | Alu-Optik |
| MSPVD35 | schwarz matt |
| VA | Edelstahl |
| VA1 | Edelstahl poliert |

**Hinweis:**
Beschichtungen der Gläser in Kombination mit Klebegriffen sind nicht zulässig. Vor dem Aufkleben müssen die Gläser mit einem rückstandsfreien Entfettungsmittel (kein Spiritus verwenden) gereinigt werden. Die Griffe nach dem Aufkleben für ca. 20 min fest andrücken, z.B. mit einer Zwinge.

## Griffe

MADE IN GERMANY





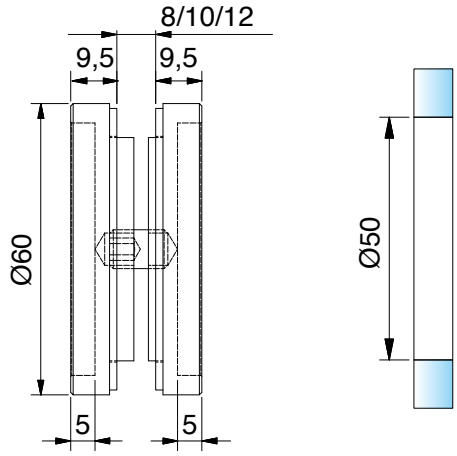


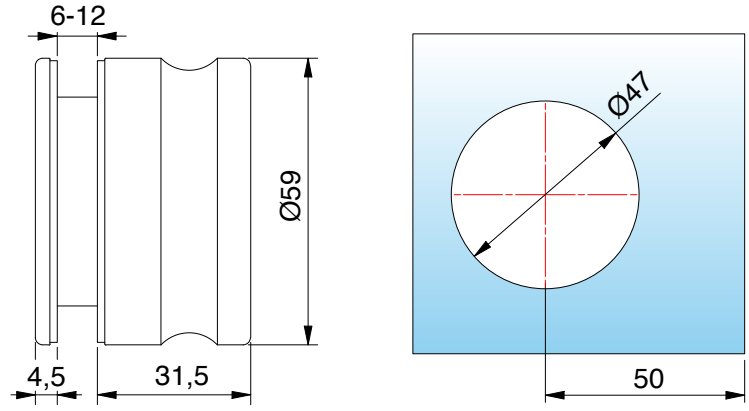


Muschelgriff geschlossen, Ø60 mm, 9,5 mm auftragend

| Art.-Nr. | Glasdicke |
|---|---|
| 8514__ | 8 - 12 mm |

Oberfläche

| | | |
|---|---|---|
| | MS7 | glanzverchromt |
| | VA | Edelstahl |
| | VA135 | tiefschwarz matt pulverbeschichtet |

Griff beidseitig, zum Schrauben, Ø59 mm

| Art.-Nr. | Glasdicke |
|---|---|
| 8822VA-MGE | 6 - 12 mm |

Oberfläche

| | | |
|---|---|---|
| | VA | Edelstahl |



Innenseite mit Griffmulde

## Griffe

MADE IN GERMANY





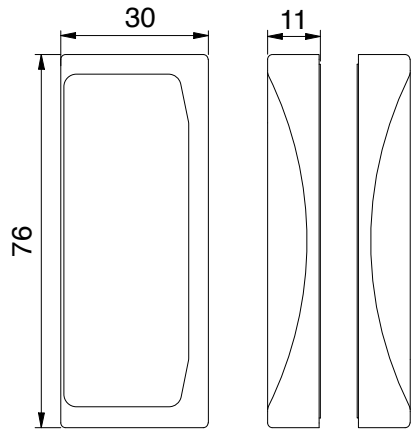


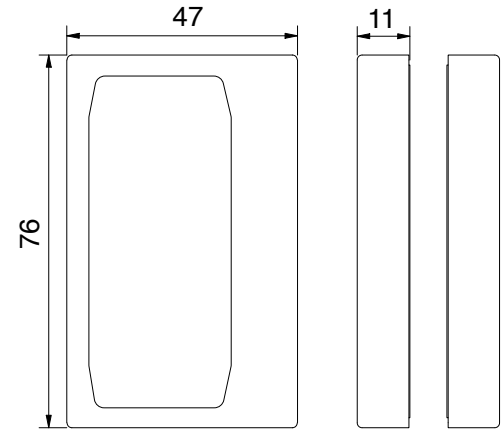


| Glastürgriff beidseitig, selbstklebend | |
|---|---|
| Art.-Nr. | Glasdicke |
| 8822__-MGH | 6 - 13,52 mm |

| Oberfläche | |
|---|---|
| ZN5 | glanzverchromt |
| ZN1* | mattverchromt |
| ZNPVD20* | Goldoptik |
| ZNPVD22* | Edelstahloptik |
| ZN135 | tiefschwarz matt |

| Glastürgriff beidseitig, selbstklebend | |
|---|---|
| Art.-Nr. | Glasdicke |
| 8822__-MGV | 6 - 13,52 mm |

| Oberfläche | |
|---|---|
| ZN5 | glanzverchromt |
| ZN1* | mattverchromt |
| ZNPVD20* | Goldoptik |
| ZNPVD22* | Edelstahloptik |
| ZN135 | tiefschwarz matt |

**Hinweis:**
Beschichtungen der Gläser in Kombination mit Klebegriffen sind nicht zulässig. Vor dem Aufkleben müssen die Gläser mit einem rückstandsfreien Entfettungsmittel (Kein Spiritus verwenden) gereinigt werden. Die Griffe nach dem Aufkleben für ca. 20 min fest andrücken, z.B. mit einer Zwinge.

*Artikel auf Auslauf

## Griffe

MADE IN GERMANY



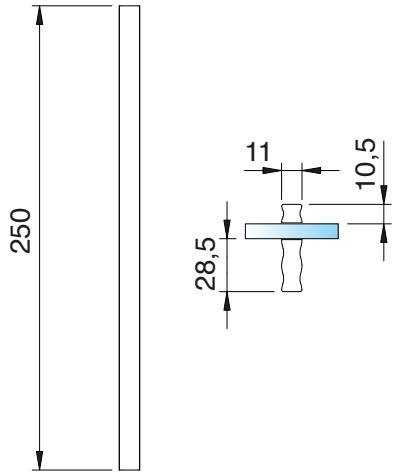


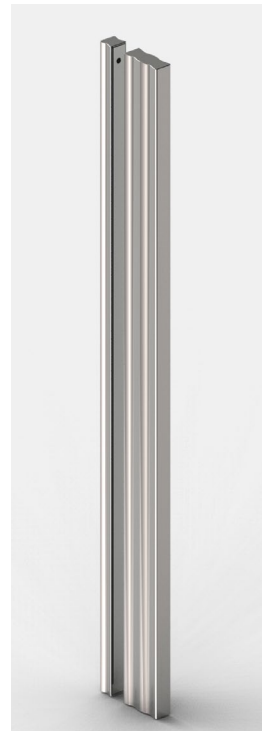

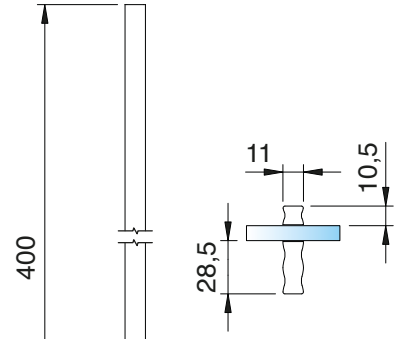


EVERYSPACE

| Stangengriff, selbstklebend | | |
|---|---|---|
| Art.-Nr. | | Glasdicke |
| 8822MS__-SG-250 | | 6 - 13,52 mm |
| Oberfläche | | |
| | MS7 | glanzverchromt |
| | MSPVD35 | schwarz matt |

| Stangengriff, selbstklebend | | |
|---|---|---|
| Art.-Nr. | | Glasdicke |
| 8822MS__-SG-400 | | 6 - 13,52 mm |
| Oberfläche | | |
| | MS7 | glanzverchromt |
| | MSPVD35 | schwarz matt |

**Hinweis:**
Beschichtungen der Gläser in Kombination mit Klebegriffen sind nicht zulässig. Vor dem Aufkleben müssen die Gläser mit einem rückstandsfreien Entfettungsmittel (Kein Spiritus verwenden) gereinigt werden. Die Griffe nach dem Aufkleben für ca. 20 min fest andrücken, z.B. mit einer Zwinge.

## Montagehilfen

MADE IN GERMANY



| Art.-Nr. | |
|---|---|
| 8822KU-ML | 1/1 |
| Montagehilfe für Glastürgriffe zum Aufkleben | |









**Hinweis:**
Beschichtungen der Gläser in Kombination mit Klebegriffen sind nicht zulässig. Vor dem Aufkleben müssen die Gläser mit einem rückstandsfreien Entfettungsmittel (Kein Spiritus verwenden) gereinigt werden. Die Griffe nach dem Aufkleben für ca. 20 min fest andrücken, z.B. mit einer Zwinge.

## Montagehilfen

MADE IN GERMANY




| Art.-Nr. |
|---|
| 8001ST8 |
| **Drehmomentschlüssel mit Einstellskala (2,5-25 Nm)** - automatisch auslösend |




| 8001ST8, Drehmomentschlüssel mit Einstellskala | | |
|---|---|---|
| Größe = maximales Drehmoment | 25 | Nm |
| Anzugswert (Skalenbereich) | 2,5-25 | Nm |
| Skalenteilung 1 Teilstrich = | 0,1 | Nm |
| ganze Länge | 230 | mm |
| Gewicht | 0,4 | kg |
| Antriebsvierkant | 1/4" | Zoll |

## Sonderlösungen

MADE IN GERMANY

Die Vielseitigkeit von **EVERYSPACE** Duschen kennt fast keine Grenzen. Dadurch gibt es viele Möglichkeiten unser Schiebetürsystem im Objekt- und Privatbereich einzusetzen. Bei kleinen Grundrissen spielt das System seine Stärken gekonnt aus.

Durch seine **hohe Tragkraft und die vielen Montagevarianten** ist es genauso gut für große Bäder und anspruchsvolle Einbausituationen geeignet. Fragen Sie einfach unsere Anwendungstechnik.






*mit neuer Bodenführung 3447ZN_-BFD



Behindertengerechte Einbausituation mit großem Eckeinstieg und barrierefreiem Boden



Geschickte Lösungen für den Objekt- und Hotelbereich: 2 in 1-Kombination von Dusche und Toilette





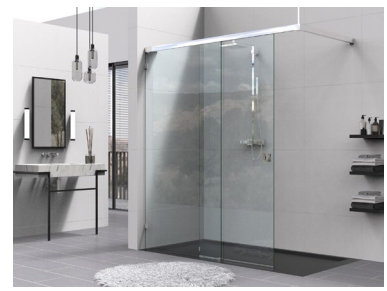

raffinierte Badewannen- und Walkin-Lösungen

## Technischer Überblick

MADE IN GERMANY

**Materialien**

- Laufschiene aus hochfester Aluminiumlegierung
- Beschlagtechnik und Anbauteile aus massivem hochwertigen Zinkdruckguss
- Laufrollen aus robustem glasfaserverstärkten Polyamid

**Oberflächen**

- E3/50 – glanzverchromt
- E6EV5 – glanzeloxiert
- E6C35 – schwarz matt

**Systemmerkmale**

- Laufschienenbefestigung direkt am Seitenteil möglich, ohne Verschraubung an der Wand
- Seitenteil ohne aufwendige Silikonfixierung in der Laufschiene
- ein- oder beidseitige Dämpfeinheit (inkl. Einzugsfunktion)
- Laufschienenbefestigung ohne Glasbohrungen
- einfache Höhenverstellung (± 3 mm)
- mit Glasdickenregelung
- Türflügel einfach einzuhängen
- Bodenführung teilbar für einfache Montage und Reinigung
- je nach Position der Duschbrause ist bei den überlappenden Glaselementen (40 mm) kein Dichtprofil nötig
- Klebegriffe mit optimierter Klebekraft, daher keine Glasbearbeitung notwendig (auf Wunsch auch andere Griffe möglich)
- optimierte platzsparende Lösungen für kleine Bäder

| | |
|---|---|
| Glasdicke | ESG: 8 und 10 mm<br>VSG aus ESG: 8,76 und 10,76 mm |
| maximales Türgewicht | 32 kg / 60 kg (mit und ohne Dämpfer) |
| maximale Anlagenhöhe | 2500 mm |
| maximale Anlagenbreite/-tiefe | 2500 mm, abhängig von der Einbausituation. Kontaktieren Sie unsere Anwendungstechnik. |
| maximale Türflügelbreite | 1000 mm |
| minimale Türflügelbreite | 400 mm |
| Seitenverhältnis | maximal 5 : 1 |
| Verstellmöglichkeiten | Glasdickenregelung<br>Höhenverstellung ± 3 mm |

## Unser Service

MADE IN GERMANY

### Glasberechnung

Nutzen Sie unser neues Planungstool auf www.pauli.de/cloud für die Berechnung der Glasgrößen.
Sie brauchen weitere Hilfe? Wir unterstützen Sie in jeder Phase Ihres Projekts. Rufen Sie uns einfach an: 02291 9206-0.

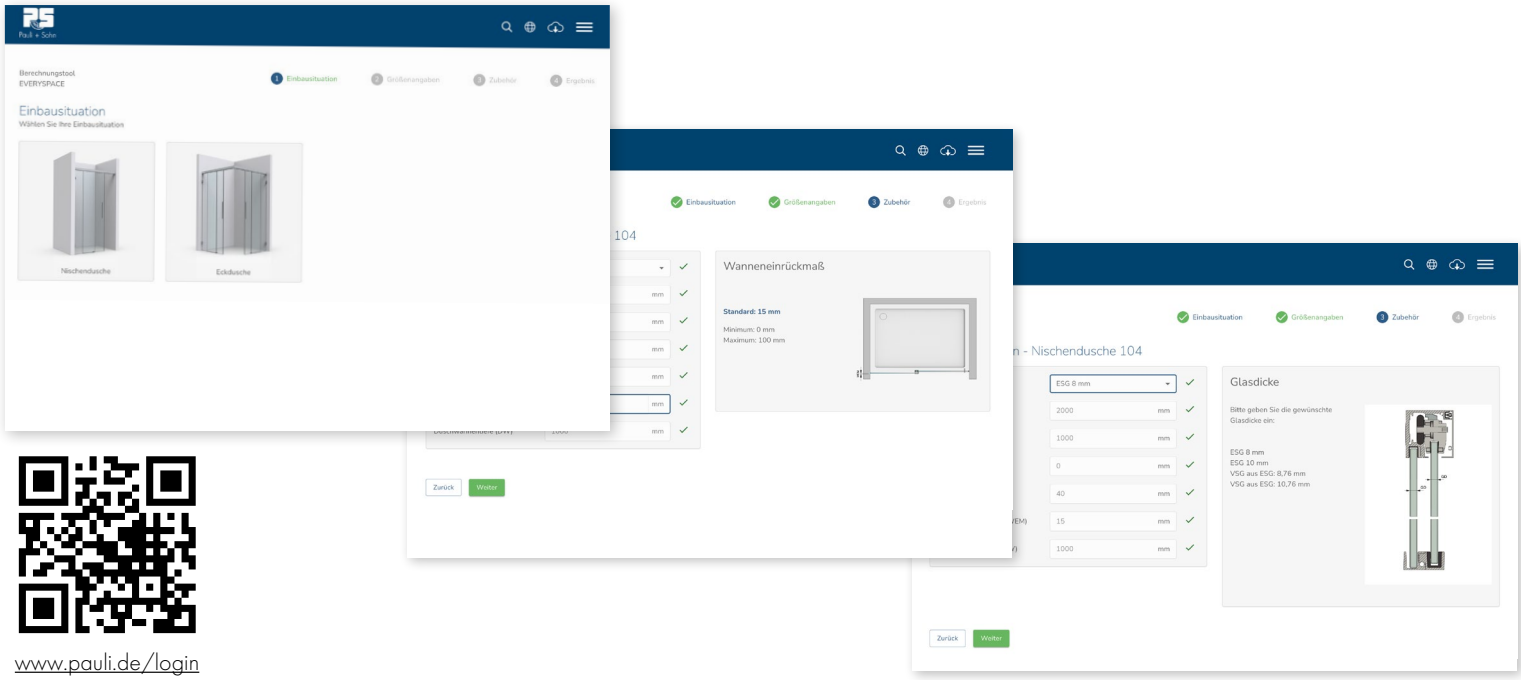


www.pauli.de/login

### Aufmaßhilfen

Auf www.pauli.de finden Sie verschiedene Aufmaßblätter für eine einfache Planung und Umsetzung Ihres Projekts. Gerne stehen Ihnen auch unsere Anwendungstechniker zur Verfügung.

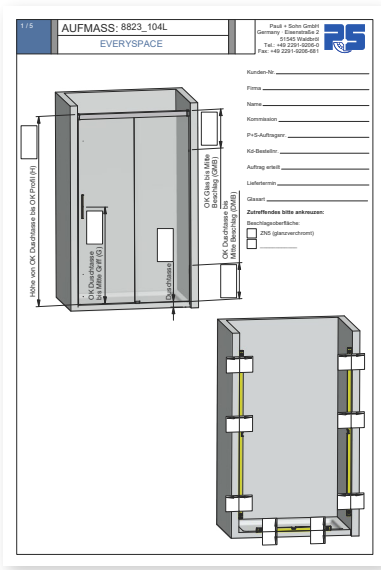


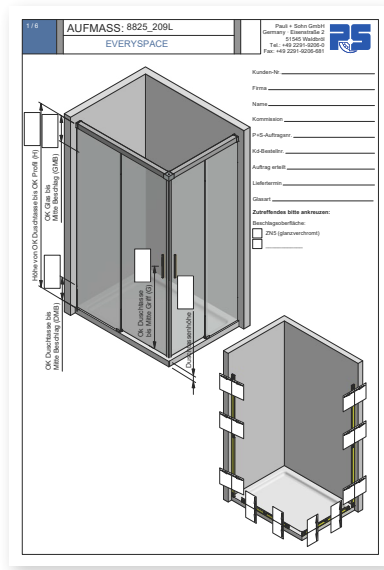


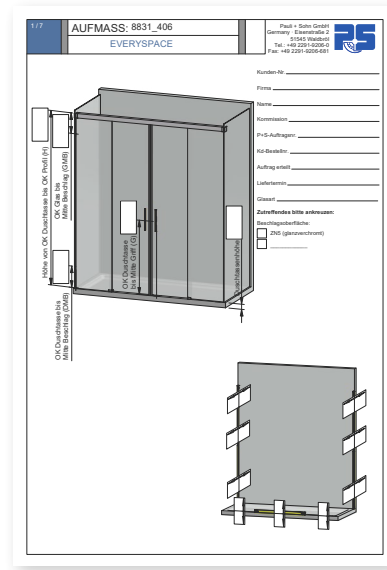

## Unser Service

MADE IN GERMANY




PDF (20 MB)

Viele weitere technische Details zu **EVERYSPACE** und **EVERYSPACE COMFORT** finden Sie in unserem umfangreichen technischen Katalog.
www.pauli.de/service/kataloge-broschueren/#duschen

## Produktpräsentationen EVERYSPACE

Pauli + Sohn
Seminartermine
**pauli.de/terminkalender/**

# erhältliche **Oberfläche**



VA
Edelstahl



# VIVERE II

Schiebetürsystem







# VIVERE II – funktional und technisch durchdacht

MADE IN GERMANY

VIVERE ist der designorientierte Schiebetürbeschlag von Pauli + Sohn und für jeden Raumbedarf die richtige Wahl. Geeignet für Nischen-, Eck- und U-Duschen, bewährt aber auch für Großraumduschen. Technisch glänzt das VIVERE-System mit der exzentrisch höhenverstellbaren Glastür und den in drei Achsen verstellbaren Winkelhaltern für eine perfekte Anpassung.

- individuelle Varianten/Abmessungen und große Sonderlösungen möglich – Bitte sprechen Sie uns an!
- in drei Achsen verstellbare Winkelhalter
- Wandhalter wahlweise flächenbündig oder erhaben
- leichte Montage mit optimalem Wandausgleich
- wegklappbare untere Führung zur leichten Reinigung
- durch Exzenter in der Laufrolle in Höhe und Neigung stufenlos verstellbar
- Glasdicke: 8 mm



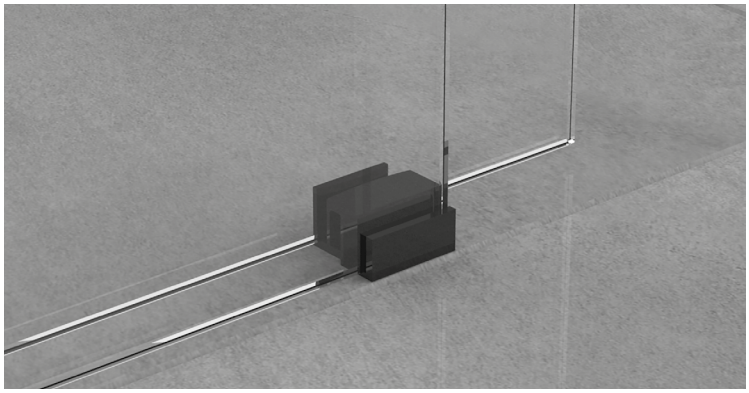

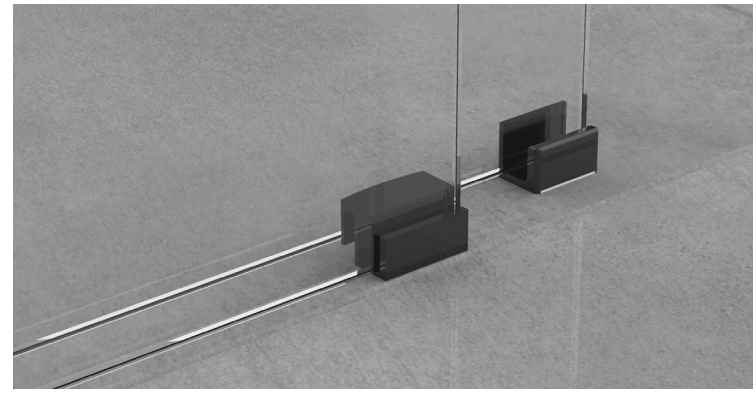

# **Wählen** Sie Ihre **Einbausituation**





## Nischenduschen








| VIVERE II | | | | | |
|---|---|---|---|---|---|
| 8563VA-V (U) | 8557VA-V (U) | 8549VA-V (U) | 8552VA-V (U) | 8551VA-V (U) | 8553VA-V (U) |
| 8564VA-V (E) | 8558VA-V (E) | 8549VA-VE (E) | 8552VA-VE (E) | 8551VA-VE (E) | 8553VA-VE (E) |
| 8565VA-V (F) | 8559VA-V (F) | 8549VA-VF (F) | 8552VA-VF (F) | 8551VA-VF (F) | 8553VA-VF (F) |
| Einfachlaufrohr | Doppellaufrohr | Einfachlaufrohr | Doppellaufrohr | Einfachlaufrohr | Doppellaufrohr |

## Eckduschen





| VIVERE II | | |
|---|---|---|
| 8560VA-900 (U) | 8560VA-1000 (U) | 8560VA-V (U) |
| 8561VA-900 (E) | 8561VA-1000 (E) | 8561VA-V (E) |
| 8562VA-900 (F) | 8562VA-1000 (F) | 8562VA-V (F) |
| Einfachlaufrohr | Einfachlaufrohr | Einfachlaufrohr |






| VIVERE II | | | |
|---|---|---|---|
| – | 8555VA-VU (U) | 8556VA-VU (U) | 8568VA-V (U) |
| 8554VA-V (E) | 8555VA-V (E) | 8556VA-V (E) | 8568VA-VE (E) |
| 8554VA-VF (F) | 8555VA-VF (F) | 8556VA-VF (F) | 8568VA-VF (F) |
| Doppellaufrohr | Doppellaufrohr | Doppellaufrohr | Einfachlaufrohr |



## Rundduschen



## U-Duschen




| VIVERE II | | |
|---|---|---|
| – | – | – |
| – | 8522VA (E) | 8566VA-V (E) |
| 8570VA R500 (F) | – | 8567VA-V (F) |
| Einfachlaufrohr | Einfachlaufrohr | Einfachlaufrohr |

(U) = mit U-Profil
(E) = mit Wandhalter, erhaben
(F) = mit Wandhalter, flächenbündig

Auf Wunsch auch andere Varianten und Abmessungen möglich!

Glassets für Rundduschen finden Sie ab Seite 637.

## Einflüglige Nischen-Situation – bis 1200 mm – 8563VA-V | 8564VA-V | 8565VA-V
## bis 2000 mm – 8557VA-V | 8558VA-V | 8559VA-V

MADE IN GERMANY



Abb. zeigt Version Einfachlaufrohr 8564VA-V



Abb. zeigt Version Doppellaufrohr 8557VA-V

DM = (LM + (20 mm – Dichtprofil))/2 – 80 mm
Beispiel: DM = (1150 + (20 mm – 10))/2 – 80 mm
DM = 500 mm
bei der Bestellung werden lichtes Maß (LM) und Duschhöhe (DH) benötigt.
Dichtprofil Abzugsmaß: 10 mm

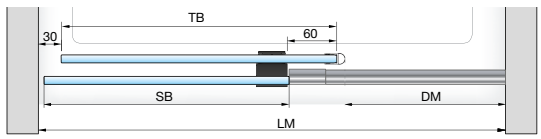




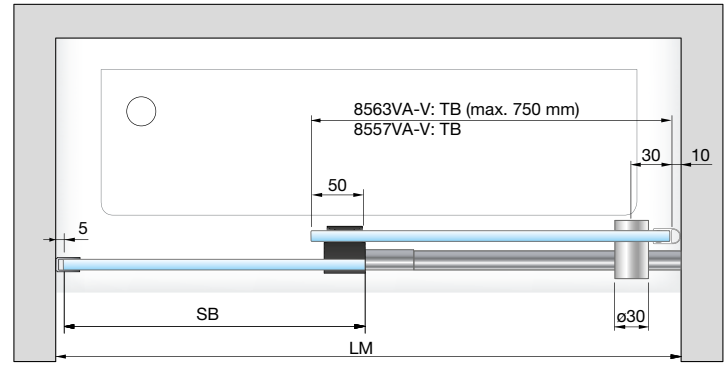


Set 8563VA-V: Einfachlaufrohr, Nische, U-Profil, bis 1200 mm
Set 8557VA-V: Doppellaufrohr, Nische, U-Profil, bis 2000 mm



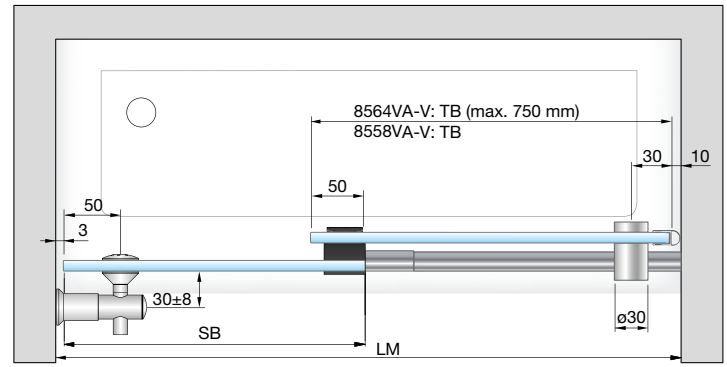


Set 8564VA-V: Einfachlaufrohr, Nische, Wandhalter erhaben, bis 1200 mm
Set 8558VA-V: Doppellaufrohr, Nische, Wandhalter erhaben, bis 2000 mm



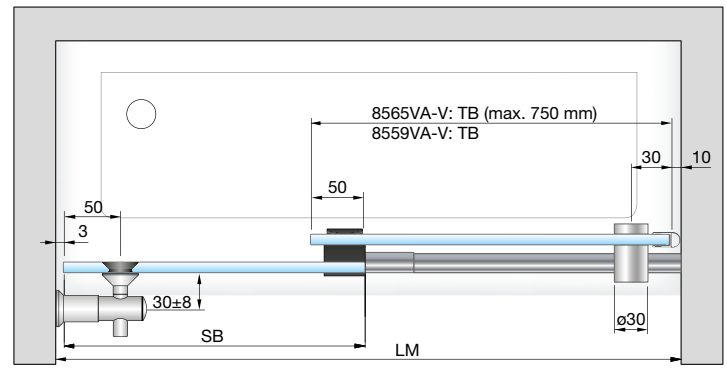


Set 8565VA-V: Einfachlaufrohr, Nische, Wandhalter flächenbündig, bis 1200 mm
Set 8559VA-V: Doppellaufrohr, Nische, Wandhalter flächenbündig, bis 2000 mm

SB = Seitenteilbreite TB = Türbreite DM = Durchgangsmaß LM = Lichtes Maß

## Einflüglige Nischen-Situation – bis 2000 mm – 8549VA-V | bis 2000 mm – 8552VA-V

MADE IN GERMANY



Abb. zeigt Version Einfachlaufrohr 8549VA-V



Abb. zeigt Version Doppellaufrohr 8552VA-V

bei der Bestellung werden lichtes Maß (LM) und Duschhöhe (DH) benötigt.



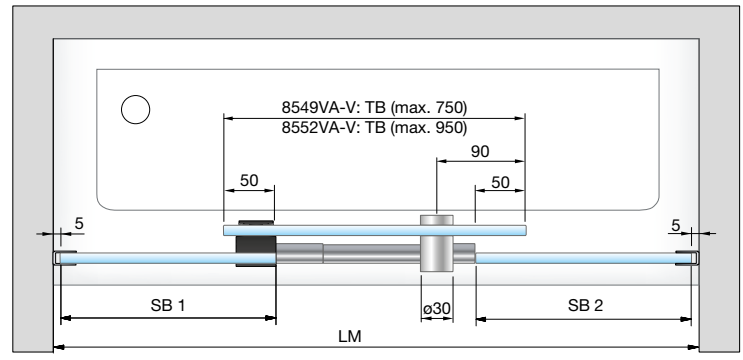


Set 8549VA-V: Einfachlaufrohr, Nische, U-Profil, bis 2000 mm
Set 8552VA-V: Doppellaufrohr, Nische, U-Profil, bis 2000 mm



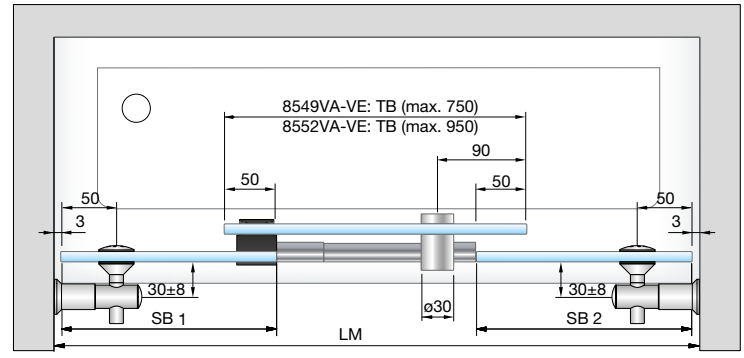


Set 8549VA-VE: Einfachlaufrohr, Nische, Wandhalter erhaben, bis 2000 mm
Set 8552VA-VE: Doppellaufrohr, Nische, Wandhalter erhaben, bis 2000 mm



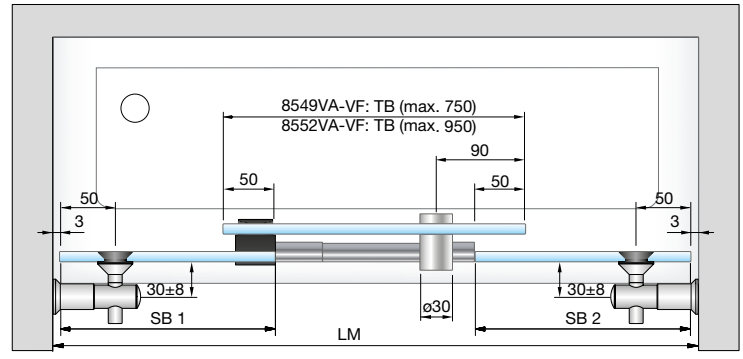


Set 8549VA-VF: Einfachlaufrohr, Nische, Wandhalter flächenbündig, bis 2000 mm
Set 8552VA-VF: Doppellaufrohr, Nische, Wandhalter flächenbündig, bis 2000 mm

SB = Seitenteilbreite TB = Türbreite DM = Durchgangsmaß LM = Lichtes Maß

## Zweiflüglige Nischen-Situation – bis 2000 mm – 8551VA-V | bis 2000 mm – 8553VA-V

MADE IN GERMANY



Abb. zeigt Version Einfachlaufrohr 8551VA-V



Abb. zeigt Version Doppellaufrohr 8553VA-V

bei der Bestellung werden lichtes Maß (LM) und Duschhöhe (DH) benötigt.
Dichtprofil Abzugsmaß: 20 mm



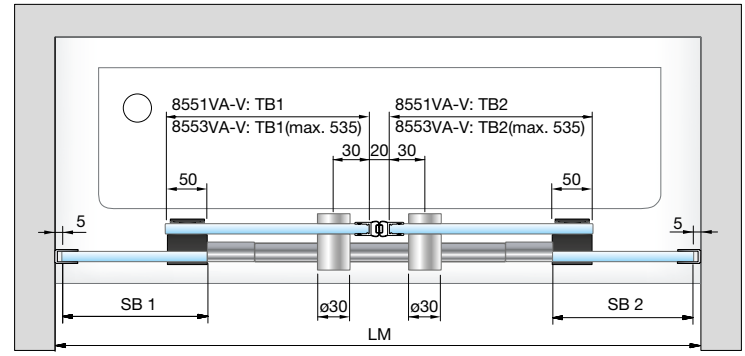


Set 8551VA-V: Einfachlaufrohr, Nische, U-Profil, bis 2000 mm
Set 8553VA-V: Doppellaufrohr, Nische, U-Profil, bis 2000 mm



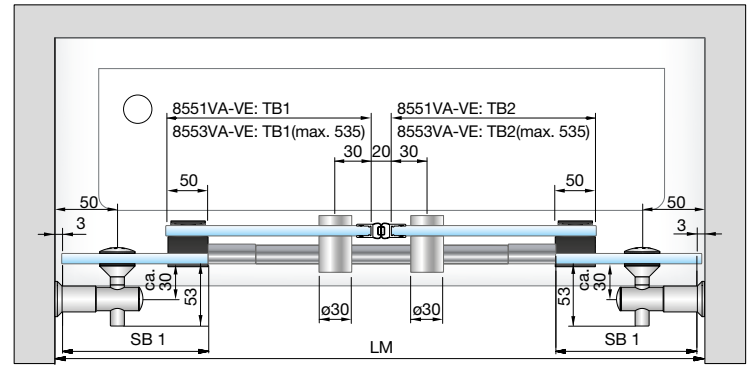


Set 8551VA-VE: Einfachlaufrohr, Nische, Wandhalter erhaben, bis 2000 mm
Set 8553VA-VE: Doppellaufrohr, Nische, Wandhalter erhaben, bis 2000 mm



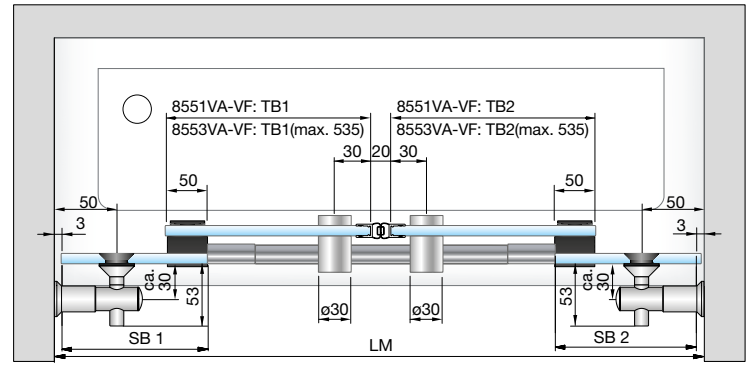


Set 8551VA-VF: Einfachlaufrohr, Nische, Wandhalter flächenbündig, bis 2000 mm
Set 8553VA-VF: Doppellaufrohr, Nische, Wandhalter flächenbündig, bis 2000 mm

SB = Seitenteilbreite TB = Türbreite DM = Durchgangsmaß LM = Lichtes Maß



## Eckduschen **bis 1000 x 1000 mm – 8560VA-_/ 8561VA-_/ 8562VA-_**

MADE IN GERMANY



Abb. zeigt Version Einfachlaufrohr 8562VA-V
mit flächenbündigen Wandhaltern

bei der Bestellung werden Duschhöhe (DH) Duschtassenbreite (DTB), Duschtassentiefe(DTT) und Wanneneinrückmaß (WEM) benötigt.



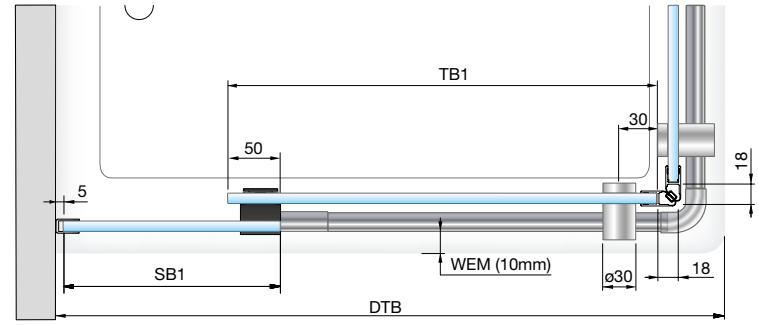


Set 8560VA-900: Einfachlaufrohr, Eckdusche, U-Profil, für Duschtasse 900 x 900 mm
Set 8560VA-1000: Einfachlaufrohr, Eckdusche, U-Profil, für Duschtasse 1000 x 1000 mm
Set 8560VA-V: Einfachlaufrohr, Eckdusche, U-Profil, variabel bis 1000x1000 mm



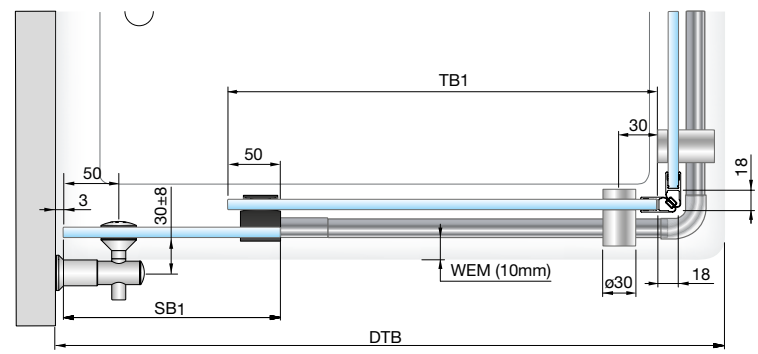


Set 8561VA-900: Einfachlaufrohr, Eckdusche, Wandhalter erhaben, für Duschtasse 900 x 900 mm
Set 8561VA-1000: Einfachlaufrohr, Eckdusche, Wandhalter erhaben, für Duschtasse 1000 x 1000 mm
Set 8561VA-V: Einfachlaufrohr, Eckdusche, Wandhalter erhaben, variabel bis 1000x1000 mm



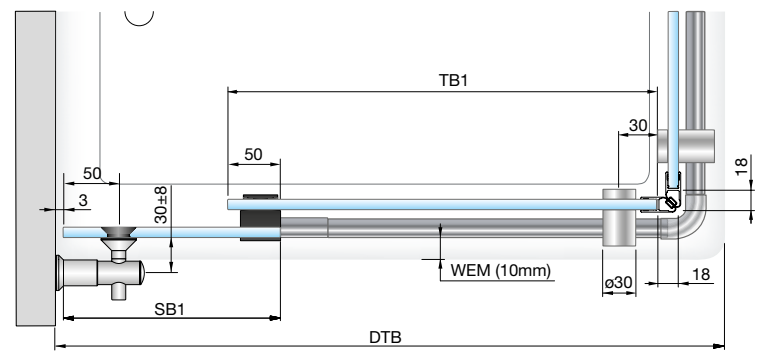


Set 8562VA-900: Einfachlaufrohr, Eckdusche, Wandhalter flächenbündig, für Duschtasse 900 x 900 mm
Set 8562VA-1000: Einfachlaufrohr, Eckdusche, Wandhalter flächenbündig, für Duschtasse 1000 x 1000 mm
Set 8562VA-V: Einfachlaufrohr, Eckdusche, Wandhalter flächenbündig, variabel bis 1000x1000 mm

SB = Seitenteilbreite TB = Türbreite DM = Durchgangsmaß WEM = Wanneneinrückmaß DTB = Duschtassenbreite DTT = Duschtassentiefe

## U-Dusche **bis 1000x1000 mm – 8566VA-V/8567VA-V**

MADE IN GERMANY



Abb. zeigt Version Einfachlaufrohr 8566VA-V
mit erhabenen Wandhaltern

bei der Bestellung werden Duschhöhe (DH), Duschtassenbreite (DTB), Duschtassentiefe(DTT) und Wanneneinrückmaß (WEM) benötigt.



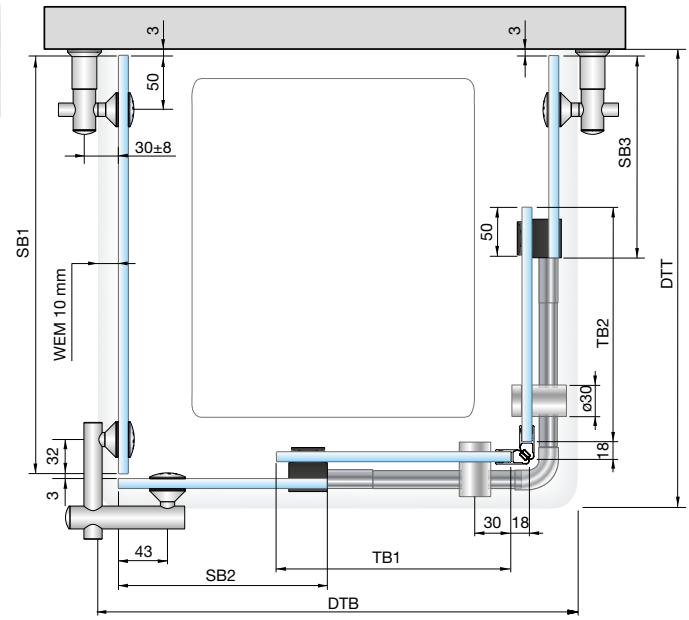


Set 8566VA-V: Einfachlaufrohr, U-Dusche, Wandhalter erhaben, bis 1000 mm



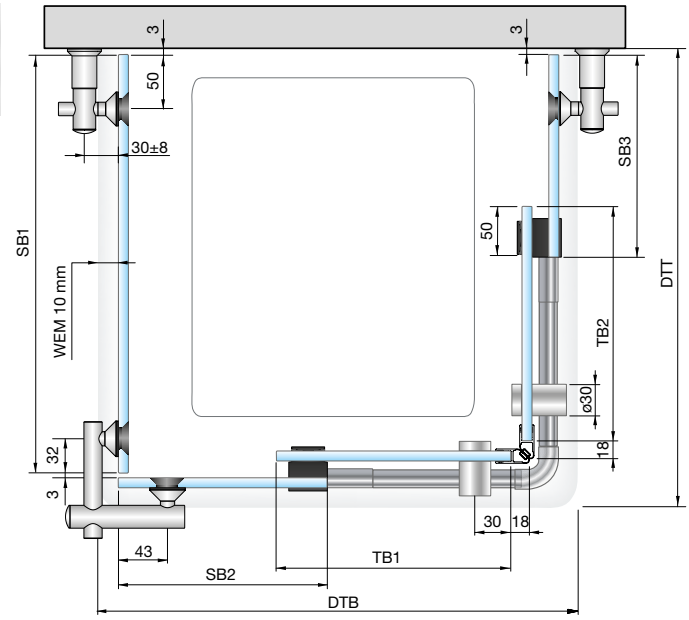


Set 8567VA-V: Einfachlaufrohr, U-Dusche, Wandhalter flächenbündig, bis 1000 mm

SB = Seitenteilbreite TB = Türbreite DM = Durchgangsmaß WEM = Wanneneinrückmaß DTB = Duschtassenbreite DTT = Duschtassentiefe

## Rundduschen

MADE IN GERMANY





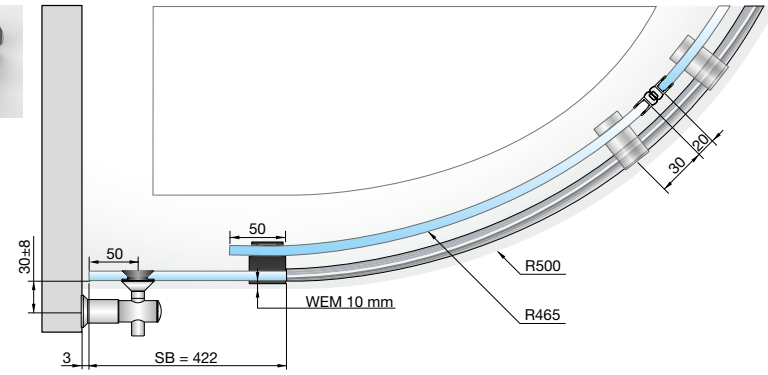


Set 8570VA: Einfachlaufrohr, Runddusche, Wandhalter flächenbündig, für Duschtasse 900 x 900 mm, R500

Abb. zeigt Version Einfachlaufrohr 8570VA

Alle Glassets finden Sie ab Seite 637.

Art.-Nr. 8581GLAS-R500-900
Glasset zu: 8570VA



SB = Seitenteilbreite TB = Türbreite DM = Durchgangsmaß WEM = Wanneneinrückmaß DTB = Duschtassenbreite DTT = Duschtassentiefe

## Zubehör

MADE IN GERMANY



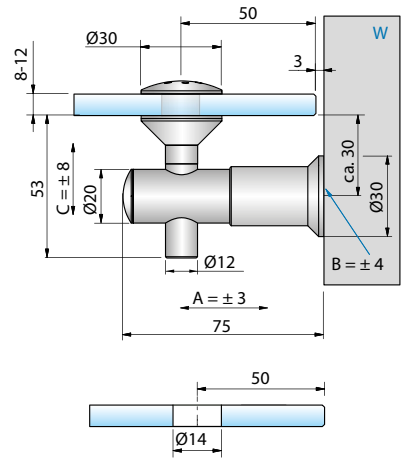


Verstellbarkeit:
A: ± 3 mm | B: ± 4 mm | C: ± 8 mm
B = Verstellbarkeit durch Langlochbefestigung

| Art.-Nr. | Oberfläche | Glasdicke | Artikelbezeichnung | Merkmale | VE/Stück |
|---|---|---|---|---|---|
| 7772VA | Edelstahl | 8-12 mm | Halter VIVERE, erhaben, Glas-Wand 90° | Halter in 3 Achsen verstellbar | 1/2 |



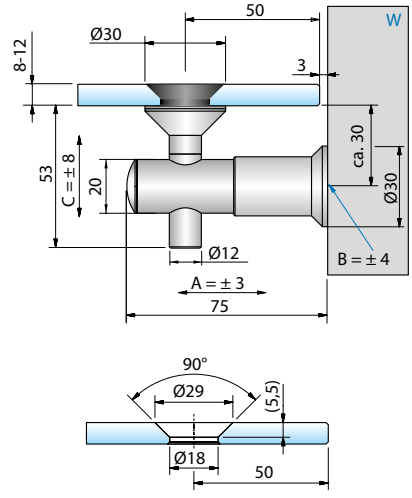


Verstellbarkeit:
A: ± 3 mm | B: ± 4 mm | C: ± 8 mm
B = Verstellbarkeit durch Langlochbefestigung

| Art.-Nr. | Oberfläche | Glasdicke | Artikelbezeichnung | Merkmale | VE/Stück |
|---|---|---|---|---|---|
| 7773VA | Edelstahl | 8-12 mm | Halter VIVERE, flächenbündig, Glas-Wand 90° | Halter in 3 Achsen verstellbar | 1/2 |

## Zubehör

MADE IN GERMANY




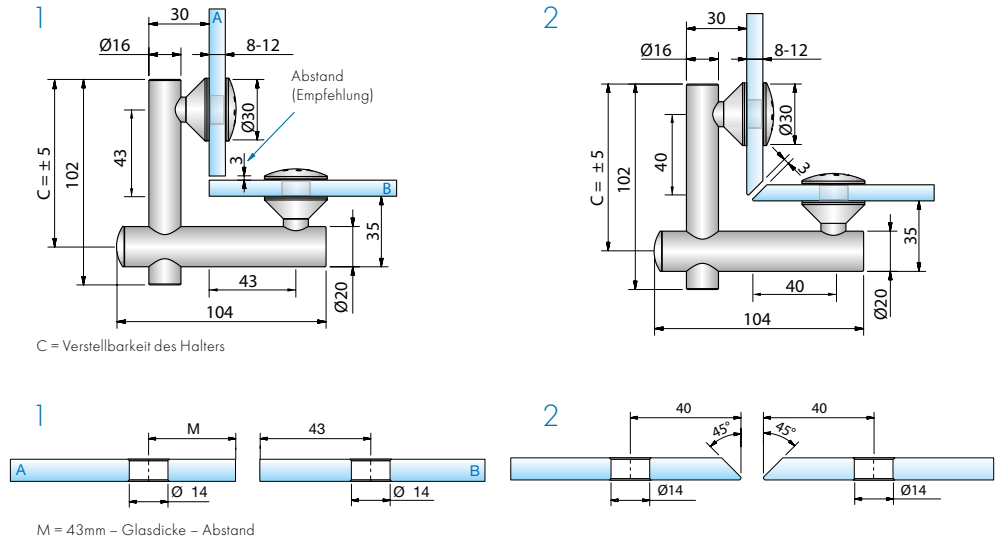


| Art.-Nr. | Oberfläche | Glasdicke | Artikelbezeichnung | Merkmale | VE/Stück |
|---|---|---|---|---|---|
| 7774VA | Edelstahl | 8-12 mm | Eckverbinder VIVERE, erhaben, Glas-Glas 90° | - | 1/2 |




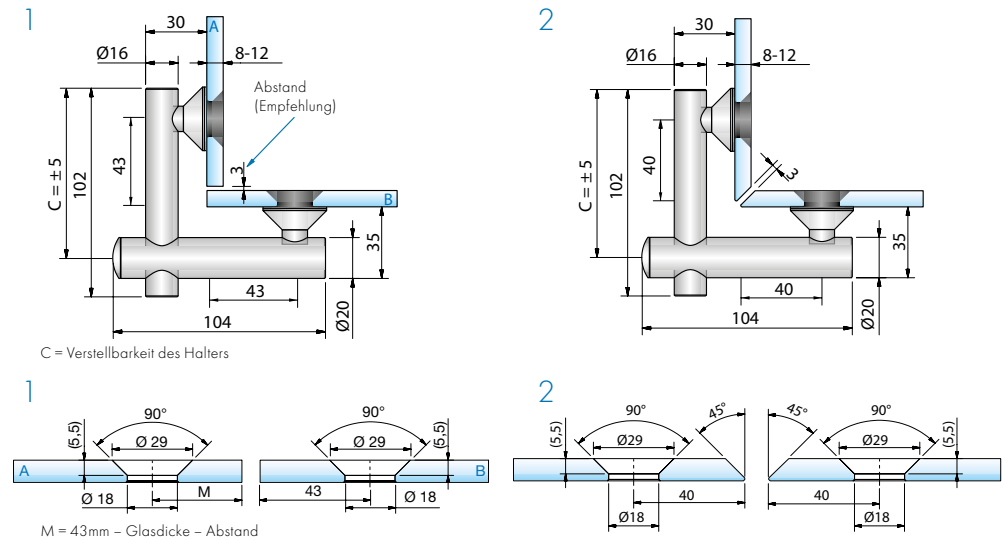


| Art.-Nr. | Oberfläche | Glasdicke | Artikelbezeichnung | Merkmale | VE/Stück |
|---|---|---|---|---|---|
| 7775VA | Edelstahl | 8-12 mm | Eckverbinder VIVERE, flächenbündig, Glas-Glas 90° | 2 mm Verstellbarkeit auf 360° | 1/2 |

## Zubehör

MADE IN GERMANY

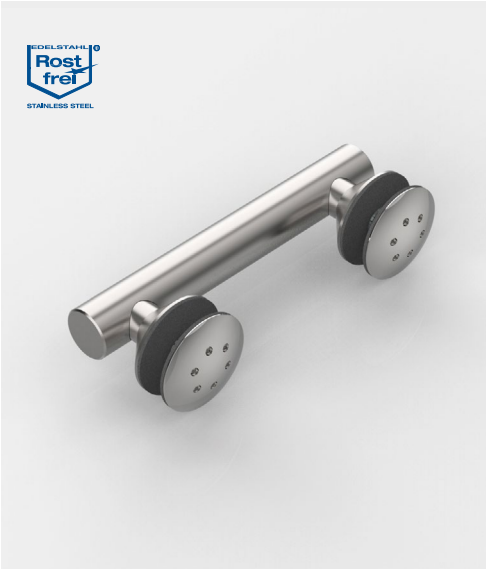

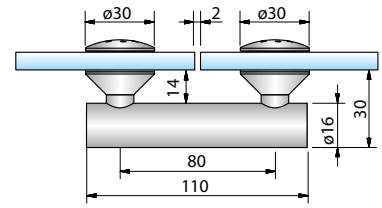


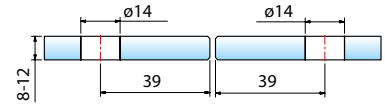


| Art.-Nr. | Oberfläche | Glasdicke | Artikelbezeichnung | Merkmale | VE/Stück |
|---|---|---|---|---|---|
| 7777VA | Edelstahl | 8-12 mm | Längsverbinder VIVERE, erhaben, Glas-Glas 180° | - | 1/2 |



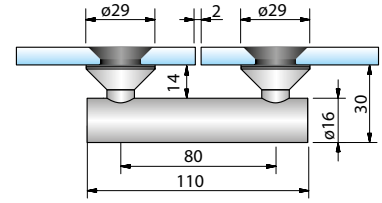


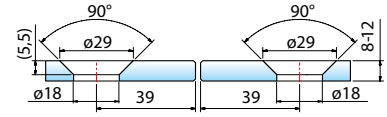


| Art.-Nr. | Oberfläche | Glasdicke | Artikelbezeichnung | Merkmale | VE/Stück |
|---|---|---|---|---|---|
| 7778VA | Edelstahl | 8-12 mm | Längsverbinder VIVERE, flächenbündig, Glas-Glas 180° | 2 mm Verstellbarkeit auf 360° | 1/2 |

## Zubehör

MADE IN GERMANY

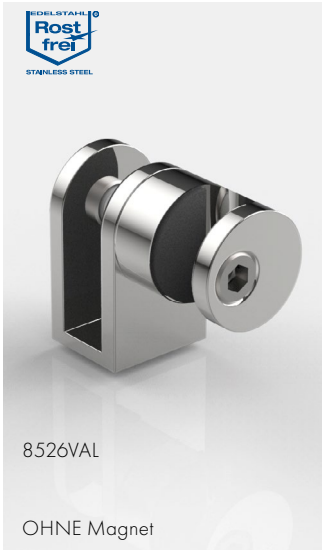


8526VAL

OHNE Magnet

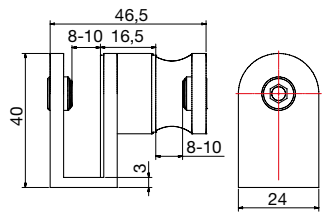




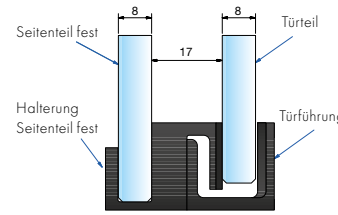


aushängbar ohne Werkzeug, mit Magnet

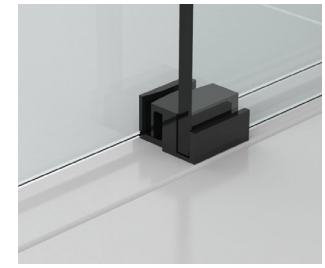

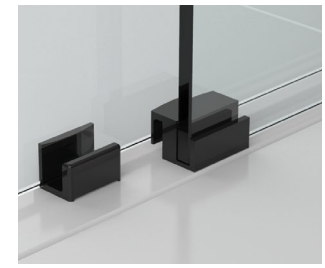

| Art.-Nr. | Oberfläche | Glasdicke | Artikelbezeichnung | VE/Stück |
|---|---|---|---|---|
| 8526VAL | Edelstahl | 8-10 mm | untere Führung, links | 1/1 |
| 8526VAR | Edelstahl | 8-10 mm | untere Führung, rechts | 1/1 |

| Art.-Nr. | Oberfläche | Glasdicke | Artikelbezeichnung | VE/Stück |
|---|---|---|---|---|
| 8527KU | Kunststoff schwarz | 8 mm | untere Führung | 1/1 |
| 8527KU1 | Kunststoff weiß | 8 mm | untere Führung | 1/1 |

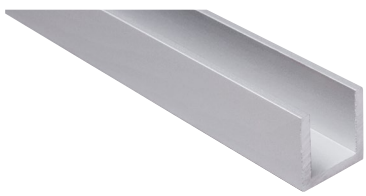

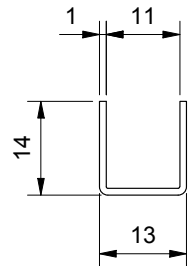


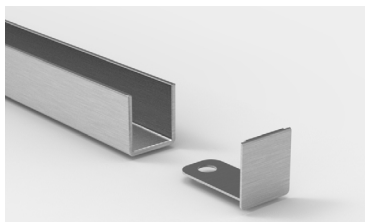

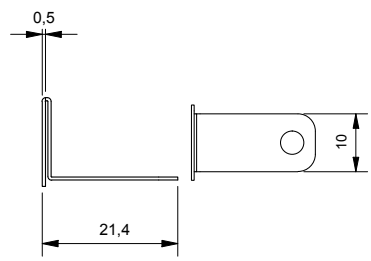





8546VA4



8548VA



| Art.-Nr. | Oberfläche | Glasdicke | Artikelbezeichnung | VE/Stk. |
|---|---|---|---|---|
| 8512VA1-2500 | Edelstahl | | U-Profil 14x13x1 mm | 1/1 |
| 8512VA1-2500-E | Edelstahl | | Endkappe für 8512 | |

| Art.-Nr. | Oberfläche | Artikelbezeichnung | VE/Stück |
|---|---|---|---|
| 8546VA4 | Edelstahl | Endstopfen Ø 30mm (zum Aufstecken und Verkleben) | 1/1 |
| 8548VA | Edelstahl | Laufrolle mit Exzenterverstellung ± 2mm | 1/1 |

## Zubehör

MADE IN GERMANY



mit Stockschraube zur Deckenbefestigung,
Länge bis 1000 mm

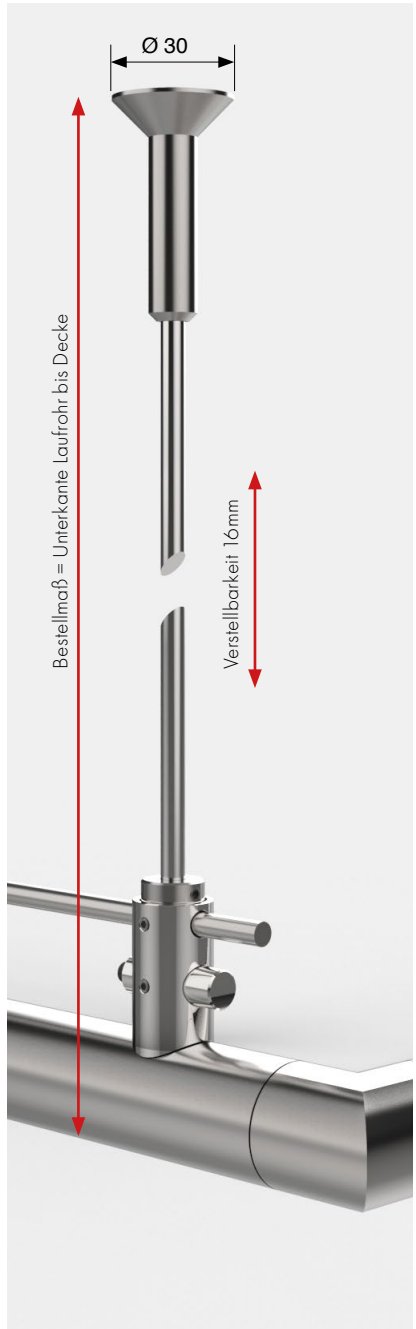




mit Befestigungsscheibe Ø 60 mm,
3 Befestigungsbohrungen zur Deckenbefestigung,
Länge bis 1000 mm

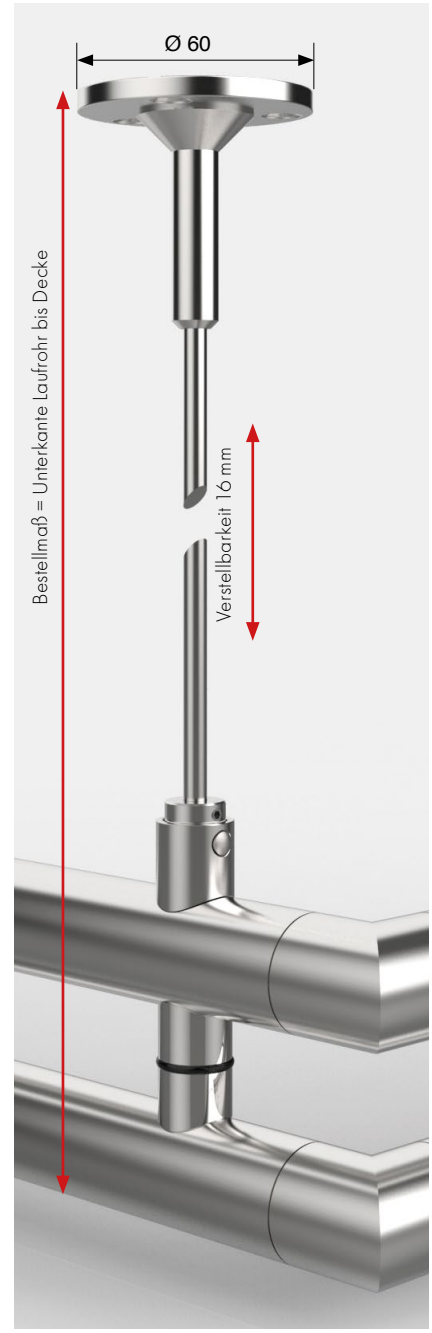


| Art.-Nr. | Oberfläche | Artikelbezeichnung | VE/Stück |
|---|---|---|---|
| 8544VA | Edelstahl | Deckenabhängung für Einfachlaufrohr | 1/1 |
| 8518VA | Edelstahl | Deckenabhängung für Doppellaufrohr | |

| Art.-Nr. | Oberfläche | Artikelbezeichnung | VE/Stück |
|---|---|---|---|
| 8545VA | Edelstahl | Deckenabhängung für Einfachlaufrohr | 1/1 |
| 8519VA | Edelstahl | Deckenabhängung für Doppellaufrohr | |

## Unterschiedliche **Glas- und Wandanschlüsse**

MADE IN GERMANY

Es gibt Einbausituationen, die unterschiedliche Anschlussmöglichkeiten benötigen. Eine latente Lösung bietet der Wandanschlusszapfen (Standard 8517VA). Bei schwierigen Untergründen können Sie mit der Wandanschlussplatte (31177VA) das Laufrohr durch zwei Schrauben/ Dübel sicher fixieren.

Für die parallele Montage kann der seitliche Anschluss (8547VA) genutzt werden. Unsere Rundduschen können Sie mit dem Spezialanschluss (8576VAR/VAL) fixieren. Eine zusätzliche Sicherung bietet die Deckenabhängung (8544VA/8545VA).

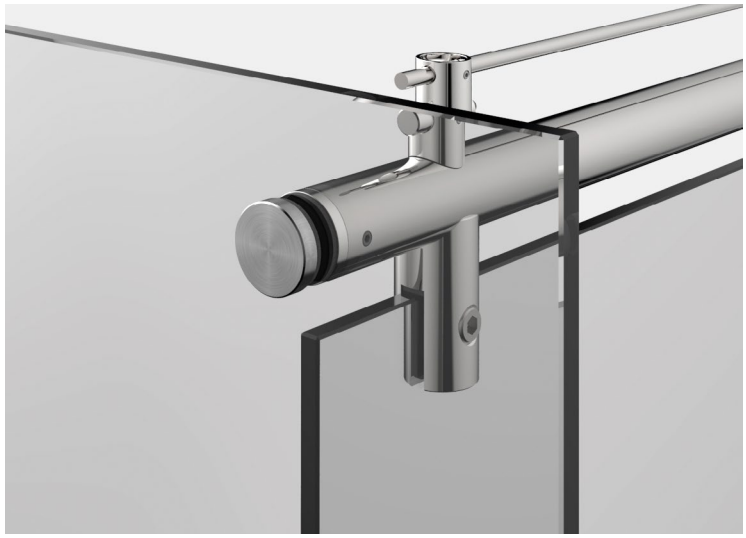

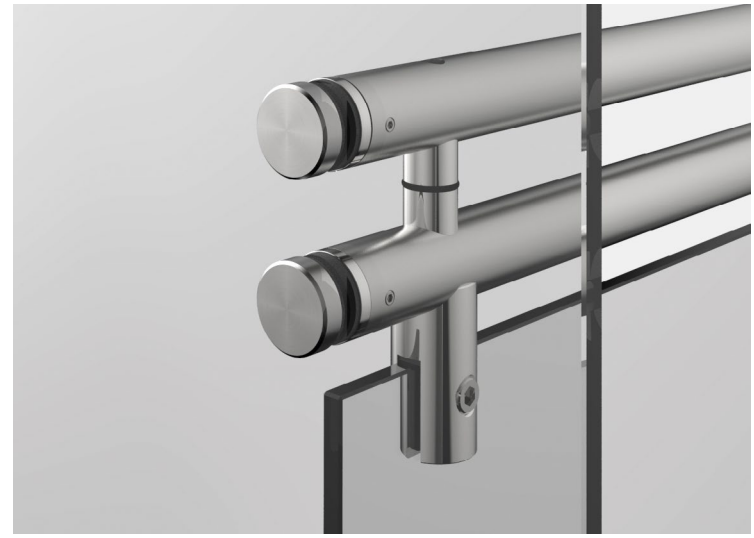



Auch ein Anschluß am Glas mit Einfach- und Doppellaufrohr ist möglich. Sprechen Sie uns an – Wir beraten Sie gerne!

## Unterschiedliche **Glas- und Wandanschlüsse**

MADE IN GERMANY

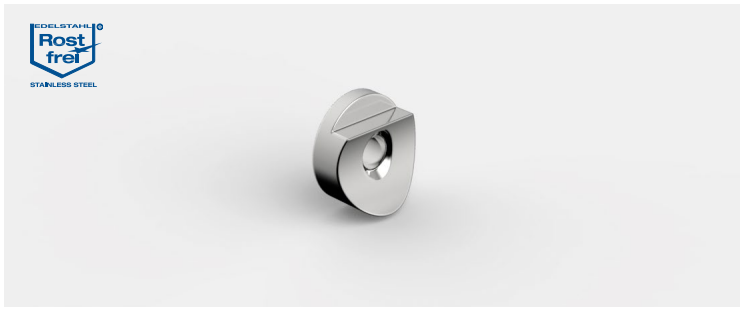


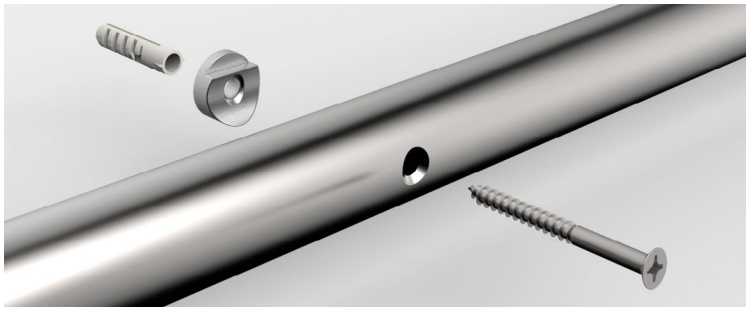

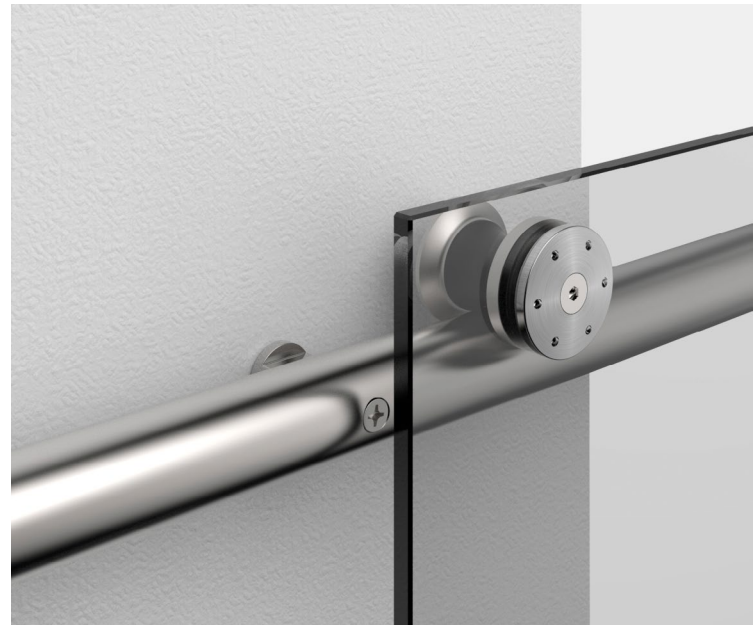

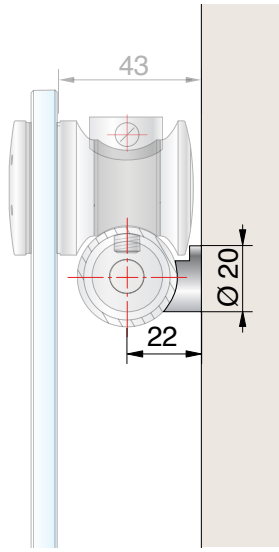


| | |
|---|---|
| Wandhalter Ø 20 mm | |
| Art.-Nr. | |
| 8547VA | |
| Oberfläche | |
| VA | Edelstahl |



## Unterschiedliche **Glas- und Wandanschlüsse**

MADE IN GERMANY




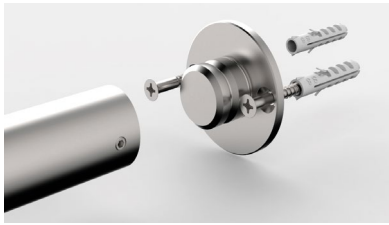

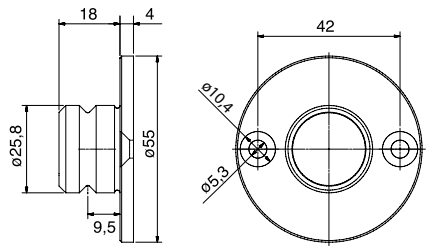




| Art.-Nr. | Oberfläche | Artikelbezeichnung | Ø | VE/Stück |
|---|---|---|---|---|
| 31177VA | Edelstahl | Wandanschlußplatte mit Zapfen | Ø 55 mm | 1/1 |




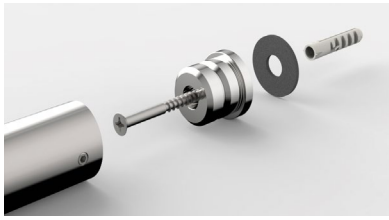

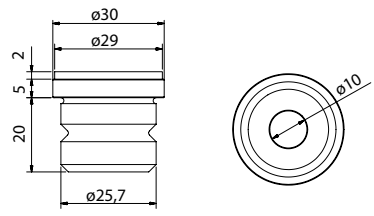




| Art.-Nr. | Oberfläche | Artikelbezeichnung | Ø | VE/Stück |
|---|---|---|---|---|
| 8517VA | Edelstahl | Wandanschlussbolzen für VIVERE II Laufrohr | 30 mm | 1/1 |

## Unterschiedliche **Glas- und Wandanschlüsse**

MADE IN GERMANY








| Art.-Nr. | Oberfläche | Artikelbezeichnung | Merkmale | VE/Stück |
|---|---|---|---|---|
| 8576VAL<br>8576VAR | Edelstahl | Wandanschluss mit Wandanschlussplatte 8545-1VA für Rundduschen | rechte und linke Variante<br>exkl. Schraube S7991A2D8x16 | 1/1 |



## Griffe

MADE IN GERMANY





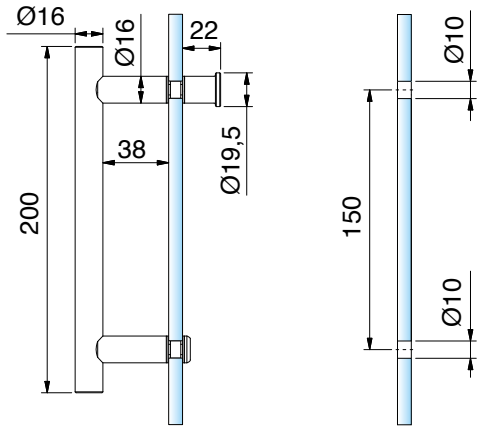


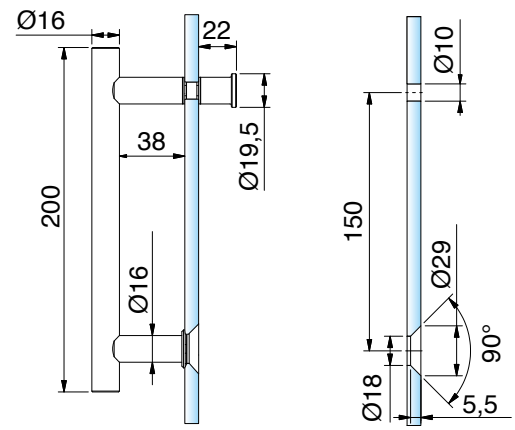


| Stoßgriff einseitig erhaben, mit Griffstück | | 1/1 |
|---|---|---|
| Art.-Nr. | Glasdicke | |
| 8065__-200 | 6 - 10 mm | |

| Oberfläche | |
|---|---|
| VA | Edelstahl |
| VA1 | Edelstahl poliert |

| Stoßgriff einseitig flächenbündig, mit Griffstück | | 1/1 |
|---|---|---|
| Art.-Nr. | Glasdicke | |
| 8066__-200 | 8 - 10 mm | |

| Oberfläche | |
|---|---|
| VA | Edelstahl |
| VA1 | Edelstahl poliert |

## Griffe

MADE IN GERMANY

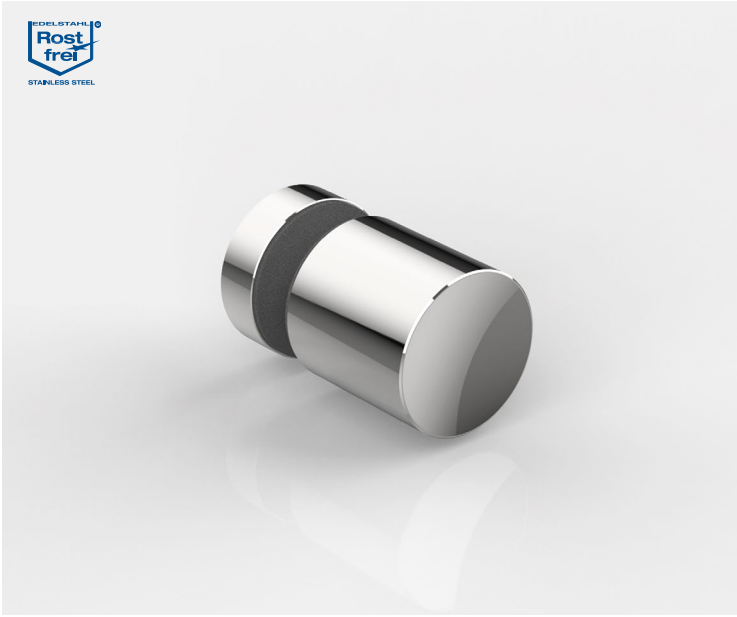


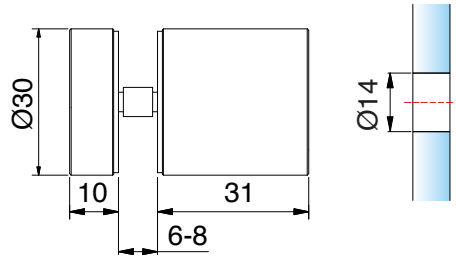


| Glastürknopf einseitig | | |
|---|---|---|
| Art.-Nr. | Glasdicke | |
| 8502VA | 6-8 mm | |
| Oberfläche | | |
| VA | Edelstahl | |




VIVERE

## Griffe

MADE IN GERMANY





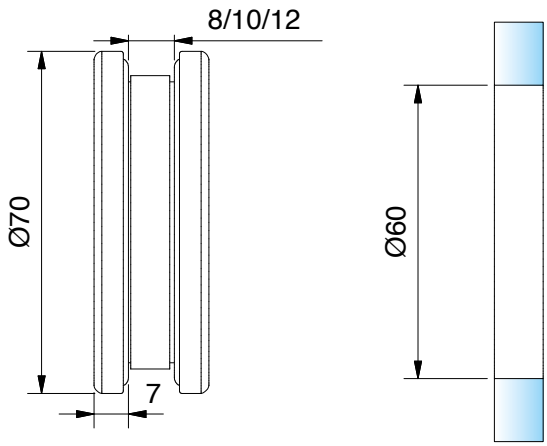


Muschelgriff offen, zum Schrauben, Ø 70 mm, 7 mm auftragend

| Art.-Nr. | Glasdicke |
|---|---|
| 32028VA-8 | 8 mm |
| 32028VA-10 | 10 mm |
| 32028VA-12 | 12 mm |

Oberfläche

| | |
|---|---|
| VA | Edelstahl |

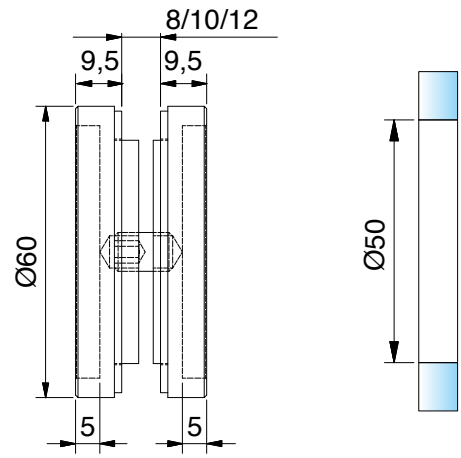


Muschelgriff geschlossen, Ø 60 mm, 9,5 mm auftragend

| Art.-Nr. | Glasdicke |
|---|---|
| 8514__ | 8 - 12 mm |

Oberfläche

| | |
|---|---|
| MS7 | glanzverchromt |
| VA | Edelstahl |
| VA135 | tiefschwarz matt |

## Griffe

MADE IN GERMANY

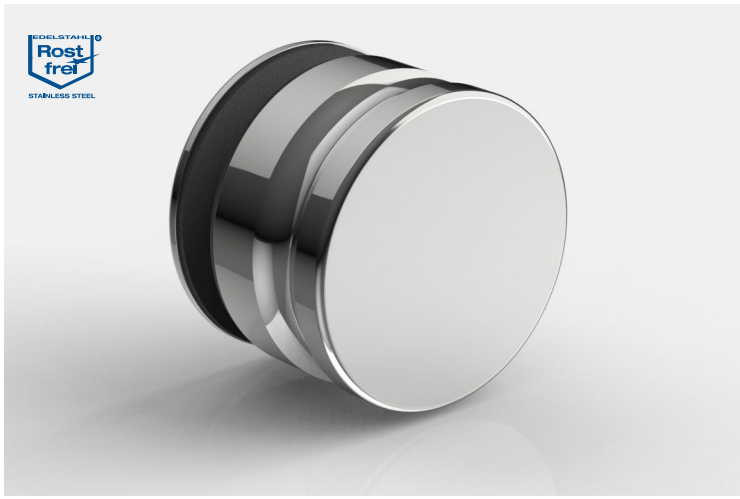

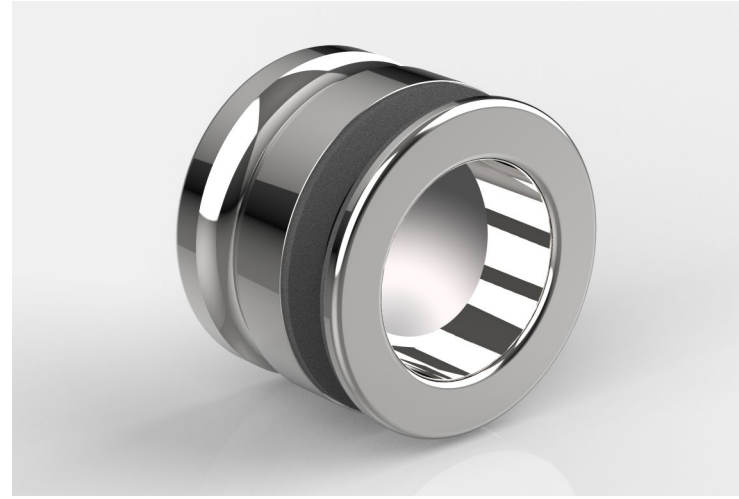

Innenseite mit Griffmulde

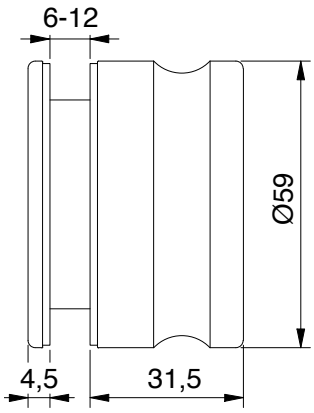


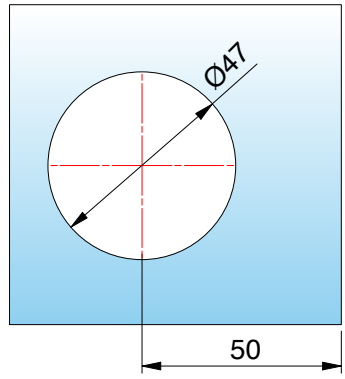


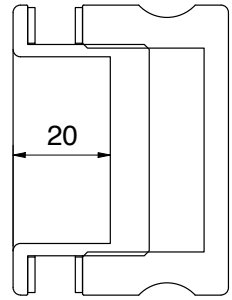


| Griff beidseitig, zum Schrauben | |
|---|---|
| Art.-Nr. | Glasdicke |
| 8822VA-MGE | 6 - 12 mm |
| Oberfläche | |
| VA Edelstahl | |



## Planungshinweise

MADE IN GERMANY



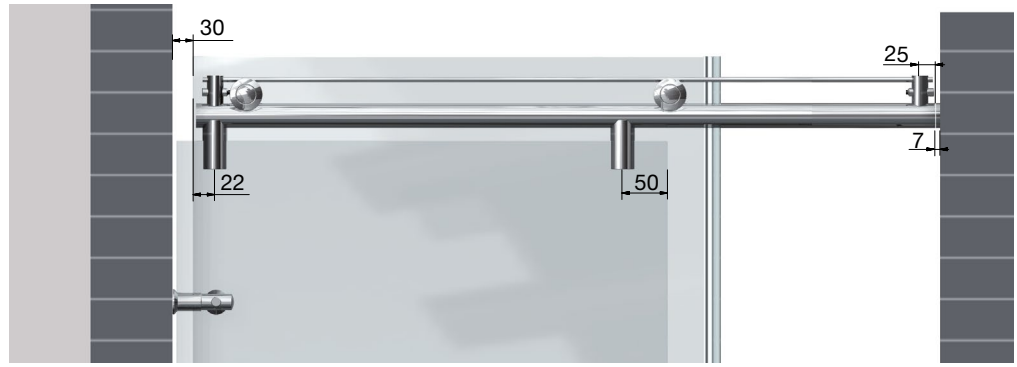


Beispiel Nischendusche mit Einfachlaufrohr
Nischengrößen bis 1200 mm können mit unseren Duschen 8563VA-V, 8564VA-V und 8565VA-V realisiert werden. Bei Nischengrößen über 1200 mm bis 2000 mm empfehlen wir unsere Duschen 8557VA-V, 8558VA-V und 8559VA-V mit Doppellaufrohr.

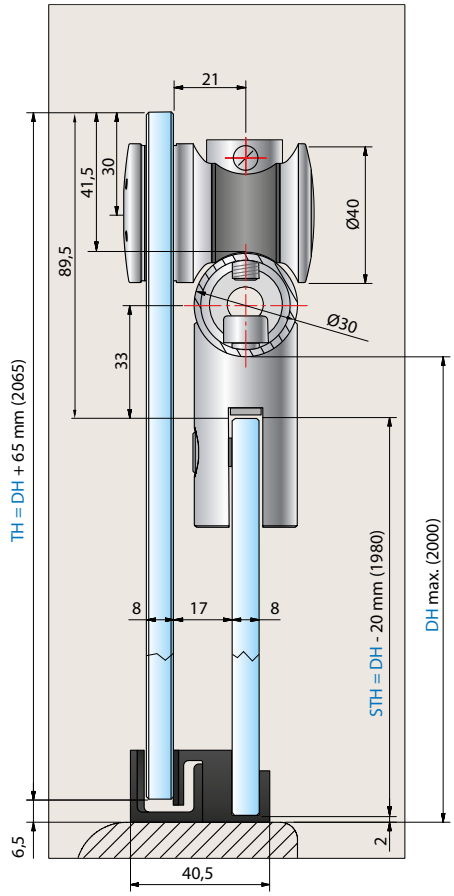


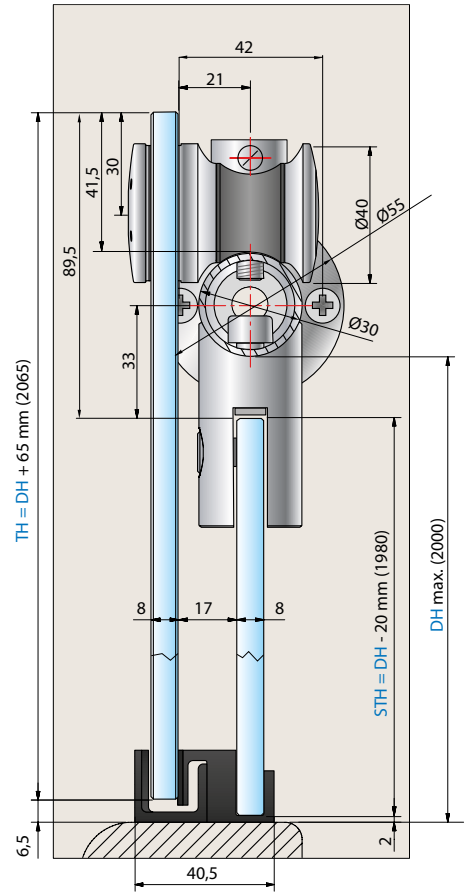


STH = Seitenteilhöhe

TH = Türhöhe

DH = Duschhöhe

VIVERE

## Planungshinweise

MADE IN GERMANY






Beispiel Nischendusche mit Doppellaufrohr

Nischengrößen ab 1200 mm können mit unseren Duschen 8557VA-V, 8558VA-V und 8559VA-V realisiert werden. Die Duschenlösungen können Sie wahlweise mit Wandanschlussbolzen (8517VA) oder Wandanschlussplatte (31177VA) erhalten (Standard: Wandanschlussbolzen 8517VA).

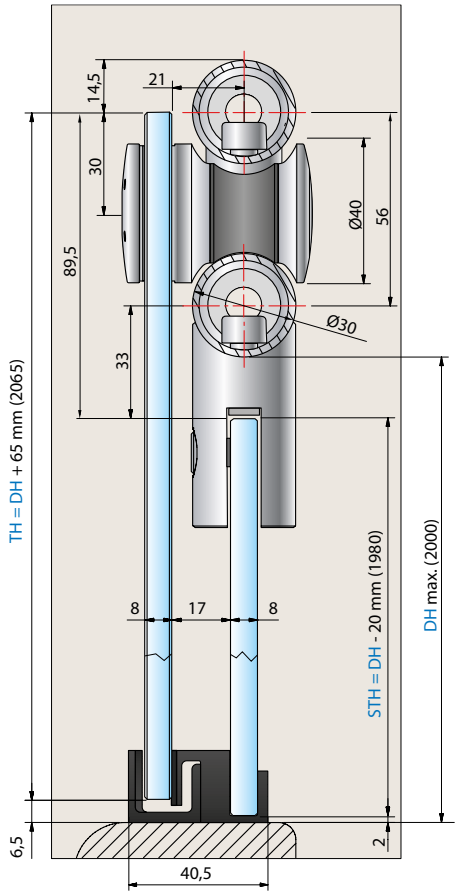


STH = Seitenteilhöhe

TH = Türhöhe

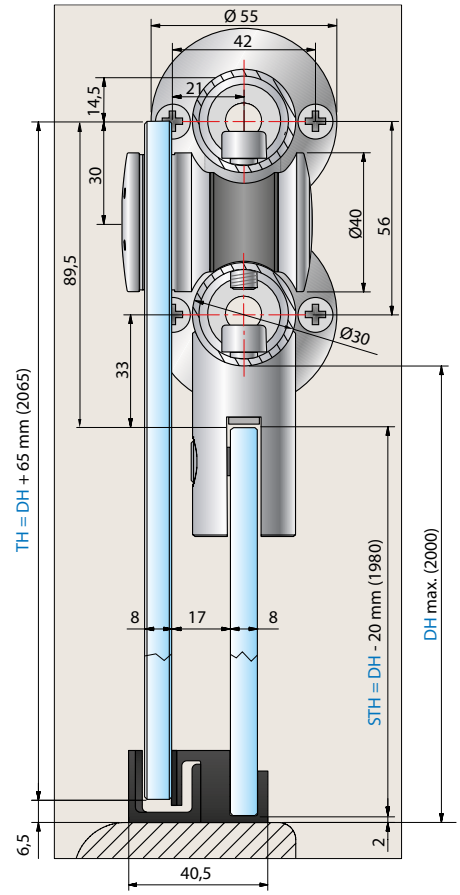


DH = Duschhöhe

VIVERE





# U-Profile

# **Wandprofile** im **Überblick**

vielfältige Lösungen für unterschiedliche Anforderungen

Jedes unserer Wandprofile ist für unterschiedliche Anforderungen gedacht. Wir beraten Sie gerne!



- **Trockenverglasung-Profil 8830**

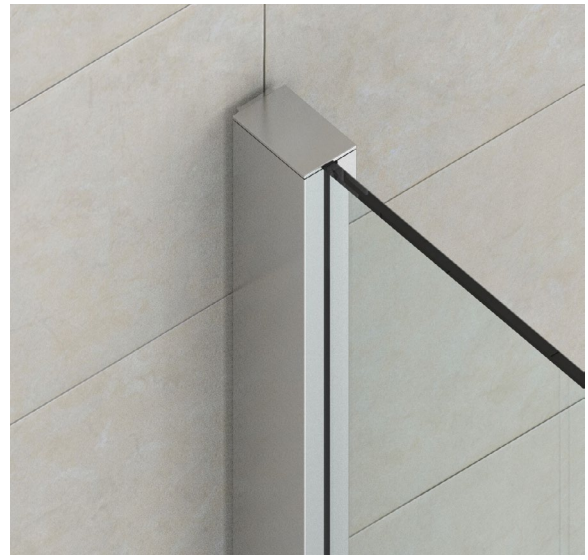

- **Klemmprofil 8884** für ungerade Wände und stabilen Halt

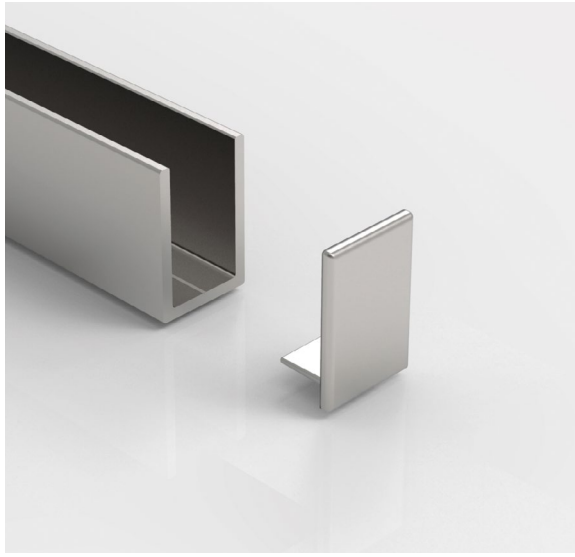

- z. B. **8841 mit Abdeckkappe**
  Unterschiedliche feuchtraumgeeignete U-Profile in verschiedenen Größen.

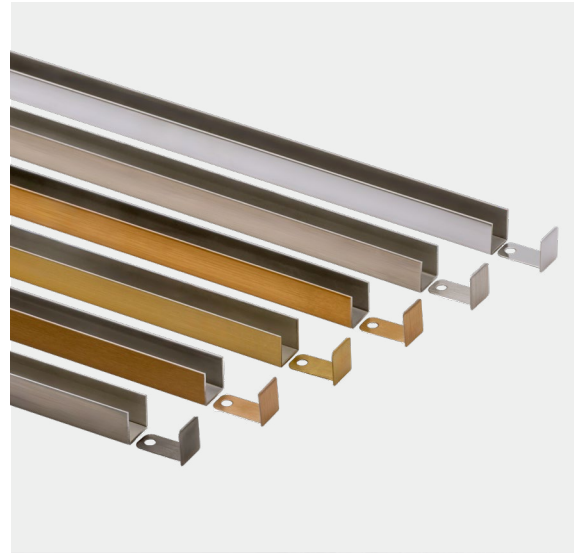

- z. B. **8512 mit Abdeckkappe**
  feuchtraumgeeignetes U-Profil aus Edelstahl mit passenden Endkappen in den neuen Trendfarben.





# Profil für Trockenverglasung

einfache Montage – schnell umgesetzt

# Profil für Trockenverglasung

MADE IN GERMANY

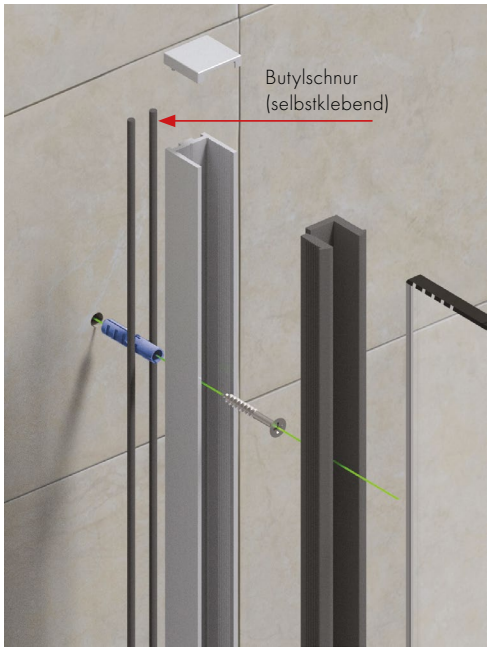




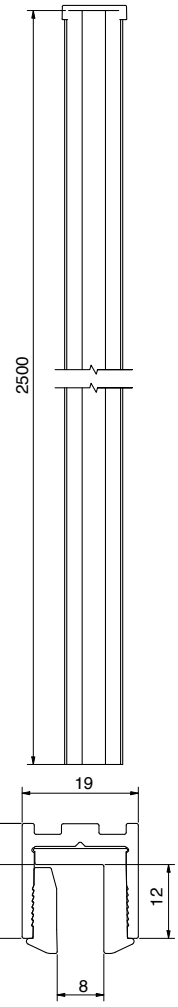


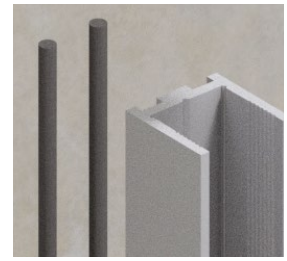

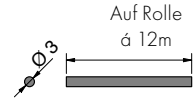


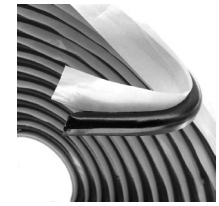

8830-2Butyl-12M – optional bestellbar
Butylschnur Ø 3mm, Länge 12m, selbstklebend
**als Abdichtung zur Wand ohne anschließende Silikonfuge**
(nicht lastabtragend)

**U-Profil, 1 Nut 15 x 15mm, Länge 2500mm**

maximale Höhe 2500mm, beliebig kürzbar

| Art.-Nr. | Glasdicke |
|---|---|
| 8830__ -2500 | 8mm mit Verglasungsprofilen oder Silikonfuge |
| | 10mm mit Silikonfuge |
| | 12mm mit Silikonfuge |

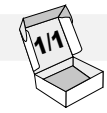


| Oberfläche | | |
|---|---|---|
| | E6EV5 | Aluminium glanzeloxiert |
| | E3/50 | glanzverchromt |
| | E123 | Edelstahloptik |
| | E6C35 | schwarz eloxiert |




# Profil mit Endkappe

einfache Montage – schnell umgesetzt

# Profil mit Endkappe

MADE IN GERMANY

feuchtraumgeeignet

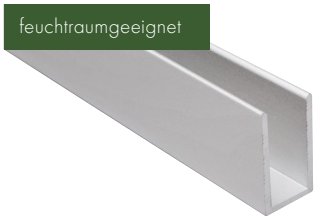

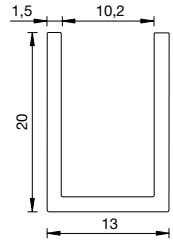


***Achtung:** Bei Profilen mit der Oberfläche E3/50 müssen in Feuchträumen die Schnittkanten sehr gut versiegelt werden!
Kontaktierung (Anodisierung & Beschichtung): Prozesstechnisch bedingt kann es bei den Profilenden (20-50mm) durch die notwendige Kontaktierung zu sogenannten Kontaktstellen kommen. Bei der Bestellung von Fixlängen (5m) sind diese einzukalkulieren.

**U-Profil**

1/1

| Material | Glasdicke |
|---|---|
| Aluminium | 6-10 mm |

| | Art.-Nr. | Oberfläche | Länge |
|---|---|---|---|
| | 8841E6EV5-2010 | glanzeloxiert | 20x13x2010x1,5mm |
| | 8841E6EV5-2500 | glanzeloxiert | 20x13x2500x1,5mm |
| | 8841E3/50-2500 | glanzverchromt* | |
| | 8841E6C35-2500 | schwarz eloxiert | |
| | 8841E6EV1-2500 | naturfarbig eloxiert | |
| | 8841E3EV3-2500 | gold eloxiert | |
| | 8841E123-2500 | eloxiert Edelstahloptik | |

lfm. | m

| | Art.-Nr. | Oberfläche | Länge |
|---|---|---|---|
| | 8841E6EV1-5M | glanzverchromt | 20x13x5000x1,5mm |
| | 8841E123-5M | Edelstahloptik | |
| | 8841E3/50-5M | glanzverchromt* | |
| | 8841E6C35-5M | schwarz eloxiert | |
| | 8841E3EV3-5M | gold eloxiert | |



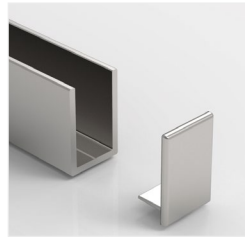

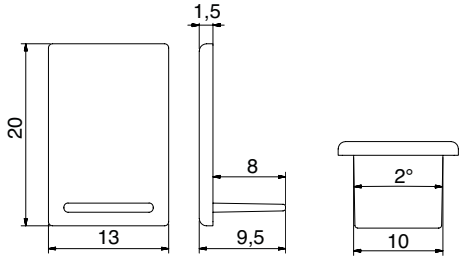


**Endkappen für Profil 8841, geschlossen**

1/1

| | Art.-Nr. | Oberfläche |
|---|---|---|
| | 8841-2KU6U7 | naturfarbig eloxiert (glänzend) |
| | 8841-2KU12 | goldoptik eloxiert |
| | 8841-2KU3 | schwarz eloxiert |

## Zubehör

| Art.-Nr. | Artikelbezeichnung |
|---|---|
| 7269KL-9-5M | doppelseitiges Klebeband, transparent, Stärke 2mm, Länge 5m |
| 7269KL-11-5M | |
| 7269KL-15-5M | |
| 7269KL-19-5M | |
| 7269KL-23-5M | |

1/1

Wichtiger Hinweis:
Nur als Abdichtungs- oder Montagehilfe. Trotz der hohen Klebkraft ersetzen diese keine mechanische Befestigung (Schrauben).

## Profil mit Endkappe

MADE IN GERMANY



# Profil mit Endkappe

MADE IN GERMANY

feuchtraumgeeignet

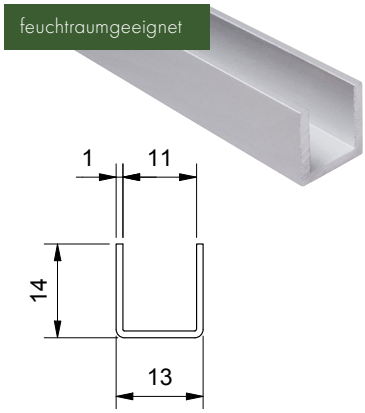


U-Profil

Plattendicke

6-10 mm

1/1

| | Art.-Nr. | Material | Oberfläche | Länge |
|---|---|---|---|---|
| | 8512VA1-2500 | Edelstahl | poliert | 14x13x1 mm |
| | 8512VA2-2500 | Edelstahl | matt gebürstet | |
| | 8512VAPVD39-2500 | Aluminium | Goldbronze gebürstet | |
| | 8512VAPVD40-2500 | Aluminium | Goldoptik gebürstet | |
| | 8512VAPVD41-2500 | Aluminium | Kupferoptik gebürstet | |
| | 8512VAPVD42-2500 | Aluminium | Graphitmetall-Optik gebürstet | |

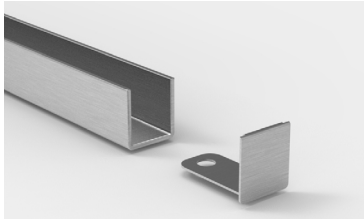

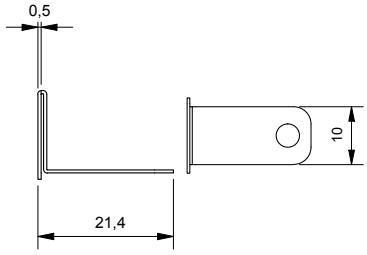


Endkappen für Profil 8512, geschlossen

1/1

| | Art.-Nr. | Material | Oberfläche |
|---|---|---|---|
| | 8512VA1-2500-E | Edelstahl | poliert |
| | 8512VA2-2500-E | Edelstahl | matt gebürstet |
| | 8512VAPVD39-2500-E | Aluminium | Goldbronze gebürstet |
| | 8512VAPVD40-2500-E | Aluminium | Goldoptik gebürstet |
| | 8512VAPVD41-2500-E | Aluminium | Kupferoptik gebürstet |
| | 8512VAPVD42-2500-E | Aluminium | Graphitmetall-Optik gebürstet |

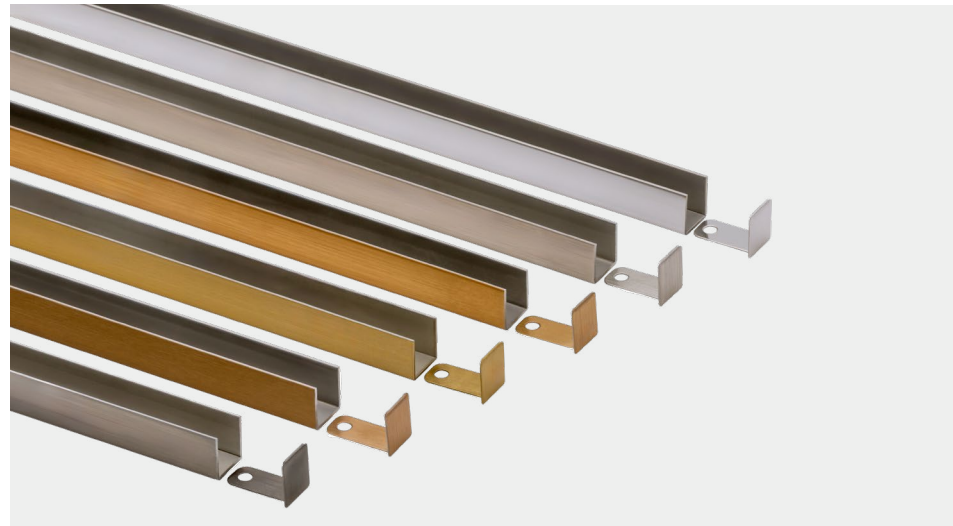

## Profil mit Endkappe

MADE IN GERMANY



## Profil mit Endkappe

MADE IN GERMANY

feuchtraumgeeignet



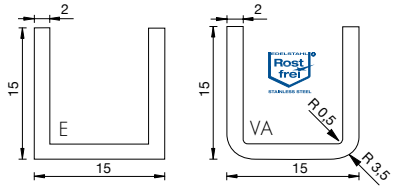


**U-Profil 15x15 mm** — Plattendicke ≤ 10 mm — lfm. | m

| Art.-Nr. | Material | Oberfläche | Länge |
|---|---|---|---|
| 5015VA1-2500 | Edelstahl | poliert | 15x15x2500x2 mm |
| 5015VA2-2500 | Edelstahl | matt gebürstet | |
| 5015E6EV5-2.5M | Aluminium | glanzeloxiert | |
| 5015E6C35-2.5M | Aluminium | schwarz eloxiert | |
| 5015E3/50-2.5M | Aluminium | glanzverchromt* | |
| 5015VA1-5M | Edelstahl | poliert | 15x15x5000x2 mm |
| 5015VA2-5M | Edelstahl | matt gebürstet | |
| 5015E6EV1-5M | Aluminium | naturfarbig eloxiert | |
| 5015E1/22-5M | Aluminium | geschliffen silberfarbig eloxiert | |
| 5015E1/23-5M | Aluminium | eloxiert Edelstahloptik | |
| 5015E3/50-5M | Aluminium | glanzverchromt* | |
| 5015E0/14-5M | Aluminium | pulverbeschichtet RAL9016 | |
| 5015E6C35-5M | Aluminium | schwarz eloxiert | |

feuchtraumgeeignet

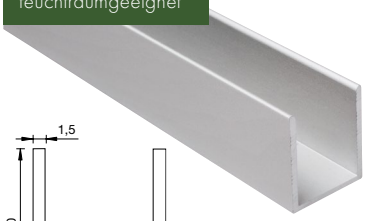

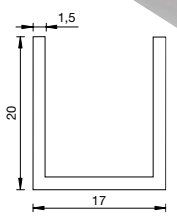


**U-Profil 20x17 mm** — Plattendicke ≤ 14 mm — lfm. | m

| Art.-Nr. | Material | Oberfläche | Länge |
|---|---|---|---|
| 5017E6EV1-5M | Aluminium | naturfarbig eloxiert | 20x17x5000x1,5 mm |
| 5017E6EV5-5M | Aluminium | glanzeloxiert | |
| 5017E3/50-5M | Aluminium | glanzverchromt* | |
| 5017E0/14-5M | Aluminium | pulverbeschichtet RAL9016 | |
| 5017E1/23-5M | Aluminium | eloxiert Edelstahloptik | |

feuchtraumgeeignet



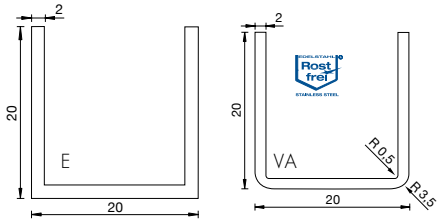


**U-Profil 20x20 mm** — Plattendicke ≤ 10 mm — lfm. | m

| Art.-Nr. | Material | Oberfläche | Länge |
|---|---|---|---|
| 5020VA1-2500 | Edelstahl | poliert | 20x20x2500x2 mm |
| 5020VA2-2500 | Edelstahl | matt gebürstet | |
| 5020VA1-5M | Edelstahl | poliert | 20x20x5000x2 mm |
| 5020VA2-5M | Edelstahl | matt gebürstet | |
| 5020E6EV1-5M | Aluminium | naturfarbig eloxiert | |
| 5020E1/23-5M | Aluminium | eloxiert Edelstahloptik | |
| 5020E3/50-5M | Aluminium | glanzverchromt* | |
| 5020E0/14-5M | Aluminium | pulverbeschichtet RAL9016 | |
| 5020E6C35-5M | Aluminium | schwarz eloxiert | |

***Achtung:** bei Profilen mit der Oberfläche E3/50 müssen in Feuchträumen die Schnittkanten sehr gut versiegelt werden!
Kontaktierung (Anodisierung & Beschichtung): Prozesstechnisch bedingt kann es bei den Profilenden (20-50mm) durch die notwendige Kontaktierung zu sogenannten Kontaktstellen kommen. Bei der Bestellung von Fixlängen (5m) sind diese einzukalkulieren.

# Klemmprofile

MADE IN GERMANY



Einzelne Klemmbacken auf gesamter Länge frei positionierbar
2010 mm = 5 Klemmbacken, 2500 mm = 6 Klemmbacken

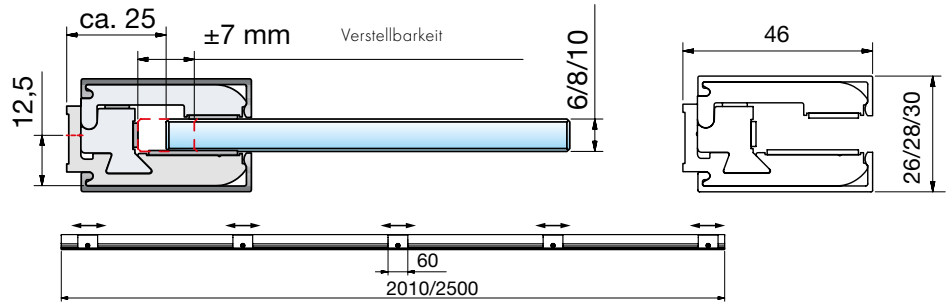


Endkappen sind nicht im Set enthalten!

| Klemmprofil | | | Glasdicke 6/8/10 mm | |
|---|---|---|---|---|
| | Art.-Nr. | Material | Oberfläche | Länge |
| | 8884E1/23-2010-8 | Aluminium | geschliffen silberfarbig eloxiert (Edelstahloptik) | 2010 mm |
| | 8884E1/23-2500-8 | Aluminium | | 2500 mm |
| | 8884E6EV1-2010-8 | Aluminium | spezialgebeizt naturfarbig eloxiert | 2010 mm |
| | 8884E6EV1-2500-8 | Aluminium | | 2500 mm |
| | 8884E6EV1-5000-8 | Aluminium | | 5000 mm |
| | 8884E6EV5-2010-8 | Aluminium | spezialgebeizt glanzeloxiert | 2010 mm |
| | 8884E6EV5-2500-8 | Aluminium | | 2500 mm |
| | 8884E6C35-2500-8 | Aluminium | schwarz | 2500 mm |

Bitte folgende Sets kostenlos mitbestellen:
für 6 mm Glasdicke
8884-10ZN0-5-6 für 2010 mm/ 8884-10ZN0-6-6 für 2500mm/ 8884-10ZN0-6-6 für 5000 mm – 2x pro Klemmprofil
für 10 mm Glasdicke
8884-10ZN0-5-10 für 2010 mm/ 8884-10ZN0-6-10 für 2500 mm/ 8884-10ZN0-6-10 für 5000 mm – 2x pro Klemmprofil

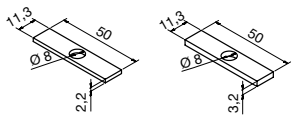


| Art.-Nr. | Material | Artikelbezeichnung |
|---|---|---|
| 8885HZ | Hartzellmaterial | Zwischenlage zu 8884 |

Zwischenlagen für 8884 zum Ausgleich von Unebenheiten in der Wand, 5 pro Stärke im Set enthalten. Durch Kombination und/oder Verdopplung können Unebenheiten ab 2 mm in 1 mm Schritten ausgeglichen werden.

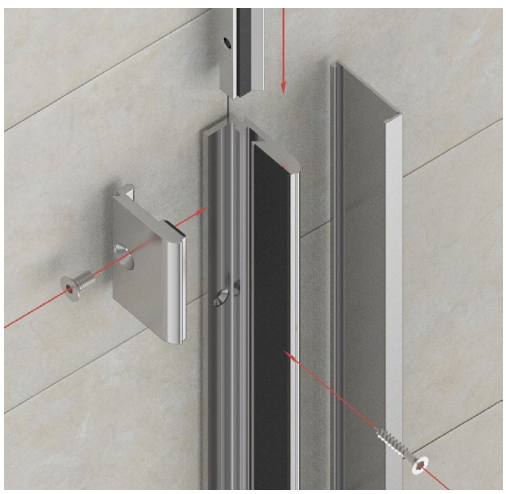

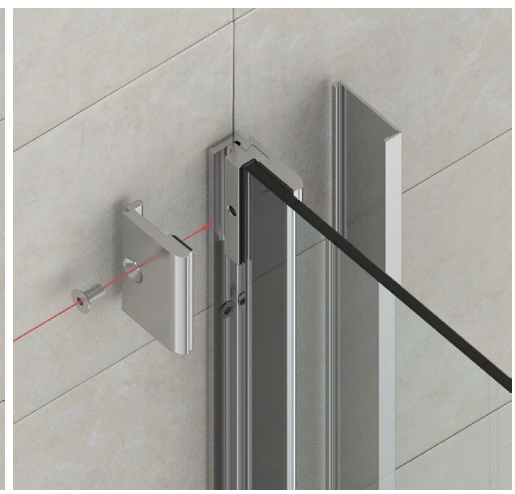



# Klemmprofile

MADE IN GERMANY

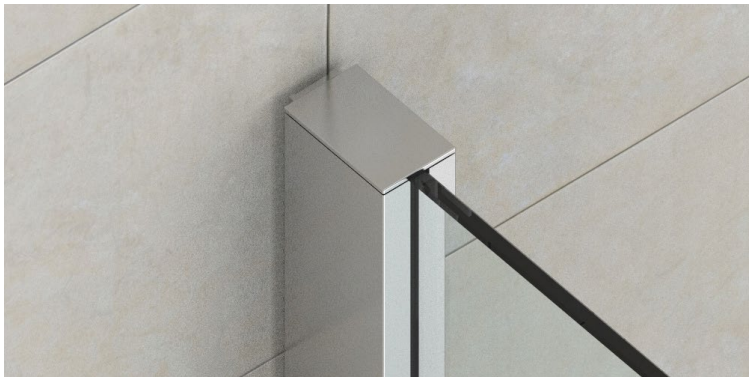

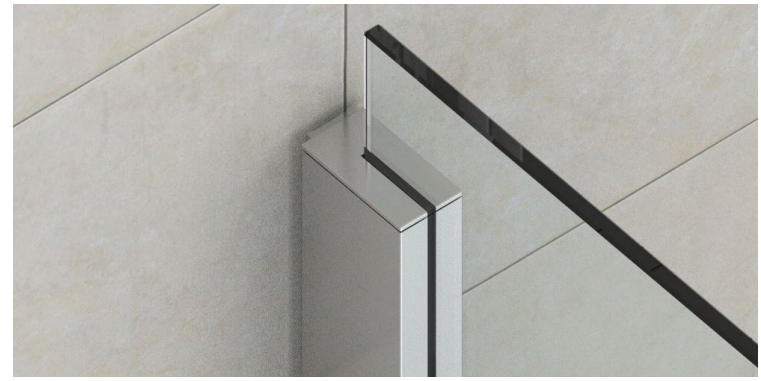

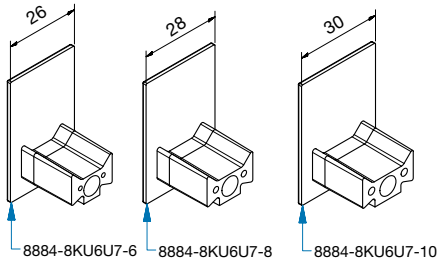


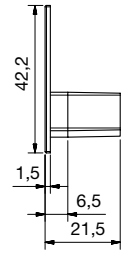


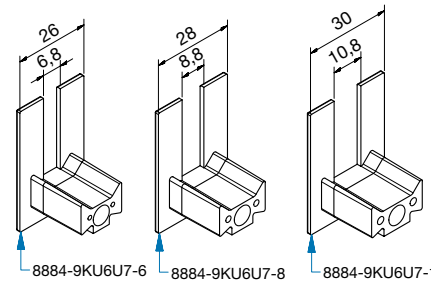


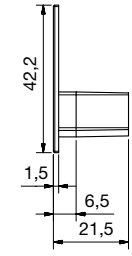


| Art.-Nr. | Oberfläche | Glasdicke | Artikelbezeichnung |
|---|---|---|---|
| 8884-8KU3-6 | * | 6 mm | Endkappen für Klemmprofil |
| 8884-8KU6U7-6 | ** | | für 8884, geschlossen |
| 8884-8KU22-6 | *** | | |
| 8884-8KU3-8 | * | 8 mm | |
| 8884-8KU6U7-8 | ** | | |
| 8884-8KU22-8 | *** | | |
| 8884-8KU3-10 | * | 10 mm | |
| 8884-8KU6U7-10 | ** | | |
| 8884-8KU22-10 | *** | | |




| Art.-Nr. | Oberfläche | Glasdicke | Artikelbezeichnung |
|---|---|---|---|
| 8884-9KU3-6 | * | 6 mm | Endkappen für Klemmprofil |
| 8884-9KU6U7-6 | ** | | für 8884, ausgeklinkt |
| 8884-9KU22-6 | *** | | |
| 8884-9KU3-8 | * | 8 mm | |
| 8884-9KU6U7-8 | ** | | |
| 8884-9KU22-8 | *** | | |
| 8884-9KU3-10 | * | 10 mm | |
| 8884-9KU6U7-10 | ** | | |
| 8884-9KU22-10 | *** | | |




* KU3 ist für E6C35

** KU6U7 ist für E6/EV1 und E6/EV5

*** KU22 ist für E1/23



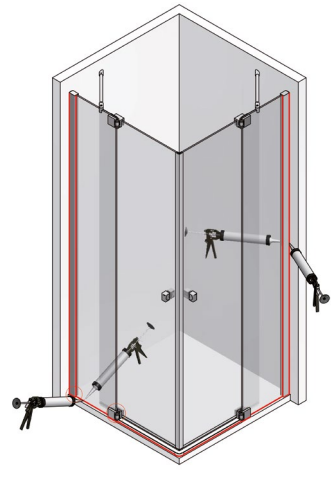

Hinweis:
Der Klemmrahmen sowie das Glas der Dusche müssen versiegelt werden.



# WALK-IN

# **Produkte** im **Überblick**

vielfältige Lösungen für unterschiedliche Anforderungen

Mit unseren verschiedenen Produkten lassen sich große Raumsituationen ohne oder nur teilweise mit zusätzlichen Stabilisationsstangen realisieren.

- große Produktvielfalt
- besonders geeignet für individuelle Lösungen
- maximaler Gestaltungsspielraum
- Kombination mit Duschtürbändern, Winkelverbindern und Profilen möglich
- verschiedene Lösungen – schnell umgesetzt
- einfache Montage



WALK-IN mit Systemprofil

ab Seite 480





WALK-IN mit Systemprofil

ab Seite 490



WALK-IN mit Beschlägen

Verschiedene Winkelverbinder finden Sie bei unseren jeweiligen Duschbeschlag-Serien.



WALK-IN mit Beschlägen und Boden-Deckenspanner

ab Seite 494



WALK-IN mit Klemm- und U-Profilen

ab Seite 464

## Anbindungsmöglichkeiten

MADE IN GERMANY

### Trennwandstützen





Wand **(BW)**

Decke **(BD)**

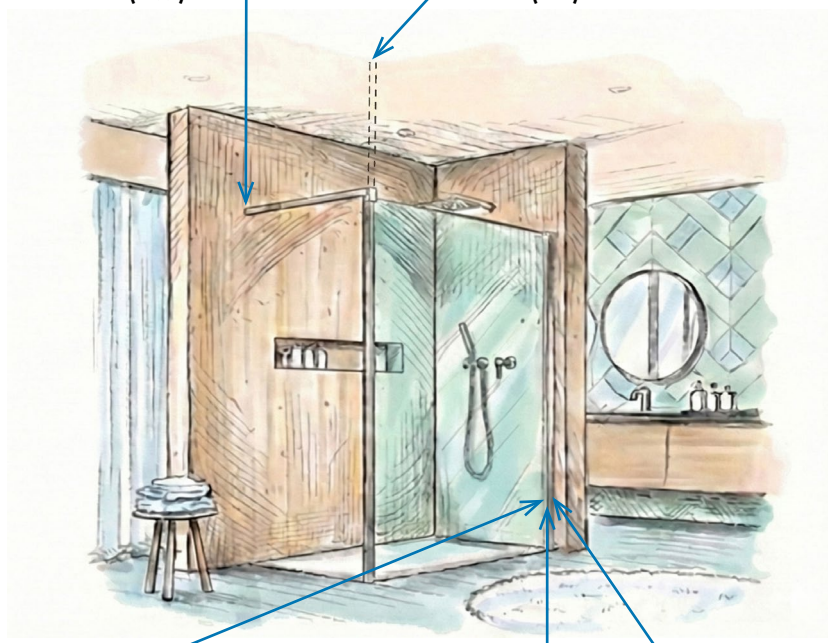

### Festverglasung



Wandanschlussprofil 8830
siehe S. 465



Klemmprofil 8884
siehe S. 472

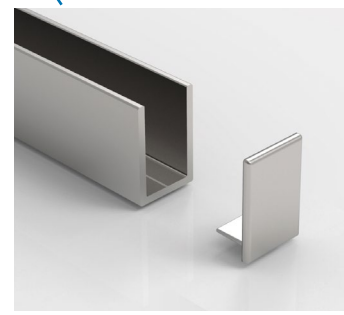

U-Profile
siehe S. 466

## Befestigungsvarianten

MADE IN GERMANY

### Typ WALK-IN mit Systemprofil – Deckenbefestigung

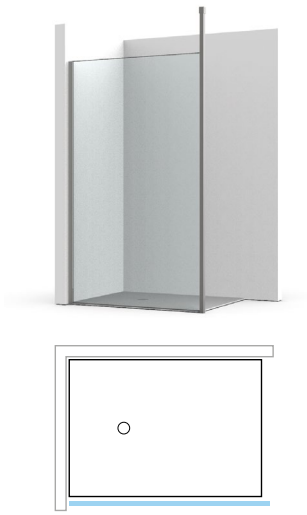

900

**Benötigte Komponenten:**
**1x Anbindungsmöglichkeit Festverglasung**
(Möglichkeiten auf Seite 481)
**1x 8888E__-BD** (Seite 482)



901

**Benötigte Komponenten:**
**1x Anbindungsmöglichkeit Festverglasung**
(Möglichkeiten auf Seite 481)
**1x 8888E__-BD**
**1x 8888E__-BD2N** (Seite 483)



902

**Benötigte Komponenten:**
**2x 1x 8888E__-BD** (Seite 482)

### Typ WALK-IN mit Systemprofil – Wandbefestigung

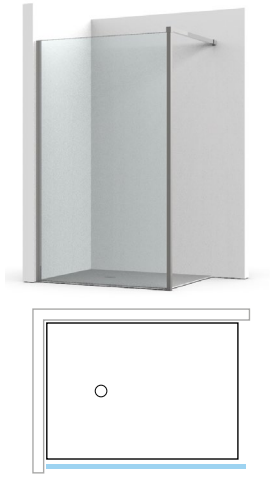

903

**Benötigte Komponenten:**
**1x Anbindungsmöglichkeit Festverglasung**
(Möglichkeiten auf Seite 481)
**1x 8888E__-BW** (Seite 484)



904

**Benötigte Komponenten:**
**2x 8888E__-BW** (Seite 484)

## Typ WALK-IN mit Beschlägen und Systemprofil

MADE IN GERMANY

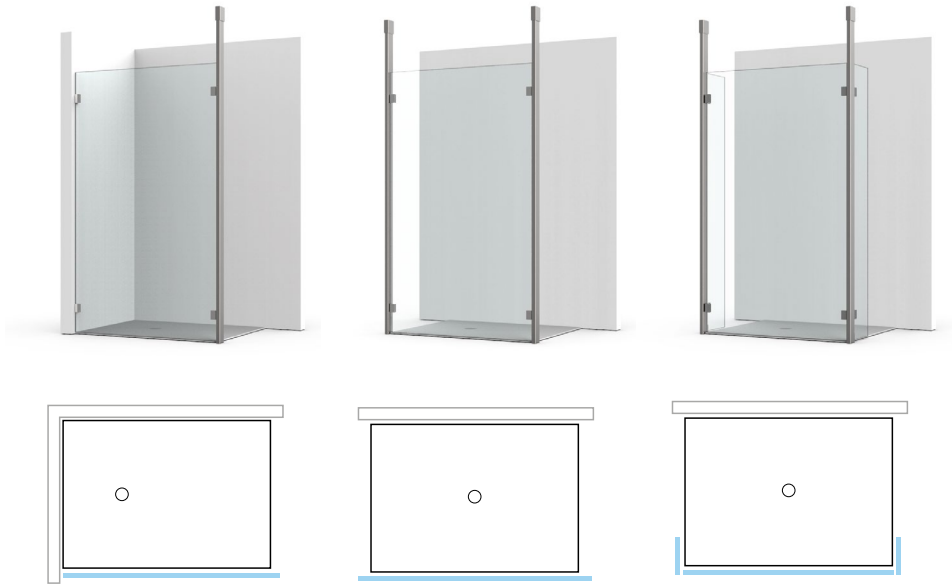

| | | | | |
|---|---|---|---|---|
| PONTERE+ | | 800 | 801 | 802 |
| FLAMEA pro | | 800 | 801 | 802 |
| FLAMEA+ | | 800 | 801 | 802 |
| FARDELLO | | 800 | 801 | 802 |
| FLAMEA pro mini | | 800 | 801 | 802 |
| FLAMEA | | 800 | 801 | 802 |
| PAVONE | | 800 | 801 | 802 |
| TURA | | 800 | 801 | 802 |
| FARFALLA | | 800 | 801 | 802 |
| FLINTER pro | | 800 | 801 | 802 |
| FLINTER | | 800 | 801 | 802 |
| NIVELLO+ | | 800 | 801 | 802 |
| NIVELLO | | 800 | 801 | 802 |
| FLUTURE | | 800 | 801 | 802 |



Je nach Anwendungsbeispiel können die Anzahl und die Anordnung der Stabilisationsstangen und -Winkel unterschiedlich sein. Fragen Sie unsere Anwendungstechnik.

## Typ WALK-IN mit Beschlägen

MADE IN GERMANY



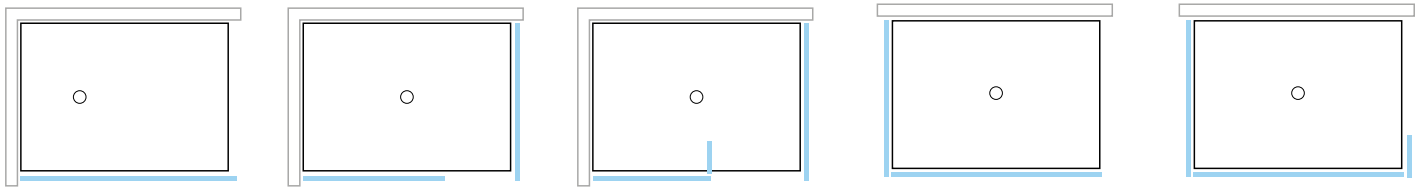

| | | | | | |
|---|---|---|---|---|---|
| | 700 | 701 | 702 | 703 | 704 |
| | 700 | 701 | 702 | 703 | 704 |
| | 700 | 701 | 702 | 703 | 704 |
| | 700 | 701 | 702 | 703 | 704 |
| | 700 | 701 | 702 | 703 | 704 |
| | 700 | 701 | 702 | 703 | 704 |
| | 700 | 701 | 702 | 703 | 704 |
| | 700 | 701 | 702 | 703 | 704 |
| | 700 | 701 | 702 | 703 | 704 |
| | 700 | 701 | 702 | 703 | 704 |
| | 700 | 701 | 702 | 703 | 704 |
| | 700 | 701 | 702 | 703 | 704 |
| | 700 | 701 | 702 | 703 | 704 |
| | 700 | 701 | 702 | 703 | 704 |

Je nach Anwendungsbeispiel können die Anzahl und die Anordnung der Stabilisationsstangen und -Winkel unterschiedlich sein. Fragen Sie unsere Anwendungstechnik.



Hinweis: Bei dieser Einbausituation muss das kurze Seitenteil eingeklebt werden!

# **WALK-IN** Systemprofil

verschiedene Lösungen – schnell umgesetzt

## Anschlussmöglichkeiten

MADE IN GERMANY

- Länge: 2800 mm
- Rohr in der Länge kürzbar
- Rohr 32 x 32 mm
- besonders geeignet für individuelle Lösungen
- maximaler Gestaltungsspielraum
- einfache und schnelle Montage
- Montage vertikal mit nur 2 Kunststoffleisten
- spart teures und zeitaufwändiges Silikonieren
- Ausgleich von schiefen Wänden bis ca. 6 mm
- Verbauung mit LEDs möglich
- unsichtbare Verschraubung
- keine zusätzlichen Stabilisationsstangen erforderlich

- Durch das geteilte Kunststoffprofil lässt sich die Glasscheibe problemlos einsetzen.







- Wir bieten verschiedene Möglichkeiten beim Anschluss am Boden. Beide Varianten müssen mit Silikon versiegelt werden.





Klebevariante



Achtung: Damit die Wassersperre im Bad durch das nachträgliche Anbohren der unteren Befestigungsplatte nicht verletzt wird, sollte der Fliesenleger den Befestigungsadapter vorher in den Bodenaufbau einarbeiten und entsprechend der Beanspruchungsklasse die richtige Feuchtraumabdichtung nach den anerkannten Richtlinien ausführen.
Alternativ steht Ihnen für die Montage eine Klebevariante zur Verfügung.

## **BD Variante mit einem Glas** – Befestigung an der Decke

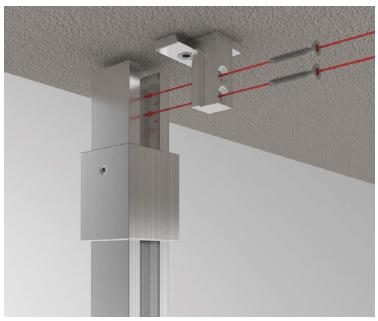



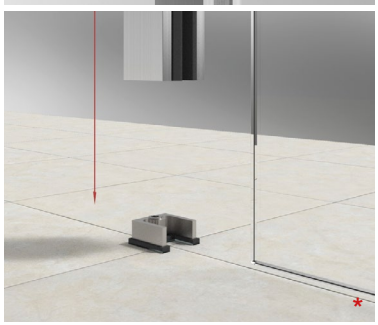
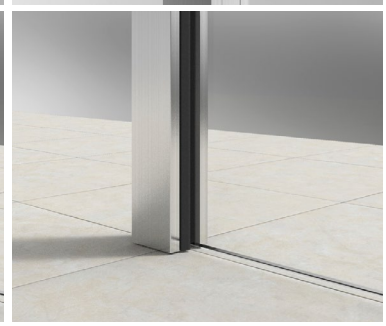

Trennwandstütze Boden-Decke, 1x Nut 15 x 15 mm, Länge 2800 mm




U-Profil als Füllung oberhalb der Glaskante zur Decke hin

| Art.-Nr. | Glasdicke |
|---|---|
| 8888__-BD | 8 mm mit Verglasungsprofilen oder Silikonfuge |
| | 10 mm mit Silikonfuge |
| | 12 mm mit Silikonfuge |

| Oberfläche | | |
|---|---|---|
| | E6EV5 | Aluminium glanzeloxiert |
| | E3/50 | glanzverchromt |
| | E123 | Edelstahloptik |
| | E6C35 | schwarz eloxiert |

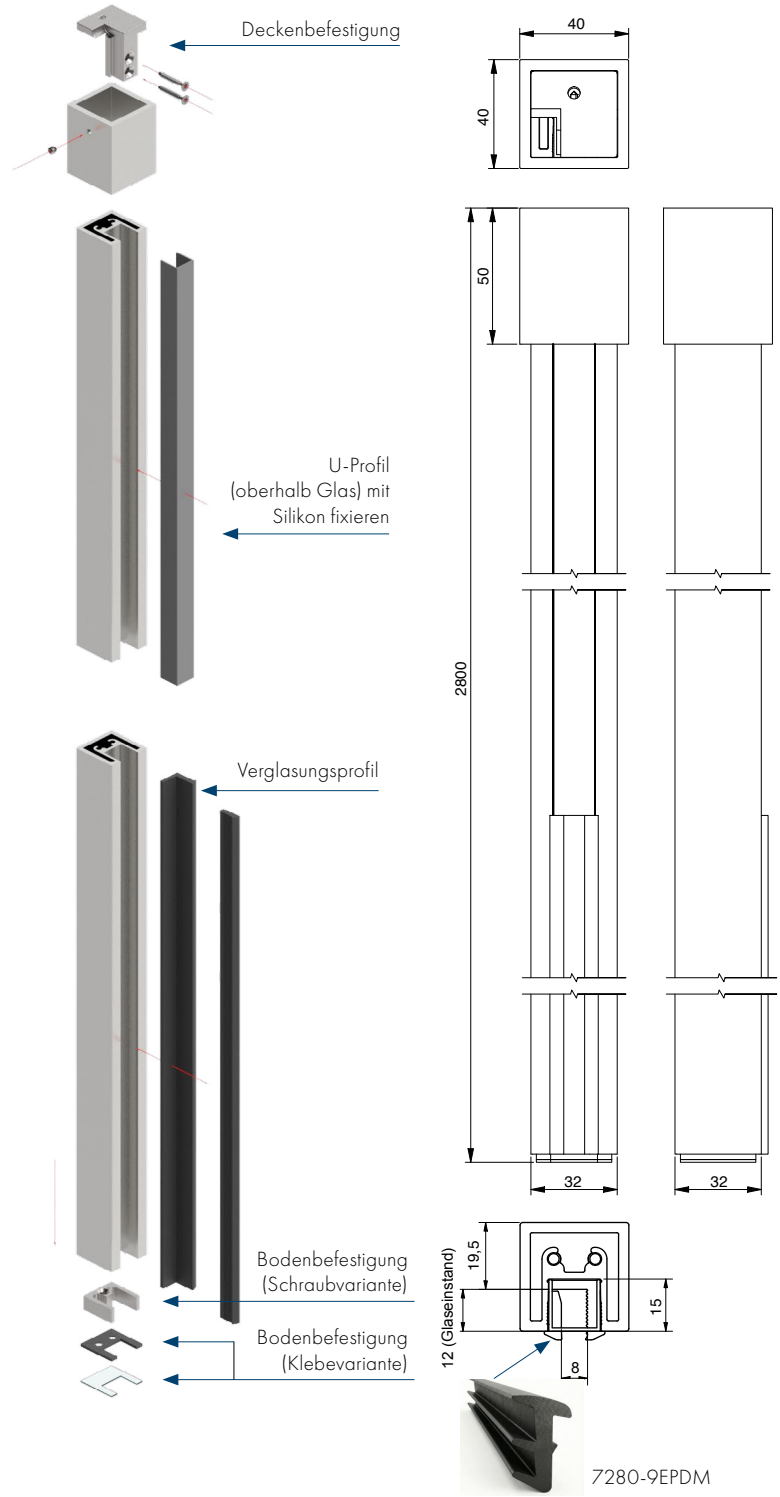


Achtung: Damit die Wassersperre im Bad durch das nachträgliche Anbohren der unteren Befestigungsplatte nicht verletzt wird, sollte der Fliesenleger den Befestigungsadapter vorher in den Bodenaufbau einarbeiten und entsprechend der Beanspruchungsklasse die richtige Feuchtraumabdichtung nach den anerkannten Richtlinien ausführen.
Alternativ steht Ihnen für die Montage eine Klebevariante zur Verfügung.

## **BD2N Variante mit zwei Gläsern** – Befestigung an der Decke

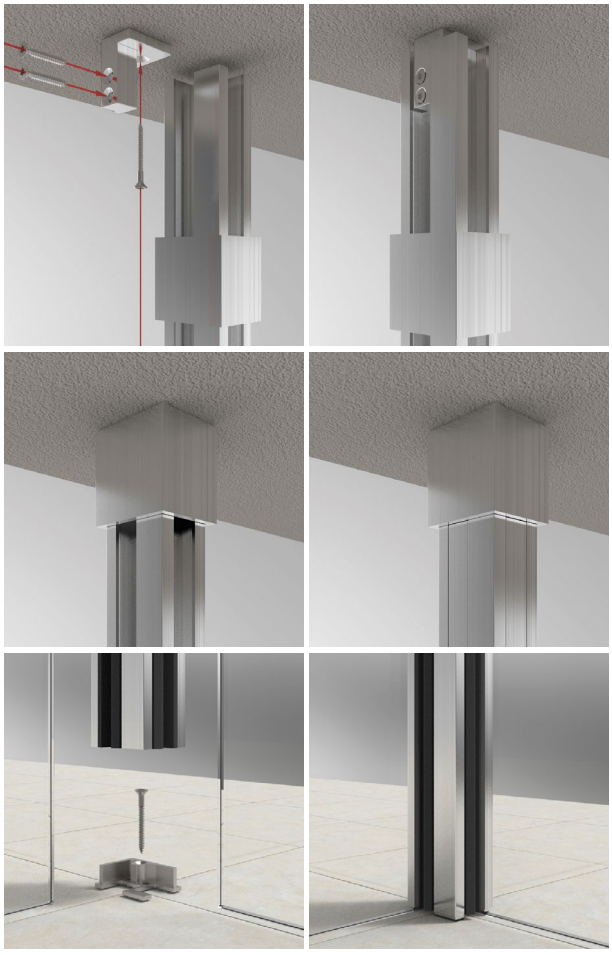

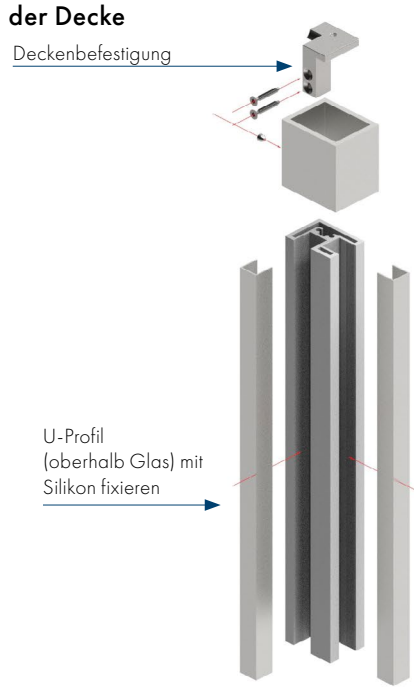


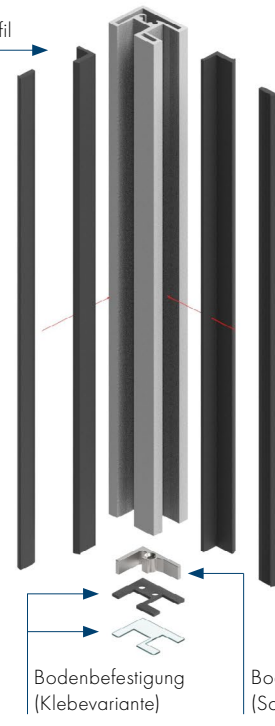


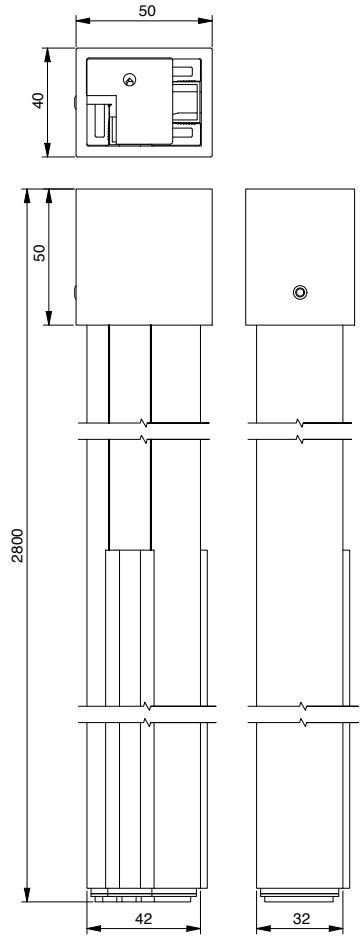


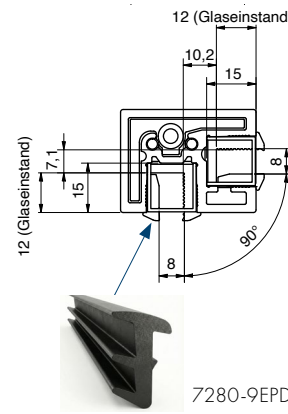




7280-9EPDM

**Trennwandstütze Boden-Decke 90°, 2x Nut 15 x 15 mm, Länge 2800 mm**

U-Profil als Füllung oberhalb der Glaskante zur Decke hin

| Art.-Nr. | Glasdicke |
|---|---|
| 8888__-BD2N | 8 mm mit Verglasungsprofilen oder Silikonfuge |
| | 10 mm mit Silikonfuge |
| | 12 mm mit Silikonfuge |

| Oberfläche | | |
|---|---|---|
| | E6EV5 | Aluminium glanzeloxiert |
| | E3/50 | glanzverchromt |
| | E123 | Edelstahloptik |
| | E6C35 | schwarz eloxiert |

Achtung: Damit die Wassersperre im Bad durch das nachträgliche Anbohren der unteren Befestigungsplatte nicht verletzt wird, sollte der Fliesenleger den Befestigungsadapter vorher in den Bodenaufbau einarbeiten und entsprechend der Beanspruchungsklasse die richtige Feuchtraumabdichtung nach den anerkannten Richtlinien ausführen.
Alternativ steht Ihnen für die Montage eine Klebevariante zur Verfügung.

## **BW Variante mit einem Glas** – mit Eckverbinder zur Wand

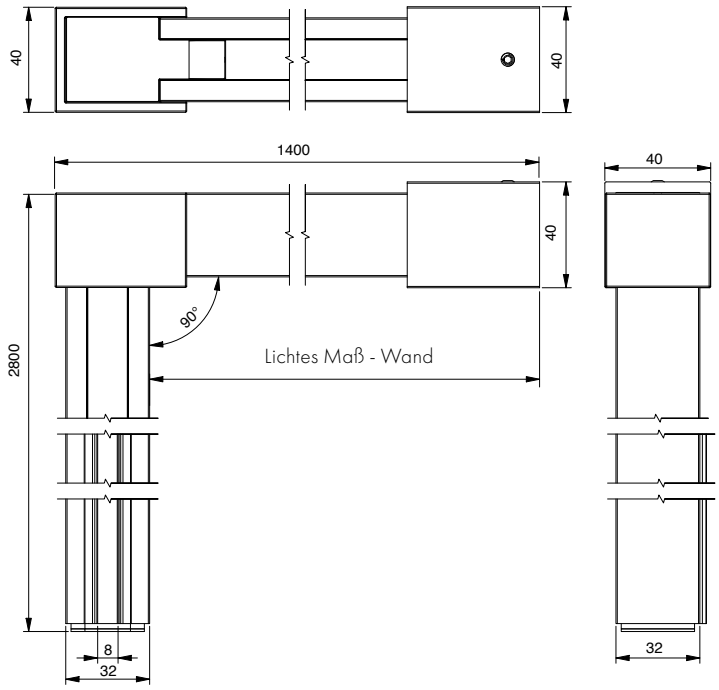


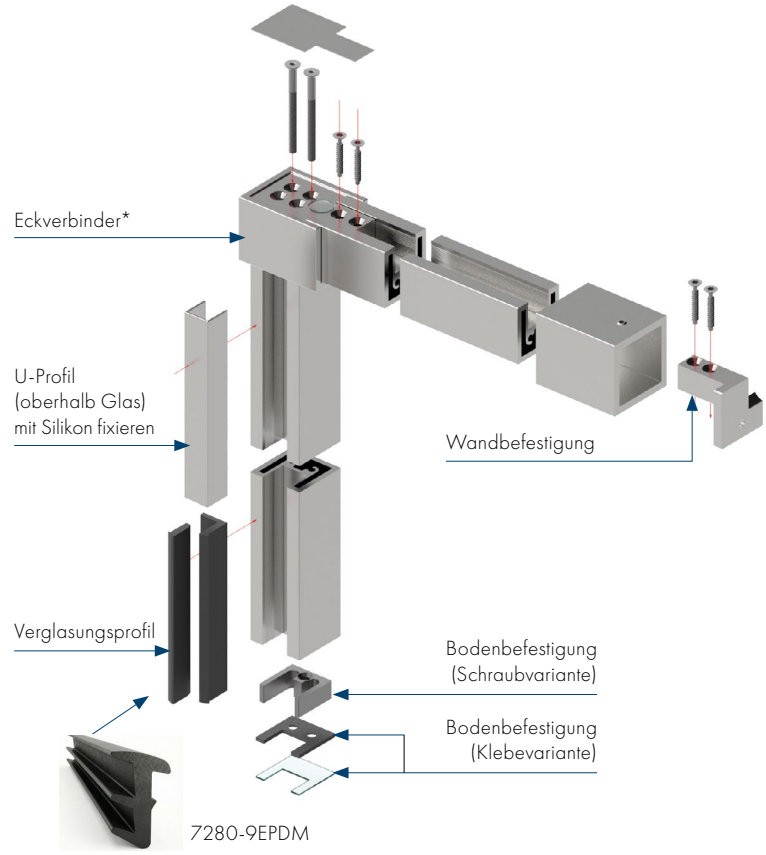


| Trennwandstütze Boden-Wand, 1 Nut 15 x 15 mm, Länge 2800 mm +1400 mm | |
|---|---|
| U-Profil als Abdeckung der Nut oberhalb der Glaskante bis zum 90° Winkel | |
| **Art.-Nr.** | **Glasdicke** |
| 8888__-BW | 8 mm mit Verglasungsprofilen oder Silikonfuge |
| | 10 mm mit Silikonfuge |
| | 12 mm mit Silikonfuge |

| Oberfläche | |
|---|---|
| E6EV5 | Aluminium glanzeloxiert |
| E3/50 | glanzverchromt |
| E123 | Edelstahloptik |
| E6C35 | schwarz eloxiert |

* Der Eckverbinder ist im Set enthalten und muss nicht separat bestellt werden.

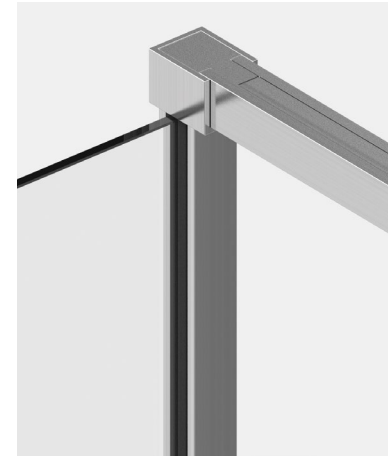

Achtung: Damit die Wassersperre im Bad durch das nachträgliche Anbohren der unteren Befestigungsplatte nicht verletzt wird, sollte der Fliesenleger den Befestigungsadapter vorher in den Bodenaufbau einarbeiten und entsprechend der Beanspruchungsklasse die richtige Feuchtraumabdichtung nach den anerkannten Richtlinien ausführen.
Alternativ steht Ihnen für die Montage eine Klebevariante zur Verfügung.

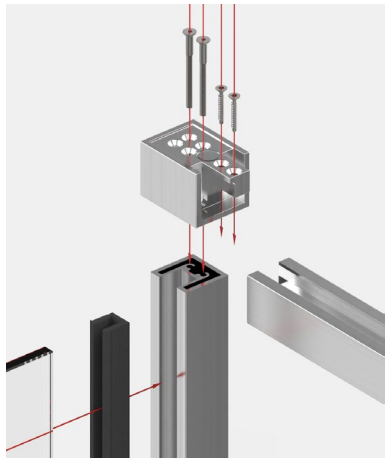

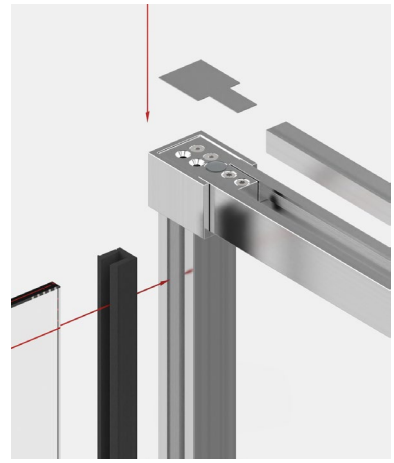





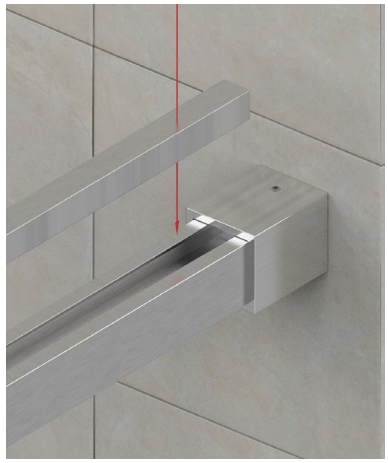



## Planungshinweise Eckausführung (BW)

MADE IN GERMANY

Die obere Glaskante ist bündig mit der **Oberkante** des Eckverbinders





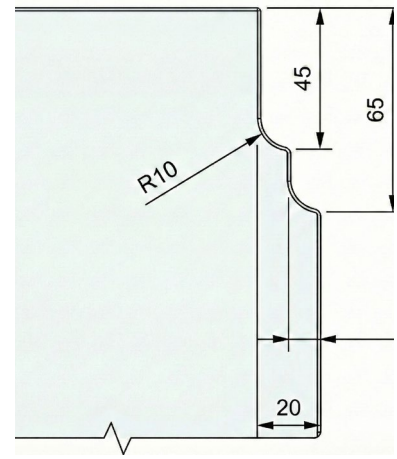


Seitenteil benötigt Eckausschnitt

Die obere Glaskante ist bündig mit der **Unterkante** des Eckverbinders
Die Stabilisationsstange zur Wand steht über dem Glas

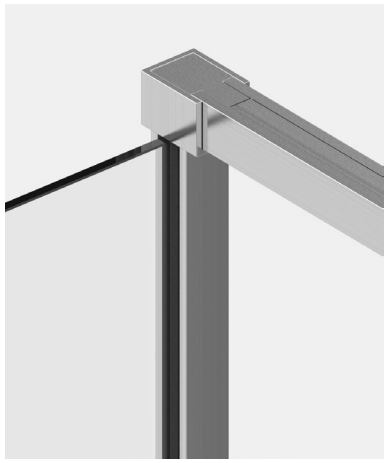

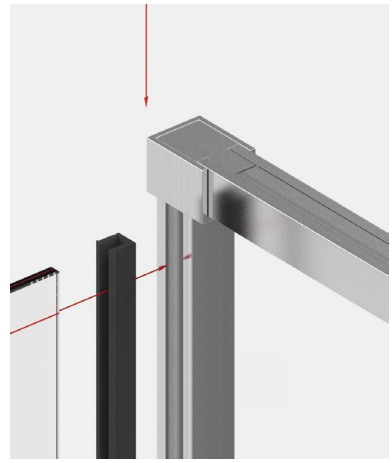

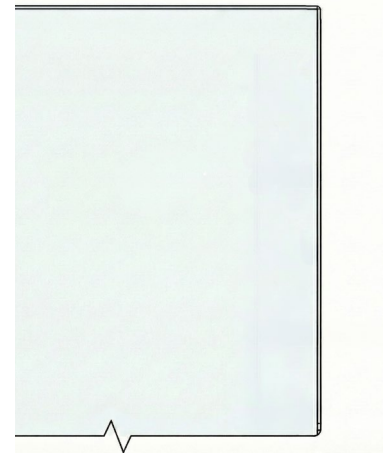

Seitenteil benötigt **keinen** Eckausschnitt



Ausführung ohne Eckausschnitt

# **WALK-IN** Systemprofil

verschiedene Lösungen – schnell umgesetzt





# **WALK-IN** mit Sprossen

Bei Interesse an dieser "Factory Style" Design-Lösung kontaktieren Sie uns bitte - gerne bieten wir Ihnen dieses Komplett-Set an, oder wir arbeiten Ihnen eine individuelle Lösung aus.

## WALK IN mit Sprossen - Inspirationen

MADE IN GERMANY









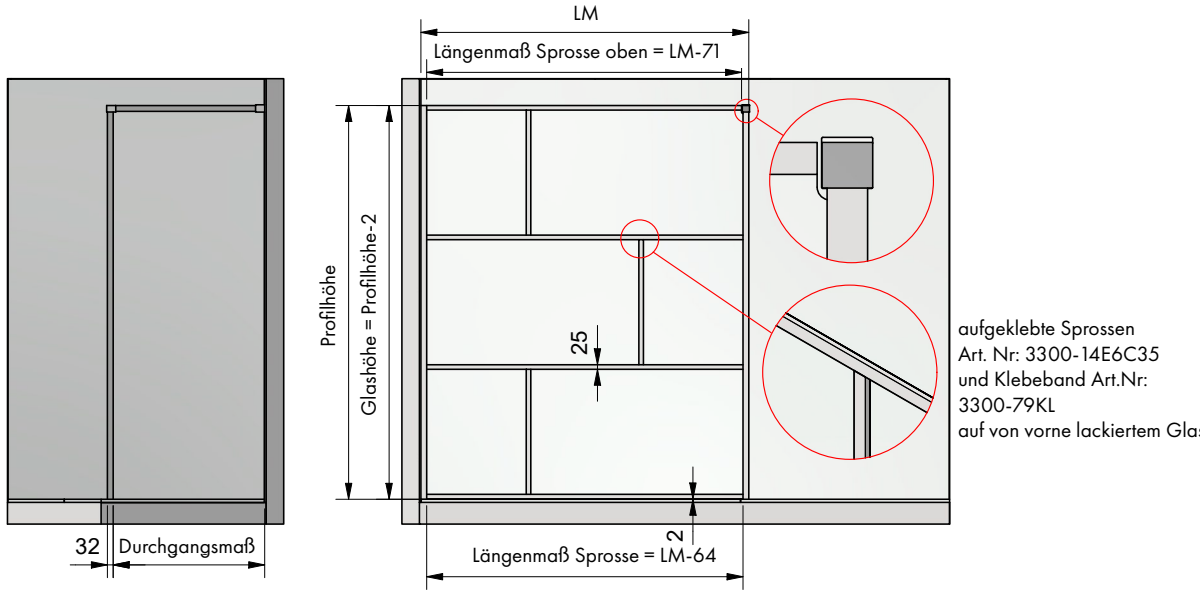


aufgeklebte Sprossen
Art. Nr: 3300-14E6C35
und Klebeband Art.Nr:
3300-79KL
auf von vorne lackiertem Glas

## Anschlussmöglichkeiten

MADE IN GERMANY

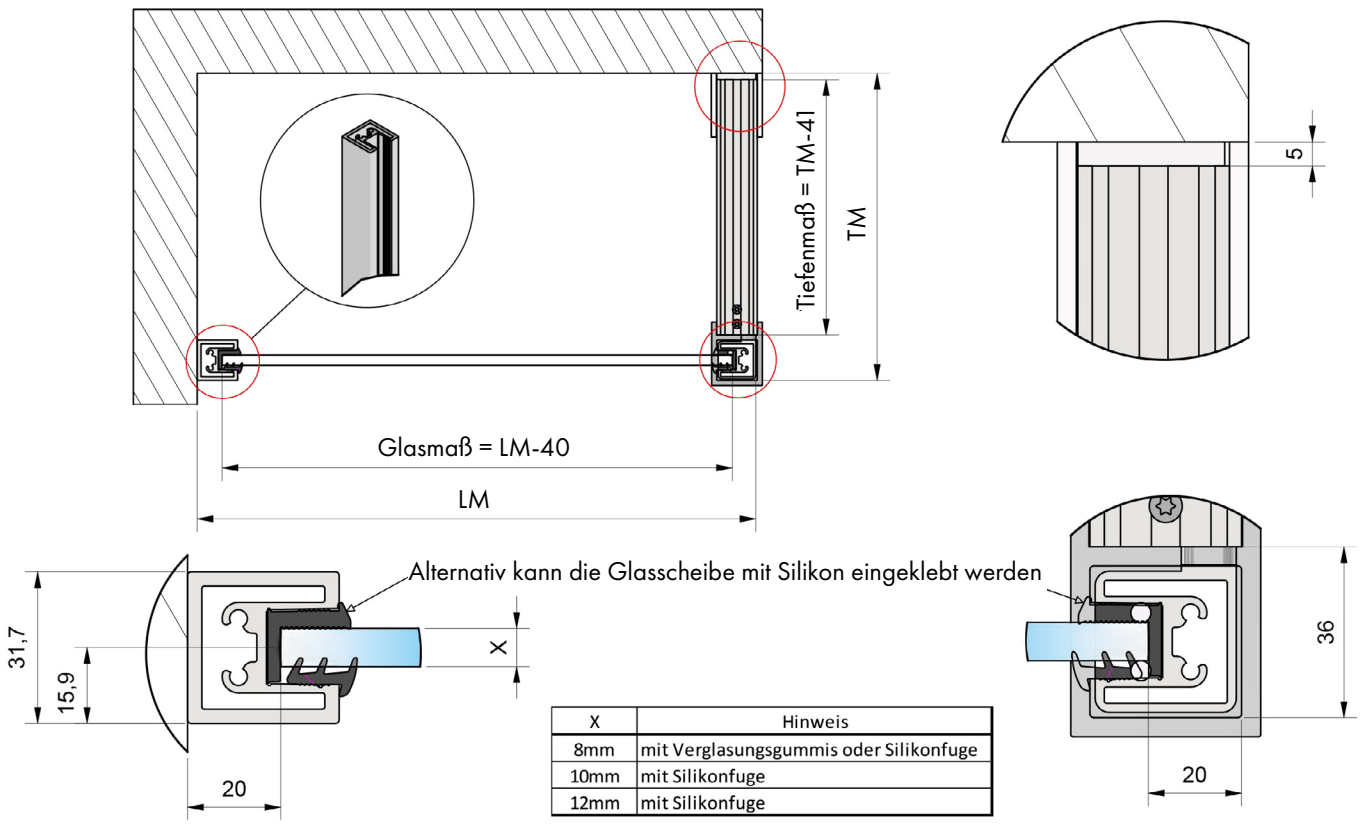


| X | Hinweis |
|---|---|
| 8mm | mit Verglasungsgummis oder Silikonfuge |
| 10mm | mit Silikonfuge |
| 12mm | mit Silikonfuge |

**Bauteilübersicht für diesen Anwendungsfall:**

Wandseite:
1x 8888-1E6C35 | Rohr für Trennwandstütze 32x32x2.800mm
8830-4KU | Festverglasungsdichtung (weich), Länge 2.500mm
8830-5KU | Festverglasungskeil (hart), Länge 2.500mm

Öffnungsseite:
1x 8888E6C35-BW | Set bestehend aus: 1x Rohr für Trennwandstütze 2.800mm hoch und 1x 1.400mm Rohr für Wandstabilisation + Festverglasungsdichtung (hart+weich), Überwurfmuffe, Eckverbinder, Wandanschlussstück

Sprossen:
3300-14E6C35 | Sprossenprofil, schwarz, Länge: 5.000mm
3300-79KL | PE-Schaumband 6mm breit, 50m lang

**HINWEIS:**

LM und TM werden jeweils von der Wand bis Außenkante Trennwandstütze 8888-1E6C35 gemessen.

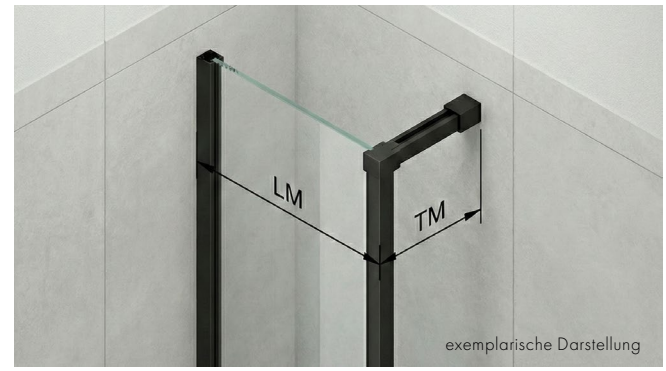

## Planungshinweise

MADE IN GERMANY





**Installation der Glasscheibe durch die beiden Artikel:**
8830-4KU | Festverglasungsdichtung (weich)
8830-5KU | Festverglasungskeil (hart)

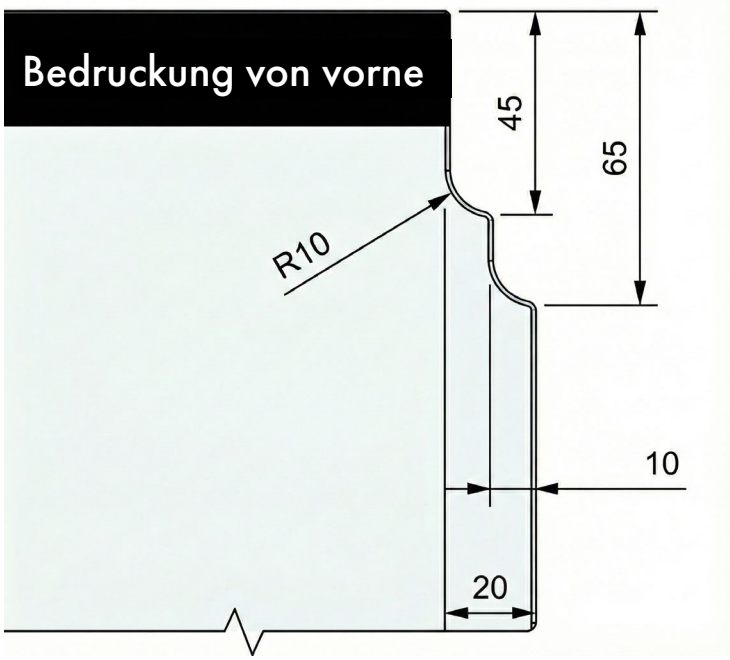


Das Seitenteil benötigt einen Eckausschnitt,
da es oben bündig mit der Stabilisationsstange ist

## Planungshinweise

MADE IN GERMANY





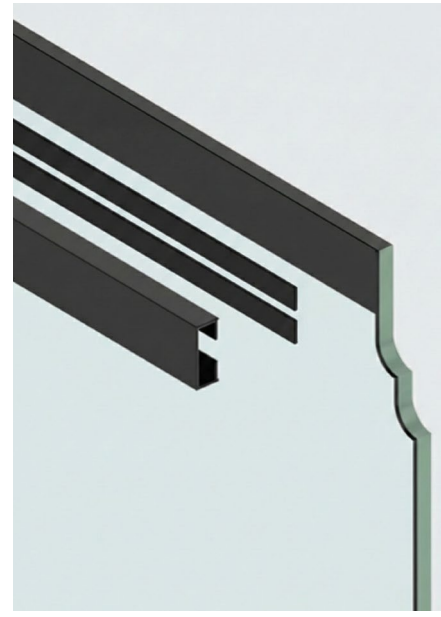

**1.**
Das PE-Schaumband wird zuerst auf den beiden Flächen des Sprossenprofils aufgeklebt. Beide Klebeflächen (Alu-Profil und Glas) müssen fett- und staubfrei sein und entsprechend gereinigt werden.
Verwenden Sie ausschließlich Isopropanol oder spezielle Industriereiniger.
**Achtung:** Keinen Spiritus, Glasreiniger mit Silikonen oder Haushaltsreiniger verwenden.
Lassen Sie das Reinigungsmittel restlos verdunsten, bevor Sie das Band aufbringen. Achten Sie darauf, dass sich kein Kondenswasser (Tau) auf der kalten Glasscheibe befindet.

**1.**
Positionieren Sie das Profil exakt (Korrekturen sind nach Kontakt kaum möglich)
Drücken Sie das Profil über die gesamte Länge kräftig an. Nutzen Sie hierfür idealerweise eine Andrückrolle.
Der hohe Druck ist entscheidend für die Aktivierung des Klebstoffs.
Die volle Endfestigkeit der Verklebung wird nach ca. 24 Stunden erreicht.

**HINWEIS**
**Bei einseitig verklebten Sprossen empfehlen wir die Glasrückseite in diesem Bereich blickdicht zu beschichten/bedrucken.**




Doppelseitiges PE-Schaumband 6mmx50m, Dicke: 1mm

| | Art.-Nr. | Material | Oberfläche |
|---|---|---|---|
| ■ | 3300-79KL | PE | schwarz |

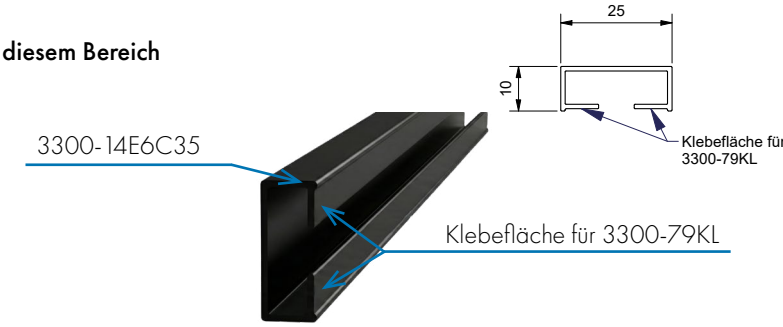


Grundprofil 25x10mm schwarz eloxiert, Länge 5m

| | Art.-Nr. | Material | Oberfläche |
|---|---|---|---|
| ■ | 3300-14E6C35 | Aluminium | schwarz matt |





# Boden-Deckenspanner

Der Boden-Deckenspanner ist für die Befestigung von Duschtür-bändern, Winkelverbindern und U-Profilen. Das System ist besonders geeignet für großformatige Duschen, Raumteiler aus Glas usw..

- Oberfläche: glanzeloxiert (E6/EV5)
- Länge: 3000 mm
- Rohr in der Länge kürzbar
- Rohr 69x29 mm

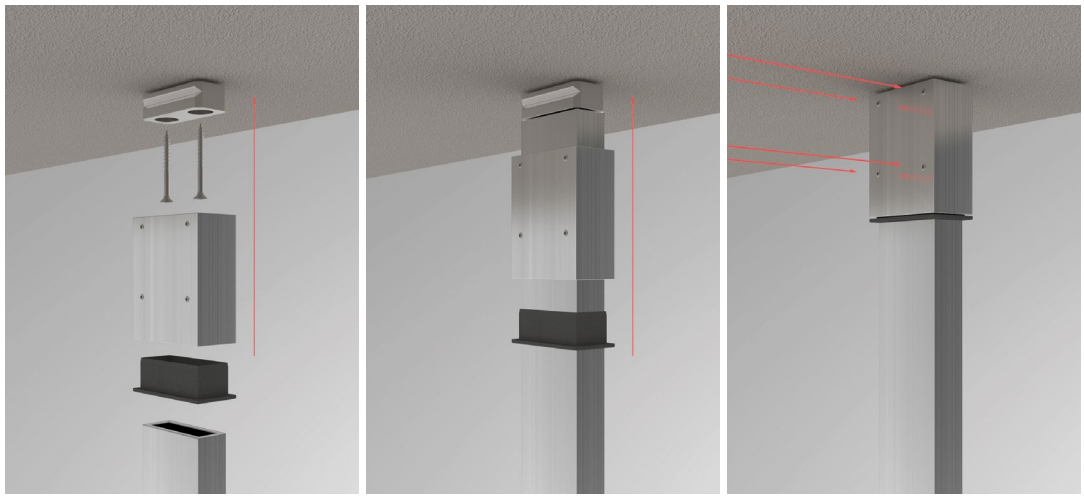

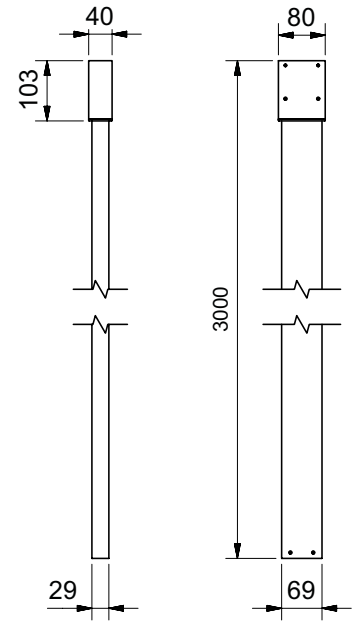


Profil

Rohr 69x29 mm, Materialstärke: 5 mm, Rohr in der Länge kürzbar

1/1

| | Art.-Nr. | Material | Oberfläche | Länge |
|---|---|---|---|---|
| | 8885E6EV5-3000 | Aluminium | glanzeloxiert | 3000 mm |

Hinweis: bei der Befestigung von Türflügeln an Trennwandstützen, sprechen Sie bitte mit unserer Anwendungstechnik bezüglich der möglichen Türgrößen. Wir helfen Ihnen gerne weiter!

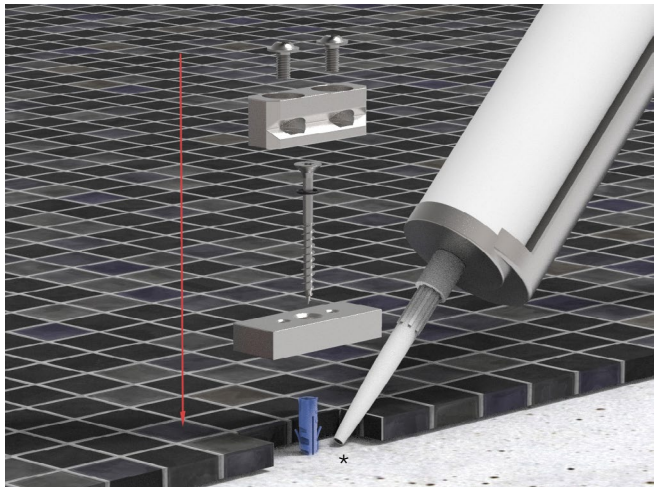


Damit die Wassersperre im Bad durch das nachträgliche Anbohren der unteren Befestigungsplatte nicht verletzt wird, sollte der Fliesenleger den Befestigungsadapter vorher in den Bodenaufbau einarbeiten und entsprechend der Beanspruchungsklasse die richtige Feuchtraumabdichtung nach den anerkannten Richtlinien und Regeln der Technik ausführen.

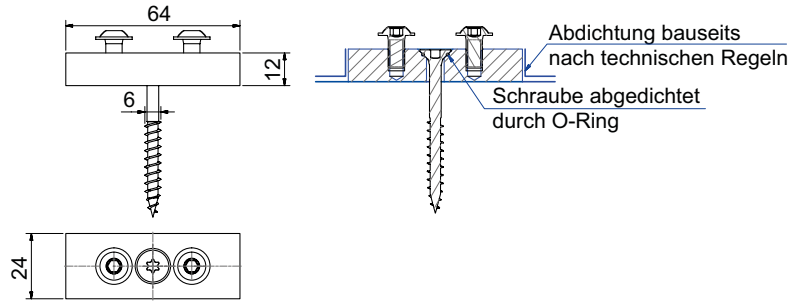


Adapter-Platte

1/1

| | Art.-Nr. | Material | Oberfläche |
|---|---|---|---|
| | 8887E6EV1-12 | Aluminium | Alu-Optik |




pauli





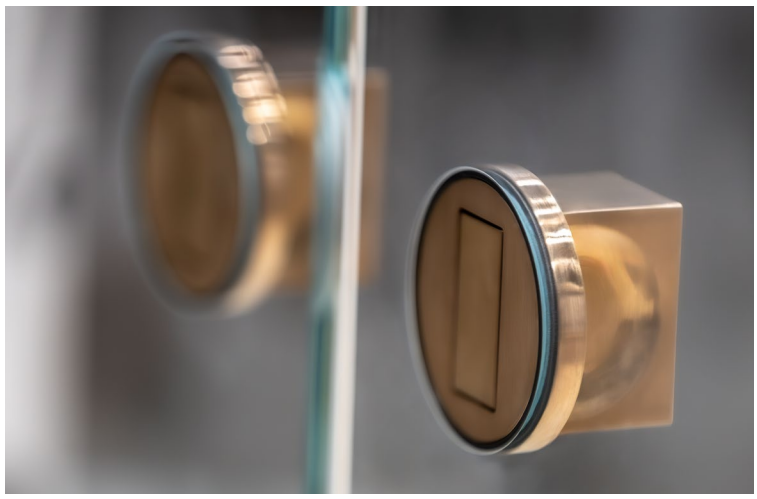





## Griffe
verschiedene Lösungen ab S. 498

## Handtuchhalter
verschiedene Lösungen ab S. 530

## Stabilisationsstangen
verschiedene Lösungen ab S. 542



# Zubehör

## Griffe runde Form

MADE IN GERMANY

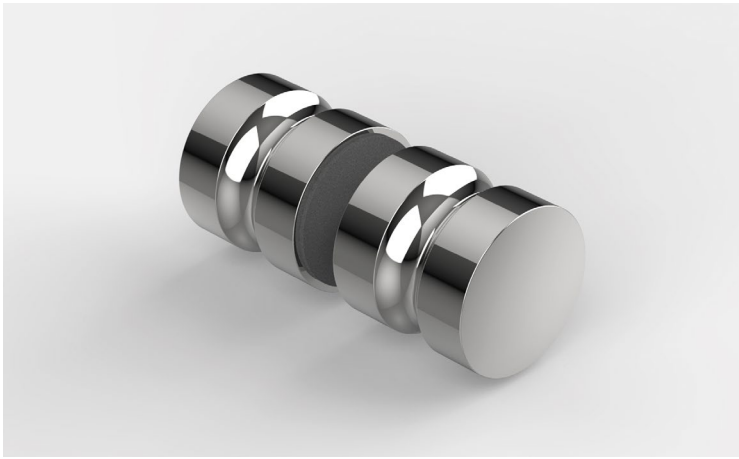

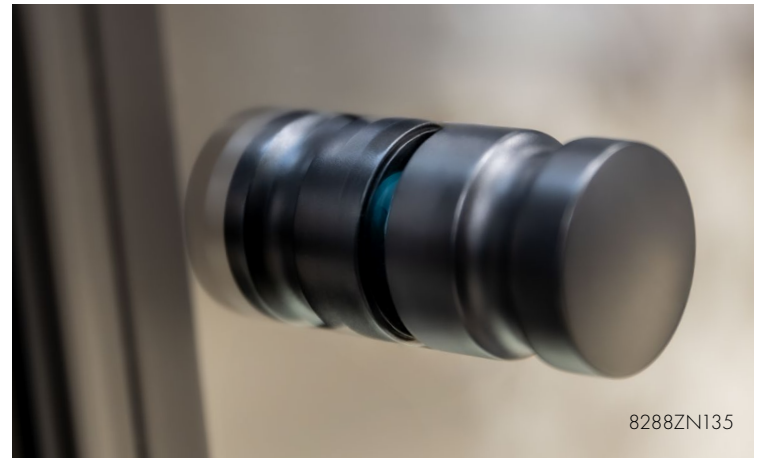


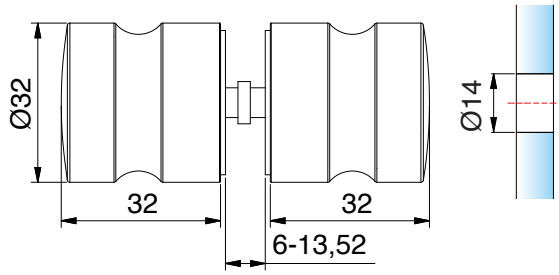





| Glastürknopf beidseitig | | |
|---|---|---|
| Art.-Nr. | | Glasdicke |
| 8288_ | | 6 - 13,52 mm |
| Oberfläche | | |
| | ZN5 | glanzverchromt |
| | ZN1 | mattverchromt |
| | ZNPVD22 | Edelstahloptik |
| | ZNPVD20 | Goldoptik |
| | ZNPVD35 | schwarz matt |
| | ZN135 | tiefschwarz matt |
| | ZN134 | weiß matt |
| | ZNPVD39 | Goldbronze gebürstet |
| | ZNPVD40 | Goldoptik gebürstet |
| | ZNPVD41 | Kupferoptik gebürstet |
| | ZNPVD42 | Graphitmetall-Optik gebürstet |



## Griffe runde Form

MADE IN GERMANY





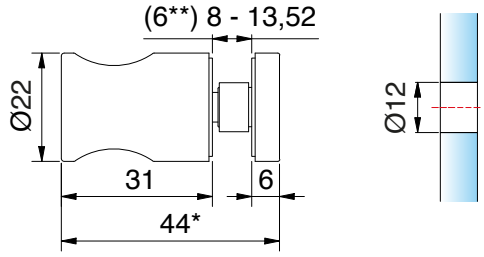


*bei 8 mm Glas

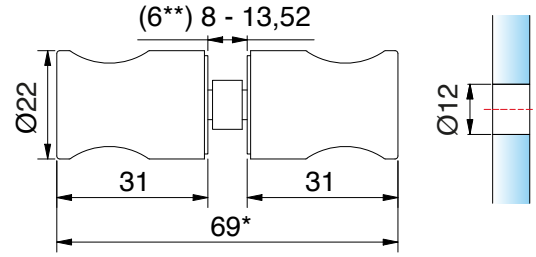


*bei 8 mm Glas

| Glastürknopf einseitig | | |
|---|---|---|
| Art.-Nr. | | Glasdicke |
| 8698_ | | (6**) 8 - 13,52 mm |
| **Oberfläche** | | |
| | ZN5 | glanzverchromt |
| | ZN1 | mattverchromt |
| | ZNPVD22 | Edelstahloptik |
| | ZNPVD20 | Goldoptik |
| | ZN135 | tiefschwarz matt |

| Glastürknopf beidseitig | | |
|---|---|---|
| Art.-Nr. | | Glasdicke |
| 8697_ | | (6**) 8 - 13,52 mm |
| **Oberfläche** | | |
| | ZN5 | glanzverchromt |
| | ZN1 | mattverchromt |
| | ZNPVD22 | Edelstahloptik |
| | ZNPVD20 | Goldoptik |
| | ZN135 | tiefschwarz matt |

**Artikel-Nr. 8686-7HZ ersetzt bei Anwendung von ESG-6 die HZ Einlage Artikel-Nr. 8686-5HZ. 8686-7HZ muss bei ESG-6 seperat bestellt werden

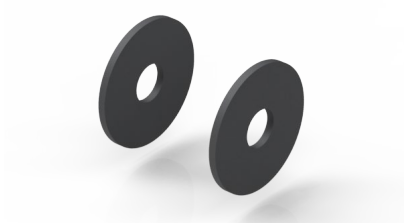

| Art-Nr. | Artikelbezeichnung |
|---|---|
| 8686-7HZ | HZ Einlage für 6 mm Glas (rund) |

## Griffe runde Form

MADE IN GERMANY

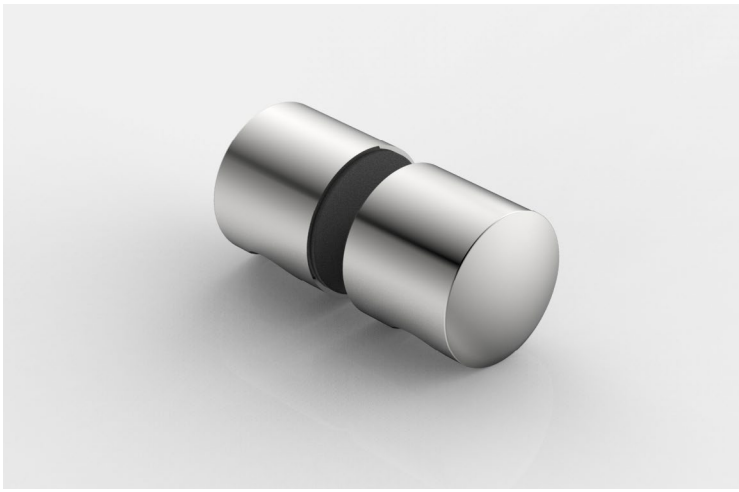




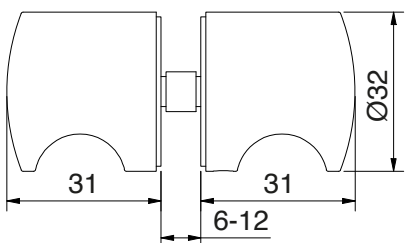


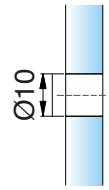


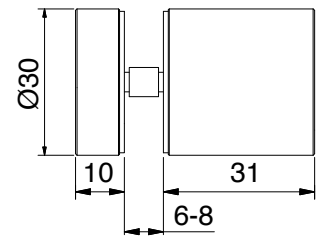


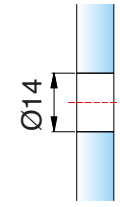


| Glastürknopf beidseitig | | |
|---|---|---|
| Art.-Nr. | Glasdicke | 1/1 |
| 8282__ | 6 - 13,52 mm | |
| Oberfläche | | |
| MS7* | glanzverchromt | |

| Glastürknopf einseitig | | |
|---|---|---|
| Art.-Nr. | Glasdicke | 1/1 |
| 8502VA | 6-8 mm | |
| Oberfläche | | |
| VA | Edelstahl | |

* Artikel auf Auslauf

# Griffe runde Form

MADE IN GERMANY



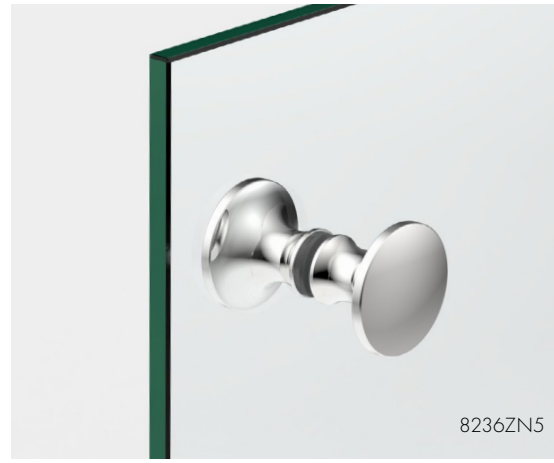


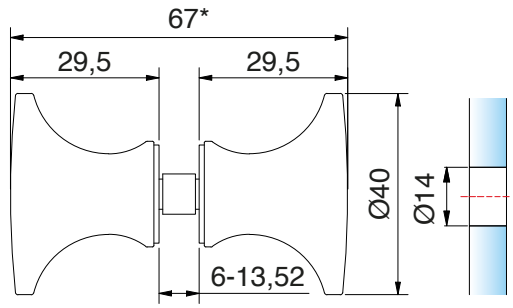


*bei 8 mm Glas

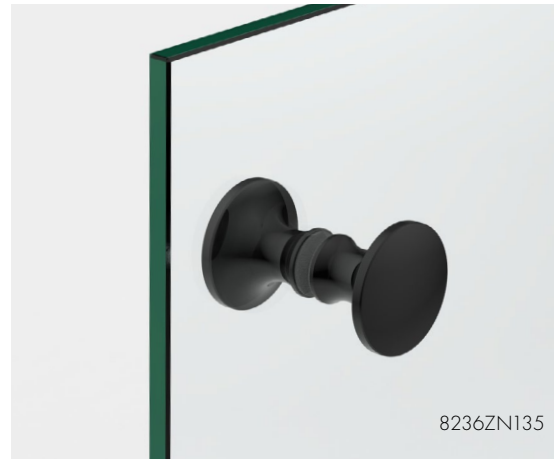


| Glastürknopf beidseitig | | |
|---|---|---|
| Art.-Nr. | | Glasdicke |
| 8236_ | | 6 - 13,52 mm |
| Oberfläche | | |
| | ZN5 | glanzverchromt |
| | ZN1* | mattverchromt |
| | ZNPVD22 | Edelstahloptik |
| | ZNPVD35* | schwarz matt |
| | ZN134 | weiß matt |
| | ZN135 | tiefschwarz matt |
| | ZNPVD39 | Goldbronze gebürstet |
| | ZNPVD40 | Goldoptik gebürstet |
| | ZNPVD41 | Kupferoptik gebürstet |
| | ZNPVD42 | Graphitmetall-Optik gebürstet |




* Artikel auf Auslauf

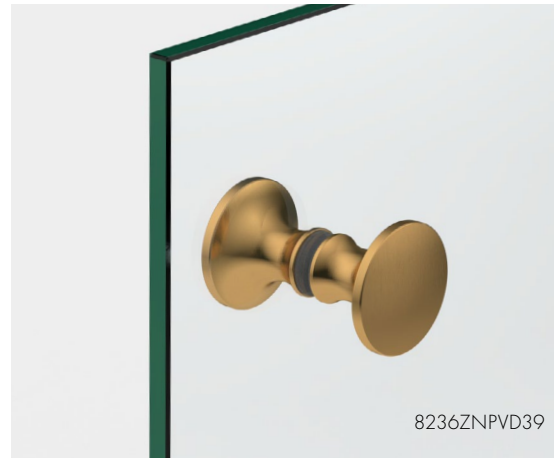

## Griffe runde Form

MADE IN GERMANY





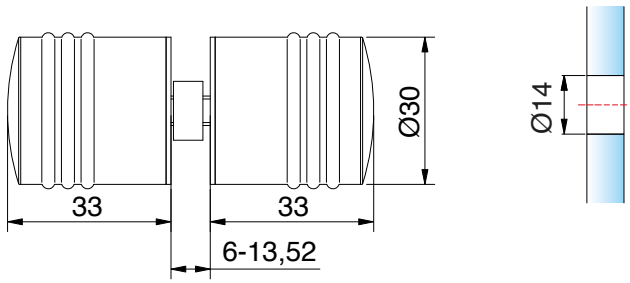


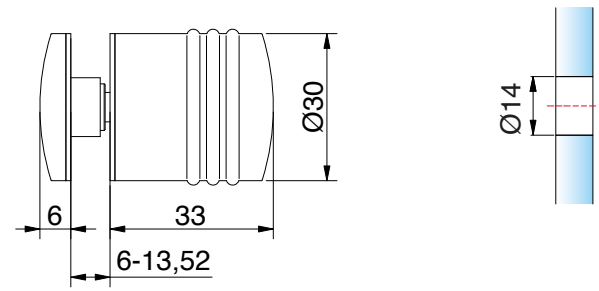


| Glastürknopf beidseitig | | |
|---|---|---|
| Art.-Nr. | | Glasdicke |
| 8298__ | | 6 - 13,52 mm |
| Oberfläche | | |
| | ZN5 | glanzverchromt |
| | ZN1 | mattverchromt |
| | ZNPVD22 | Edelstahloptik |
| | ZNPVD20* | Goldoptik |
| | ZNPVD35* | schwarz matt |
| | ZN135 | tiefschwarz matt |

| Glastürknopf einseitig | | |
|---|---|---|
| Art.-Nr. | | Glasdicke |
| 8299__ | | 6 - 13,52 mm |
| Oberfläche | | |
| | ZN5 | glanzverchromt |
| | ZN1 | mattverchromt |
| | ZNPVD22 | Edelstahloptik |
| | ZNPVD20* | Goldoptik |
| | ZNPVD35* | schwarz matt |
| | ZN135 | tiefschwarz matt |

*Artikel auf Auslauf

## Griffe runde Form

MADE IN GERMANY





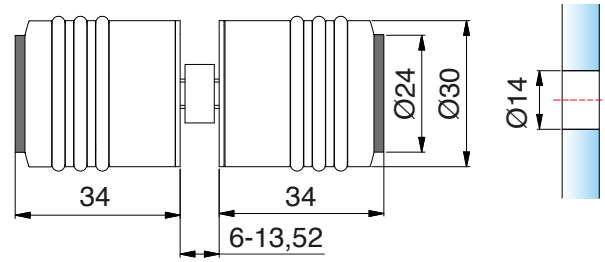


| Glastürknopf beidseitig, mit beidseitigem Gummianschlag | | |
|---|---|---|
| Art.-Nr. | | Glasdicke |
| 8694__ | | 6 - 13,52 mm |
| Oberfläche | | |
| | ZN5 | glanzverchromt |
| | ZN1 | mattverchromt |
| | ZNPVD22 | Edelstahloptik |
| | ZNPVD35* | schwarz matt |
| | ZN135 | tiefschwarz matt |




*Artikel auf Auslauf

## Griffe runde Form

MADE IN GERMANY





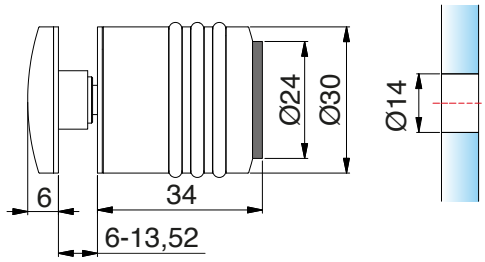


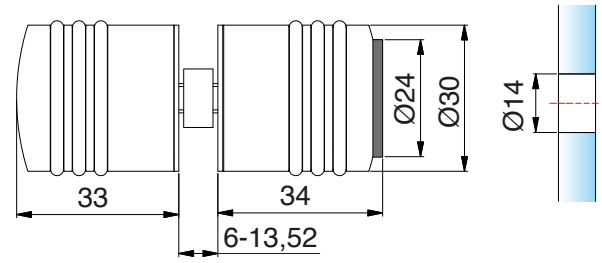


| Glastürknopf einseitig, mit Gummianschlag | |  |
|---|---|---|
| Art.-Nr. | Glasdicke | |
| 8293__ | 6 - 13,52 mm | |

| Oberfläche | |
|---|---|
| ZN5 | glanzverchromt |
| ZN1 | mattverchromt |
| ZNPVD22 | Edelstahloptik |
| ZNPVD35* | schwarz matt |
| ZN135 | tiefschwarz matt |

| Glastürknopf beidseitig, mit einseitigem Gummianschlag | | 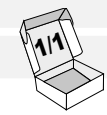 |
|---|---|---|
| Art.-Nr. | Glasdicke | |
| 8294__ | 6 - 13,52 mm | |

| Oberfläche | |
|---|---|
| ZN5 | glanzverchromt |
| ZN1 | mattverchromt |
| ZNPVD22 | Edelstahloptik |
| ZNPVD35* | schwarz matt |
| ZN135 | tiefschwarz matt |

*Artikel auf Auslauf

Die O-Ringe sind zu Reinigungszwecken demontierbar. Spezielle „festsitzende O-Ringe" für den Objektbereich können unter der Artikelnummer 8298-4KU separat bezogen werden.

## Griffe runde Form

MADE IN GERMANY





8271ZN



8273ZN

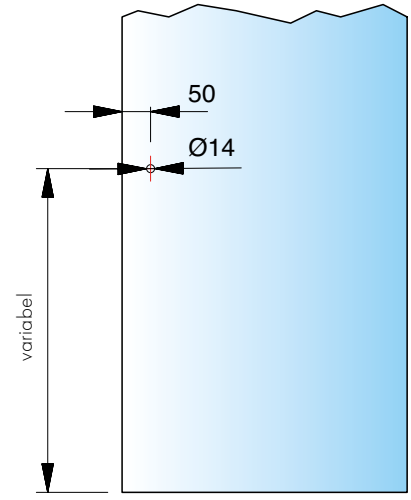


Bohrlochabstände

## Griffe eckige Form

MADE IN GERMANY

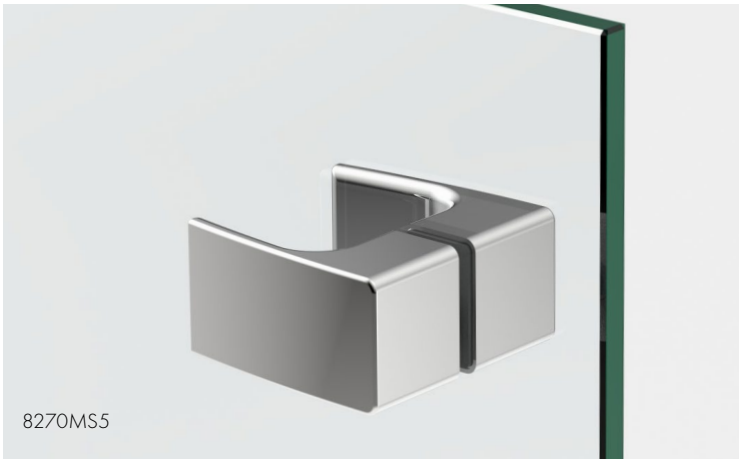

8270MS5

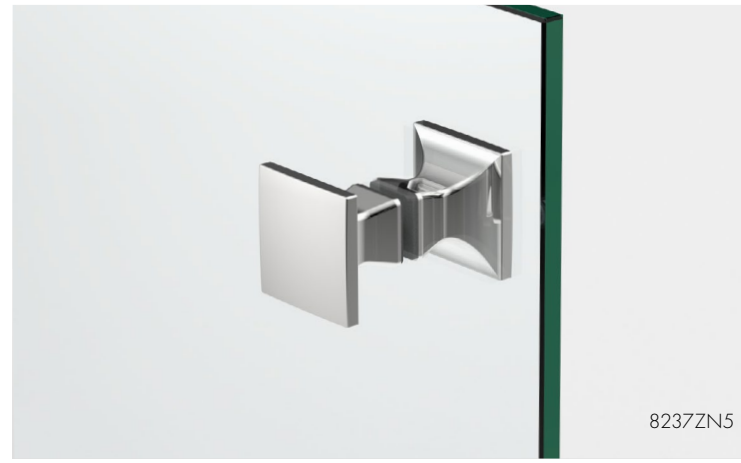

8237ZN5

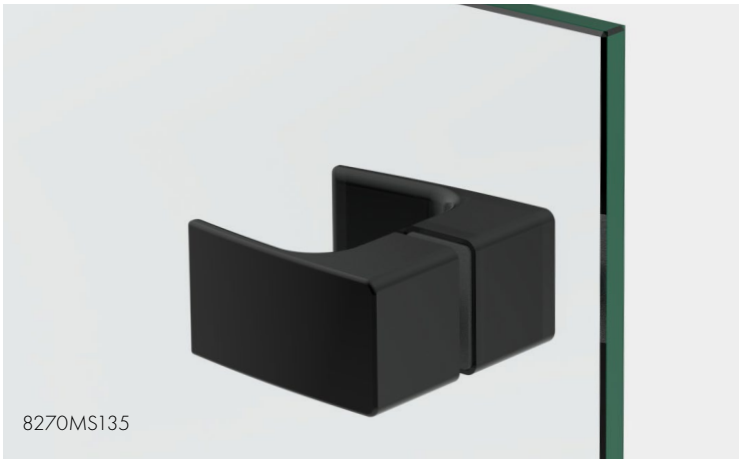

8270MS135

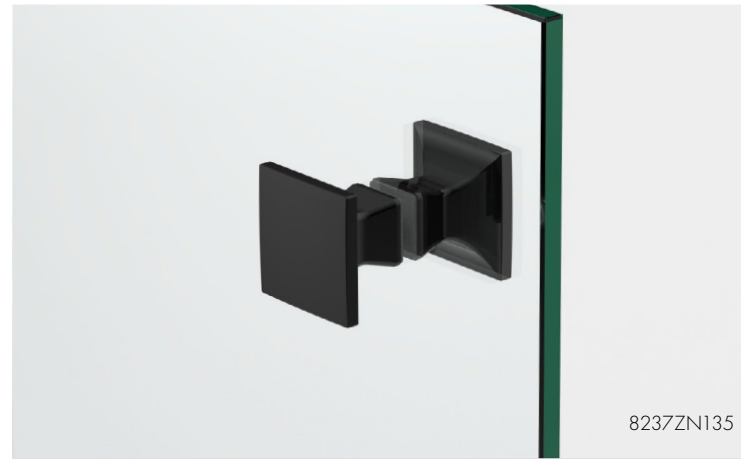

8237ZN135

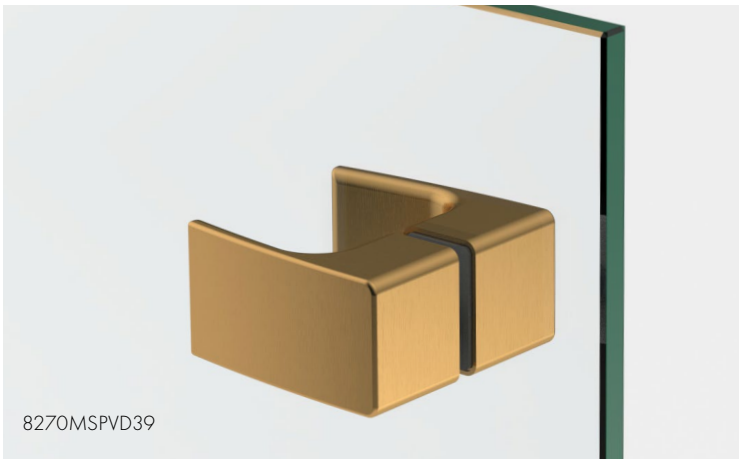

8270MSPVD39

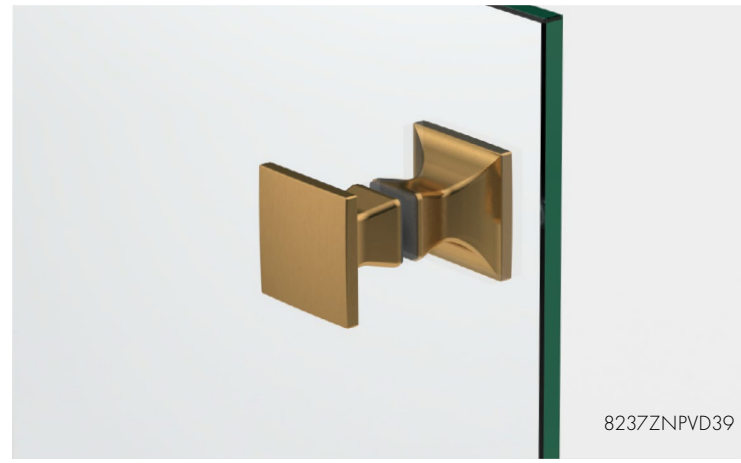

8237ZNPVD39

# Griffe eckige Form

MADE IN GERMANY





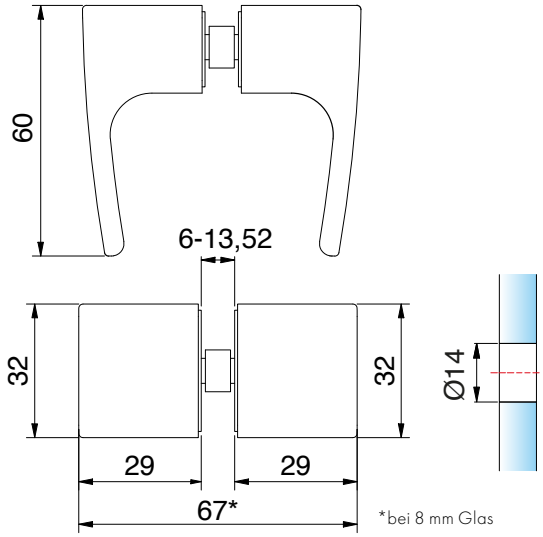


*bei 8 mm Glas

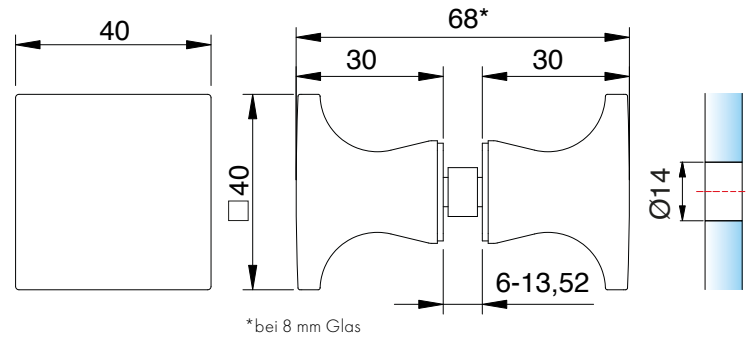


*bei 8 mm Glas

**Glastürgriff beidseitig**

| Art.-Nr. | Glasdicke |
|---|---|
| 8270_ | 6-13,52 mm |

**Oberfläche**

| | | |
|---|---|---|
| | MS7 | glanzverchromt |
| | MSPVD22 | Edelstahloptik |
| | MS135 | tiefschwarz matt |
| | MSPVD39 | Goldbronze gebürstet |
| | MSPVD40 | Goldoptik gebürstet |
| | MSPVD41 | Kupferoptik gebürstet |
| | MSPVD42 | Graphitmetall-Optik gebürstet |

**Glastürknopf beidseitig**

| Art.-Nr. | Glasdicke |
|---|---|
| 8237_ | 6-13,52 mm |

**Oberfläche**

| | | |
|---|---|---|
| | ZN5 | glanzverchromt |
| | ZN1* | mattverchromt |
| | ZNPVD22 | Edelstahloptik |
| | ZNPVD35* | schwarz matt |
| | ZN134 | weiß matt |
| | ZN135 | tiefschwarz matt |
| | ZNPVD39 | Goldbronze gebürstet |
| | ZNPVD40 | Goldoptik gebürstet |
| | ZNPVD41 | Kupferoptik gebürstet |
| | ZNPVD42 | Graphitmetall-Optik gebürstet |

*Artikel auf Auslauf

## Griffe eckige Form

MADE IN GERMANY






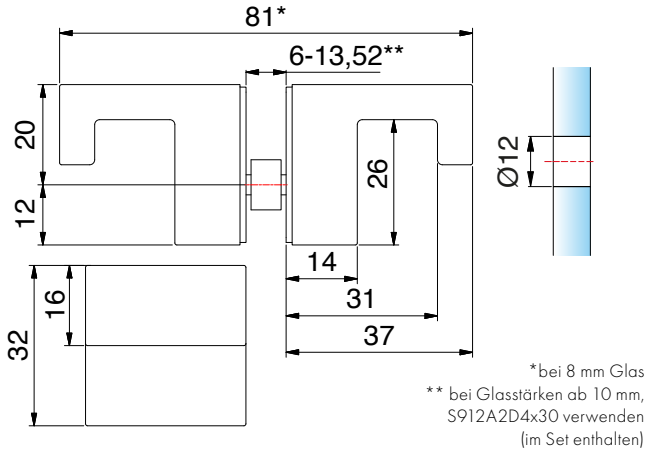


*bei 8 mm Glas
** bei Glasstärken ab 10 mm, S912A2D4x30 verwenden (im Set enthalten)

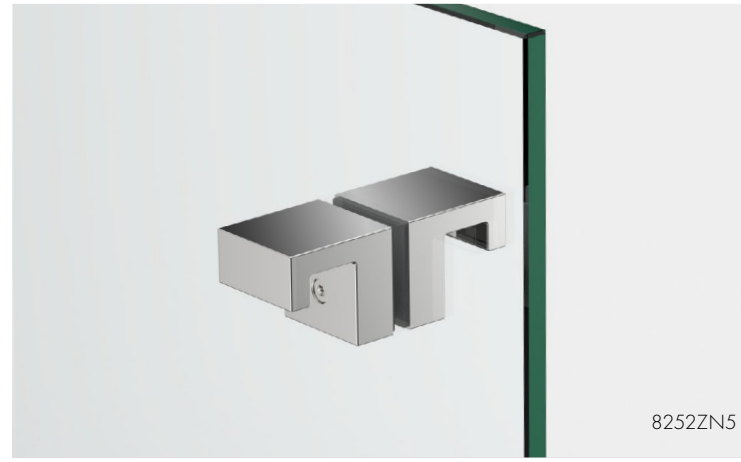


| Glastürknopf beidseitig | | |
|---|---|---|
| Art.-Nr. | | Glasdicke |
| 8252__ | | 6-13,52 mm** |
| Oberfläche | | |
| | ZN5 | glanzverchromt |
| | ZN1* | mattverchromt |
| | ZNPVD22 | Edelstahloptik |
| | ZNPVD20* | Goldoptik |
| | ZN135 | tiefschwarz matt |




*Artikel auf Auslauf

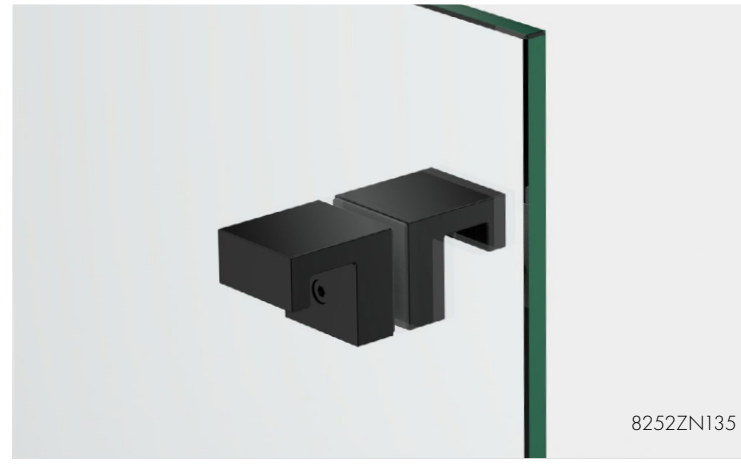

# Griffe eckige Form

MADE IN GERMANY




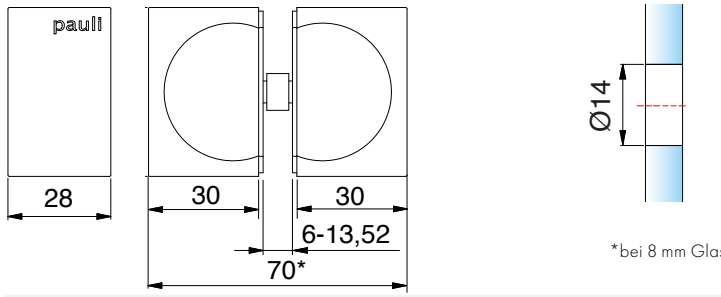


*bei 8 mm Glas




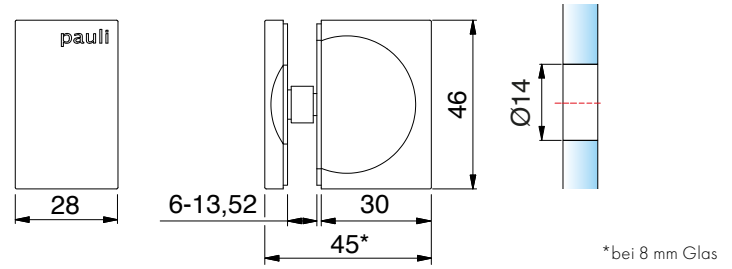


*bei 8 mm Glas

## Glastürknopf beidseitig

| Art.-Nr. | Glasdicke |
|---|---|
| 8278_ | 6-13,52 mm |

### Oberfläche

| | |
|---|---|
| ZN5 | glanzverchromt |
| ZN5-A | glanzverchromt |
| ZN1 | mattverchromt |
| ZN1-A* | mattverchromt |
| ZN10 | glanzvernickelt |
| ZN134 | weiß matt |
| ZN135 | tiefschwarz matt |
| ZN135-A | tiefschwarz matt |
| ZNPVD35* | schwarz matt |
| ZNPVD20 | Goldoptik |
| ZNPVD22 | Edelstahloptik |
| ZNPVD22-A* | Edelstahloptik |
| ZNPVD39 | Goldbronze gebürstet |
| ZNPVD40 | Goldoptik gebürstet |
| ZNPVD41 | Kupferoptik gebürstet |
| ZNPVD42 | Graphitmetall-Optik gebürstet. |

A = ohne Logo
*Artikel auf Auslauf

## Glastürknopf einseitig

| Art.-Nr. | Glasdicke |
|---|---|
| 8275_ | 6-13,52 mm |

### Oberfläche

| | |
|---|---|
| ZN5 | glanzverchromt |
| ZN1 | mattverchromt |
| ZNPVD22 | Edelstahloptik |
| ZN134 | weiß matt |
| ZN135 | tiefschwarz matt |
| ZNPVD39 | Goldbronze gebürstet |
| ZNPVD40 | Goldoptik gebürstet |
| ZNPVD41 | Kupferoptik gebürstet |
| ZNPVD42 | Graphitmetall-Optik gebürstet |

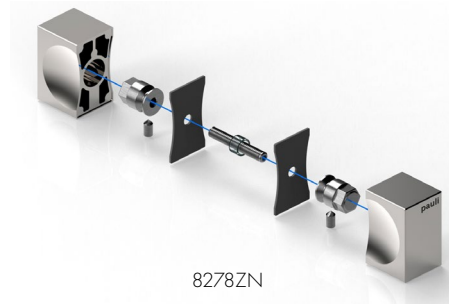

8278ZN

## Griffe eckige Form

MADE IN GERMANY




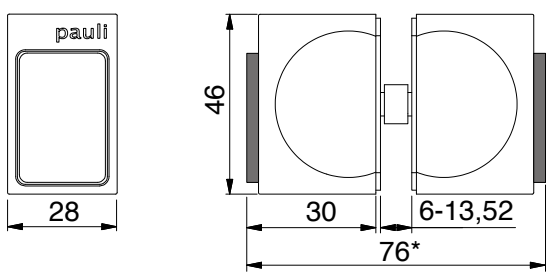


*bei 8 mm Glas

| Glastürknopf beidseitig, mit beidseitigem Gummianschlag | | |
|---|---|---|
| Art.-Nr. | Glasdicke | |
| 8263_ | 6-13,52 mm | |
| Oberfläche | | |
| ZN5 | glanzverchromt | |
| ZN1 | mattverchromt | |
| ZNPVD22 | Edelstahloptik | |
| ZNPVD35* | schwarz matt | |
| ZN134 | weiß matt | |
| ZN135 | tiefschwarz matt | |
| ZNPVD39 | Goldbronze gebürstet | |
| ZNPVD40 | Goldoptik gebürstet | |
| ZNPVD41 | Kupferoptik gebürstet | |
| ZNPVD42 | Graphitmetall-Optik gebürstet | |

*Artikel auf Auslauf





8271ZN



8273ZN

Bohrlochabstände

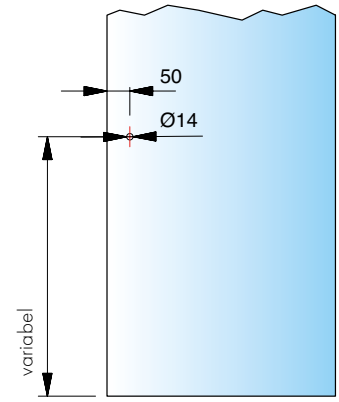

# Griffe eckige Form

MADE IN GERMANY

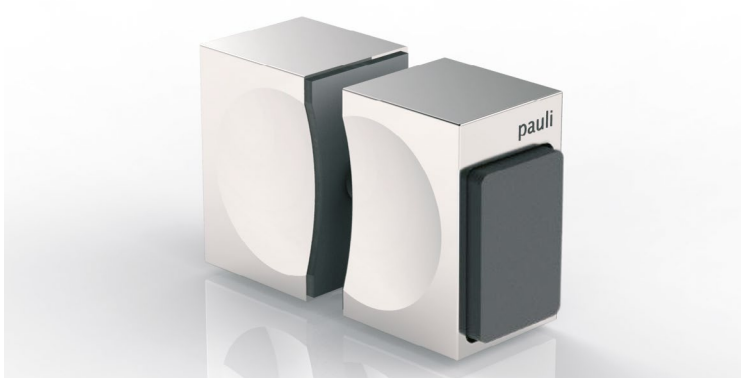





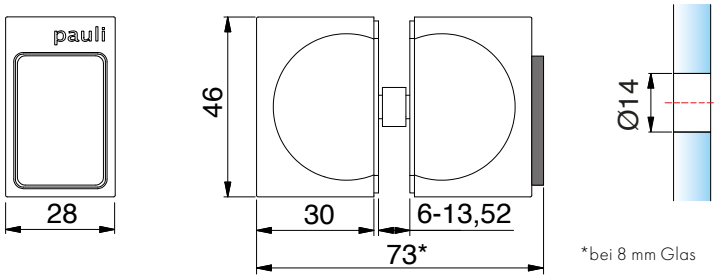


*bei 8 mm Glas

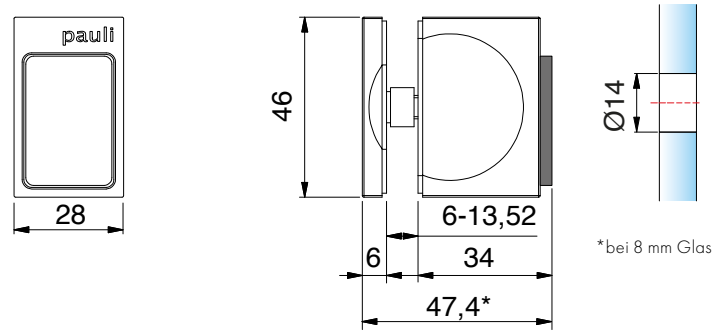


*bei 8 mm Glas

**Glastürknopf beidseitig, mit einseitigem Gummianschlag**

| Art.-Nr. | Glasdicke |
|---|---|
| 8273__ | 6-13,52 mm |

**Oberfläche**

| | | |
|---|---|---|
| | ZN5 | glanzverchromt |
| | ZN5-A | glanzverchromt |
| | ZN1 | mattverchromt |
| | ZN10-A* | glanzvernickelt |
| | ZNPVD20 | Goldoptik |
| | ZNPVD20-A* | Goldoptik |
| | ZNPVD22 | Edelstahloptik |
| | ZNPVD35* | schwarz matt |
| | ZN134 | weiß matt |
| | ZN135 | tiefschwarz matt |
| | ZNPVD39 | Goldbronze gebürstet |
| | ZNPVD40 | Goldoptik gebürstet |
| | ZNPVD41 | Kupferoptik gebürstet |
| | ZNPVD42 | Graphitmetall-Optik gebürstet |

**Glastürknopf beidseitig, mit einseitigem Gummianschlag**

| Art.-Nr. | Glasdicke |
|---|---|
| 8271__ | 6-13,52 mm |

**Oberfläche**

| | | |
|---|---|---|
| | ZN5 | glanzverchromt |
| | ZN5-A | glanzverchromt |
| | ZN1 | mattverchromt |
| | ZN10-A* | glanzvernickelt |
| | ZNPVD20 | Goldoptik |
| | ZNPVD20-A* | Goldoptik |
| | ZNPVD22 | Edelstahloptik |
| | ZNPVD35* | schwarz matt |
| | ZN134 | weiß matt |
| | ZN135 | tiefschwarz matt |
| | ZNPVD39 | Goldbronze gebürstet |
| | ZNPVD40 | Goldoptik gebürstet |
| | ZNPVD41 | Kupferoptik gebürstet |
| | ZNPVD42 | Graphitmetall-Optik gebürstet |

A = ohne Logo
*Artikel auf Auslauf

## Griffe eckige Form

MADE IN GERMANY

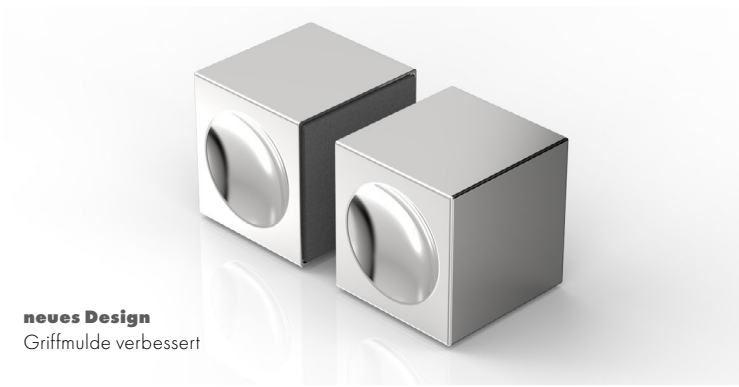

**neues Design**
Griffmulde verbessert

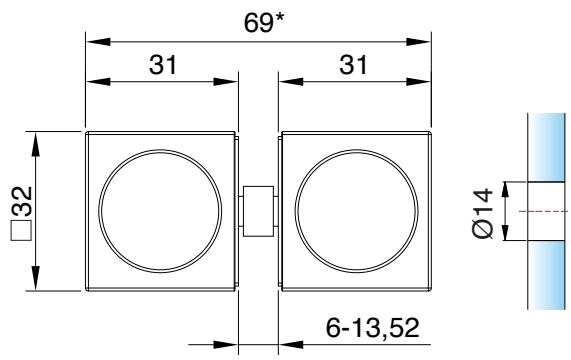


*bei 8 mm Glas

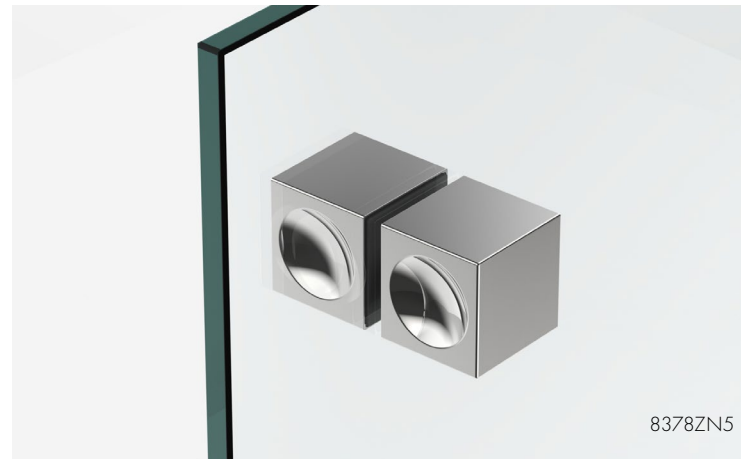

8378ZN5

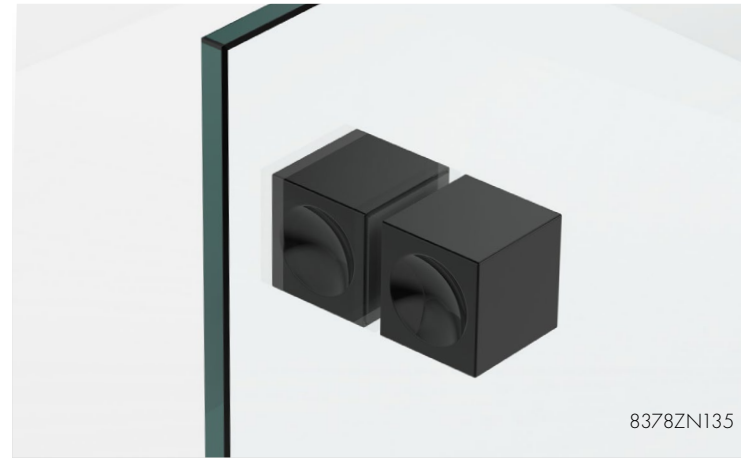

8378ZN135



8691ZNPVD39

| Glastürknopf beidseitig | | |
|---|---|---|
| Art.-Nr. | | Glasdicke |
| 8378_ | | 6 - 13,52 mm |
| Oberfläche | | |
| ZN5 | glanzverchromt | |
| ZN1* | mattverchromt | |
| ZNPVD22* | Edelstahloptik | |
| ZN135 | tiefschwarz matt | |




*Artikel auf Auslauf

# Griffe eckige Form

MADE IN GERMANY

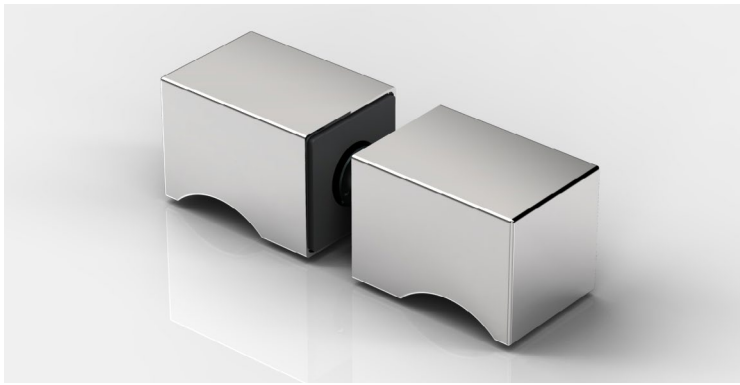



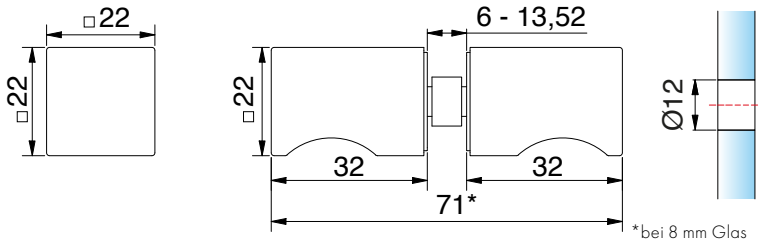


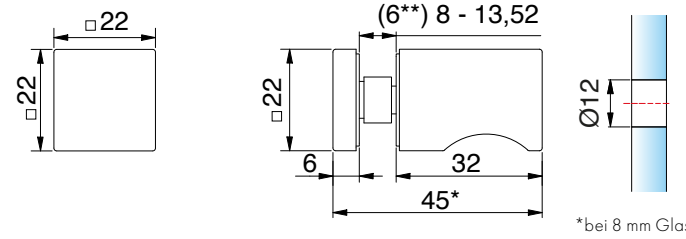


## Glastürknopf beidseitig

| Art.-Nr. | Glasdicke |
|---|---|
| 8691_ | 6-13,52 mm |




| Oberfläche | |
|---|---|
| ZN5 | glanzverchromt |
| ZN1 | mattverchromt |
| ZNPVD20 | Goldoptik |
| ZNPVD22 | Edelstahloptik |
| ZN135 | tiefschwarz matt |
| ZNPVD39 | Goldbronze gebürstet |
| ZNPVD40 | Goldoptik gebürstet |
| ZNPVD41 | Kupferoptik gebürstet |
| ZNPVD42 | Graphitmetall-Optik gebürstet |

## Glastürknopf einseitig

| Art.-Nr. | Glasdicke |
|---|---|
| 8692_ | (6**) 8-13,52 mm |

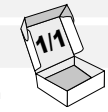


| Oberfläche | |
|---|---|
| ZN5 | glanzverchromt |
| ZN1 | mattverchromt |
| ZNPVD20 | Goldoptik |
| ZNPVD22 | Edelstahloptik |
| ZN135 | tiefschwarz matt |
| ZNPVD39 | Goldbronze gebürstet |
| ZNPVD40 | Goldoptik gebürstet |
| ZNPVD41 | Kupferoptik gebürstet |
| ZNPVD42 | Graphitmetall-Optik gebürstet |

**HZ Einlage Artikel-Nr. 8274-4HZ ersetzt bei Anwendung von ESG-6 HZ Einlage Artikel-Nr. 8274-2HZ. HZ Einlage 8274-4HZ muss bei ESG-6 seperat bestellt werden.

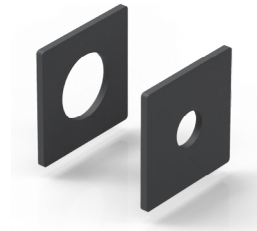

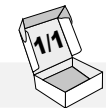


| Art-Nr. | Artikelbezeichnung |
|---|---|
| 8274-4HZ | HZ Einlage für 6mm Glas (eckig) |

## Griffe eckige Form

MADE IN GERMANY





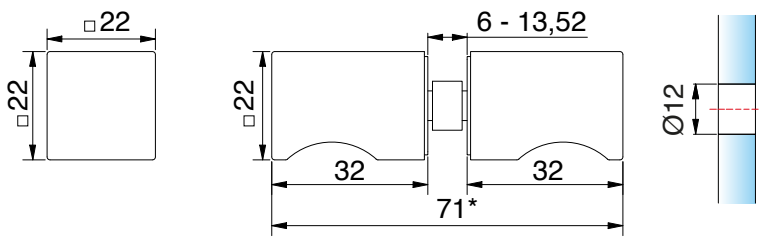


*bei 8 mm Glas

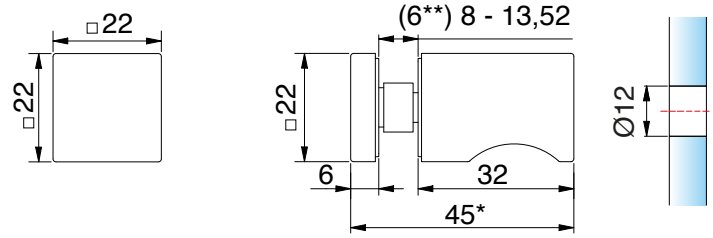


*bei 8 mm Glas

| Glastürknopf beidseitig | | |
|---|---|---|
| Art.-Nr. | | Glasdicke |
| 8691_-M1 | | 6-13,52 mm |
| Oberfläche | | |
| ZN5 | glanzverchromt | |
| ZN135 | tiefschwarz matt | |

| Glastürknopf einseitig | | |
|---|---|---|
| Art.-Nr. | | Glasdicke |
| 8692_-M1 | | (6**) 8-13,52 mm |
| Oberfläche | | |
| ZN5 | glanzverchromt | |
| ZN135 | tiefschwarz matt | |

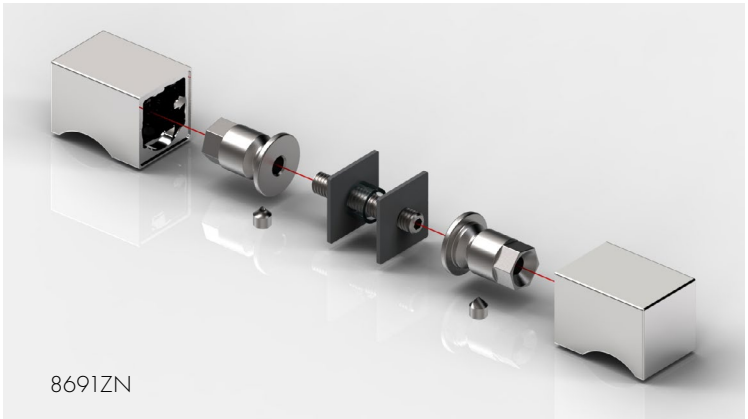

8691ZN

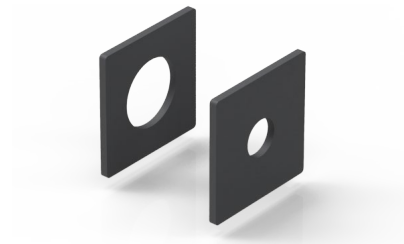

| Art-Nr. | Artikelbezeichnung |
|---|---|
| 8274-4HZ | HZ Einlage für 6mm Glas (eckig) |

**HZ Einlage Artikel-Nr. 8274-4HZ ersetzt bei Anwendung von ESG-6 HZ Einlage Artikel-Nr. 8274-2HZ.
HZ Einlage 8274-4HZ muss bei ESG-6 seperat bestellt werden

ZUBEHÖR

# Griffe eckige Form, einseitig flächenbündig

MADE IN GERMANY





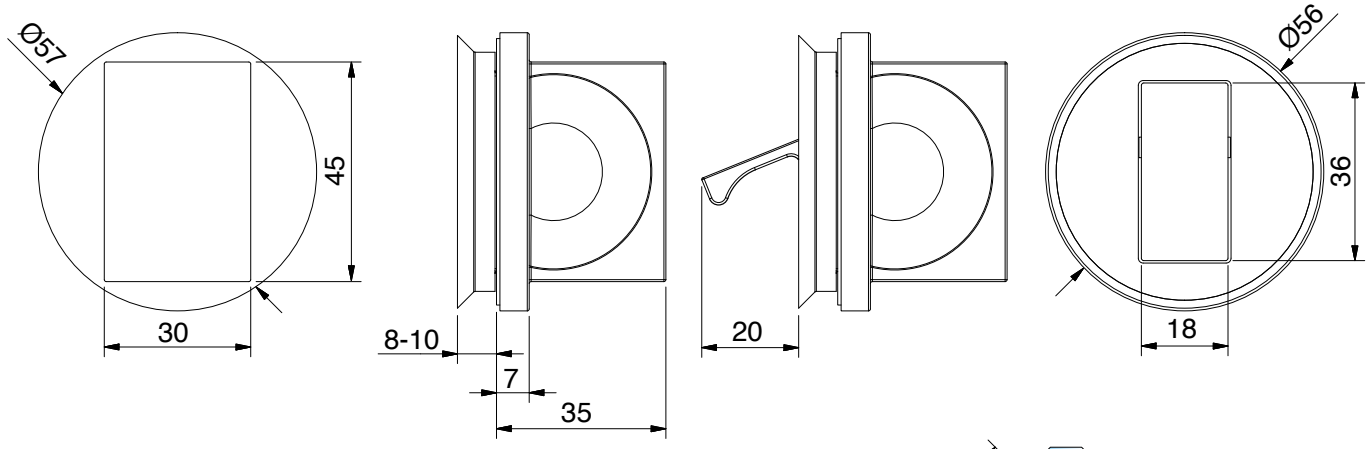


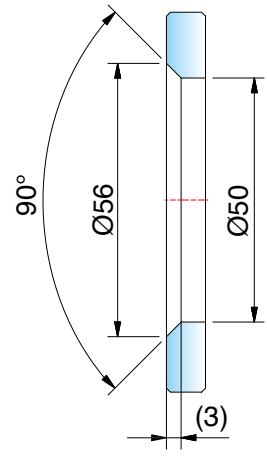


| Glastürgriff flächenbündig, mit Griffklappe | | |
|---|---|---|
| Art.-Nr. | | Glasdicke |
| 8379__ | | 6-13,52 mm |
| Oberfläche | | |
| | ZN5 | glanzverchromt |
| | ZN1* | mattverchromt |
| | ZNPVD22 | Edelstahloptik |
| | ZNPVD35* | schwarz matt |
| | ZN134 | weiß matt |
| | ZN135 | tiefschwarz matt |

*Artikel auf Auslauf

ZUBEHÖR

## Griffe für Schiebetüren

MADE IN GERMANY





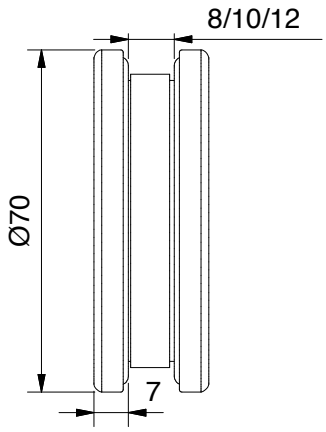


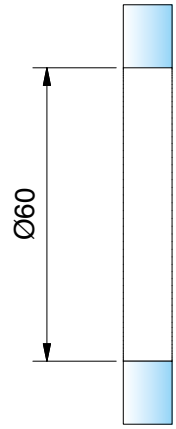


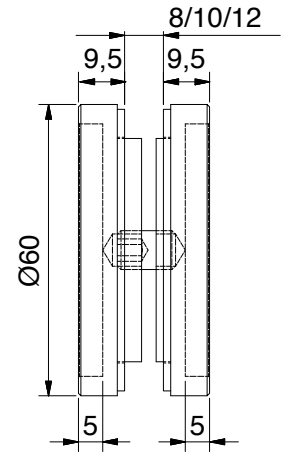


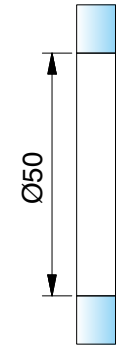


| Muschelgriff offen, zum Schrauben, Ø 70 mm, 7 mm auftragend | |
|---|---|
| Art.-Nr. | Glasdicke |
| 32028VA-8* | 8 mm |
| 32028VA-10* | 10 mm |
| 32028VA-12* | 12 mm |

| Oberfläche | |
|---|---|
| VA | Edelstahl |

*Artikel auf Auslauf

| Muschelgriff geschlossen, Ø 60 mm, 9,5 mm auftragend | |
|---|---|
| Art.-Nr. | Glasdicke |
| 8514__ | 8-12 mm |

| Oberfläche | |
|---|---|
| MS7 | glanzverchromt |
| VA | Edelstahl |
| VA135 | tiefschwarz matt |

ZUBEHÖR

## Griffe für Schiebetüren

MADE IN GERMANY



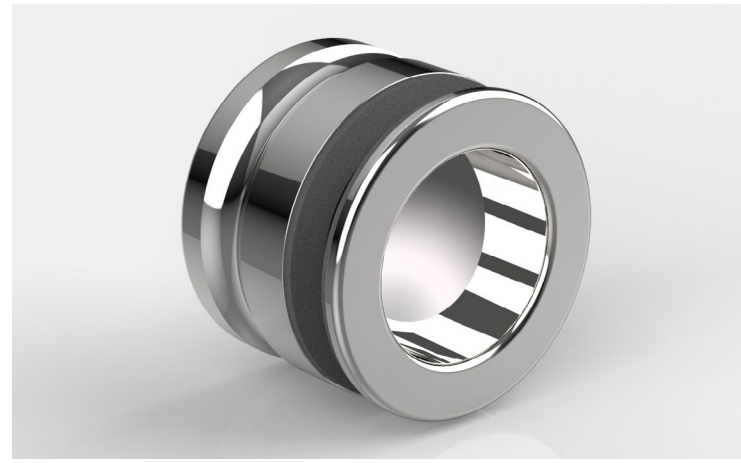

Innenseite mit Griffmulde

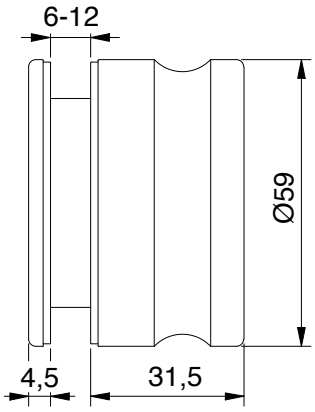


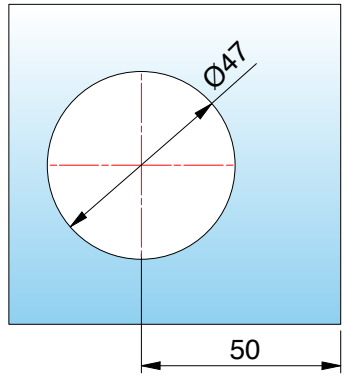


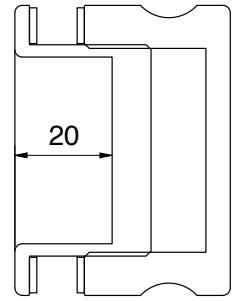


| Griff beidseitig, zum Schrauben | | |
|---|---|---|
| Art.-Nr. | Glasdicke | 1/1 |
| 8822VA-MGE | 6-12 mm | |
| Oberfläche | | |
| VA | Edelstahl | |

## Griffe für Schiebetüren

MADE IN GERMANY



# Griffe für Schiebetüren

MADE IN GERMANY



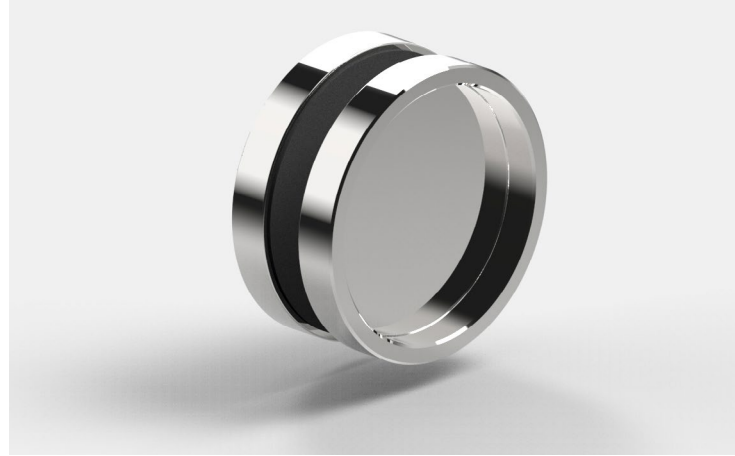

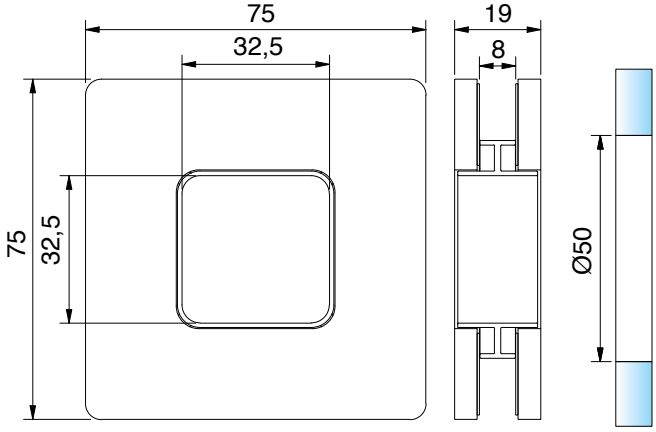


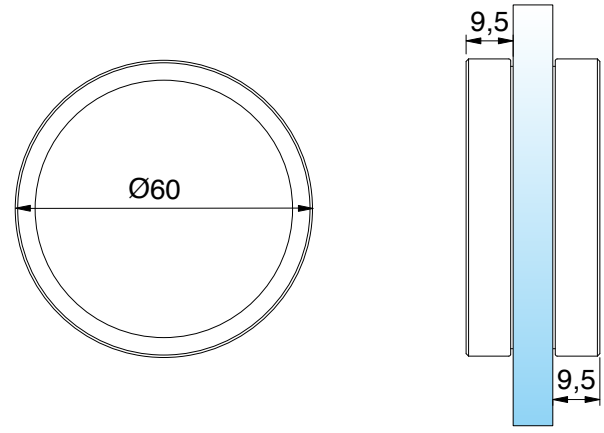


**Muschelgriff offen, selbstklebend, Glasbohrung Ø 50 mm, 5,5 mm auftragend**

| Art.-Nr. | Glasdicke |
|---|---|
| 8371__ | 8 mm |

| Oberfläche | | |
|---|---|---|
| | MS7 | glanzverchromt |
| | MS10 | mattverchromt |
| | MSPVD22 | Edelstahloptik |
| | MSPVD35 | schwarz matt |

**Muchelgriff, selbstklebend, 9,5 mm auftragend, ohne Glasbearbeitung**

| Art.-Nr. | Glasdicke |
|---|---|
| 8822__-MG | 6-13,52 mm |

| Oberfläche | | |
|---|---|---|
| | MS7 | glanzverchromt |
| | E6EV1 | Alu-Optik |
| | MSPVD35 | schwarz matt |
| | VA | Edelstahl |
| | VA1 | Edelstahl poliert |

**Hinweis:**
Beschichtungen der Gläser in Kombination mit Klebegriffen sind nicht zulässig. Vor dem Aufkleben müssen die Gläser mit einem rückstandsfreien Entfettungsmittel (kein Spiritus) gereinigt werden. Die Griffe nach dem Aufkleben fest andrücken (mindestens 20 Minuten), z.B. mit einer Zwinge.

## Griffe für Schiebetüren

MADE IN GERMANY

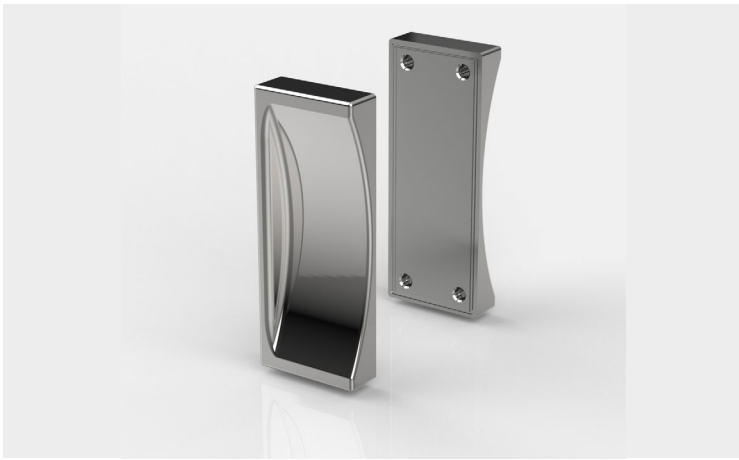



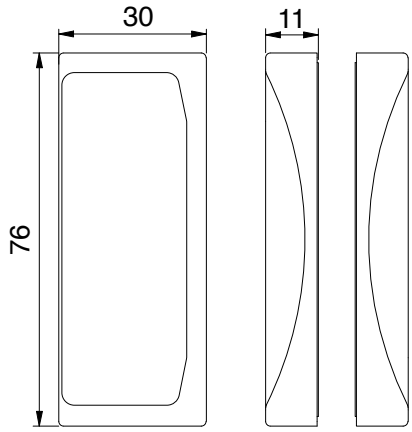


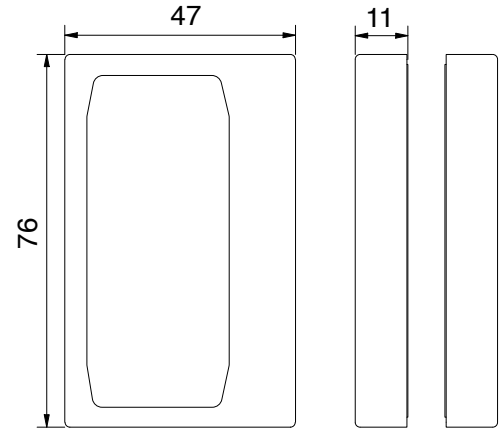


| Glastürgriff beidseitig, selbstklebend | | |
|---|---|---|
| Art.-Nr. | | Glasdicke |
| 8822__-MGH | | 6-13,52 mm |
| Oberfläche | | |
| | ZN5 | glanzverchromt |
| | ZN1* | mattverchromt |
| | ZNPVD20* | Goldoptik |
| | ZNPVD22* | Edelstahloptik |
| | ZN135 | tiefschwarz matt |

| Glastürgriff beidseitig, selbstklebend | | |
|---|---|---|
| Art.-Nr. | | Glasdicke |
| 8822__-MGV | | 6-13,52 mm |
| Oberfläche | | |
| | ZN5 | glanzverchromt |
| | ZN1* | mattverchromt |
| | ZNPVD20* | Goldoptik |
| | ZNPVD22* | Edelstahloptik |
| | ZN135 | tiefschwarz matt |

*Artikel auf Auslauf

**Hinweis:**
Beschichtungen der Gläser in Kombination mit Klebegriffen sind nicht zulässig. Vor dem Aufkleben müssen die Gläser mit einem rückstandsfreien Entfettungsmittel (kein Spiritus) gereinigt werden. Die Griffe nach dem Aufkleben fest andrücken (mindestens 20 Minuten), z.B. mit einer Zwinge.

## Griffe für Schiebetüren

MADE IN GERMANY

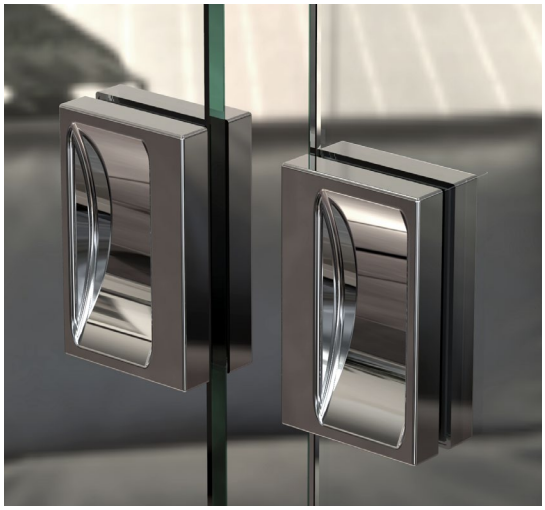

8822ZN5-MGV glanzverchromt

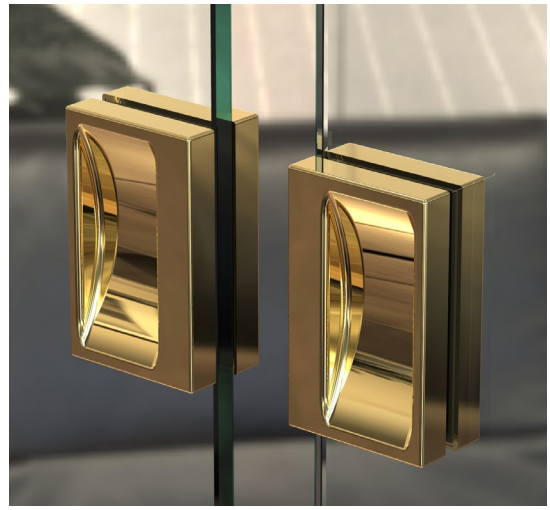

8822ZNPVD20-MGV Goldoptik

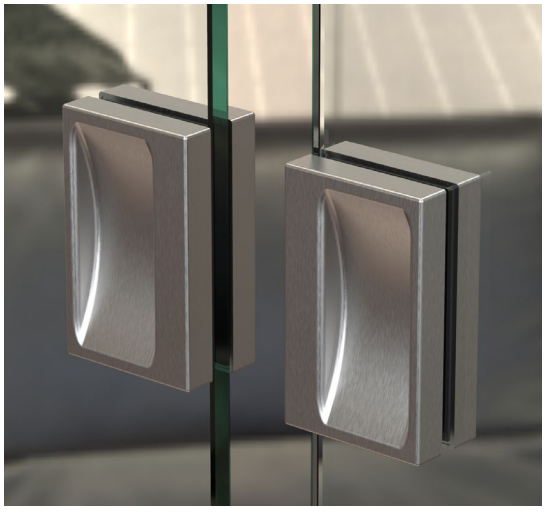

8822ZNPVD22-MGV Edelstahloptik

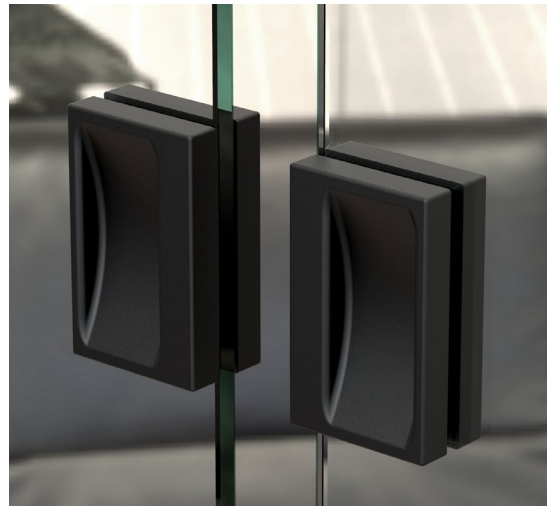

8822ZN135-MGV tiefschwarz matt

## Stangengriffe für Schiebetüren

MADE IN GERMANY



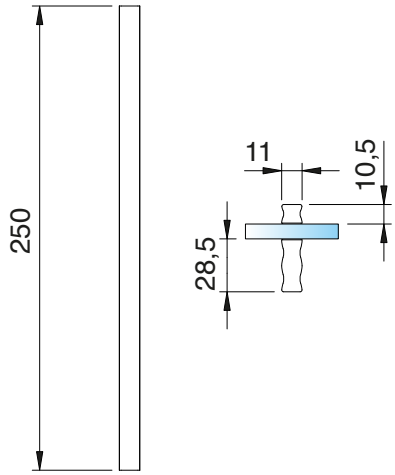


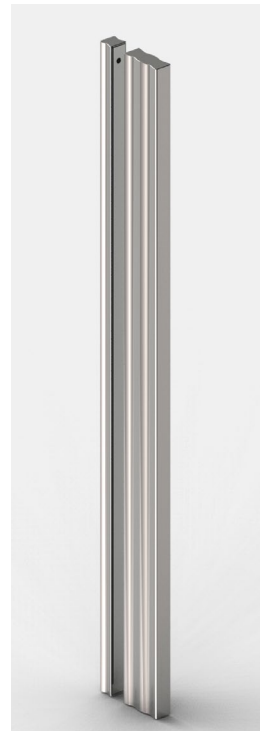

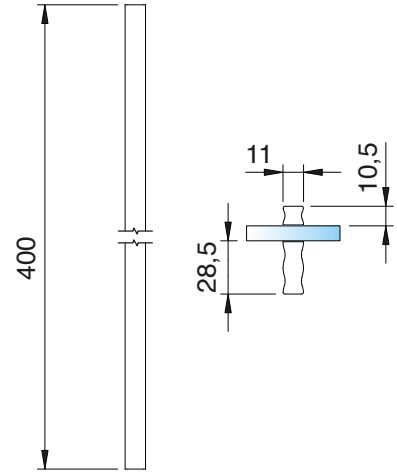


| Stangengriff, selbstklebend | | | |
|---|---|---|---|
| Art.-Nr. | | Glasdicke | |
| 8822MS__-SG-250 | | 6-13,52 mm | |
| Oberfläche | | | |
| | MS7 | glanzverchromt | |
| | MSPVD35 | schwarz matt | |

| Stangengriff, selbstklebend | | | |
|---|---|---|---|
| Art.-Nr. | | Glasdicke | |
| 8822MS__-SG-400 | | 6-13,52 mm | |
| Oberfläche | | | |
| | MS7 | glanzverchromt | |
| | MSPVD35 | schwarz matt | |

**Hinweis:**
Beschichtungen der Gläser in Kombination mit Klebegriffen sind nicht zulässig. Vor dem Aufkleben müssen die Gläser mit einem rückstandsfreien Entfettungsmittel (kein Spiritus) gereinigt werden. Die Griffe nach dem Aufkleben fest andrücken (mindestens 20 Minuten), z.B. mit einer Zwinge.

## Stangengriffe

MADE IN GERMANY



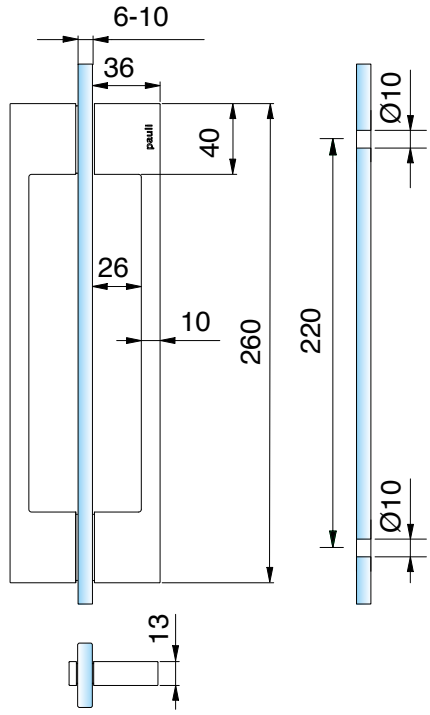


### Glastürgriff beidseitig

| Art.-Nr. | Glasdicke |
|---|---|
| 8277_ | 6-10 mm |

1/1

| Oberfläche | | |
|---|---|---|
| | ZN5 | glanzverchromt |
| | ZN5-A | glanzverchromt |
| | ZN1 | mattverchromt |
| | ZN1-A* | mattverchromt |
| | ZN10* | glanzvernickelt |
| | ZNPVD20 | Goldoptik |
| | ZNPVD22 | Edelstahloptik |
| | ZNPVD22-A* | Edelstahloptik |
| | ZNPVD35 | schwarz matt |
| | ZNPVD35-A* | schwarz matt |
| | ZN134 | weiß matt |
| | ZN135 | tiefschwarz matt |
| | ZN135-A | tiefschwarz matt |
| | ZNPVD39 | Goldbronze gebürstet |
| | ZNPVD40 | Goldoptik gebürstet |
| | ZNPVD41 | Kupferoptik gebürstet |
| | ZNPVD42 | Graphitmetall-Optik gebürstet . |

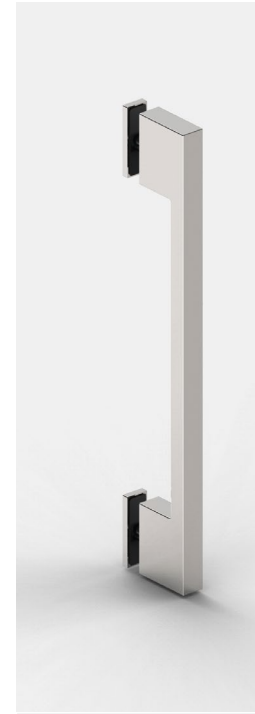

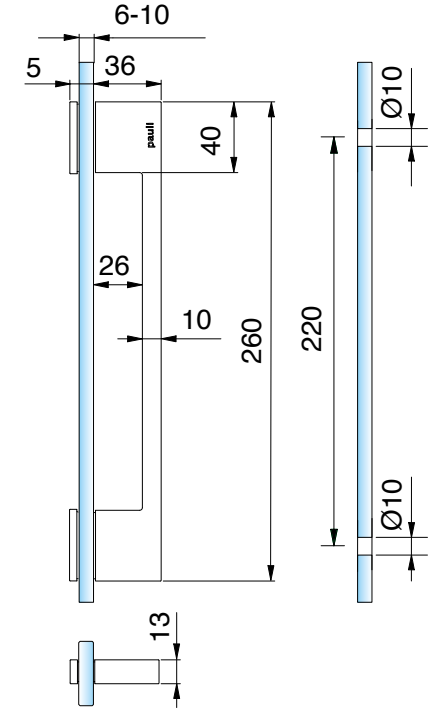


### Glastürgriff einseitig

| Art.-Nr. | Glasdicke |
|---|---|
| 8276_ | 6-10 mm |

1/1

| Oberfläche | | |
|---|---|---|
| | ZN5 | glanzverchromt |
| | ZN5-A* | glanzverchromt |
| | ZN1* | mattverchromt |
| | ZNPVD22 | Edelstahloptik |

A = ohne Logo
*Artikel auf Auslauf

## Stangengriffe

MADE IN GERMANY



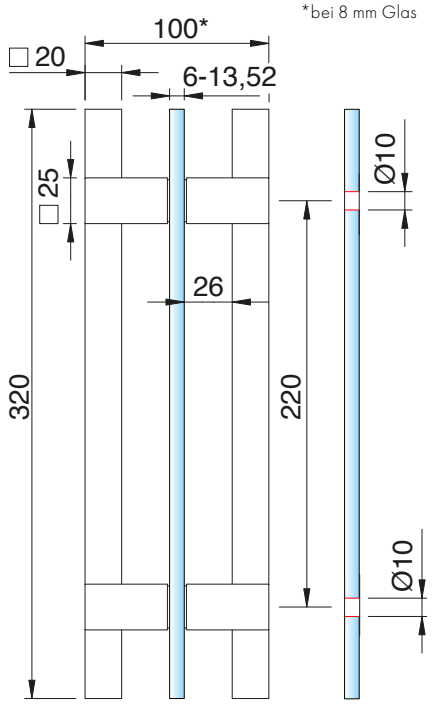


Glastürgriff beidseitig, Länge: 320 mm

| Art.-Nr. | Glasdicke |
|---|---|
| 8370__-320 | 6-13,52 mm |

Oberfläche

| | Halter (ZN) | Stange (Aluminium) |
|---|---|---|
| ZN5 | glanzverchromt | Aluminium glanzverchromt |
| ZN1* | mattverchromt | Aluminium Alu-Optik eloxiert |
| ZNPVD22 | Edelstahloptik | Aluminium Edelstahloptik eloxiert |
| ZN135 | tiefschwarz matt | Aluminium schwarz eloxiert |

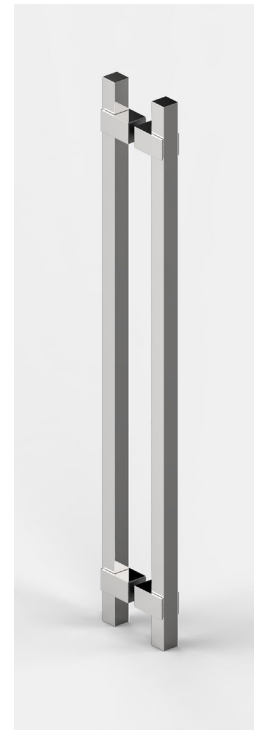

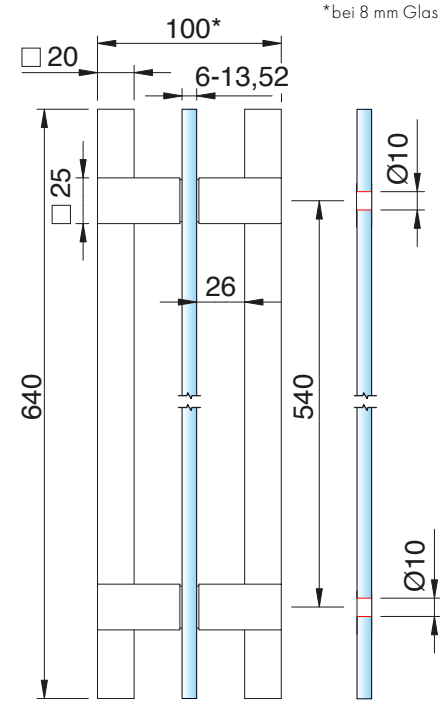


Glastürgriff beidseitig, Länge: 640 mm

| Art.-Nr. | Glasdicke |
|---|---|
| 8370__-640 | 6-13,52 mm |

Oberfläche

| | Halter (ZN) | Stange (Aluminium) |
|---|---|---|
| ZN1* | mattverchromt | Aluminium Alu-Optik eloxiert |
| ZNPVD22 | Edelstahloptik | Aluminium Edelstahloptik eloxiert |
| ZN135 | tiefschwarz matt | Aluminium schwarz eloxiert |

*Artikel auf Auslauf

## Stangengriffe

MADE IN GERMANY





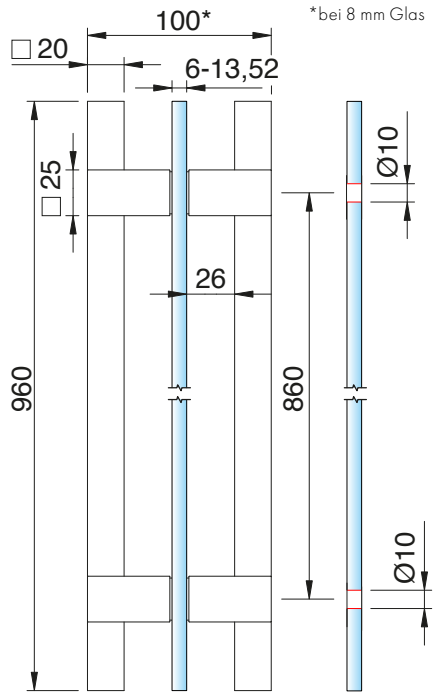







Glastürgriff beidseitig, Länge: 960 mm

| Art.-Nr. | Glasdicke |
|---|---|
| 8370__-960 | 6-13,52 mm |

1/1

**Oberfläche**

| | Halter (ZN) | Stange (Aluminium) |
|---|---|---|
| ZN1* | mattverchromt | Aluminium Alu-Optik eloxiert |
| ZNPVD22* | Edelstahloptik | Aluminium Edelstahloptik eloxiert |
| ZN135* | tiefschwarz matt | Aluminium schwarz eloxiert |

*Artikel auf Auslauf

## Saunagriffe

MADE IN GERMANY



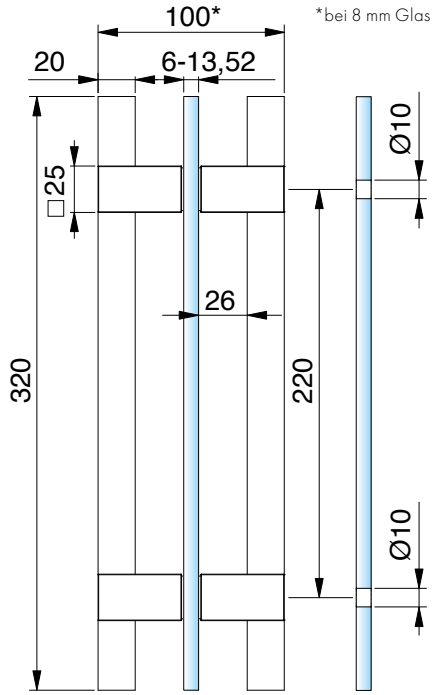




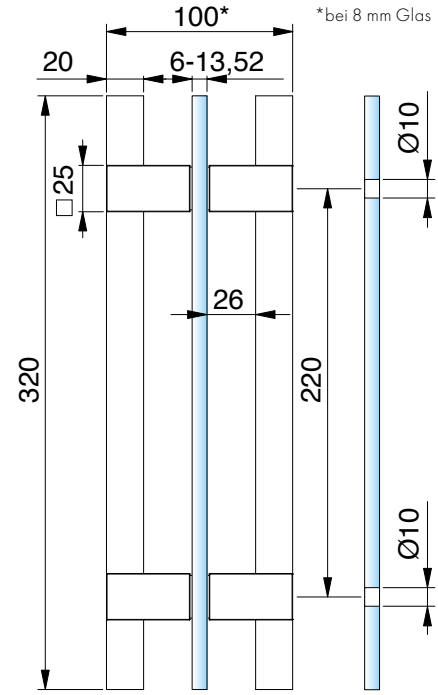


geeignet für Saunen SN

| Glastürgriff für Sauna-Anwendungen, doppelseitig | | | |
|---|---|---|---|
| Art.-Nr. | | Glasdicke | 1/1 |
| 8373ZN__-HEM | | 6-13,52 mm | |
| Oberfläche | | | |
| | ZN5 | glanzverchromt / Holz (Hemlock) | |
| | ZN1 | mattverchromt / Holz (Hemlock) | |
| | ZN10 | glanzvernickelt / Holz (Hemlock) | |
| | ZNPVD20 | Goldoptik / Holz (Hemlock) | |
| | ZNPVD22 | Edelstahloptik / Holz (Hemlock) | |
| | ZN135 | tiefschwarz matt / Holz (Hemlock) | |

| Glastürgriff für Sauna-Anwendungen, doppelseitig | | | |
|---|---|---|---|
| Art.-Nr. | | Glasdicke | 1/1 |
| 8372ZN__-HEM | | 6-13,52 mm | |
| Oberfläche | | | |
| | ZN5 | glanzverchromt / Holz (Hemlock) | |
| | ZNPVD22 | Edelstahloptik / Holz (Hemlock) | |
| | ZN135 | tiefschwarz matt / Holz (Hemlock) | |

## Stangengriffe aus Edelstahl

MADE IN GERMANY




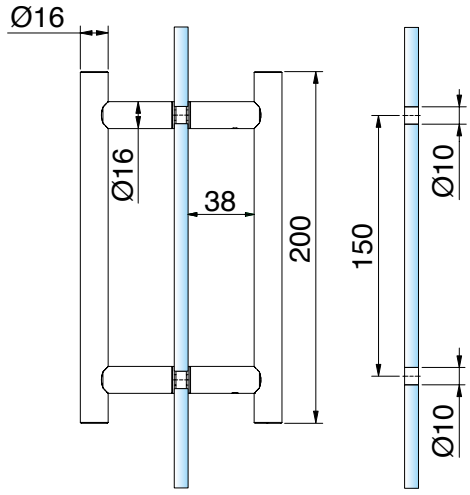


Stoßgriff beidseitig

| Art.-Nr. | Glasdicke |
|---|---|
| 8060__-200 | 6-10 mm |




Oberfläche

| | | |
|---|---|---|
| | VA | Edelstahl |
| | VA1 | Edelstahl poliert |




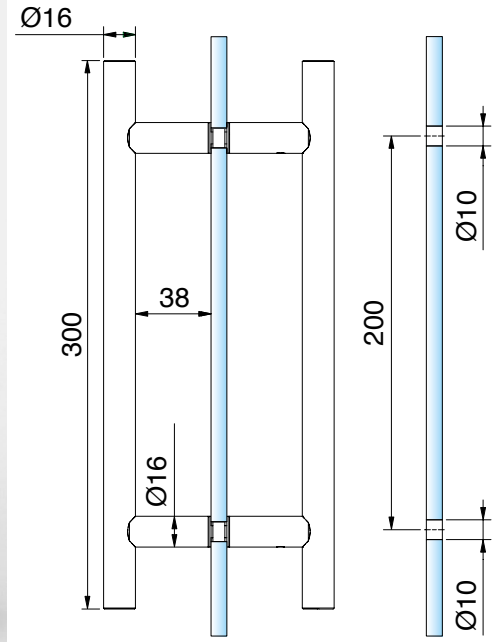


Stoßgriff beidseitig

| Art.-Nr. | Glasdicke |
|---|---|
| 8060__-300 | 6-10 mm |




Oberfläche

| | | |
|---|---|---|
| | VA | Edelstahl |
| | VA1 | Edelstahl poliert |

## Stangengriffe aus Edelstahl

MADE IN GERMANY



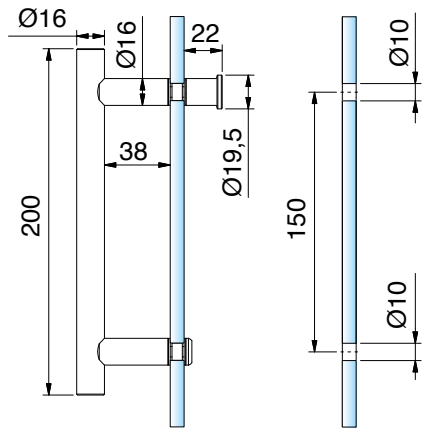


Stoßgriff einseitig erhaben, mit Griffstück

| Art.-Nr. | Glasdicke |
|---|---|
| 8065__-200 | 6-10 mm |




Oberfläche

| | |
|---|---|
| VA | Edelstahl |
| VA1 | Edelstahl poliert |



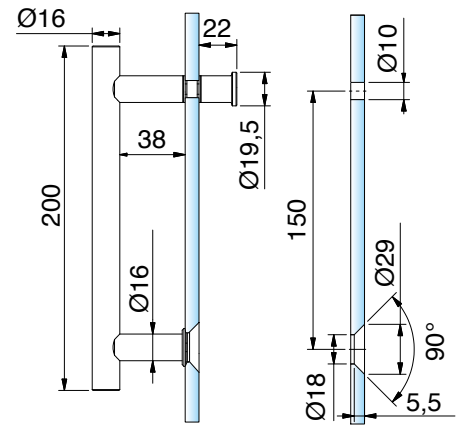


Stoßgriff einseitig flächenbündig, mit Griffstück

| Art.-Nr. | Glasdicke |
|---|---|
| 8066__-200 | 6-10 mm |




Oberfläche

| | |
|---|---|
| VA | Edelstahl |
| VA1 | Edelstahl poliert |

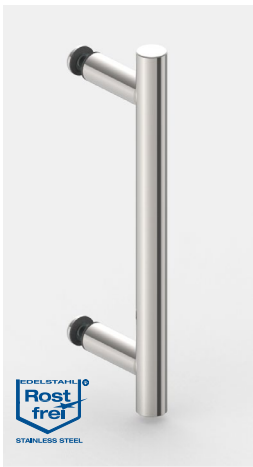

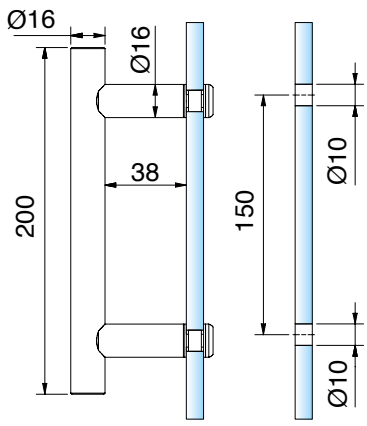


Stoßgriff einseitig erhaben

| Art.-Nr. | Glasdicke |
|---|---|
| 8061__-200 | 6-10 mm |




Oberfläche

| | |
|---|---|
| VA | Edelstahl |
| VA1 | Edelstahl poliert |

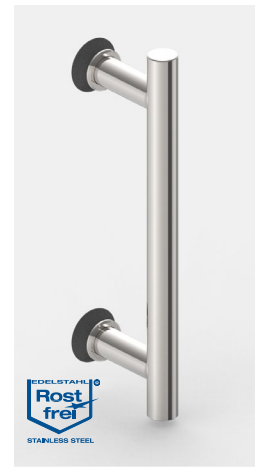

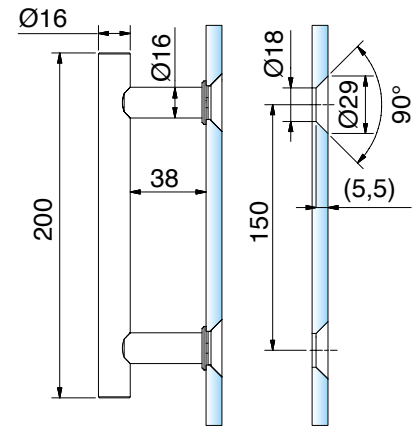


Stoßgriff einseitig flächenbündig

| Art.-Nr. | Glasdicke |
|---|---|
| 8062__-200 | 6-10 mm |




Oberfläche

| | |
|---|---|
| VA | Edelstahl |
| VA1 | Edelstahl poliert |

## Stangengriffe aus Edelstahl

MADE IN GERMANY




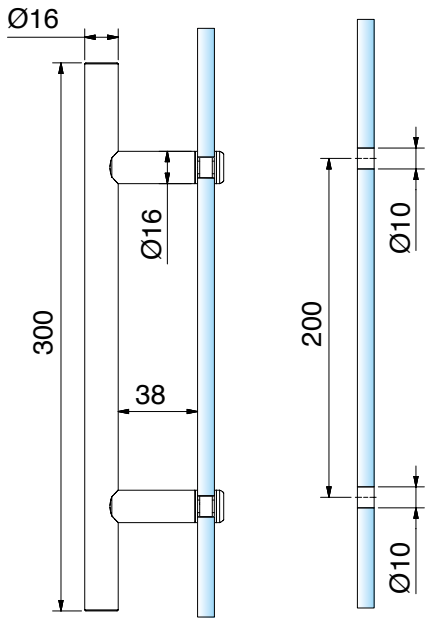


Stoßgriff einseitig erhaben

| Art.-Nr. | Glasdicke |
|---|---|
| 8061__-300 | 6-10 mm |

1/1

Oberfläche

| | | |
|---|---|---|
| | VA | Edelstahl |
| | VA1 | Edelstahl poliert |




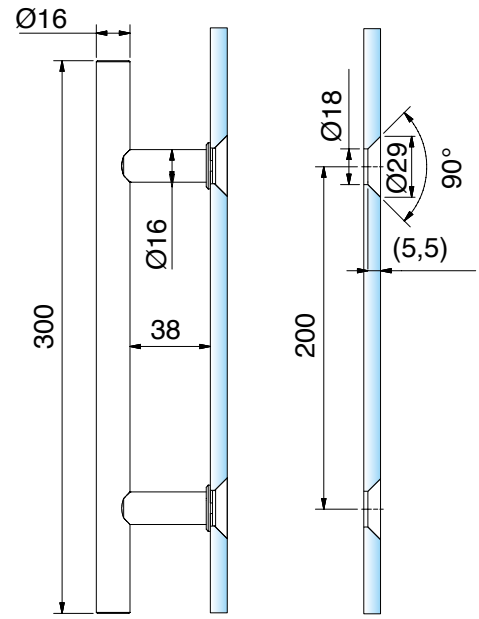


Stoßgriff einseitig flächenbündig

| Art.-Nr. | Glasdicke |
|---|---|
| 8062__-300 | 6-10 mm |

1/1

Oberfläche

| | | |
|---|---|---|
| | VA | Edelstahl |
| | VA1 | Edelstahl poliert |

## Handtuchhalter **Sets, rund**

MADE IN GERMANY



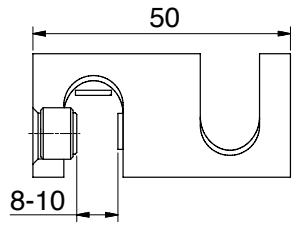


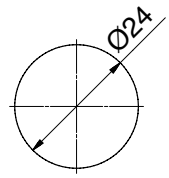


Handtuchhalter, aufsteckbar auf die Glaskante, keine Bearbeitung notwendig

| Art.-Nr. | Glasdicke |
|---|---|
| 8696MS | 8-10 mm |




| Oberfläche | |
|---|---|
| MS7 | glanzverchromt |
| MS10* | mattverchromt |
| MSPVD22 | Edelstahloptik |

*Artikel auf Auslauf





Handtuchhalter für Glas erhaben, bis 1000 mm Länge variabel

| Art.-Nr. | Glasdicke |
|---|---|
| 8063__-V | 6-10 mm |

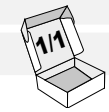


| Oberfläche | |
|---|---|
| VA | Edelstahl |
| VA1 | Edelstahl poliert |

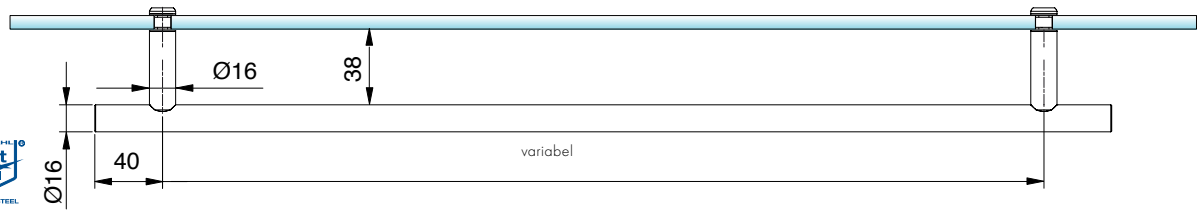


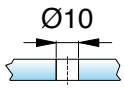


Bei Bestellung bitte Achsmaß mit angeben!
Größere Längen auf Anfrage.

## Handtuchhalter - **Sets, rund**

MADE IN GERMANY



| Handtuchhalter für Glas mit Gegenhülse, 1000 mm Länge | | |
|---|---|---|
| Art.-Nr. | | Glasdicke |
| 8686ZN__-1000 | | 8-13,52 mm |
| Oberfläche | | |
| ZN5 | glanzverchromt | |
| ZN135 | tiefschwarz matt | |

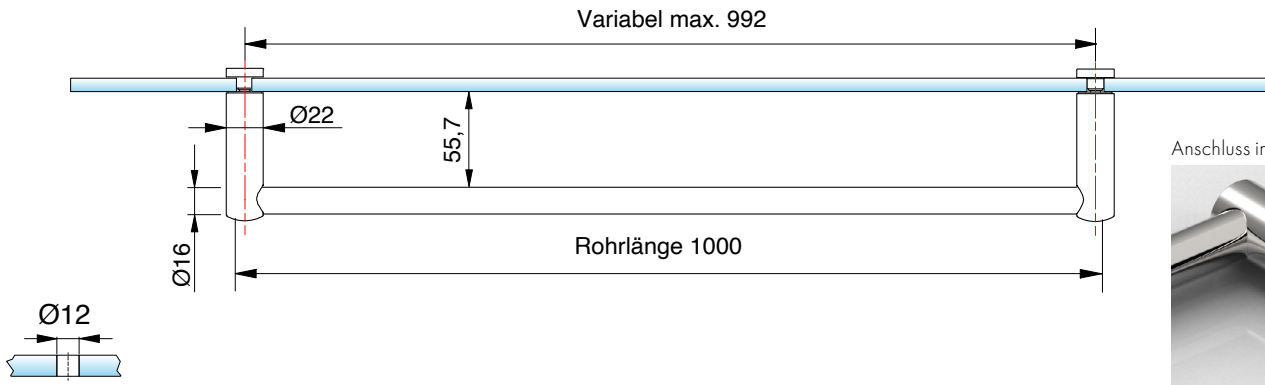


Anschluss im Detail





| Handtuchhalter für Glas mit Senkhülse, bis 1000 mm Länge | | |
|---|---|---|
| Art.-Nr. | | Glasdicke |
| 8683ZN__-1000 | | 8-13,52 mm |
| Oberfläche | | |
| ZN5 | glanzverchromt | |
| ZN135 | tiefschwarz matt | |

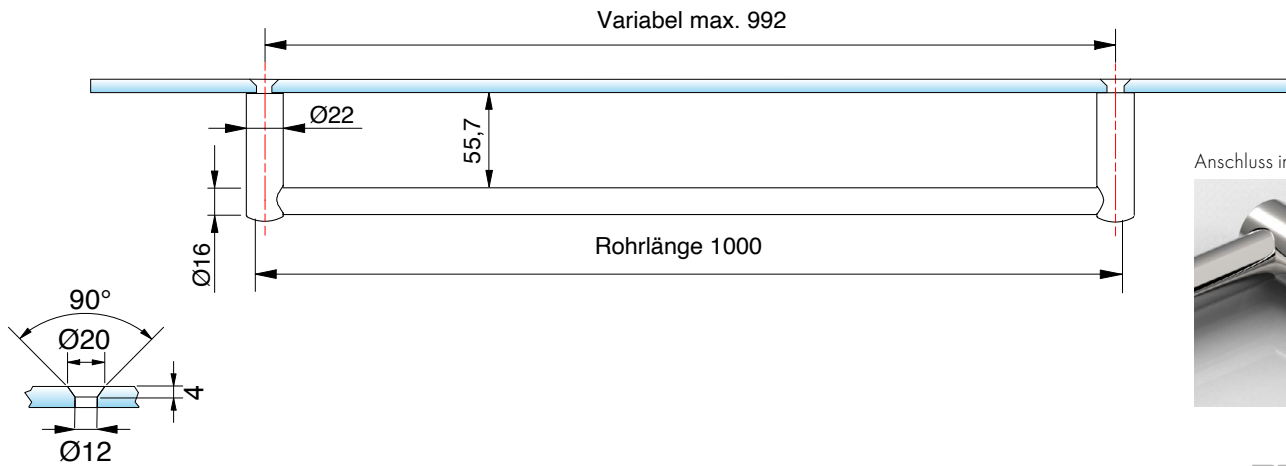


Anschluss im Detail



# Handtuchhalter rund - **Rohr für Handtuchhalter 8686**

MADE IN GERMANY

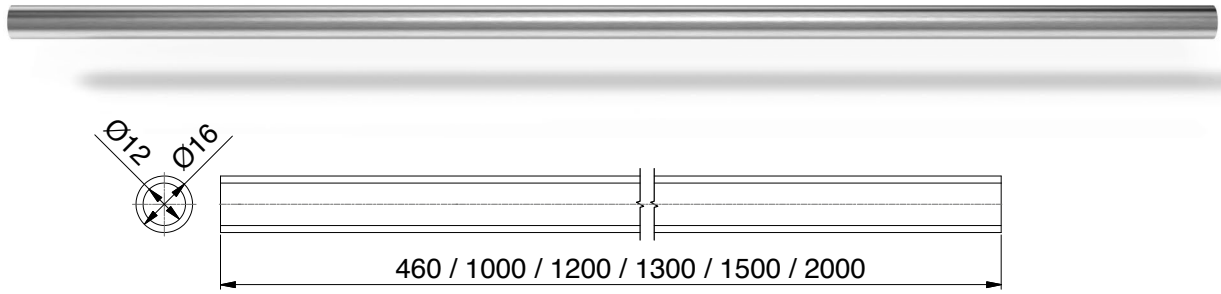


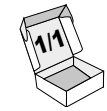


Kombinationen für Handtuchhalter 8686



| | Art.-Nr. | Oberfläche | Länge |
|---|---|---|---|
| | 8444-1E123-460 | Edelstahloptik | 460 mm |
| | 8444-1E123-1000 | Edelstahloptik | 1000 mm |
| | 8444-1E123-1500 | Edelstahloptik | 1500 mm |
| | 8444-1E123-2000 | Edelstahloptik | 2000 mm |
| | 8444-1E6EV5-460 | Aluminium-spezialgebeizt-glanzeloxiert | 460 mm |
| | 8444-1E6EV5-1000 | Aluminium-spezialgebeizt-glanzeloxiert | 1000 mm |
| | 8444-1E6EV5-1500 | Aluminium-spezialgebeizt-glanzeloxiert | 1500 mm |
| | 8444-1E6EV5-2000 | Aluminium-spezialgebeizt-glanzeloxiert | 2000 mm |
| | 8444-1E6EV1-1000 | Alu-Optik (silberfarbig eloxiert) | 1000 mm |
| | 8444-1E6EV1-1500 | Alu-Optik (silberfarbig eloxiert) | 1500 mm |
| | 8444-1E6EV1-2000 | Alu-Optik (silberfarbig eloxiert) | 2000 mm |
| | 8444-1MS7-1300 | glanzverchromt | 1300 mm |
| | 8444-1E6C35-1000 | tiefschwarz matt | 1000 mm |
| | 8444-1E6C35-1500 | tiefschwarz matt | 1500 mm |
| | 8444-1E6C35-2000 | tiefschwarz matt | 2000 mm |
| | 8744-1VAPVD39-1200 | Goldbronze gebürstet | 1200 mm |
| | 8744-1VAPVD40-1200 | Goldoptik gebürstet | 1200 mm |
| | 8744-1VAPVD41-1200 | Kupferoptik gebürstet | 1200 mm |
| | 8744-1VAPVD42-1200 | Graphitmetall-Optik gebürstet | 1200 mm |





| Art.-Nr. | Artikelbezeichnung |
|---|---|
| Z102 | Schraube 5x80mm TX25 mit Dübel 8x50 für Wandbefestigung Handtuchhalter 8686/8688 |



# Handtuchhalter rund

MADE IN GERMANY



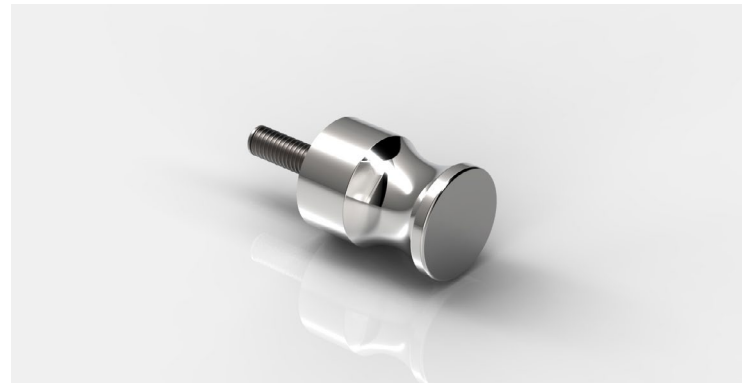

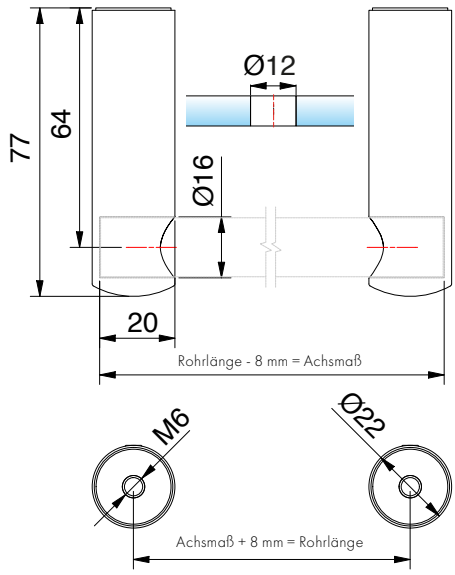


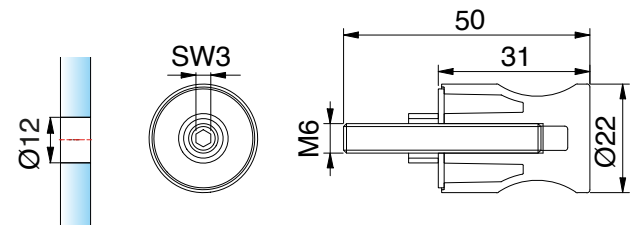




## Außenteil links und rechts für Handtuchhalter – rund, mit Glasbefestigung

| Art.-Nr. | Glasdicke |
|---|---|
| 8686__-AT | 6-13,52 mm |

1/1

| Oberfläche | |
|---|---|
| ZN5 | glanzverchromt |
| ZN1* | mattverchromt |
| ZNPVD22 | Edelstahloptik |
| ZN134* | weiß matt |
| ZN135 | tiefschwarz matt |

## Griffstück für Handtuchhalter – rund, mit Glasbefestigung

| Art.-Nr. | Glasdicke |
|---|---|
| 8686__-GS | 6-13,52 mm |

1/1

| Oberfläche | |
|---|---|
| ZN5 | glanzverchromt |
| ZN1* | mattverchromt |
| ZNPVD22 | Edelstahloptik |
| ZN134* | weiß matt |
| ZN135 | tiefschwarz matt |

*Artikel auf Auslauf

## Handtuchhalter rund

MADE IN GERMANY





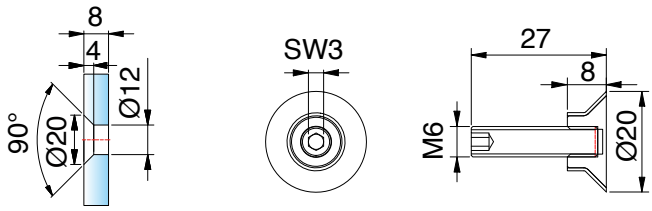


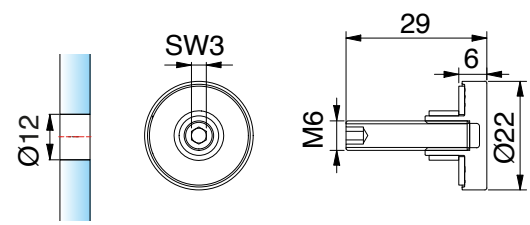




Punkthalter flächenbündig für Handtuchhalter – rund, mit Glasbefestigung

| Art.-Nr. | Glasdicke |
|---|---|
| 8686VA-F** | 8-13,52 mm |

Oberfläche

| | |
|---|---|
| VA | Edelstahl |
| ZNPVD20 | Goldoptik |
| ZNPVD35 | schwarz matt |



Punkthalter erhaben für Handtuchhalter – rund, mit Glasbefestigung

| Art.-Nr. | Glasdicke |
|---|---|
| 8686__-E | 6-13,52 mm |

Oberfläche

| | |
|---|---|
| ZN5 | glanzverchromt |
| ZN1* | mattverchromt |
| ZNPVD22 | Edelstahloptik |
| ZN134* | weiß matt |
| ZN135 | tiefschwarz matt |

*Artikel auf Auslauf

**Hinweis: 8686VA-F (Edelstahl) kann mit glanzverchromt (ZN5), mattverchromt (ZN1) und Edelstahloptik (ZNPVD22) kombiniert werden.

## Handtuchhalter - **Sets, eckig**

MADE IN GERMANY

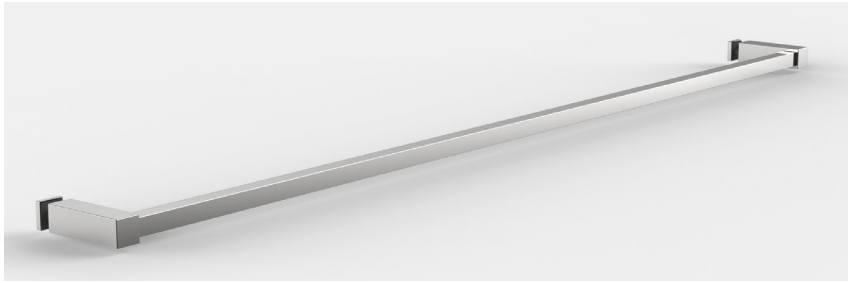

| Handtuchhalter für Glas mit Gegenhülse, 1000 mm Länge | | |
|---|---|---|
| Art.-Nr. | | Glasdicke |
| 8688ZN__-1000 | | 8-13,52 mm |
| Oberfläche | | |
| ZN5 | glanzverchromt | |
| ZN135 | tiefschwarz matt | |

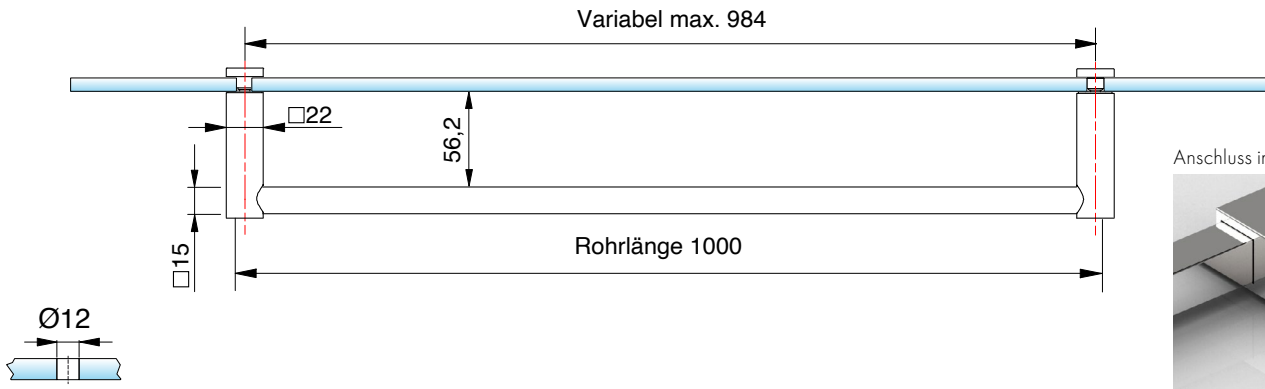


Anschluss im Detail

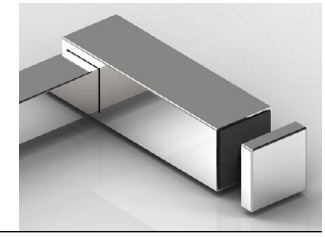

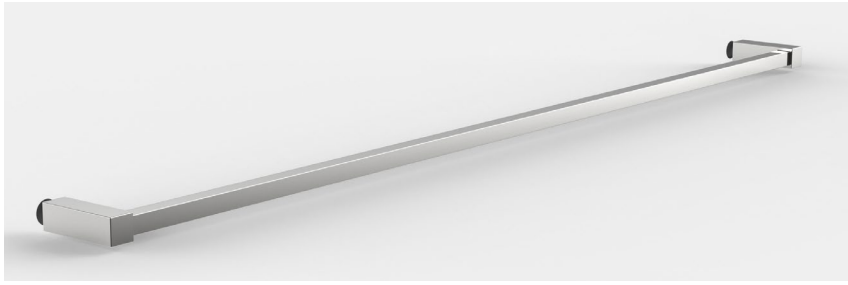

| Handtuchhalter für Glas mit Senkhülse, bis 1000 mm Länge | | |
|---|---|---|
| Art.-Nr. | | Glasdicke |
| 8684ZN__-1000 | | 8-13,52 mm |
| Oberfläche | | |
| ZN5 | glanzverchromt | |
| ZN135 | tiefschwarz matt | |

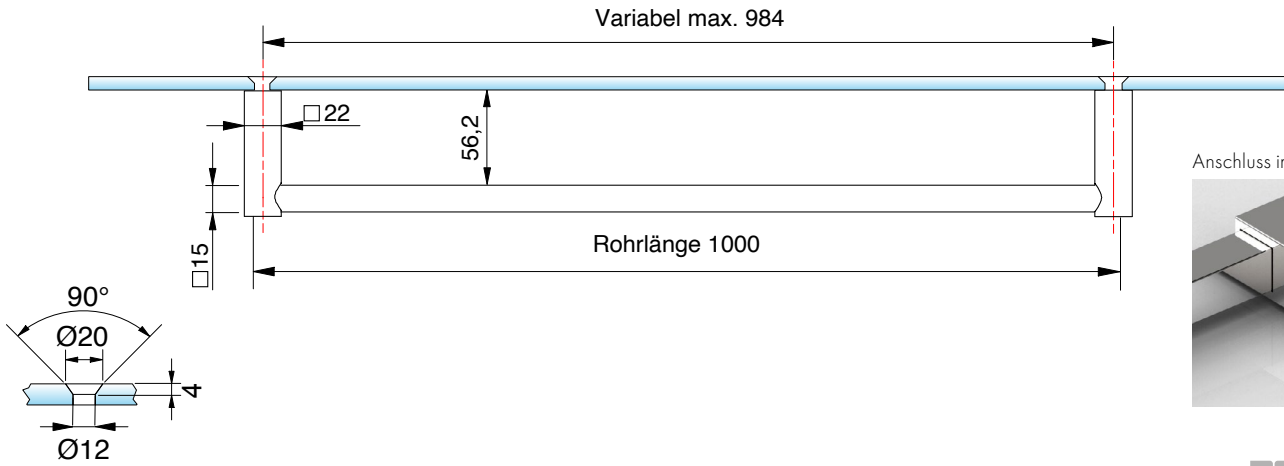


Anschluss im Detail

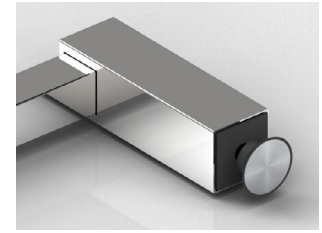

## Handtuchhalter eckig - **Rohr für Handtuchhalter 8686**

MADE IN GERMANY



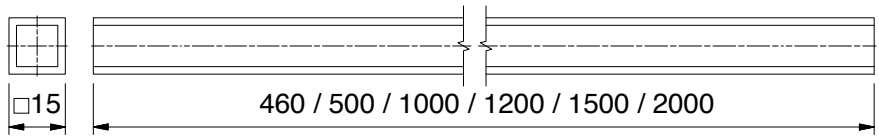


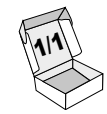


Kombinationen für Handtuchhalter 8688

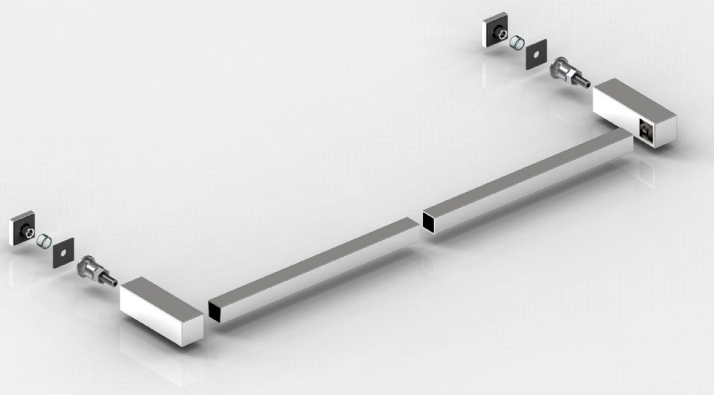

| | Art.-Nr. | Oberfläche | Länge |
|---|---|---|---|
| | 8688-5E6EV5-460 | Aluminium-spezialgebeizt-glanzeloxiert | 460 mm |
| | 8688-5E6EV5-1000 | Aluminium-spezialgebeizt-glanzeloxiert | 1000 mm |
| | 8688-5E6EV5-1500 | Aluminium-spezialgebeizt-glanzeloxiert | 1500 mm |
| | 8688-5E6EV5-2000 | Aluminium-spezialgebeizt-glanzeloxiert | 2000 mm |
| | 8688-5E6EV1-1000 | Alu-Optik (silberfarbig eloxiert) | 1000 mm |
| | 8688-5E6EV1-1500 | Alu-Optik (silberfarbig eloxiert) | 1500 mm |
| | 8688-5E6EV1-2000 | Alu-Optik (silberfarbig eloxiert) | 2000 mm |
| | 8688-5MS7-1300 | glanzverchromt | 1300 mm |
| | 8688-5MSPVD20-500 | Goldoptik | 500 mm |
| | 8688-5MSPVD20-1000 | Goldoptik | 1000 mm |
| | 8688-5MS5-500 | glanzvernickelt | 500 mm |
| | 8688-5MS5-1000 | glanzvernickelt | 1000 mm |
| | 8688-5E123-460 | Edelstahloptik | 460 mm |
| | 8688-5E123-1000 | Edelstahloptik | 1000 mm |
| | 8688-5E123-1500 | Edelstahloptik | 1500 mm |
| | 8688-5E123-2000 | Edelstahloptik | 2000 mm |
| | 8688-5E6C35-1000 | tiefschwarz matt | 1000 mm |
| | 8688-5E6C35-1500 | tiefschwarz matt | 1500 mm |
| | 8688-5E6C35-2000 | tiefschwarz matt | 2000 mm |
| | 8688-5AL134-1500 | weiß matt | 1500 mm |
| | 8688-5VAPVD39-1200 | Goldbronze gebürstet | 1200 mm |
| | 8688-5VAPVD40-1200 | Goldoptik gebürstet | 1200 mm |
| | 8688-5VAPVD41-1200 | Kupferoptik gebürstet | 1200 mm |
| | 8688-5VAPVD42-1200 | Graphitmetall-Optik gebürstet | 1200 mm |



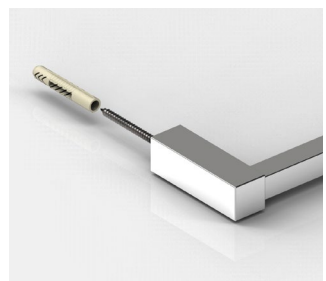

| Art.-Nr. | Artikelbezeichnung |
|---|---|
| Z102 | Schraube 5x80mm TX25 mit Dübel 8x50 für Wandbefestigung Handtuchhalter 8686/8688 |



## Handtuchhalter eckig

MADE IN GERMANY



## Handtuchhalter eckig

MADE IN GERMANY

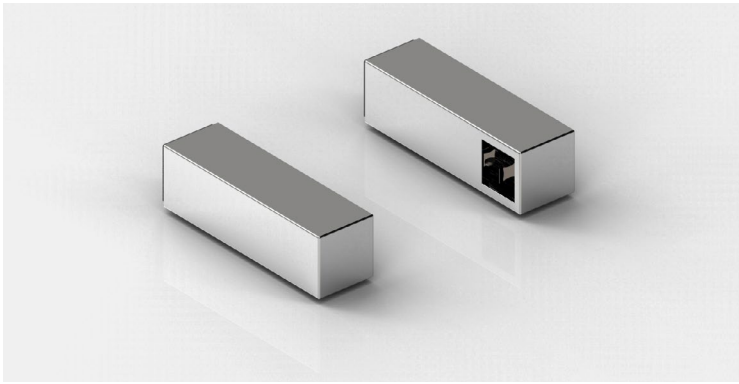



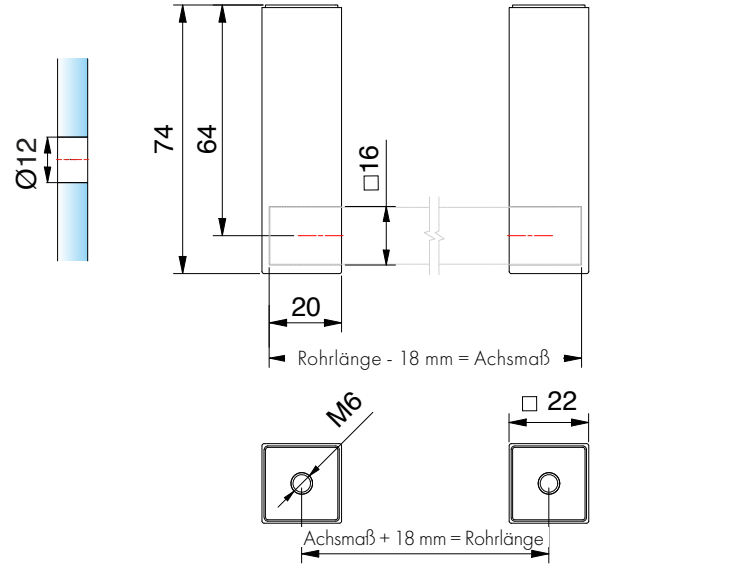


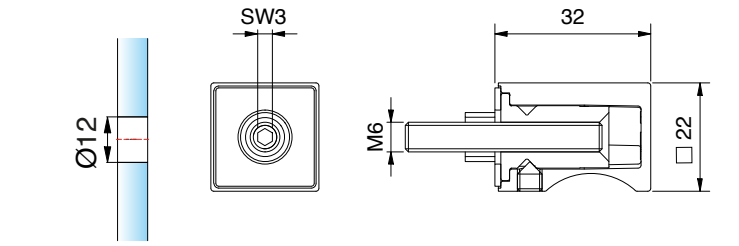


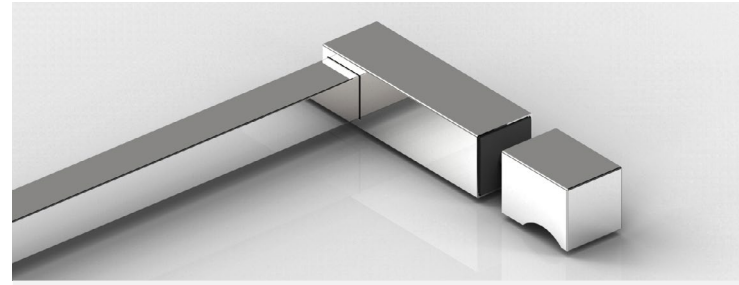

**Außenteil links und rechts für Handtuchhalter – eckig, mit Glasbefestigung**

| Art.-Nr. | | Glasdicke |
|---|---|---|
| 8688__-AT | | 6 - 13,52 mm |
| **Oberfläche** | | |
| ZN5 | glanzverchromt | |
| ZN1 | mattverchromt | |
| ZNPVD20 | Goldoptik | |
| ZNPVD22 | Edelstahloptik | |
| ZN135 | tiefschwarz matt | |
| ZN134 | weiß matt | |
| ZNPVD39 | Goldbronze gebürstet | |
| ZNPVD40 | Goldoptik gebürstet | |
| ZNPVD41 | Kupferoptik gebürstet | |
| ZNPVD42 | Graphitmetall-Optik gebürstet | |




**Griffstück für Handtuchhalter – eckig, mit Glasbefestigung**

| Art.-Nr. | | Glasdicke |
|---|---|---|
| 8688__-GS | | 6 - 13,52 mm |
| **Oberfläche** | | |
| ZN5 | glanzverchromt | |
| ZN1 | mattverchromt | |
| ZNPVD20 | Goldoptik | |
| ZNPVD22 | Edelstahloptik | |
| ZN135 | tiefschwarz matt | |
| ZN134 | weiß matt | |
| ZNPVD39 | Goldbronze gebürstet | |
| ZNPVD40 | Goldoptik gebürstet | |
| ZNPVD41 | Kupferoptik gebürstet | |
| ZNPVD42 | Graphitmetall-Optik gebürstet | |

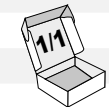

# Handtuchhalter eckig/rund

MADE IN GERMANY

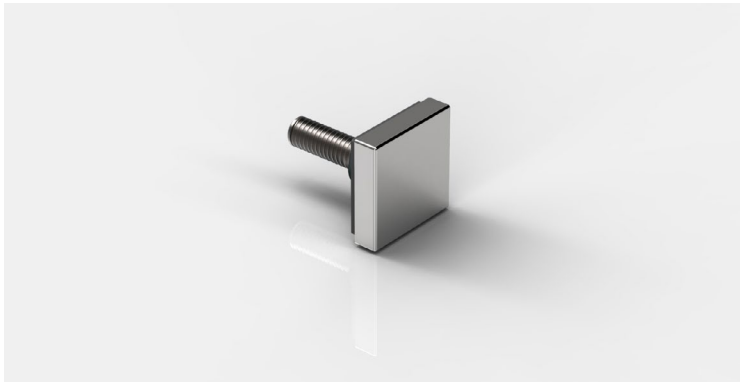



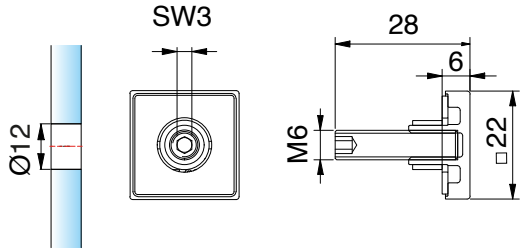


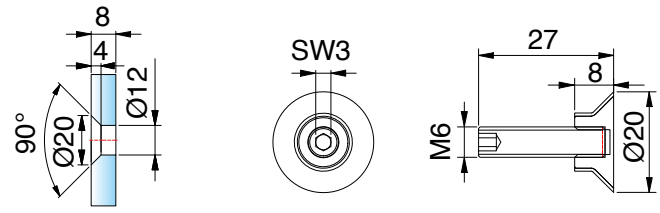


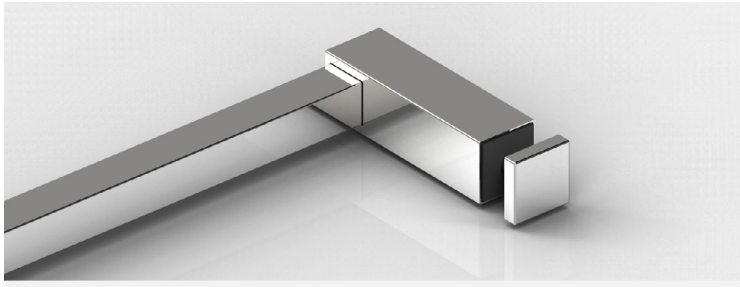

Punkthalter erhaben für Handtuchhalter – eckig, mit Glasbefestigung

| Art.-Nr. | Glasdicke |
|---|---|
| 8688__-E | 6 - 13,52 mm |

| Oberfläche | |
|---|---|
| ZN5 | glanzverchromt |
| ZN1 | mattverchromt |
| ZNPVD20 | Goldoptik |
| ZNPVD22 | Edelstahloptik |
| ZN135 | tiefschwarz matt |
| ZN134 | weiß matt |
| ZNPVD39 | Goldbronze gebürstet |
| ZNPVD40 | Goldoptik gebürstet |
| ZNPVD41 | Kupferoptik gebürstet |
| ZNPVD42 | Graphitmetall-Optik gebürstet |

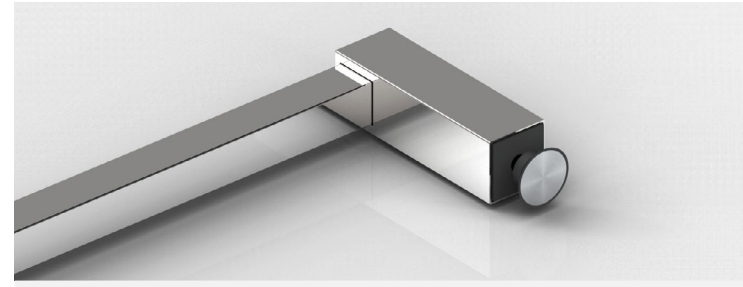

Punkthalter flächenbündig für Handtuchhalter – eckig, mit Glasbefestigung

| Art.-Nr. | Glasdicke |
|---|---|
| 8686__-F* | 8 - 13,52 mm |

| Oberfläche | |
|---|---|
| VA | Edelstahl |
| PVD20 | Goldoptik |
| PVD35 | schwarz matt |

***Hinweis:** 8686VA-F (Edelstahl) kann mit glanzverchromt (ZN5), mattverchromt (ZN1) und Edelstahloptik (ZNPVD22) kombiniert werden.

## Handtuchhalter eckig

MADE IN GERMANY




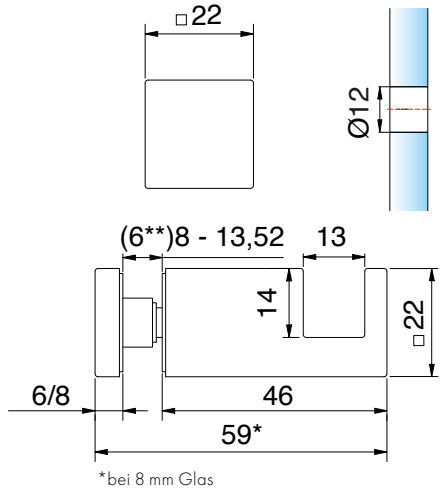


*bei 8 mm Glas




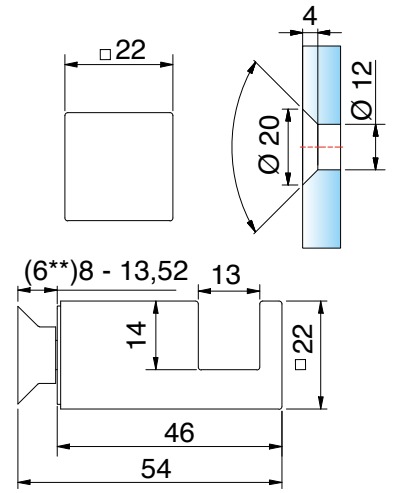


**Handtuchhalter, erhaben, Verschraubung oben (GO) / unten (GU)**

| Art.-Nr. | Glasdicke |
|---|---|
| 8376__-GU | (6**)8 - 13,52 mm |

**Oberfläche**

| | | |
|---|---|---|
| | ZN5 | glanzverchromt |
| | ZNPVD20* | Goldoptik |
| | ZNPVD22* | Edelstahloptik |
| | ZN135 | tiefschwarz matt |

**Handtuchhalter, flächenbündig, Verschraubung oben (FO) / unten (FU)**

| Art.-Nr. | Glasdicke |
|---|---|
| 8376__-FU | 8 - 13,52 mm |

**Oberfläche**

| | | |
|---|---|---|
| | ZN5 | glanzverchromt |
| | ZNPVD20* | Goldoptik |
| | ZNPVD22* | Edelstahloptik |
| | ZN135 | tiefschwarz matt |

*Artikel auf Auslauf
**HZ Einlage Artikel-Nr. 8274-4HZ ersetzt bei Anwendung von ESG-6 HZ Einlage Artikel-Nr. 8274-2HZ. HZ Einlage 8274-4HZ muss bei ESG-6 seperat bestellt werden.

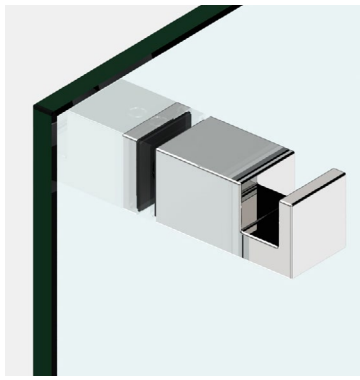

Je nach Einbauhöhe des Handtuchhalter können Sie die Veschraubung oben oder unten wählen.

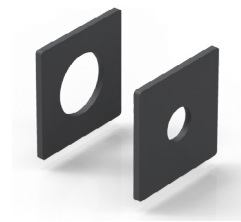

| Art-Nr. | Artikelbezeichnung |
|---|---|
| 8274-4HZ | HZ Einlage für 6mm Glas (eckig) |

# Handtuchhalter eckig

MADE IN GERMANY

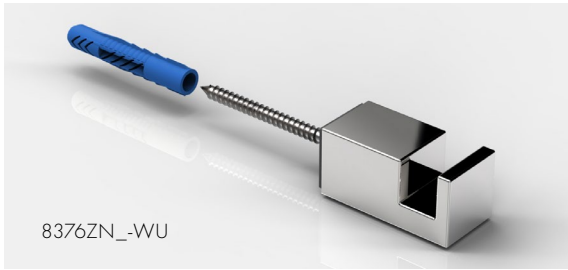


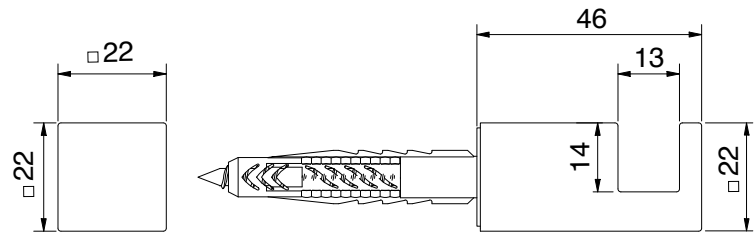


Handtuchhalter, Wandbefestigung, Verschraubung oben (WO) / unten (WU)

Art.-Nr.




8376__-WU

Oberfläche

| | | |
|---|---|---|
| | ZN5 | glanzverchromt |
| | ZNPVD20* | Goldoptik |
| | ZNPVD22* | Edelstahloptik |
| | ZN135 | tiefschwarz matt |

*Artikel auf Auslauf



Je nach Einbauhöhe des Handtuchhalter können Sie die Veschraubung oben oder unten wählen.

## Stabilisationsstangen - **Sets, eckig**

MADE IN GERMANY

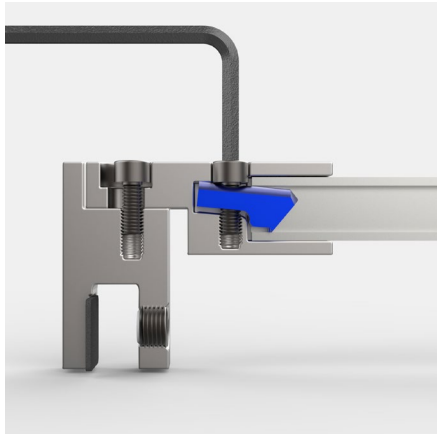

Die kürzbaren Stabilisationsstangen-Systeme wurden von Grund auf neu entwickelt, und bieten durch die neue Klemmtechnik mehr Stabilität und eine einfachere Montage.

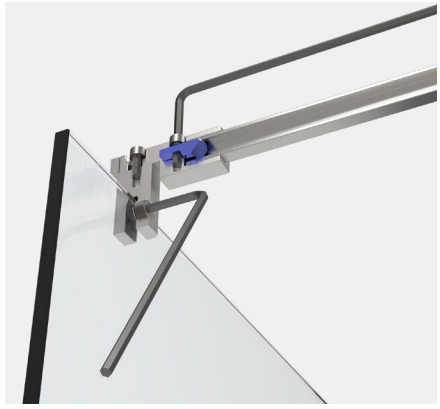

### Klemmtechnik

Der innenliegenden Niederhalter wird mittels Innensechskant-Schraube auf das Rohr gedrückt.

### vereinfachte Montage

Alle Schrauben an den Einzelhaltern, sowie der Komplettstangen können mit **einem** Innensechskant-Schlüssel befestigt werden.

### WICHTIG

Für die **Stabilität der Dusche** empfehlen wir die kürzbare runde oder eckige Stabilisationsstange **nicht länger als 1200 mm auszuführen**. Eine Dusche mit Relingsystem erreicht **ab ca. 1000 mm** Größe nicht die **Stabilität** wie eine Duschabtrennung **mit Stabilisationsstange und T-Stück.**

**Bitte bei der Planung berücksichtigen!**



# Stabilisationsstangen - **Sets, eckig**

MADE IN GERMANY

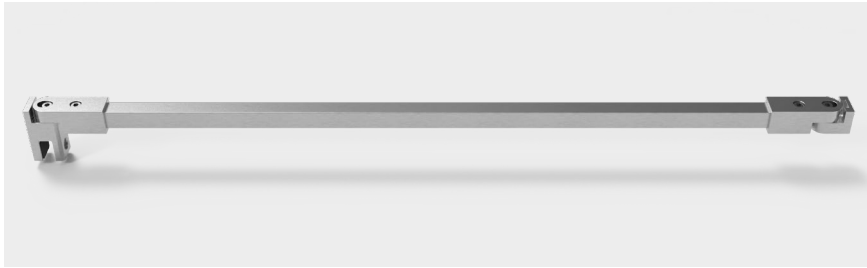

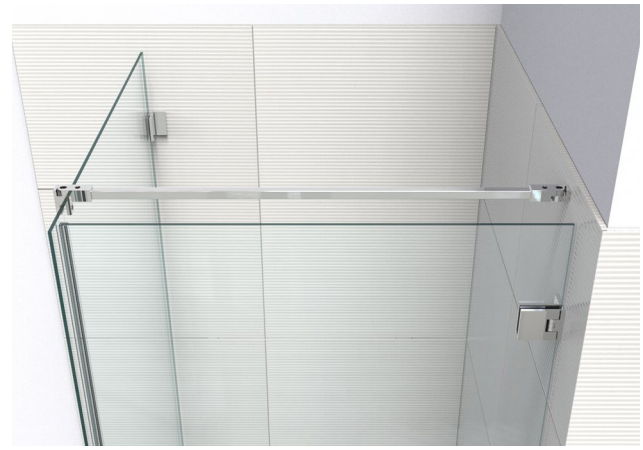

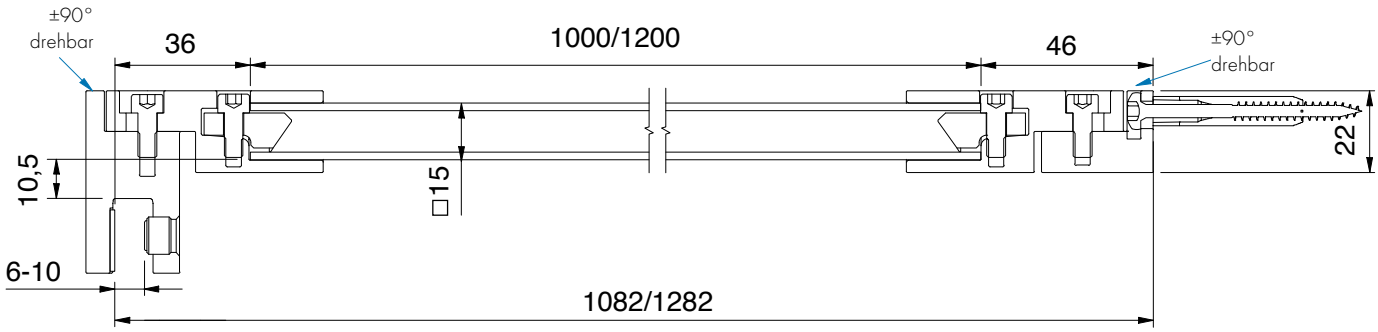


| | Art.-Nr. | Oberfläche | Glasstärke | Länge | Artikelbezeichnung |
|---|---|---|---|---|---|
| | 8794ZN5-1000 | Halter glanzverchromt/ Rohr glänzend eloxiert | 6-10 mm | 1000 mm | Stabilisationsstangen-Set, Glas-Wand |
| | 8794ZN1-1000 | mattverchromt | | 1000 mm | Wandanbindung drehbar |
| | 8794ZN10-1000 | glanzvernickelt | | 1000 mm | |
| | 8794ZNPVD20-1000 | Goldoptik | | 1000 mm | |
| | 8794ZNPVD22-1000 | Edelstahloptik | | 1000 mm | |
| | 8794ZN134-1000 | weiß matt | | 1000 mm | |
| | 8794ZN135-1000 | tiefschwarz matt | | 1000 mm | |
| | 8794ZNPVD39-1200 | Goldbronze gebürstet | | 1200 mm | |
| | 8794ZNPVD40-1200 | Goldoptik gebürstet | | 1200 mm | |
| | 8794ZNPVD41-1200 | Kupferoptik gebürstet | | 1200 mm | |
| | 8794ZNPVD42-1200 | Graphitmetall-Optik gebürstet | | 1200 mm | |



## Stabilisationsstangen - **Sets, eckig**

MADE IN GERMANY



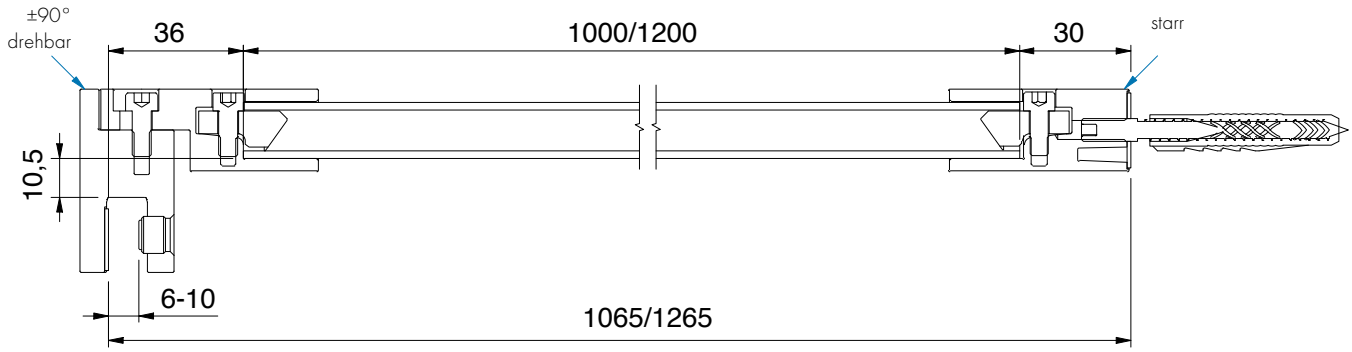


| | Art.-Nr. | Oberfläche | Glasstärke | Länge | Artikelbezeichnung |
|---|---|---|---|---|---|
| | 8793ZN5-1000 | Halter glanzverchromt/ Rohr glänzend eloxiert | 6-10 mm | 1000 mm | Stabilisationsstangen-Set, Glas-Wand |
| | 8793ZN135-1000 | tiefschwarz matt | | 1000 mm | Wandanbindung starr |
| | 8793ZNPVD39-1200 | Goldbronze gebürstet | | 1200 mm | |
| | 8793ZNPVD40-1200 | Goldoptik gebürstet | | 1200 mm | |
| | 8793ZNPVD41-1200 | Kupferoptik gebürstet | | 1200 mm | |
| | 8793ZNPVD42-1200 | Graphitmetall-Optik gebürstet | | 1200 mm | |






## Stabilisationsstangen - **Sets, eckig**

MADE IN GERMANY



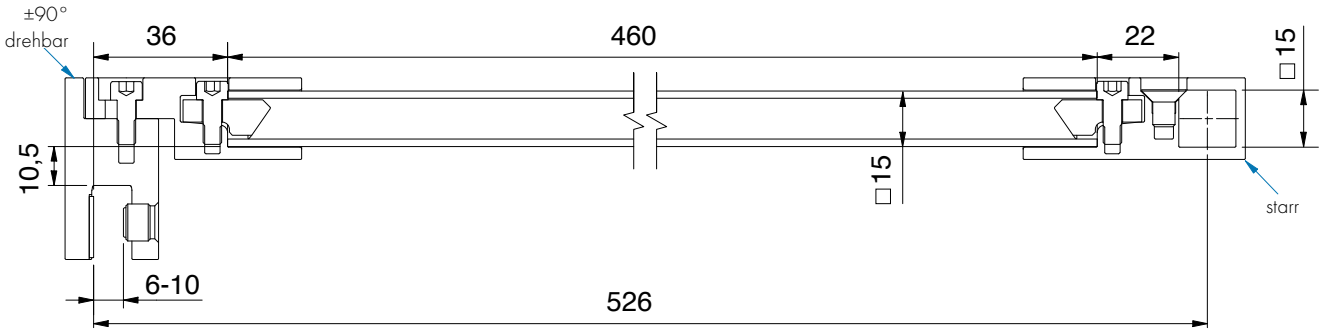


| | Art.-Nr. | Oberfläche | Glasstärke | Länge | Artikelbezeichnung |
|---|---|---|---|---|---|
| | 8797ZN5-460 | Halter glanzverchromt/ Rohr glänzend eloxiert | 6-10 mm | 460 mm | Stabilisationsstangen-Set, Glas-T-Stück |
| | 8797ZN135-460 | tiefschwarz matt | | 460 mm | |



## Stabilisationsstangen - **Sets, eckig**

MADE IN GERMANY

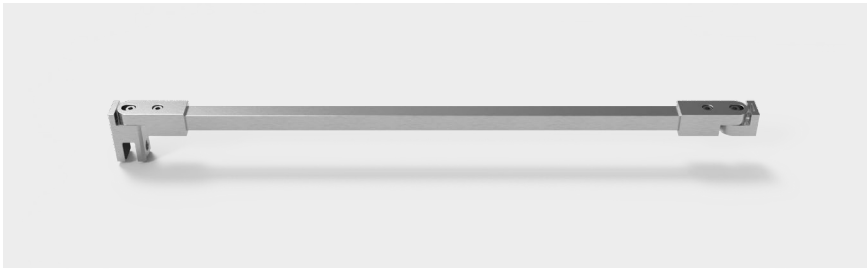



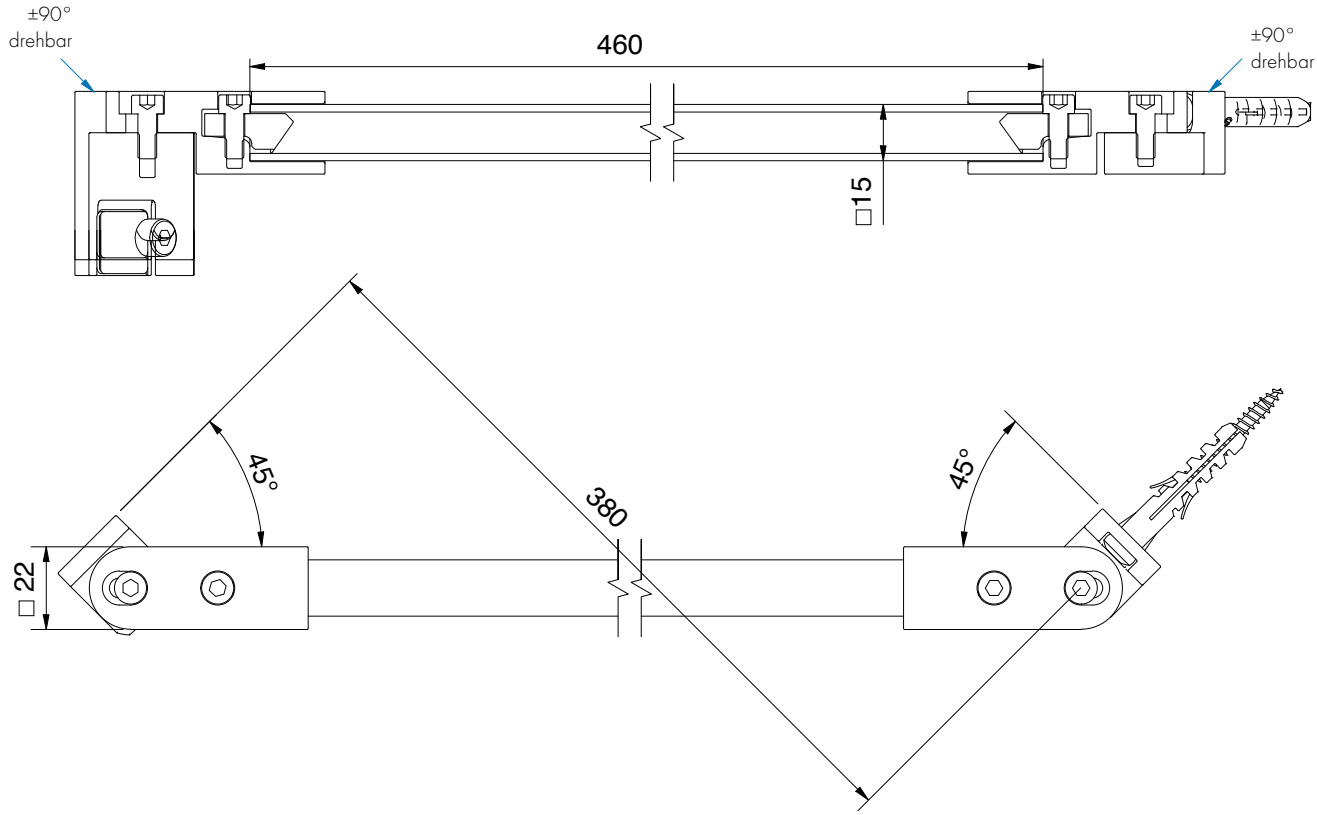


| | Art.-Nr. | Oberfläche | Glasstärke | Länge | Artikelbezeichnung |
|---|---|---|---|---|---|
| | 8796ZN5-460 | Halter glanzverchromt/ Rohr glänzend eloxiert | 6-10 mm | 460 mm | Stabilisationsstangen-Set, Glas-Wand, |
| | 8796ZN135-460 | tiefschwarz matt | | 460 mm | beide Anbindungen drehbar |

1/1

## Stabilisationsstangen - **Sets, eckig**

MADE IN GERMANY



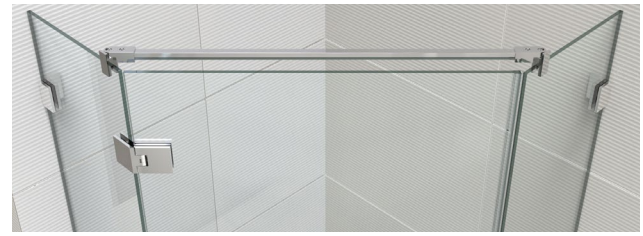

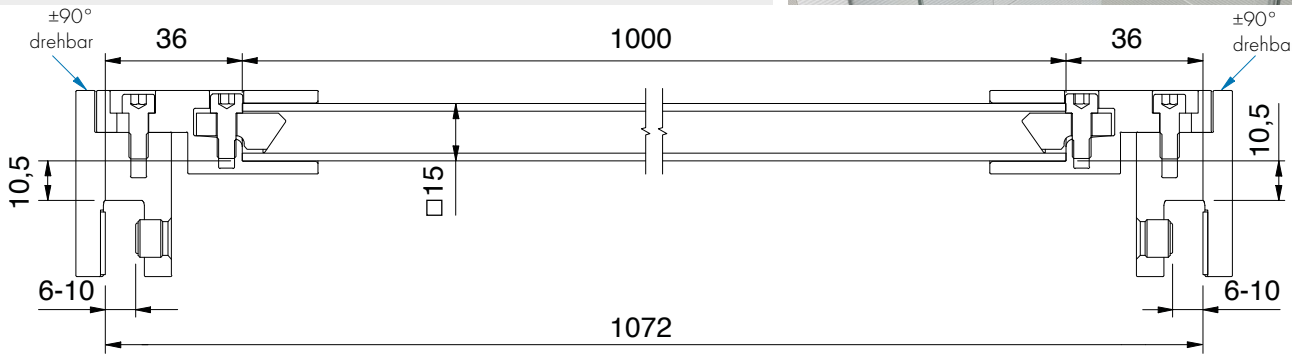


| | Art.-Nr. | Oberfläche | Glasstärke | Länge | Artikelbezeichnung |
|---|---|---|---|---|---|
| | 8795ZN5-1000 | Halter glanzverchromt/ Rohr glänzend eloxiert | 6-10 mm | 1000 mm | Stabilisationsstangen-Set, Glas-Glas |
| ■ | 8795ZN135-1000 | tiefschwarz matt | | 1000 mm | |



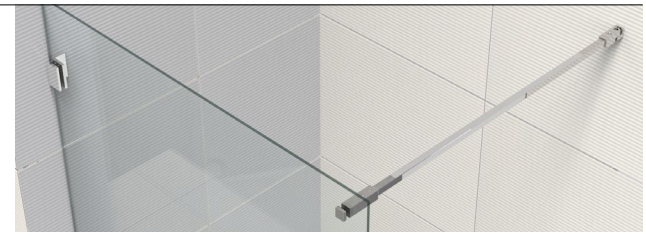

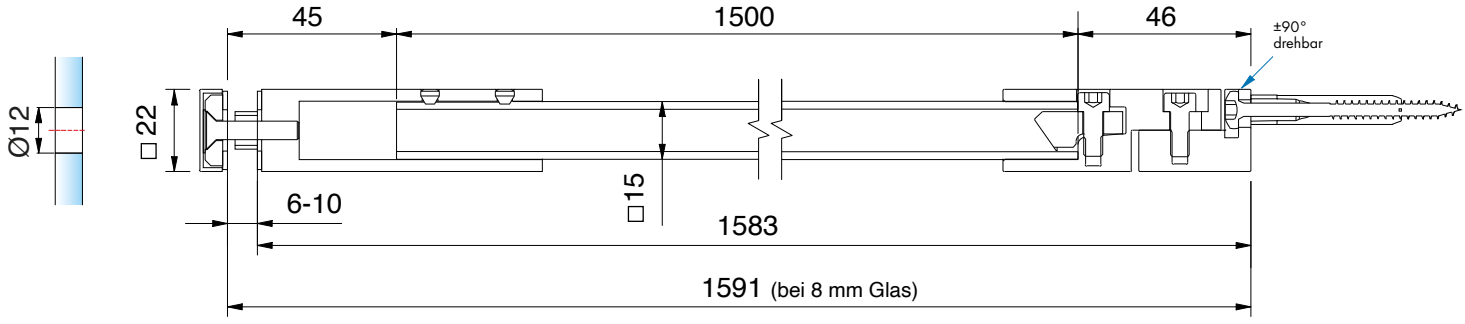


| | Art.-Nr. | Oberfläche | Glasstärke | Länge | Artikelbezeichnung |
|---|---|---|---|---|---|
| | 8798ZN5-1500 | Halter glanzverchromt/ Rohr glänzend eloxiert | 6-10 mm | 1000 mm | Stabilisationsstangen-Set Glas-Wand, mit Glasanschluss |
| ■ | 8798ZN135-1500 | tiefschwarz matt | | 1000 mm | |

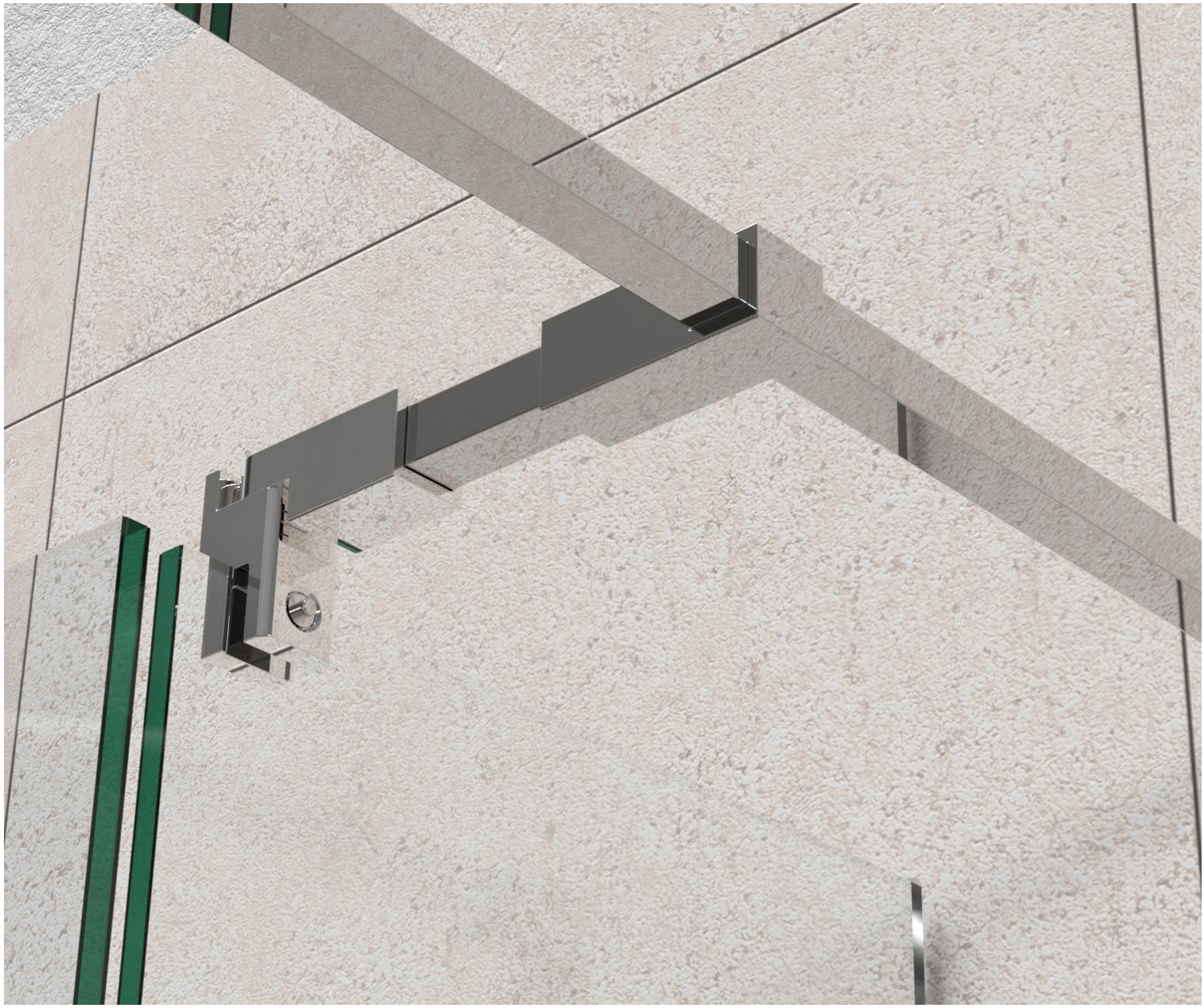

## Stabilisationsstangen - **Einzelteile, eckig**

MADE IN GERMANY

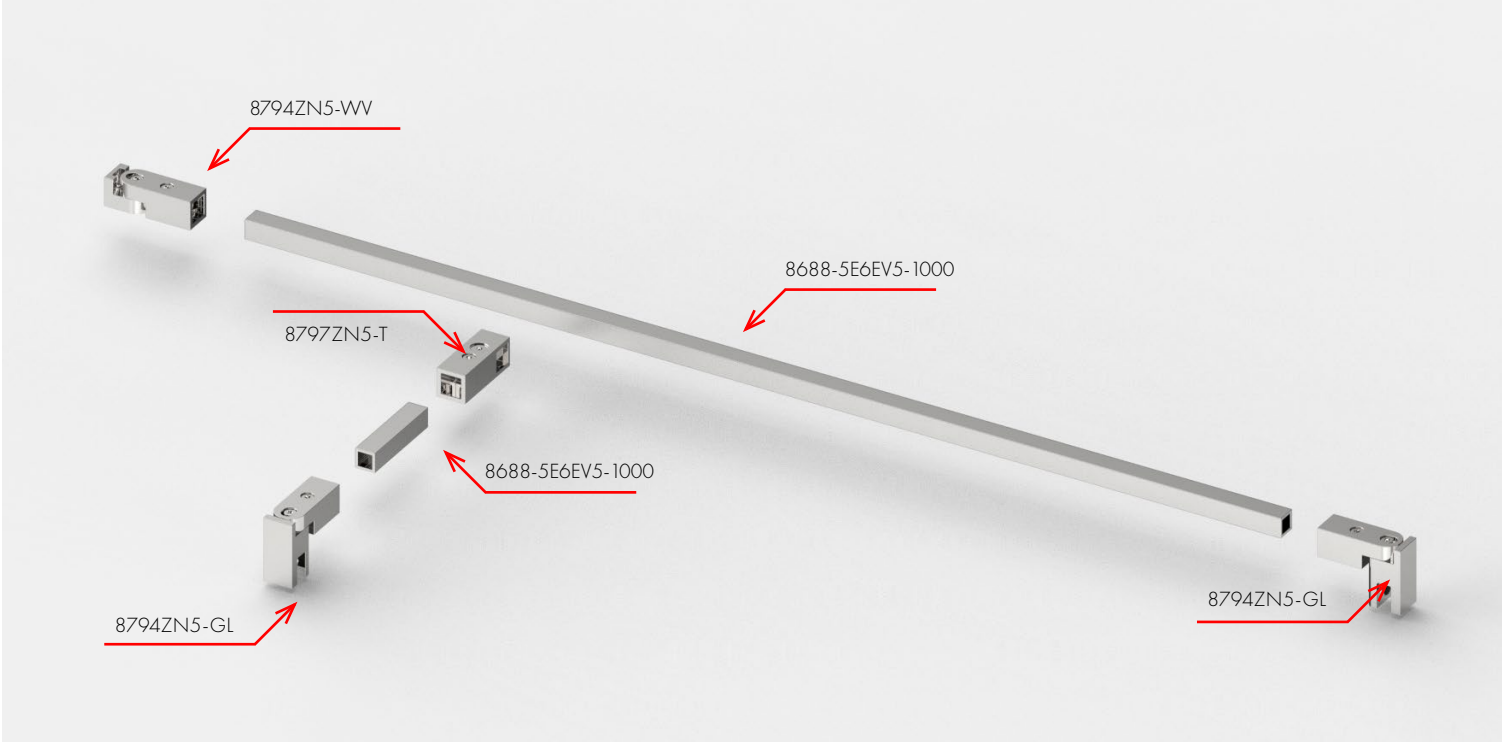




8794ZN5-WV



8794ZN5-GL



8797ZN5-T



8688-5E6EV5-1000

## Stabilisationsstangen - **Rohr für Stabilisationsstangen 8688, eckig**

MADE IN GERMANY



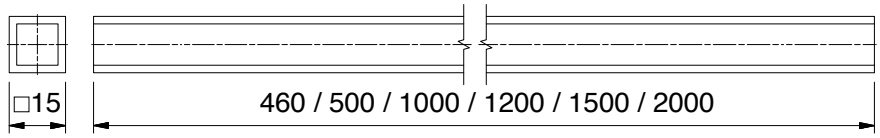


| | Art.-Nr. | Oberfläche | Länge | Material | passende Anschlüsse |
|---|---|---|---|---|---|
| | 8688-5E6EV5-460 | Aluminium-spezialgebeizt-glanzeloxiert | 460 mm | Aluminium | ZN5 |
| | 8688-5E6EV5-1000 | Aluminium-spezialgebeizt-glanzeloxiert | 1000 mm | Aluminium | ZN5 |
| | 8688-5E6EV5-1500 | Aluminium-spezialgebeizt-glanzeloxiert | 1500 mm | Aluminium | ZN5 |
| | 8688-5E6EV5-2000 | Aluminium-spezialgebeizt-glanzeloxiert | 2000 mm | Aluminium | ZN5 |
| | 8688-5E6EV1-1000 | Alu-Optik (silberfarbig eloxiert) | 1000 mm | Aluminium | ZN1 |
| | 8688-5E6EV1-1500 | Alu-Optik (silberfarbig eloxiert) | 1500 mm | Aluminium | ZN1 |
| | 8688-5E6EV1-2000 | Alu-Optik (silberfarbig eloxiert) | 2000 mm | Aluminium | ZN1 |
| | 8688-5MS7-1300 | glanzverchromt | 1300 mm | Messing | ZN5 |
| | 8688-5MSPVD20-500 | Goldoptik | 500 mm | Messing | ZNPVD20 |
| | 8688-5MSPVD20-1000 | Goldoptik | 1000 mm | Messing | ZNPVD20 |
| | 8688-5MS5-500 | glanzvernickelt | 500 mm | Messing | ZN10 |
| | 8688-5MS5-1000 | glanzvernickelt | 1000 mm | Messing | ZN10 |
| | 8688-5E123-460 | Edelstahloptik | 460 mm | Aluminium | ZNPVD22 |
| | 8688-5E123-1000 | Edelstahloptik | 1000 mm | Aluminium | ZNPVD22 |
| | 8688-5E123-1500 | Edelstahloptik | 1500 mm | Aluminium | ZNPVD22 |
| | 8688-5E123-2000 | Edelstahloptik | 2000 mm | Aluminium | ZNPVD22 |
| | 8688-5E6C35-1000 | tiefschwarz matt | 1000 mm | Aluminium | ZN135 |
| | 8688-5E6C35-1500 | tiefschwarz matt | 1500 mm | Aluminium | ZN135 |
| | 8688-5E6C35-2000 | tiefschwarz matt | 2000 mm | Aluminium | ZN135 |
| | 8688-5AL134-1500 | weiß matt | 1500 mm | Aluminium | ZN134 |
| | 8688-5VAPVD39-1200 | Goldbronze gebürstet | 1200 mm | Edelstahl | ZNPVD39 |
| | 8688-5VAPVD40-1200 | Goldoptik gebürstet | 1200 mm | Edelstahl | ZNPVD40 |
| | 8688-5VAPVD41-1200 | Kupferoptik gebürstet | 1200 mm | Edelstahl | ZNPVD41 |
| | 8688-5VAPVD42-1200 | Graphitmetall-Optik gebürstet | 1200 mm | Edelstahl | ZNPVD42 |




Hinweise für die Ermittlung der Zuschnitt-Längen finden Sie ab S. 556

# Stabilisationsstangen - **Einzelteile, eckig**

MADE IN GERMANY





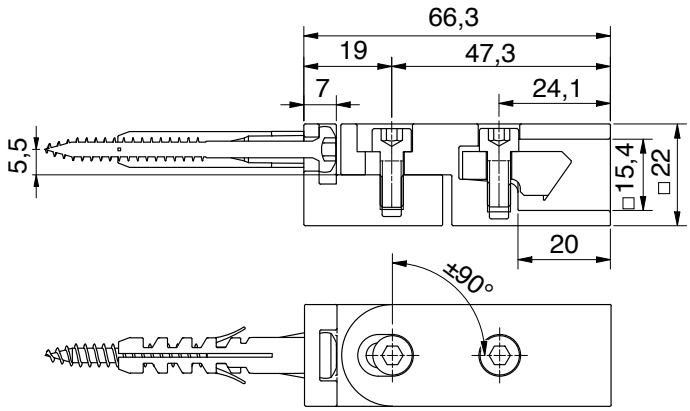


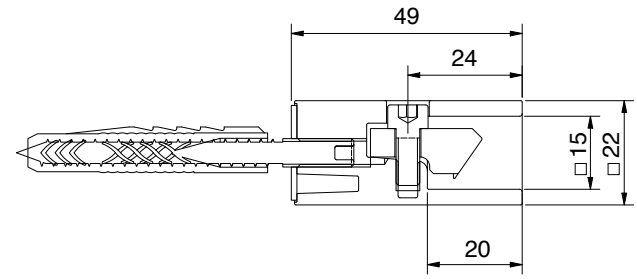


für Rohr □ 15 mm



**Wandanschluss verstellbar ± 90°**

Art.-Nr.

8794ZN__-WV

1/1

Oberfläche

| | | |
|---|---|---|
| | ZN5 | glanzverchromt |
| | ZN1 | mattverchromt |
| | ZN10 | glanzvernickelt |
| | ZNPVD20 | Goldoptik |
| | ZNPVD22 | Edelstahloptik |
| | ZN134 | weiß matt |
| | ZN135 | tiefschwarz matt |
| | ZNPVD39 | Goldbronze gebürstet |
| | ZNPVD40 | Goldoptik gebürstet |
| | ZNPVD41 | Kupferoptik gebürstet |
| | ZNPVD42 | Graphitmetall-Optik gebürstet |

für Rohr □ 15 mm

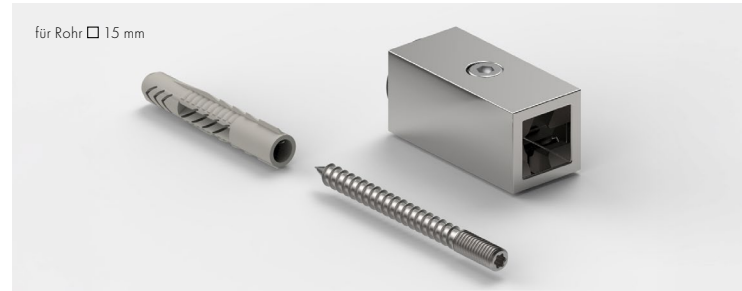

**Wandanschluss starr**

Art.-Nr.

8794ZN__-W

1/1

Oberfläche

| | | |
|---|---|---|
| | ZN5 | glanzverchromt |
| | ZN1 | mattverchromt |
| | ZN10 | glanzvernickelt |
| | ZNPVD20 | Goldoptik |
| | ZNPVD22 | Edelstahloptik |
| | ZN134 | weiß matt |
| | ZN135 | tiefschwarz matt |
| | ZNPVD39 | Goldbronze gebürstet |
| | ZNPVD40 | Goldoptik gebürstet |
| | ZNPVD41 | Kupferoptik gebürstet |
| | ZNPVD42 | Graphitmetall-Optik gebürstet |

## Stabilisationsstangen - **Einzelteile, eckig**

MADE IN GERMANY










**Glasanschluss für Stabilisationsstange**

| Art.-Nr. | Glasdicke |
|---|---|
| 8794ZN__-GL | 6-10 mm |

1/1

| Oberfläche | |
|---|---|
| ZN5 | glanzverchromt |
| ZN1 | mattverchromt |
| ZN10 | glanzvernickelt |
| ZNPVD20 | Goldoptik |
| ZNPVD22 | Edelstahloptik |
| ZN134 | weiß matt |
| ZN135 | tiefschwarz matt |
| ZNPVD39 | Goldbronze gebürstet |
| ZNPVD40 | Goldoptik gebürstet |
| ZNPVD41 | Kupferoptik gebürstet |
| ZNPVD42 | Graphitmetall-Optik gebürstet |

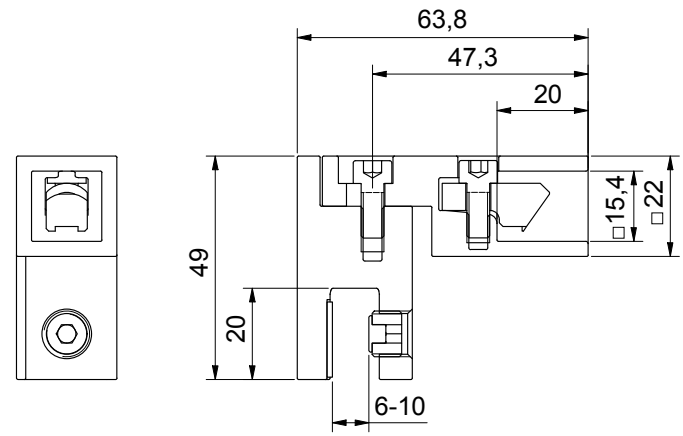

# Stabilisationsstangen - **Einzelteile, eckig**

MADE IN GERMANY






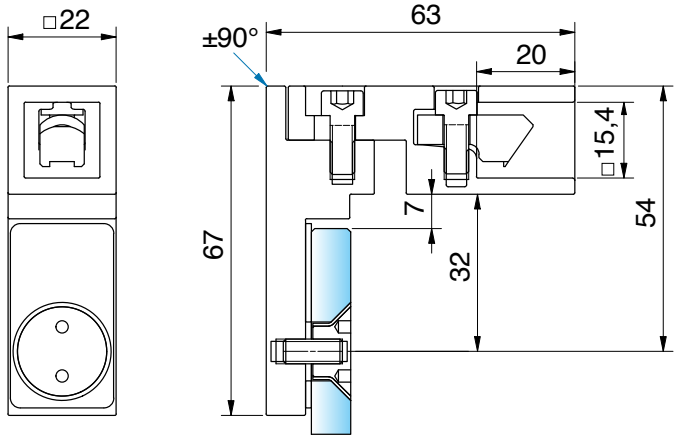


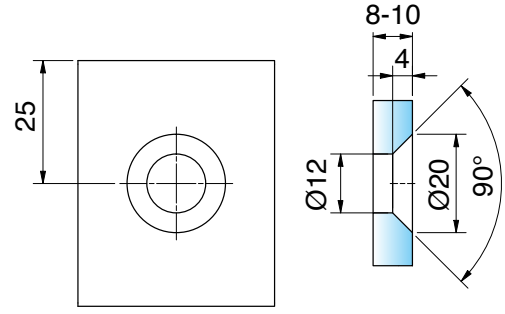


| Glasanschluss für Stabilisationsstange flächenbündig | | |
|---|---|---|
| Art.-Nr. | | Glasdicke |
| 8794ZN__-GF | | 8-10 mm |
| Oberfläche | | |
| | ZN5 | glanzverchromt |
| | ZN1 | mattverchromt |
| | ZN10 | glanzvernickelt |
| | ZNPVD20 | Goldoptik |
| | ZNPVD22 | Edelstahloptik |
| | ZN134 | weiß matt |
| | ZN135 | tiefschwarz matt |




Diese Einzelteile wurden auch für Hebe-Senk-Beschläge passend entwickelt.

## Stabilisationsstangen - **Einzelteile, eckig**

MADE IN GERMANY

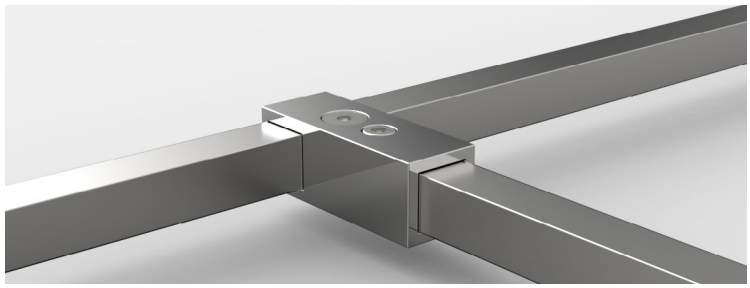

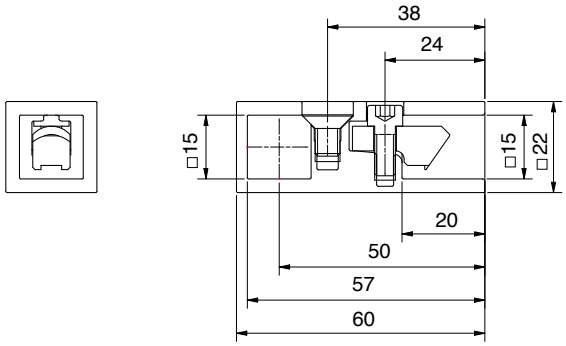


für Rohr □ 15 mm



T-Verbinder für 2 Stabilisationsstangen 15x15 mm




| Art.-Nr. | |
|---|---|
| 8797ZN__-T | |
| **Oberfläche** | |
| ZN5 | glanzverchromt |
| ZN1 | mattverchromt |
| ZN10 | glanzvernickelt |
| ZNPVD20 | Goldoptik |
| ZNPVD22 | Edelstahloptik |
| ZN134 | weiß matt |
| ZN135 | tiefschwarz matt |
| ZNPVD39 | Goldbronze gebürstet |
| ZNPVD40 | Goldoptik gebürstet |
| ZNPVD41 | Kupferoptik gebürstet |
| ZNPVD42 | Graphitmetall-Optik gebürstet |

**Hinweis**
Für die Stabilität der Dusche empfehlen wir die kürzbare runde oder eckige Stabilisationsstange nicht länger als 1200 mm. Bitte bei der Planung berücksichtigen:
Eine Dusche mit Relingsystem erreicht ab einer gewissen Größe nicht die Stabilität einer Duschabtrennung mit Stabilisationsstange und T-Stück.

# Stabilisationsstangen - **Einzelteile, eckig**

MADE IN GERMANY

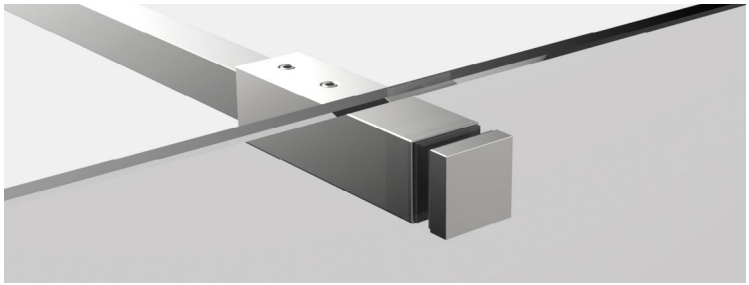



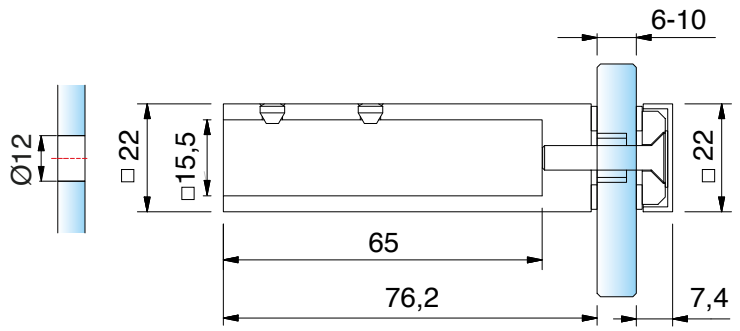





| Glasanschluß Seitenteil | | |
|---|---|---|
| Art.-Nr. | | Glasdicke |
| 8498MS__-G | | 6-10 mm |
| **Oberfläche** | | |
| | MS7 | glanzverchromt |
| | MS135 | tiefschwarz matt |

1/1

ZUBEHÖR

# Stabilisationsstangen - **Zuschnitt der Rohrlängen - Wand-Glas**

MADE IN GERMANY

Um das Stabilisationsstangen-Rohr in die richtige Länge zu bringen, finden Sie hier für verschiedene Situationen bestimmte Maßvorgaben.
lichte Weite (LW) | Zuschnitt Rohr (ZR)

**Set: 8794ZN__-1000 /-1200**

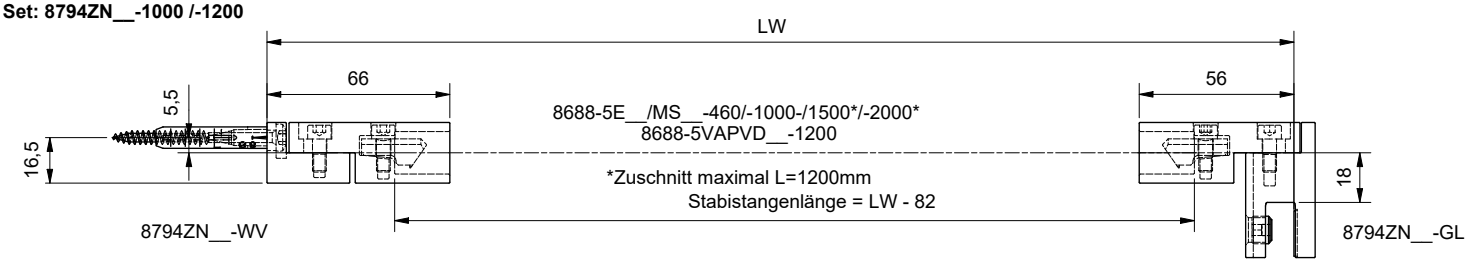


**Set: 8793ZN__-1000 / -1200**

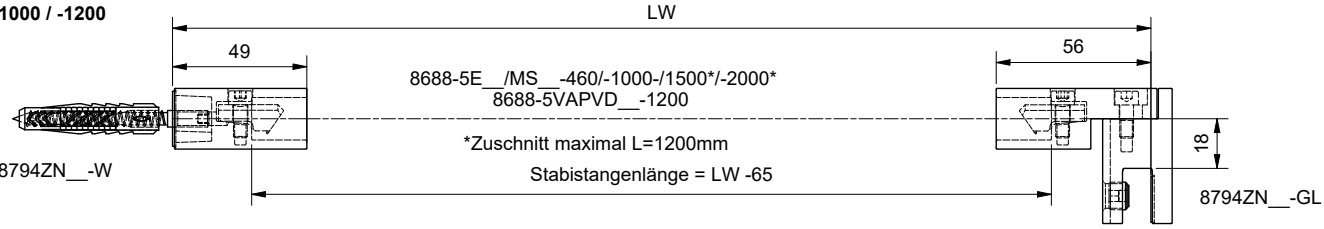


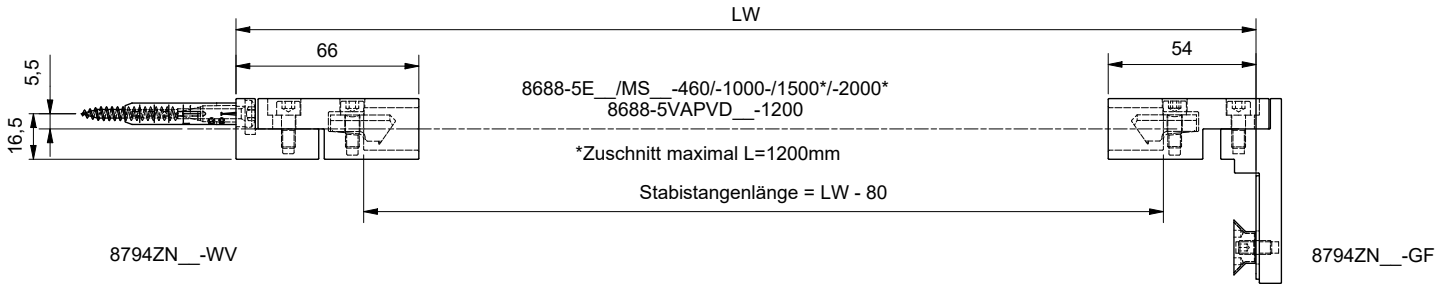

# Stabilisationsstangen - **Zuschnitt der Rohrlängen - Wand-Glas**

MADE IN GERMANY

Um das Stabilisationsstangen-Rohr in die richtige Länge zu bringen, finden Sie hier für verschiedene Situationen bestimmte Maßvorgaben.
lichte Weite (LW) | Zuschnitt Rohr (ZR)

**Set: 8797ZN__-460**

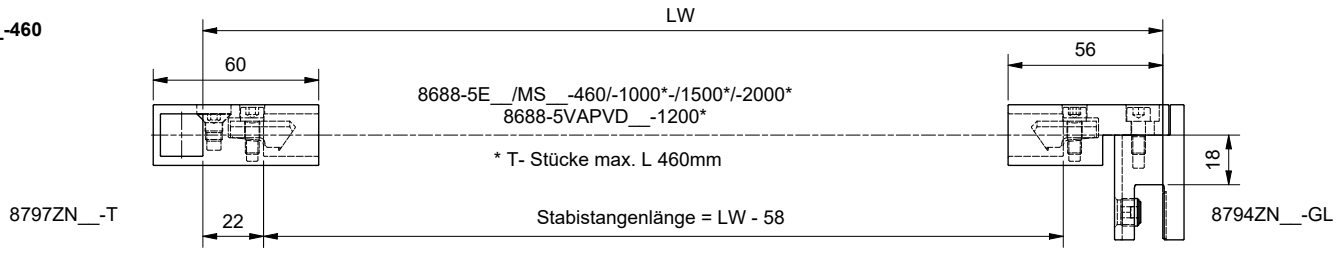


**Set: 8795ZN__-1000**

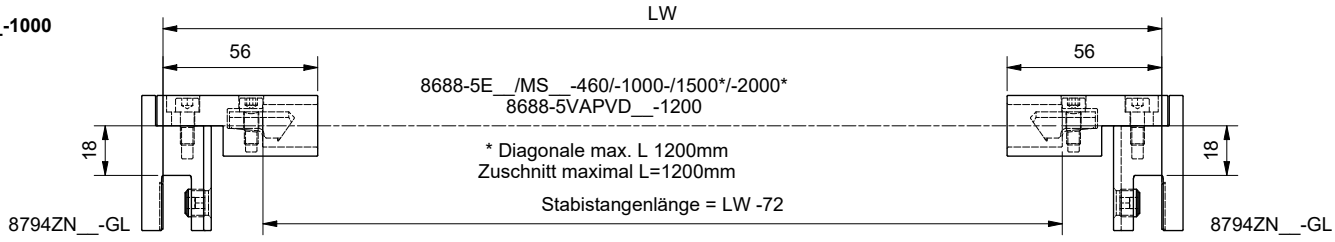


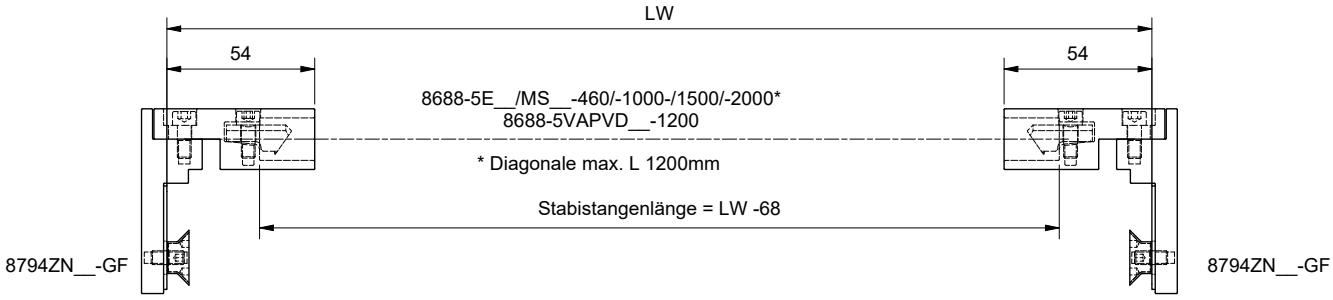

## Stabilisationsstangen - **Einzelteile Reling, eckig**

MADE IN GERMANY



**Hinweis**
Für die Stabilität der Dusche empfehlen wir die kürzbare runde oder eckige Stabilisationsstange nicht länger als 1200 mm. Bitte bei der Planung berücksichtigen:
Eine Dusche mit Relingsystem erreicht ab einer gewissen Größe nicht die Stabilität einer Duschabtrennung mit Stabilisationsstange und T-Stück.

## Stabilisationsstangen - **Einzelteile Reling, eckig**

MADE IN GERMANY

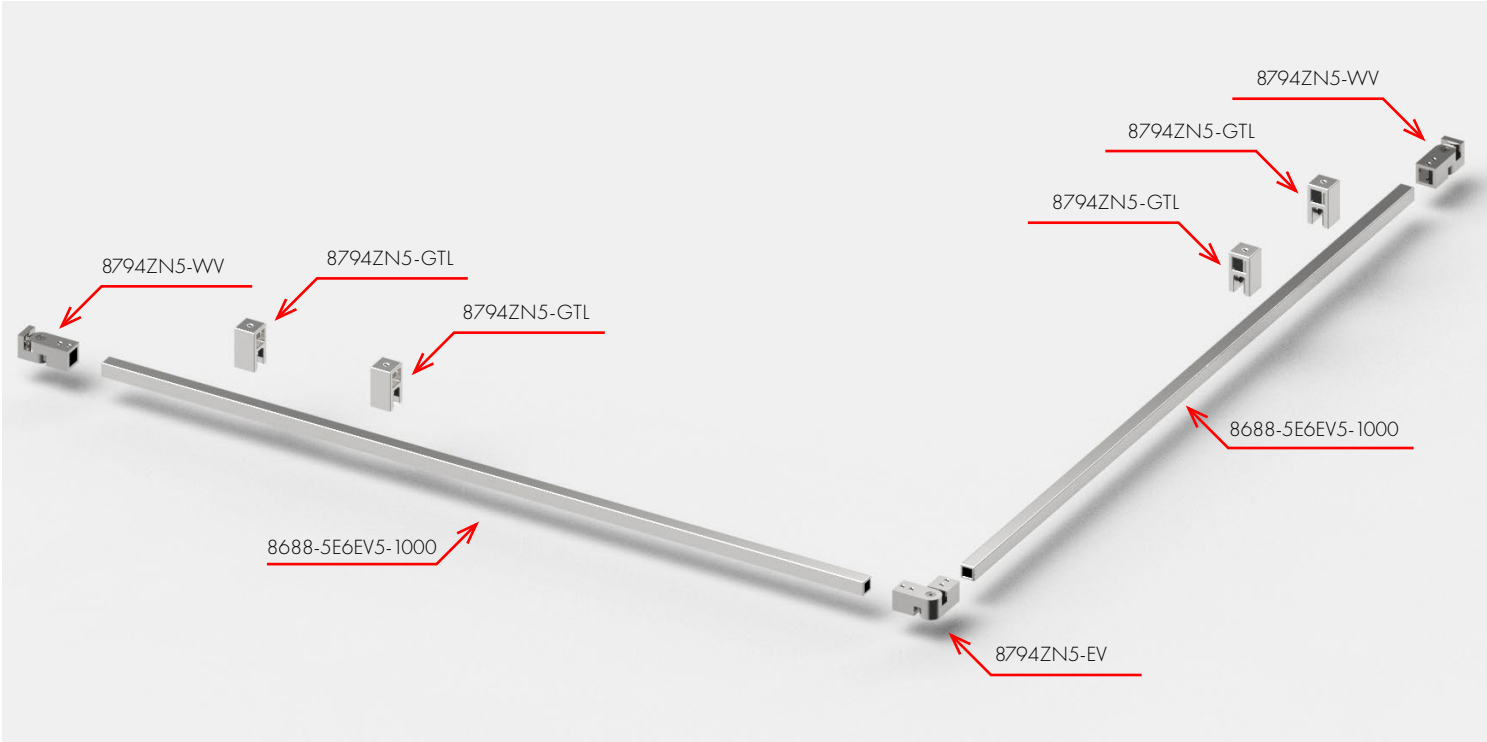




8794ZN5-WV



8794ZN5-GTL

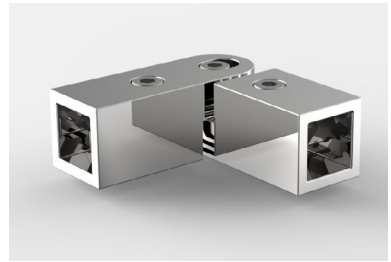

8794ZN5-EV



8688-5E6EV5-1000

## Stabilisationsstangen - **Rohr für Stabilisationsstangen 8688, eckig**

MADE IN GERMANY



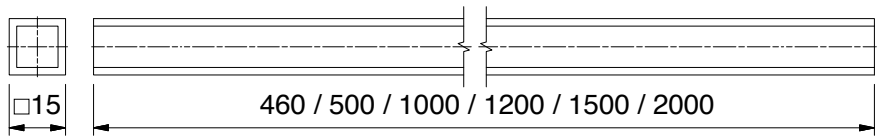


| | Art.-Nr. | Oberfläche | Länge | Material | passende Anschlüsse |
|---|---|---|---|---|---|
| | 8688-5E6EV5-460 | Aluminium-spezialgebeizt-glanzeloxiert | 460 mm | Aluminium | ZN5 |
| | 8688-5E6EV5-1000 | Aluminium-spezialgebeizt-glanzeloxiert | 1000 mm | Aluminium | ZN5 |
| | 8688-5E6EV5-1500 | Aluminium-spezialgebeizt-glanzeloxiert | 1500 mm | Aluminium | ZN5 |
| | 8688-5E6EV5-2000 | Aluminium-spezialgebeizt-glanzeloxiert | 2000 mm | Aluminium | ZN5 |
| | 8688-5E6EV1-1000 | Alu-Optik (silberfarbig eloxiert) | 1000 mm | Aluminium | ZN1 |
| | 8688-5E6EV1-1500 | Alu-Optik (silberfarbig eloxiert) | 1500 mm | Aluminium | ZN1 |
| | 8688-5E6EV1-2000 | Alu-Optik (silberfarbig eloxiert) | 2000 mm | Aluminium | ZN1 |
| | 8688-5MS7-1300 | glanzverchromt | 1300 mm | Messing | ZN5 |
| | 8688-5MSPVD20-500 | Goldoptik | 500 mm | Messing | ZNPVD20 |
| | 8688-5MSPVD20-1000 | Goldoptik | 1000 mm | Messing | ZNPVD20 |
| | 8688-5MS5-500 | glanzvernickelt | 500 mm | Messing | ZN10 |
| | 8688-5MS5-1000 | glanzvernickelt | 1000 mm | Messing | ZN10 |
| | 8688-5E123-460 | Edelstahloptik | 460 mm | Aluminium | ZNPVD22 |
| | 8688-5E123-1000 | Edelstahloptik | 1000 mm | Aluminium | ZNPVD22 |
| | 8688-5E123-1500 | Edelstahloptik | 1500 mm | Aluminium | ZNPVD22 |
| | 8688-5E123-2000 | Edelstahloptik | 2000 mm | Aluminium | ZNPVD22 |
| | 8688-5E6C35-1000 | tiefschwarz matt | 1000 mm | Aluminium | ZN135 |
| | 8688-5E6C35-1500 | tiefschwarz matt | 1500 mm | Aluminium | ZN135 |
| | 8688-5E6C35-2000 | tiefschwarz matt | 2000 mm | Aluminium | ZN135 |
| | 8688-5AL134-1500 | weiß matt | 1500 mm | Aluminium | ZN134 |
| | 8688-5VAPVD39-1200 | Goldbronze gebürstet | 1200 mm | Edelstahl | ZNPVD39 |
| | 8688-5VAPVD40-1200 | Goldoptik gebürstet | 1200 mm | Edelstahl | ZNPVD40 |
| | 8688-5VAPVD41-1200 | Kupferoptik gebürstet | 1200 mm | Edelstahl | ZNPVD41 |
| | 8688-5VAPVD42-1200 | Graphitmetall-Optik gebürstet | 1200 mm | Edelstahl | ZNPVD42 |

Hinweise für die Ermittlung der Zuschnitt-Längen finden Sie ab S. 556

# Stabilisationsstangen - **Einzelteile Reling, eckig**

MADE IN GERMANY





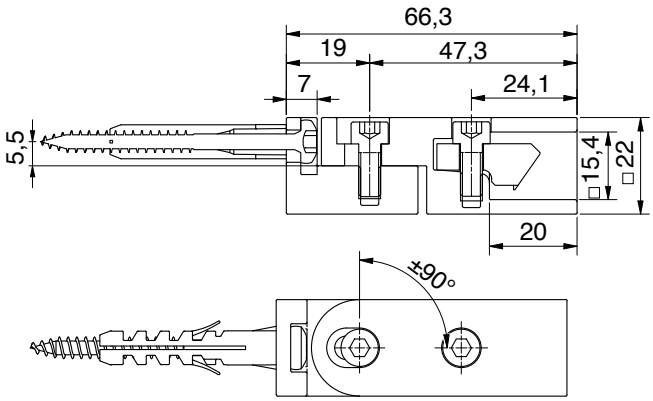


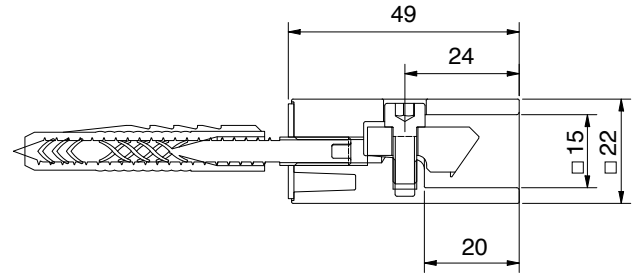


für Rohr □ 15 mm

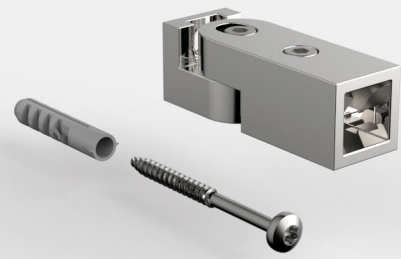

**Wandanschluss verstellbar ± 90°**

Art.-Nr.

8794ZN__-WV

1/1

Oberfläche

| | | |
|---|---|---|
| | ZN5 | glanzverchromt |
| | ZN1 | mattverchromt |
| | ZN10 | glanzvernickelt |
| | ZNPVD20 | Goldoptik |
| | ZNPVD22 | Edelstahloptik |
| | ZN134 | weiß matt |
| | ZN135 | tiefschwarz matt |
| | ZNPVD39 | Goldbronze gebürstet |
| | ZNPVD40 | Goldoptik gebürstet |
| | ZNPVD41 | Kupferoptik gebürstet |
| | ZNPVD42 | Graphitmetall-Optik gebürstet |

für Rohr □ 15 mm

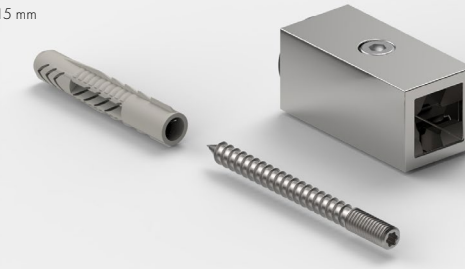

**Wandanschluss starr**

Art.-Nr.

8794ZN__-W

1/1

Oberfläche

| | | |
|---|---|---|
| | ZN5 | glanzverchromt |
| | ZN1 | mattverchromt |
| | ZN10 | glanzvernickelt |
| | ZNPVD20 | Goldoptik |
| | ZNPVD22 | Edelstahloptik |
| | ZN134 | weiß matt |
| | ZN135 | tiefschwarz matt |
| | ZNPVD39 | Goldbronze gebürstet |
| | ZNPVD40 | Goldoptik gebürstet |
| | ZNPVD41 | Kupferoptik gebürstet |
| | ZNPVD42 | Graphitmetall-Optik gebürstet |

## Stabilisationsstangen - **Einzelteile Reling, eckig**

MADE IN GERMANY

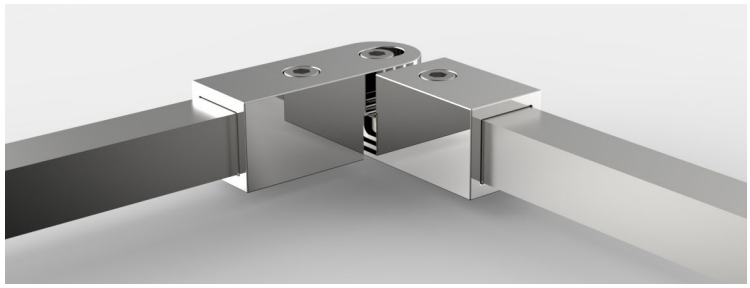

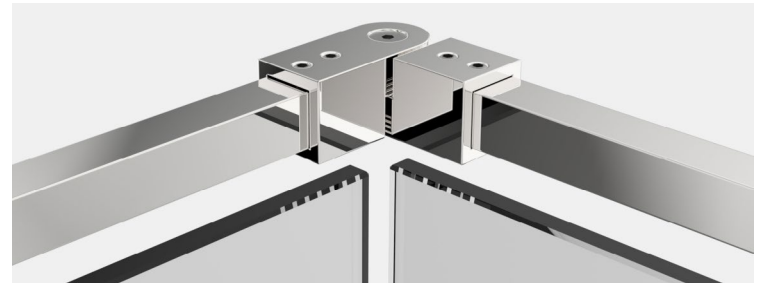

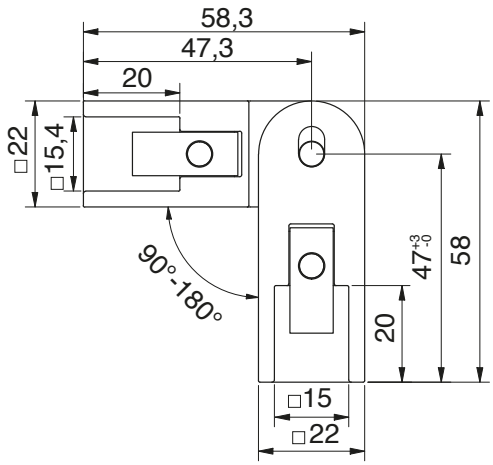


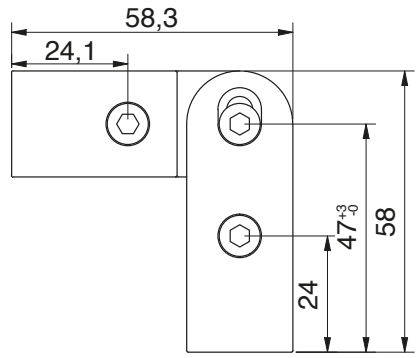


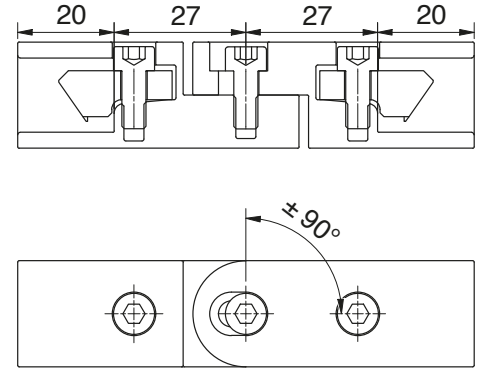


für Rohr □ 15 mm

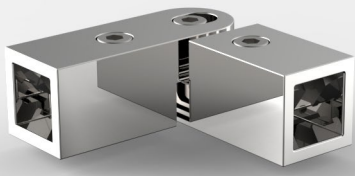

Eckverbinder verstellbar 90-180°

Art.-Nr.

8794ZN__-EV




Oberfläche

| | | |
|---|---|---|
| | ZN5 | glanzverchromt |
| | ZN1 | mattverchromt |
| | ZN10 | glanzvernickelt |
| | ZNPVD20 | Goldoptik |
| | ZNPVD22 | Edelstahloptik |
| | ZN134 | weiß matt |
| | ZN135 | tiefschwarz matt |

Diese Einzelteile wurden auch für Hebe-Senk-Beschläge passend entwickelt.

# Stabilisationsstangen - **Einzelteile Reling, eckig**

MADE IN GERMANY

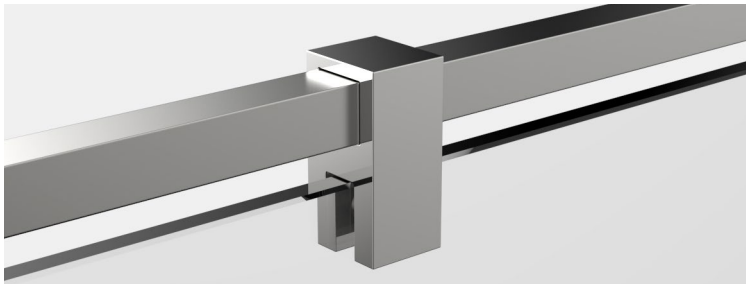

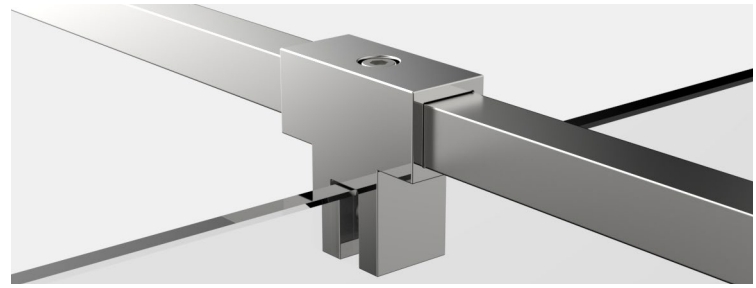

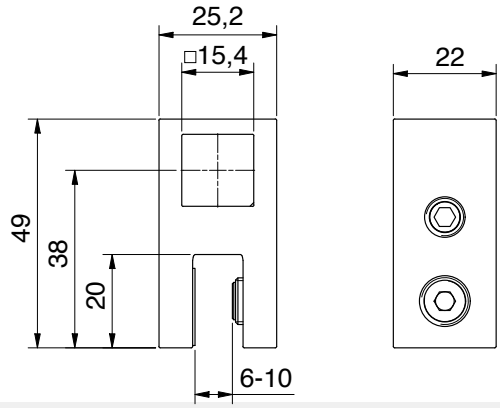


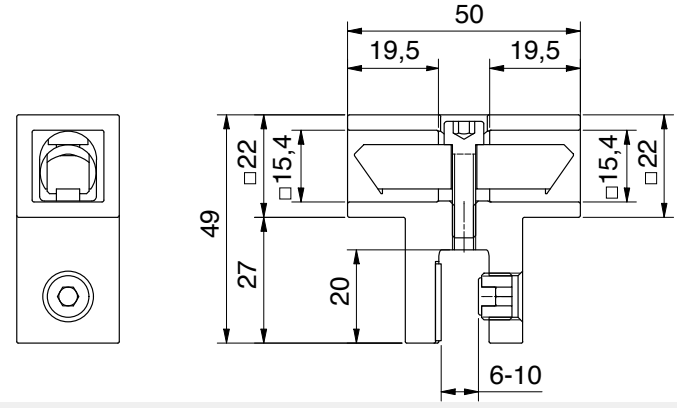


für Rohr □ 15 mm



**Glasanschluss, T-Stück**

| Art.-Nr. | | Glasdicke |
|---|---|---|
| 8794ZN__-GTL | | 6 - 10 mm |

1/1

| Oberfläche | | |
|---|---|---|
| | ZN5 | glanzverchromt |
| | ZN1 | mattverchromt |
| | ZN10 | glanzvernickelt |
| | ZNPVD20 | Goldoptik |
| | ZNPVD22 | Edelstahloptik |
| | ZN134 | weiß matt |
| | ZN135 | tiefschwarz matt |
| | ZNPVD39 | Goldbronze gebürstet |
| | ZNPVD40 | Goldoptik gebürstet |
| | ZNPVD41 | Kupferoptik gebürstet |
| | ZNPVD42 | Graphitmetall-Optik gebürstet |

für Rohr □ 15 mm



**Glasanschluss, T-Stück, Seitenteil, beidseitig**

| Art.-Nr. | | Glasdicke |
|---|---|---|
| 8794ZN__-TS | | 6 - 10 mm |

1/1

| Oberfläche | | |
|---|---|---|
| | ZN5 | glanzverchromt |
| | ZN1 | mattverchromt |
| | ZN10 | glanzvernickelt |
| | ZNPVD20 | Goldoptik |
| | ZNPVD22 | Edelstahloptik |
| | ZN134 | weiß matt |
| | ZN135 | tiefschwarz matt |
| | ZNPVD39 | Goldbronze gebürstet |
| | ZNPVD40 | Goldoptik gebürstet |
| | ZNPVD41 | Kupferoptik gebürstet |
| | ZNPVD42 | Graphitmetall-Optik gebürstet |

## Stabilisationsstangen - **Einzelteile Reling, eckig**

MADE IN GERMANY

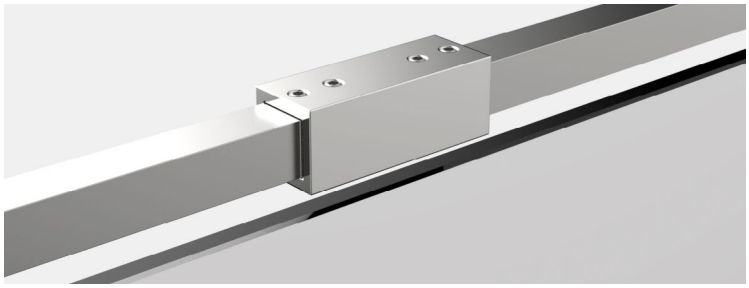

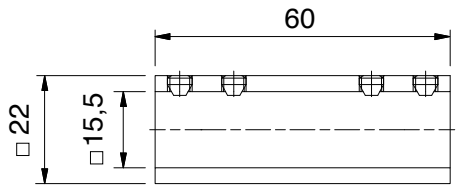





Rohrverbinder 180°




Art.-Nr.

8494MS__-V180

Oberfläche

| | | |
|---|---|---|
| | MS7 | glanzverchromt |
| | MS135 | tiefschwarz matt |
| | ZNPVD22 | Edelstahloptik |
| | ZNPVD39 | Goldbronze gebürstet |
| | ZNPVD40 | Goldoptik gebürstet |
| | ZNPVD41 | Kupferoptik gebürstet |
| | ZNPVD42 | Graphitmetall-Optik gebürstet |

# Stabilisationsstangen - **verstellbar, eckig**

MADE IN GERMANY

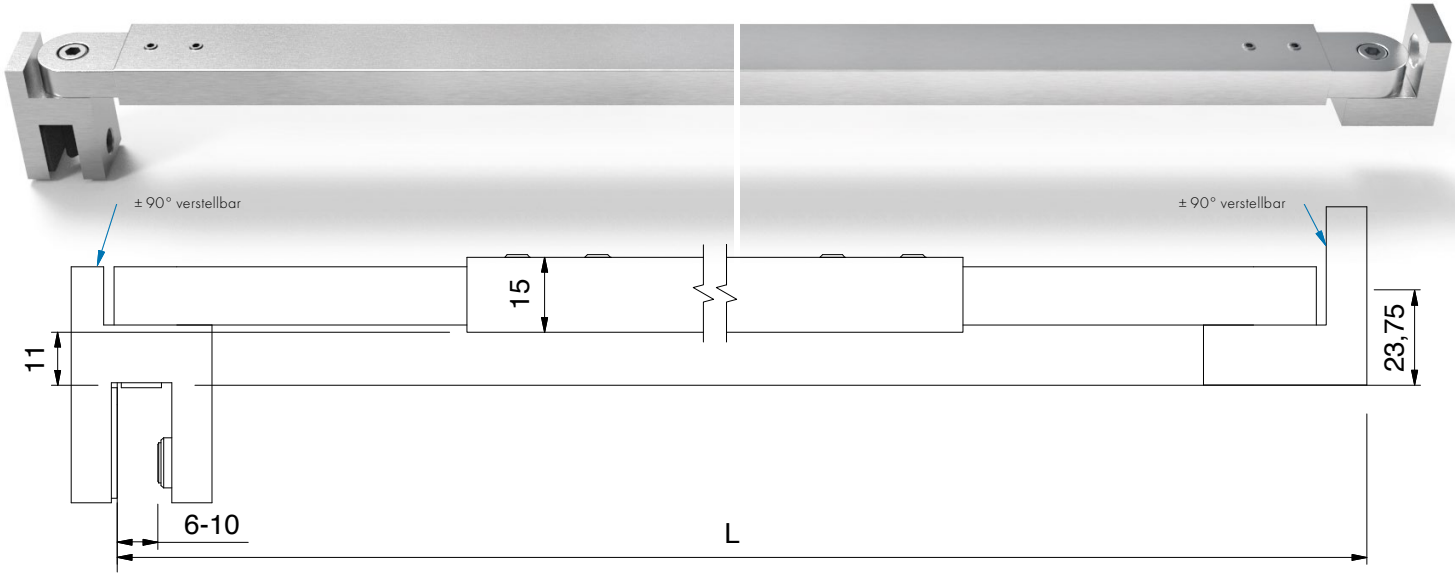


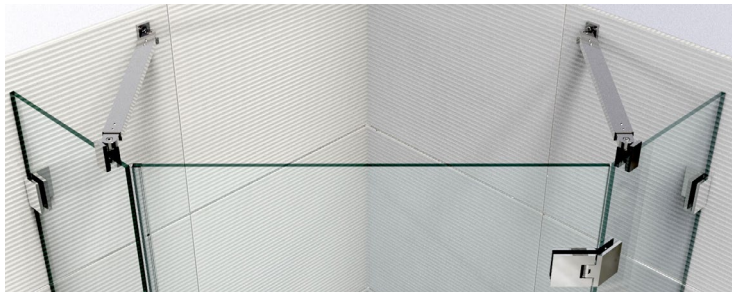

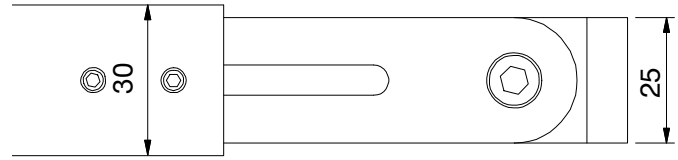


Glasdicke: 6-10 mm

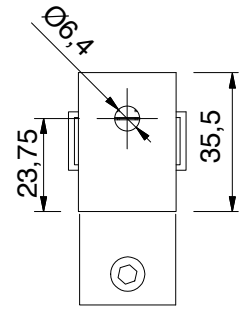





| | Art.-Nr. | Oberfläche | Artikelbezeichnung |
|---|---|---|---|
| | 8474MS7-380 | glanzverchromt | Stabilisationsstange Glas-Wand |
| | 8474MSPVD22-380 | Edelstahloptik | von 300-460 mm verstellbar |
| | 8474MS7-510 | glanzverchromt | Stabilisationsstange Glas-Wand |
| | 8474MSPVD22-510 | Edelstahloptik | von 430-590 mm verstellbar |
| | 8474MS7-640 | glanzverchromt | Stabilisationsstange Glas-Wand |
| | 8474MSPVD22-640 | Edelstahloptik | von 560-720 mm verstellbar |
| | 8474MS7-770 | glanzverchromt | Stabilisationsstange Glas-Wand |
| | 8474MSPVD22-770 | Edelstahloptik | von 690-850 mm verstellbar |
| | 8474MS7-900 | glanzverchromt | Stabilisationsstange Glas-Wand |
| | 8474MSPVD22-900 | Edelstahloptik | von 820-980 mm verstellbar |
| | 8474MS7-1030 | glanzverchromt | Stabilisationsstange Glas-Wand |
| | 8474MSPVD22-1030 | Edelstahloptik | von 950-1110 mm verstellbar |
| | 8474MS7-1160 | glanzverchromt | Stabilisationsstange Glas-Wand |
| | 8474MSPVD22-1160 | Edelstahloptik | von 1080-1240 mm verstellbar |
| | 8474MS7-1260 | glanzverchromt | Stabilisationsstange Glas-Wand |
| | 8474MSPVD22-1260 | Edelstahloptik | von 1180-1340 mm verstellbar* |
| | 8474MS7-1390 | glanzverchromt | Stabilisationsstange Glas-Wand |
| | 8474MSPVD22-1390 | Edelstahloptik | von 1310-1470 mm verstellbar* |
| | 8474MS7-1520 | glanzverchromt | Stabilisationsstange Glas-Wand |
| | 8474MSPVD22-1520 | Edelstahloptik | von 1440-1600 mm verstellbar* |
| | 8474MS7-1650 | glanzverchromt | Stabilisationsstange Glas-Wand |
| | 8474MSPVD22-1650 | Edelstahloptik | von 1570-1730 mm verstellbar* |
| | 8474MS7-1780 | glanzverchromt | Stabilisationsstange Glas-Wand |
| | 8474MSPVD22-1780 | Edelstahloptik | von 1700-1860 mm verstellbar* |
| | 8474MS7-1910 | glanzverchromt | Stabilisationsstange Glas-Wand |
| | 8474MSPVD22-1910 | Edelstahloptik | von 1830-1990 mm verstellbar* |

*Rohr geteilt (Trennlinie sichtbar)
Andere Längen auf Anfrage!

## Stabilisationsstangen - **verstellbar, eckig**

MADE IN GERMANY

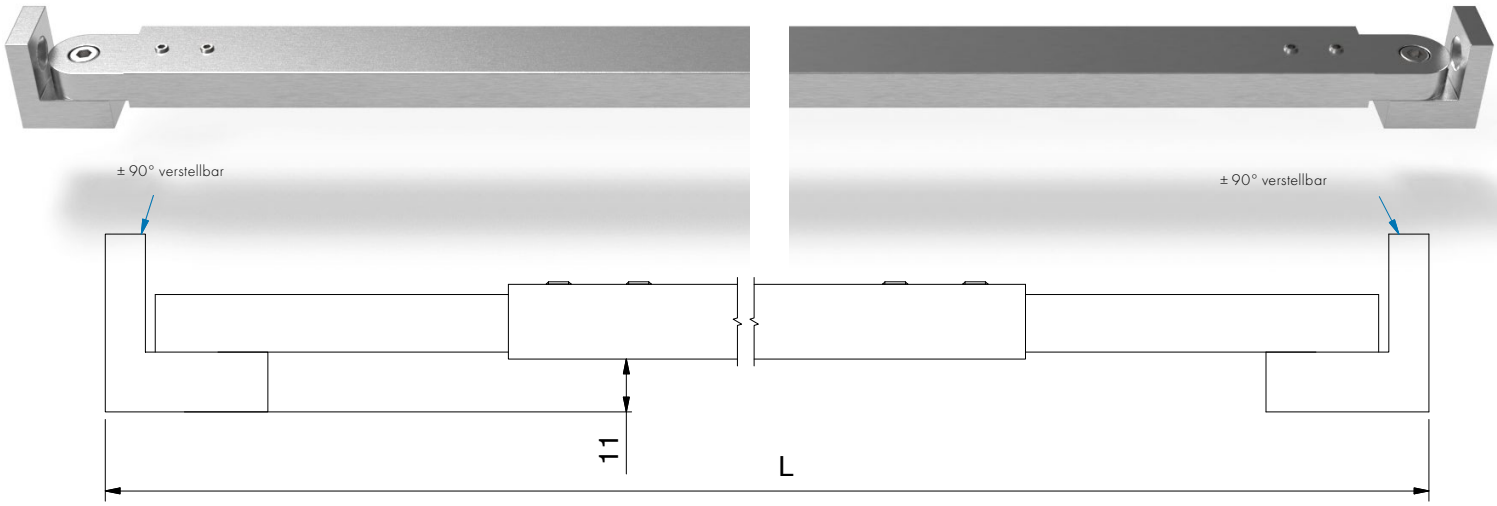




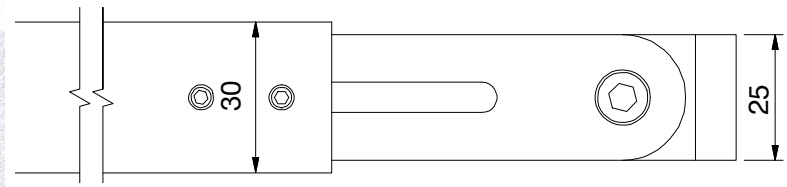


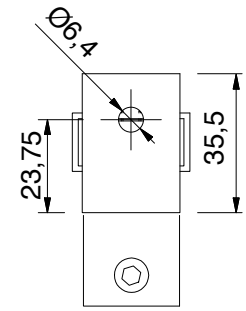




| Art.-Nr. | Oberfläche | Artikelbezeichnung |
|---|---|---|
| 8477MS7-910 | glanzverchromt | Stabilisationsstange Wand-Wand |
| 8477MSPVD22-910 | Edelstahloptik | von 830-990 mm verstellbar |
| 8477MS7-1040 | glanzverchromt | Stabilisationsstange Wand-Wand |
| 8477MSPVD22-1040 | Edelstahloptik | von 960-1120 mm verstellbar |
| 8477MS7-1170 | glanzverchromt | Stabilisationsstange Wand-Wand |
| 8477MSPVD22-1170 | Edelstahloptik | von 1090-1250 mm verstellbar |
| 8477MS7-1270 | glanzverchromt | Stabilisationsstange Wand-Wand |
| 8477MSPVD22-1270 | Edelstahloptik | von 1190-1350 mm verstellbar* |
| 8477MS7-1400 | glanzverchromt | Stabilisationsstange Wand-Wand |
| 8477MSPVD22-1400 | Edelstahloptik | von 1320-1480 mm verstellbar* |
| 8477MS7-1530 | glanzverchromt | Stabilisationsstange Wand-Wand |
| 8477MSPVD22-1530 | Edelstahloptik | von 1450-1610 mm verstellbar* |
| 8477MS7-1660 | glanzverchromt | Stabilisationsstange Wand-Wand |
| 8477MSPVD22-1660 | Edelstahloptik | von 1580-1740 mm verstellbar* |
| 8477MS7-1790 | glanzverchromt | Stabilisationsstange Wand-Wand |
| 8477MSPVD22-1790 | Edelstahloptik | von 1710-1870 mm verstellbar* |
| 8477MS7-1920 | glanzverchromt | Stabilisationsstange Wand-Wand |
| 8477MSPVD22-1920 | Edelstahloptik | von 1840-2000 mm verstellbar* |

*Rohr geteilt (Trennlinie sichtbar)
Andere Längen auf Anfrage!

# Stabilisationsstangen - **verstellbar, eckig**

MADE IN GERMANY

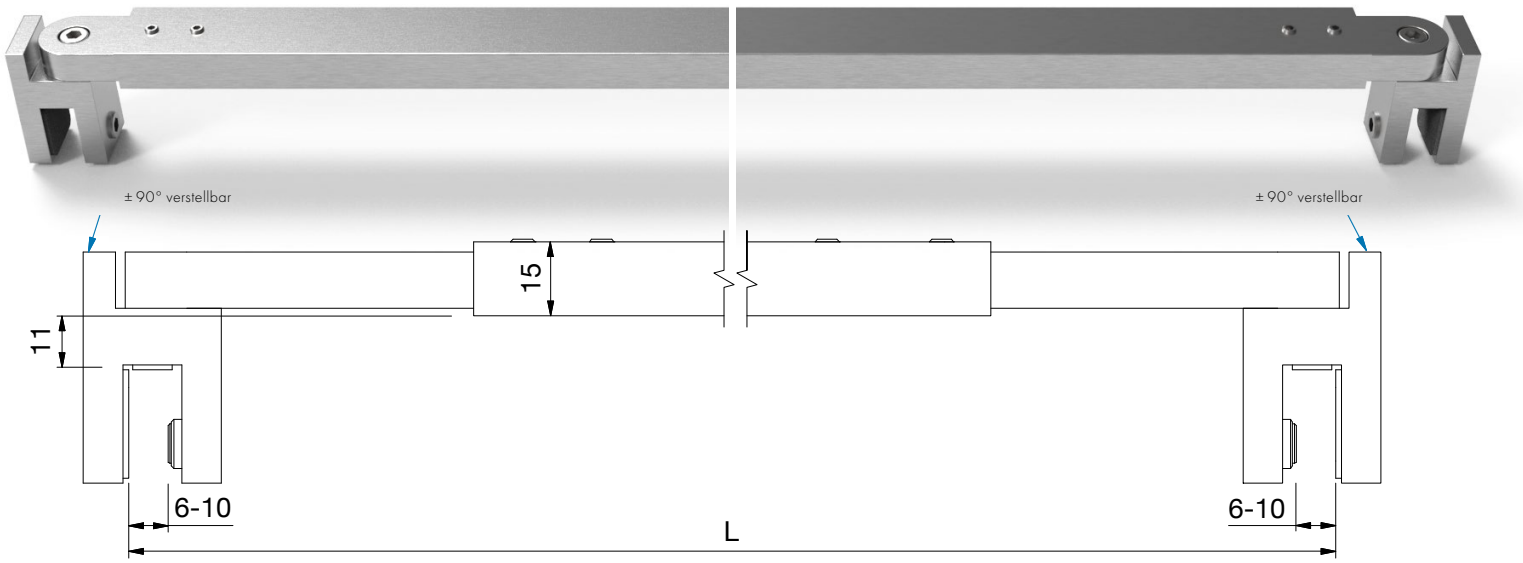


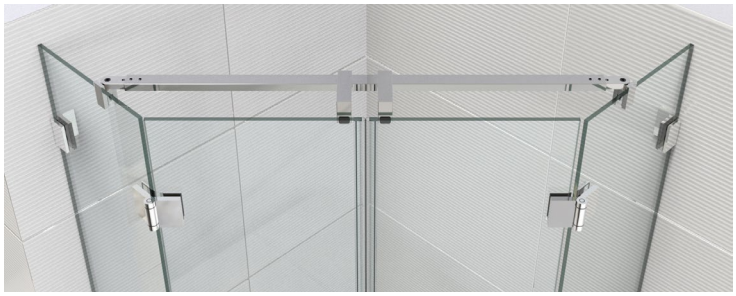

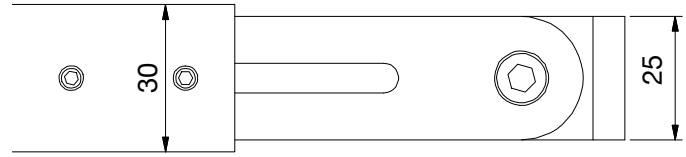


Glasdicke: 6-10 mm

| | Art.-Nr. | Oberfläche | Artikelbezeichnung |
|---|---|---|---|
| | 8475MS7-370 | glanzverchromt | Stabilisationsstange Glas-Glas |
| | 8475MSPVD22-370 | Edelstahloptik | von 290-450 mm verstellbar |
| | 8475MS7-500 | glanzverchromt | Stabilisationsstange Glas-Glas |
| | 8475MSPVD22-500 | Edelstahloptik | von 420-580 mm verstellbar |
| | 8475MS7-630 | glanzverchromt | Stabilisationsstange Glas-Glas |
| | 8475MSPVD22-630 | Edelstahloptik | von 550-710 mm verstellbar |
| | 8475MS7-760 | glanzverchromt | Stabilisationsstange Glas-Glas |
| | 8475MSPVD22-760 | Edelstahloptik | von 680-840 mm verstellbar |
| | 8475MS7-890 | glanzverchromt | Stabilisationsstange Glas-Glas |
| | 8475MSPVD22-890 | Edelstahloptik | von 810-970 mm verstellbar |
| | 8475MS7-1020 | glanzverchromt | Stabilisationsstange Glas-Glas |
| | 8475MSPVD22-1020 | Edelstahloptik | von 940-1100 mm verstellbar |
| | 8475MS7-1150 | glanzverchromt | Stabilisationsstange Glas-Glas |
| | 8475MSPVD22-1150 | Edelstahloptik | von 1070-1230 mm verstellbar |
| | 8475MS7-1250 | glanzverchromt | Stabilisationsstange Glas-Glas |
| | 8475MSPVD22-1250 | Edelstahloptik | von 1170-1330 mm verstellbar* |
| | 8475MS7-1380 | glanzverchromt | Stabilisationsstange Glas-Glas |
| | 8475MSPVD22-1380 | Edelstahloptik | von 1300-1460 mm verstellbar* |
| | 8475MS7-1510 | glanzverchromt | Stabilisationsstange Glas-Glas |
| | 8475MSPVD22-1510 | Edelstahloptik | von 1430-1590 mm verstellbar* |
| | 8475MS7-1640 | glanzverchromt | Stabilisationsstange Glas-Glas |
| | 8475MSPVD22-1640 | Edelstahloptik | von 1560-1720 mm verstellbar* |
| | 8475MS7-1770 | glanzverchromt | Stabilisationsstange Glas-Glas |
| | 8475MSPVD22-1770 | Edelstahloptik | von 1690-1850 mm verstellbar* |
| | 8475MS7-1900 | glanzverchromt | Stabilisationsstange Glas-Glas |
| | 8475MSPVD22-1900 | Edelstahloptik | von 1820-1980 mm verstellbar* |

*Rohr geteilt (Trennlinie sichtbar)
Andere Längen auf Anfrage!

## Stabilisationsstangen - **Einzelteile, eckig**

MADE IN GERMANY

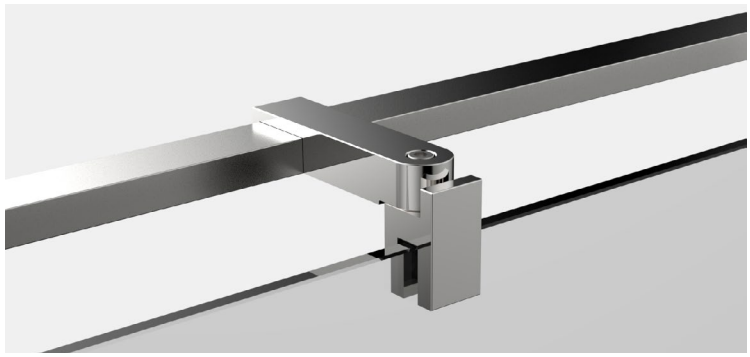

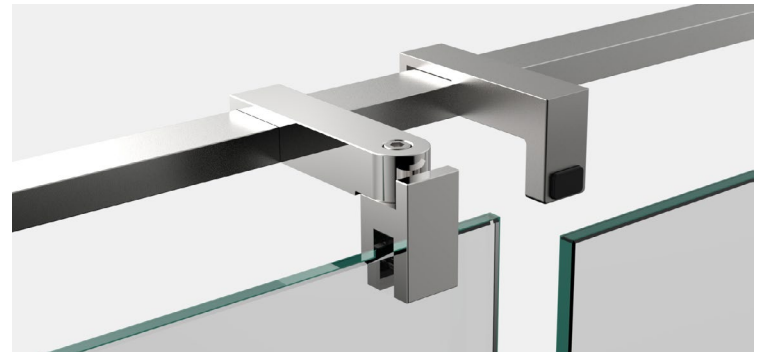

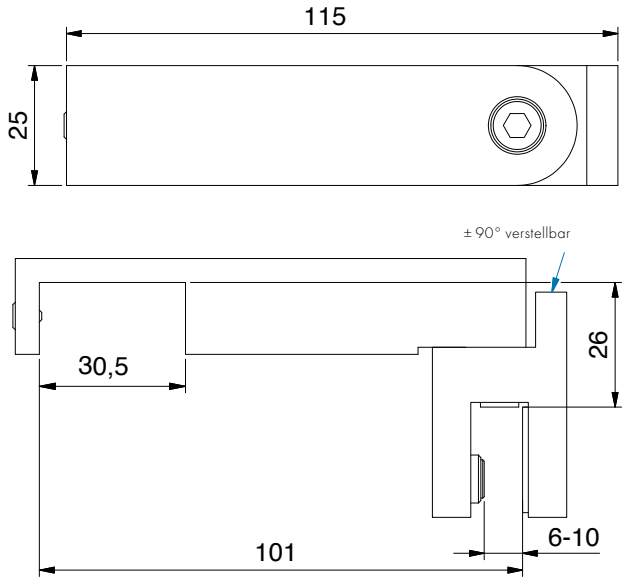


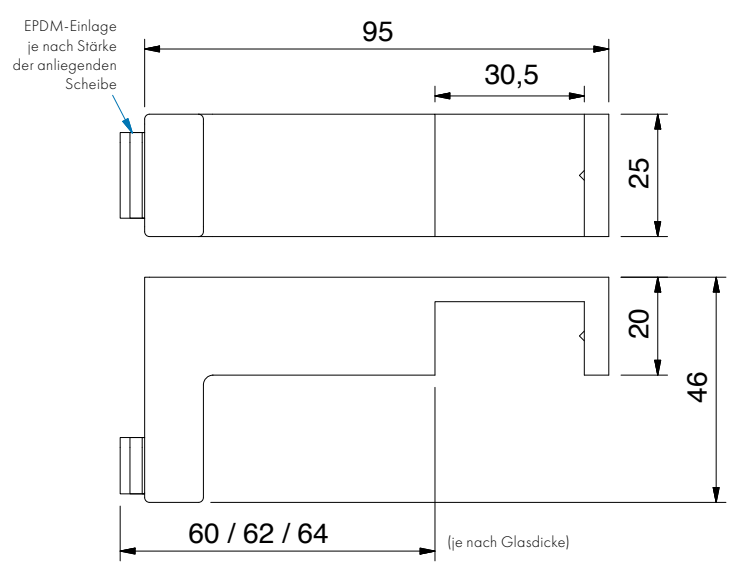




T-Stück für 8474MS, 8475MS und 8477MS

| Art.-Nr. | Glasdicke |
|---|---|
| 8476__-T | 6 - 10 mm |

1/1

| Oberfläche | |
|---|---|
| MS7 | glanzverchromt |
| MSPVD22 | Edelstahloptik |



Türanschlagpuffer für 8474MS, 8475MS und 8477MS, mit Überdrückungsschutz

| Art.-Nr. |
|---|
| 8491__ |

1/1

| Oberfläche | |
|---|---|
| MS7 | glanzverchromt |

## Stabilisationsstangen - **Einzelteile, eckig**

MADE IN GERMANY





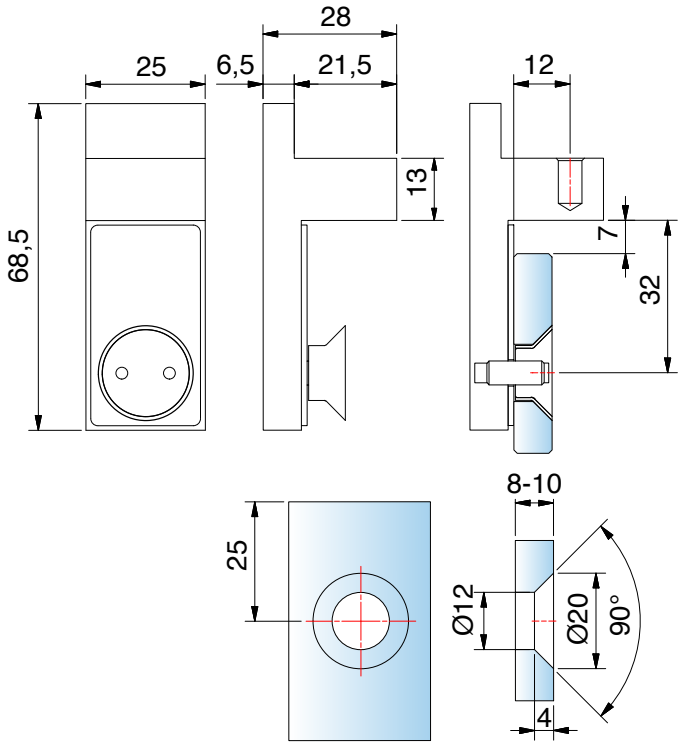


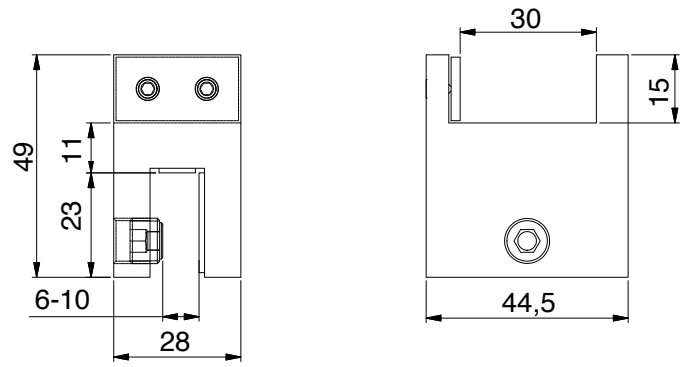




flächenbündiges Befestigungsset für 8474MS, 8475MS und 8477MS verlängert, passend für Hebe-Senk-Beschläge

1/1

| Art.-Nr. | Glasdicke |
|---|---|
| 8444__-V180 | 8 - 10 mm |

Oberfläche

| | |
|---|---|
| MS7 | glanzverchromt |

Mittelträger für 8474MS, 8475MS und 8477MS

1/1

| Art.-Nr. | Glasdicke |
|---|---|
| 8448__-G | 6 - 10 mm |

Oberfläche

| | |
|---|---|
| MS7 | glanzverchromt |

## Stabilisationsstangen - **Sets, rund**

MADE IN GERMANY

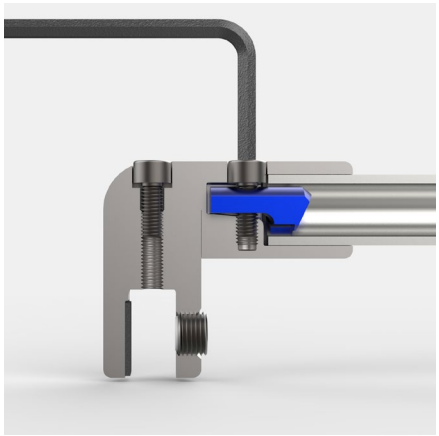

Die kürzbaren Stabilisationsstangen-Systeme wurden von Grund auf neu entwickelt, und bieten durch die neue Klemmtechnik mehr Stabilität und eine einfachere Montage.

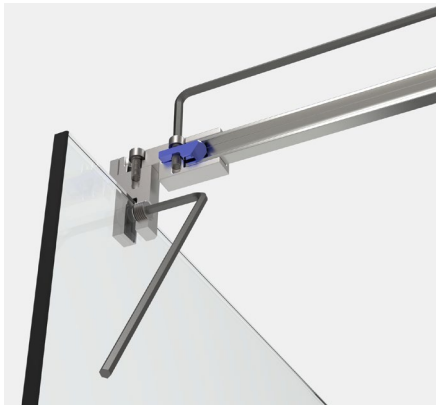

### Klemmtechnik

Der innenliegenden Niederhalter wird mittels Innensechskant-Schraube auf das Rohr gedrückt.

### vereinfachte Montage

Alle Schrauben an den Einzelhaltern, sowie der Komplettstangen können mit **einem** Innensechskant-Schlüssel befestigt werden.

### WICHTIG

Für die **Stabilität der Dusche** empfehlen wir die kürzbare runde oder eckige Stabilisationsstange **nicht länger als 1200 mm auszuführen**. Eine Dusche mit Relingsystem erreicht **ab ca. 1000 mm** Größe nicht die **Stabilität** wie eine Duschabtrennung **mit Stabilisationsstange und T-Stück.**

**Bitte bei der Planung berücksichtigen!**



## Stabilisationsstangen - **Sets, rund**

MADE IN GERMANY





Wandbefestigung mit **beweglichem** Anschluss

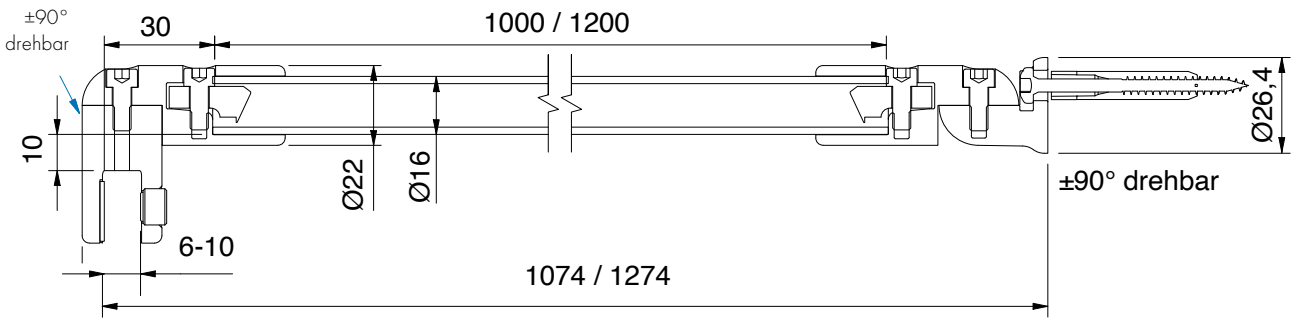


| | Art.-Nr. | Oberfläche | Glasstärke | Länge | Artikelbezeichnung |
|---|---|---|---|---|---|
| | 8744ZN5-1000 | Halter glanzverchromt/ Rohr glänzend eloxiert | 6-10 mm | 1000 mm | Stabilisationsstangen-Set, Glas-Wand |
| | 8744ZN1-1000 | mattverchromt | | 1000 mm | Wandanbindung drehbar |
| | 8744ZNPVD20-1000 | Goldoptik | | 1000 mm | |
| | 8744ZNPVD22-1000 | Edelstahloptik | | 1000 mm | |
| | 8744ZN134-1000 | weiß matt | | 1000 mm | |
| | 8744ZN135-1000 | tiefschwarz matt | | 1000 mm | |
| | 8744ZNPVD39-1200 | Goldbronze gebürstet | | 1200 mm | |
| | 8744ZNPVD40-1200 | Goldoptik gebürstet | | 1200 mm | |
| | 8744ZNPVD41-1200 | Kupferoptik gebürstet | | 1200 mm | |
| | 8744ZNPVD42-1200 | Graphitmetall-Optik gebürstet | | 1200 mm | |



## Stabilisationsstangen - **Sets, rund**

MADE IN GERMANY

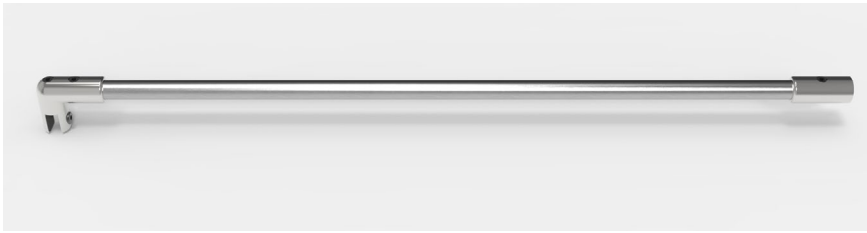



Wandbefestigung mit **starrem** Anschluss

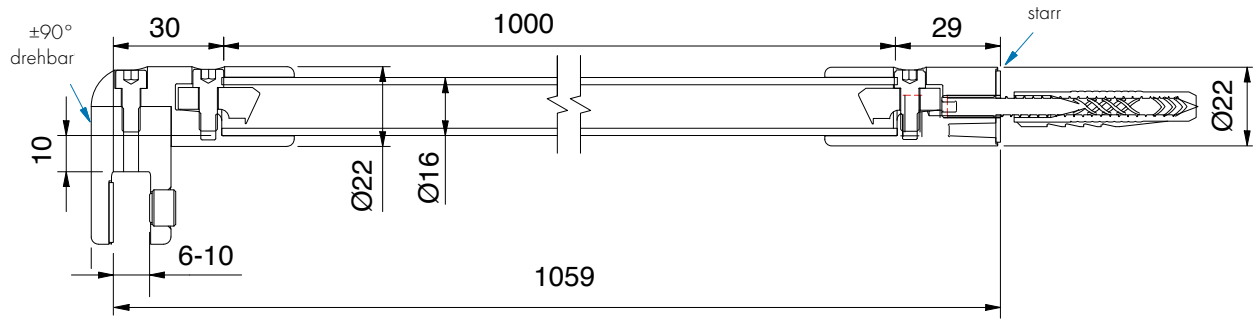


| | Art.-Nr. | Oberfläche | Glasstärke | Länge | Artikelbezeichnung |
|---|---|---|---|---|---|
| | 8743ZN5-1000 | Halter glanzverchromt/ Rohr glänzend eloxiert | 6-10 mm | 1000 mm | Stabilisationsstangen-Set, Glas-Wand |
| | 8743ZN5-1200 | Halter glanzverchromt/ Rohr glänzend eloxiert | | 1200 mm | Wandanbindung starr |
| | 8743ZN135-1200 | tiefschwarz matt | | 1200 mm | |



## Stabilisationsstangen - **Sets, rund**

MADE IN GERMANY



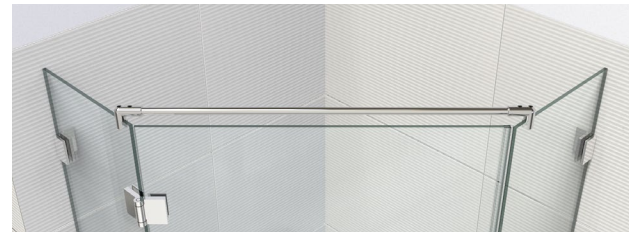

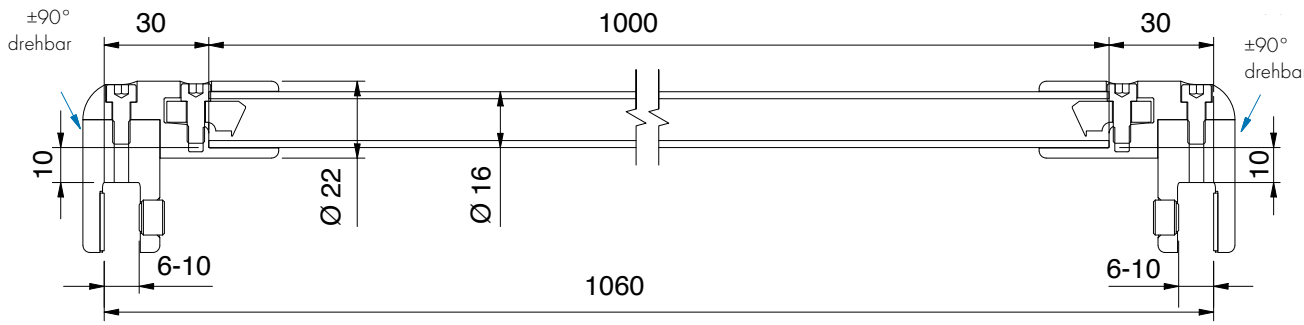


| Art.-Nr. | Oberfläche | Glasstärke | Länge | Artikelbezeichnung | |
|---|---|---|---|---|---|
| 8745ZN5-1000 | Halter glanzverchromt/ Rohr glänzend eloxiert | 6-10 mm | 1000 mm | Stabilisationsstangen-Set, Glas-Glas | 1/1 |





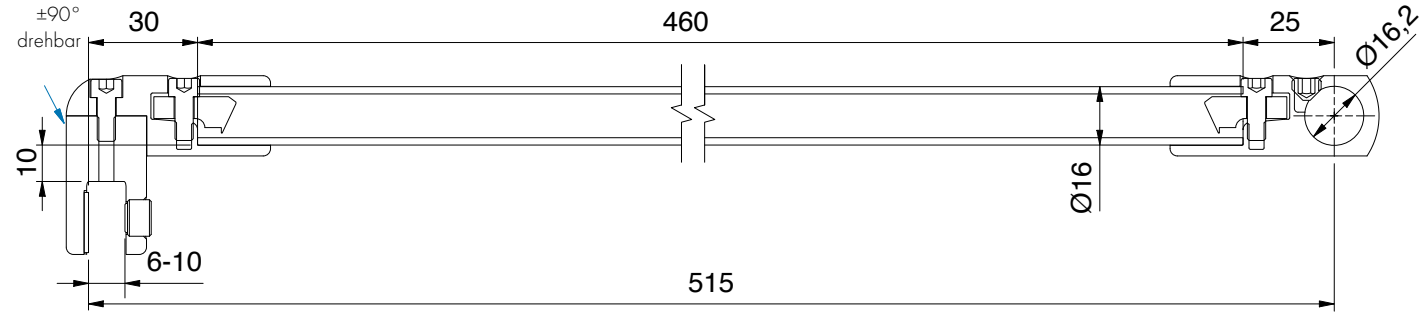


| Art.-Nr. | Oberfläche | Glasstärke | Länge | Artikelbezeichnung | |
|---|---|---|---|---|---|
| 8747ZN5-460 | Halter glanzverchromt/ Rohr glänzend eloxiert | 6-10 mm | 460 mm | Stabilisationsstangen-Set, Glas-T-Stück | 1/1 |

## Stabilisationsstangen - **Sets, rund**

MADE IN GERMANY



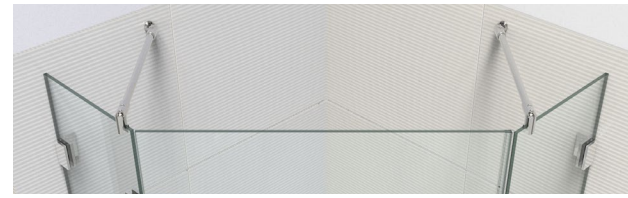

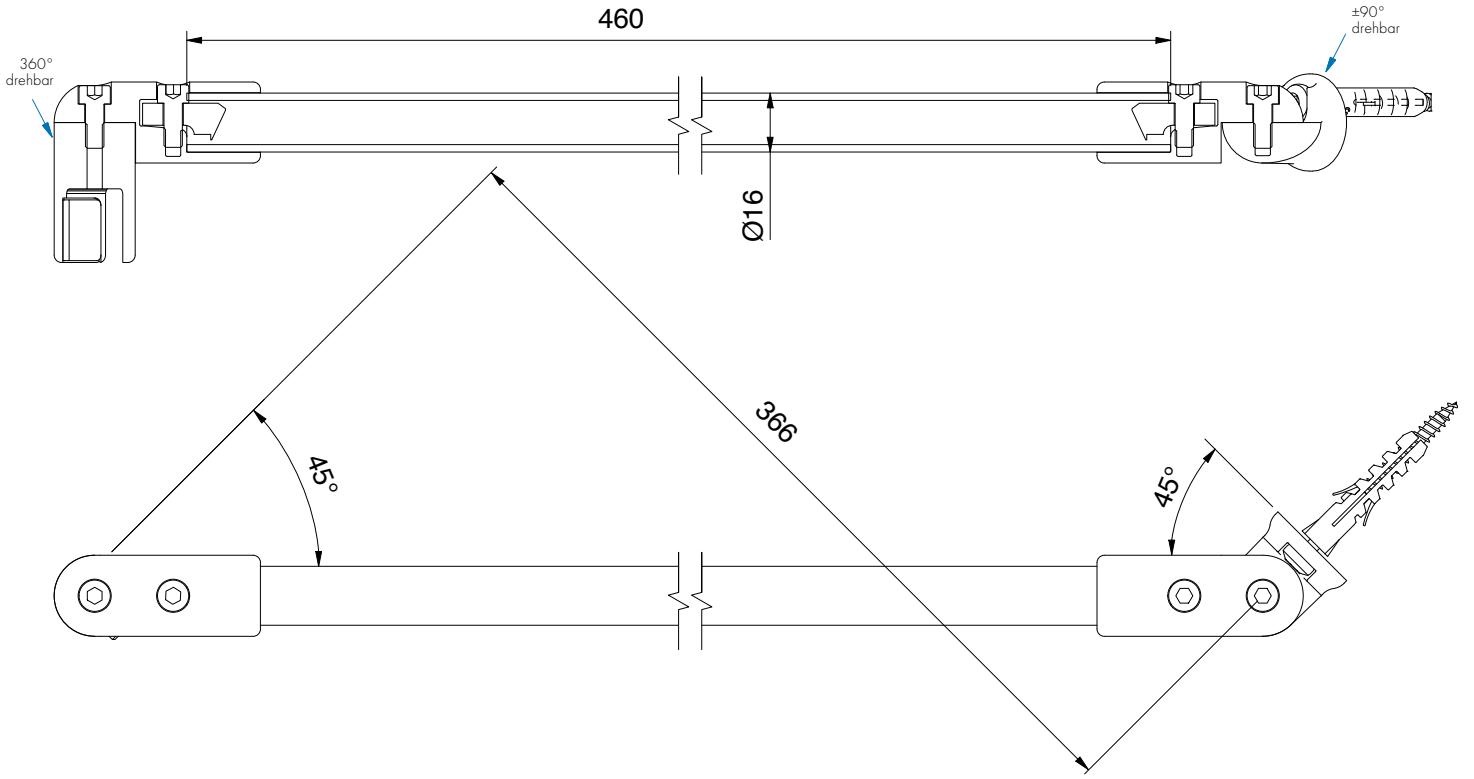


| | Art.-Nr. | Oberfläche | Glasstärke | Länge | Artikelbezeichnung |
|---|---|---|---|---|---|
| | 8746ZN5-460 | Halter glanzverchromt/ Rohr glänzend eloxiert | 6-10 mm | 460 mm | Stabilisationsstangen-Set, Glas-Wand 45° |

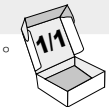

## Stabilisationsstangen - **Sets, rund**

MADE IN GERMANY

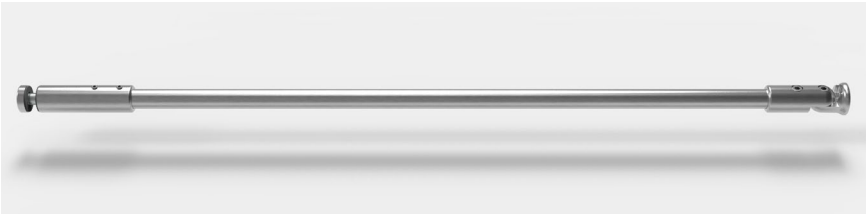

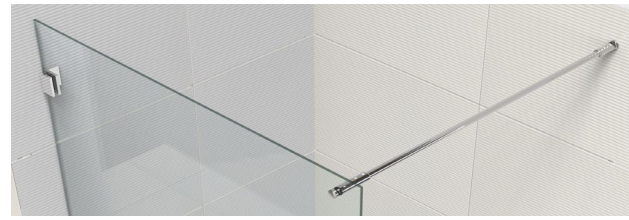

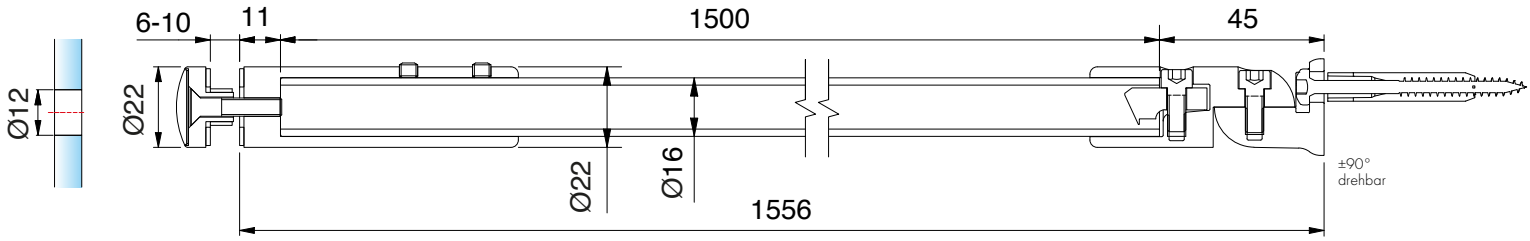


| | Art.-Nr. | Oberfläche | Glasstärke | Länge | Artikelbezeichnung |
|---|---|---|---|---|---|
| | 8748ZN5-1500 | Halter glanzverchromt/ Rohr glänzend eloxiert | 6-10 mm | 1500 mm | Stabilisationsstangen-Set, Glas-Wand, mit Glasanschluss |

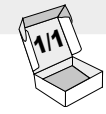



**Hinweis**
Für die Stabilität der Dusche empfehlen wir die kürzbare runde oder eckige Stabilisationsstange nicht länger als 1200 mm. Bitte bei der Planung berücksichtigen:
Eine Dusche mit Relingsystem erreicht ab einer gewissen Größe nicht die Stabilität einer Duschabtrennung mit Stabilisationsstange und T-Stück.

## Stabilisationsstangen - **Einzelteile, rund**

MADE IN GERMANY

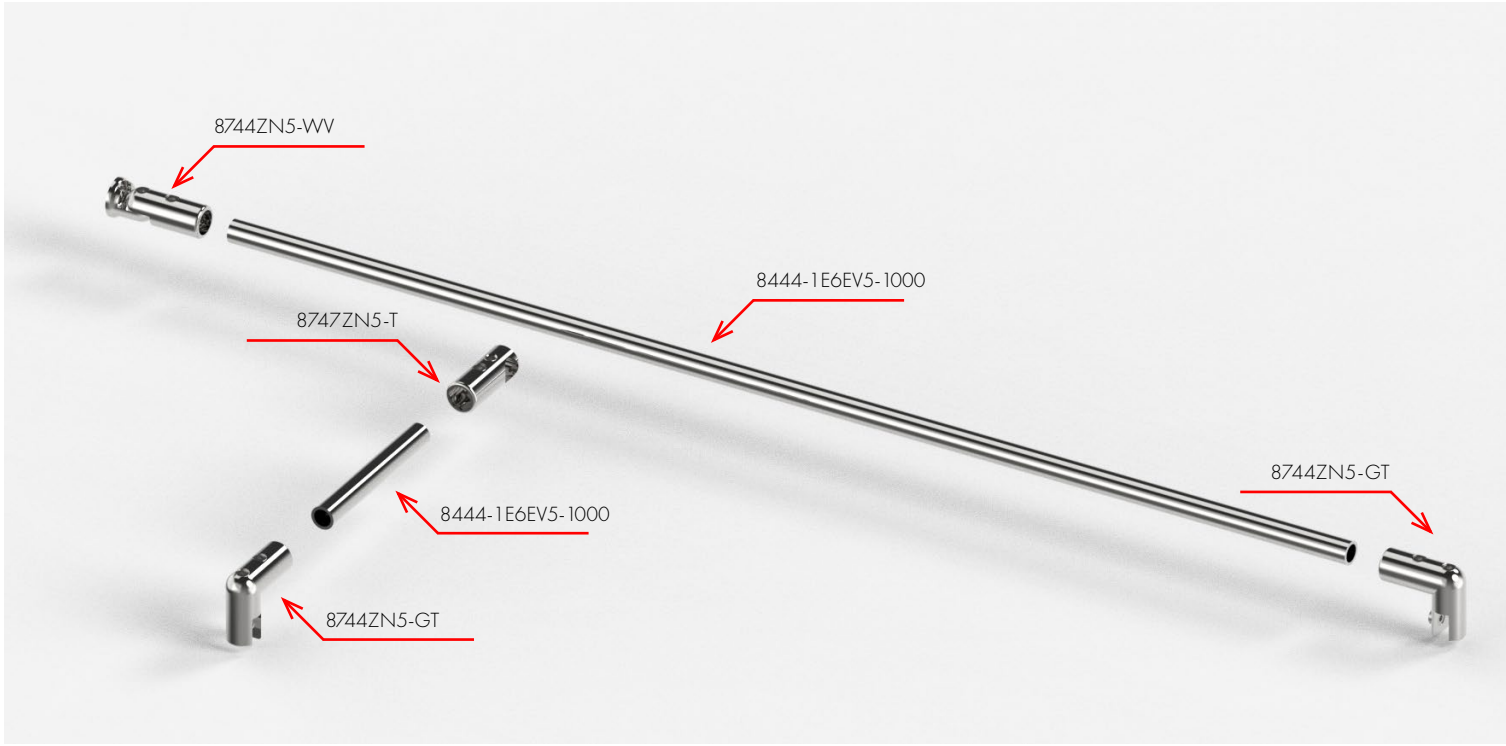




8744ZN5-WV



8744ZN5-GT



8747ZN5-T



8444-1E6EV5-1000

## Stabilisationsstangen - **Rohr für Stabilisationsstangen 8444, rund**

MADE IN GERMANY

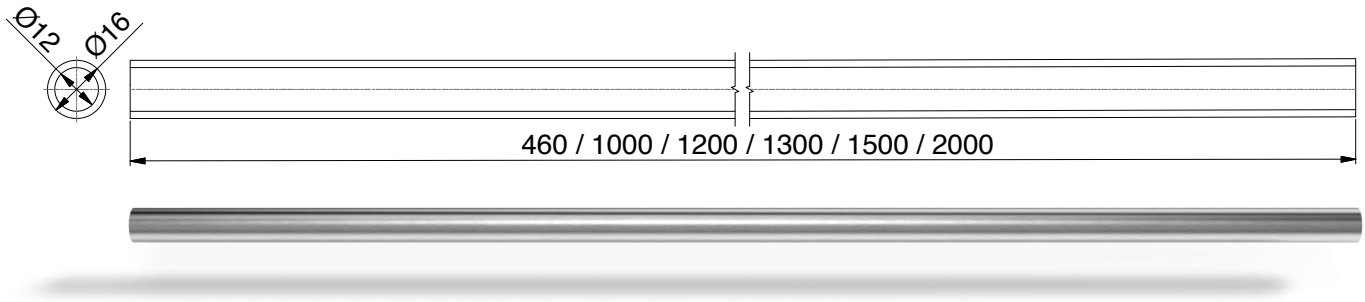


| | Art.-Nr. | Oberfläche | Länge | Material | passende Anschlüsse |
|---|---|---|---|---|---|
| | 8444-1E123-460 | Edelstahloptik | 460 mm | Aluminium | ZNPVD22 |
| | 8444-1E123-1000 | Edelstahloptik | 1000 mm | Aluminium | ZNPVD22 |
| | 8444-1E123-1500 | Edelstahloptik | 1500 mm | Aluminium | ZNPVD22 |
| | 8444-1E123-2000 | Edelstahloptik | 2000 mm | Aluminium | ZNPVD22 |
| | 8444-1E6EV5-460 | Aluminium-spezialgebeizt-glanzeloxiert | 460 mm | Aluminium | ZN5 |
| | 8444-1E6EV5-1000 | Aluminium-spezialgebeizt-glanzeloxiert | 1000 mm | Aluminium | ZN5 |
| | 8444-1E6EV5-1200 | Aluminium-spezialgebeizt-glanzeloxiert | 1200 mm | Aluminium | ZN5 |
| | 8444-1E6EV5-1500 | Aluminium-spezialgebeizt-glanzeloxiert | 1500 mm | Aluminium | ZN5 |
| | 8444-1E6EV5-2000 | Aluminium-spezialgebeizt-glanzeloxiert | 2000 mm | Aluminium | ZN5 |
| | 8444-1E6EV1-1000 | Alu-Optik (silberfarbig eloxiert) | 1000 mm | Aluminium | ZN1 |
| | 8444-1E6EV1-1500 | Alu-Optik (silberfarbig eloxiert) | 1500 mm | Aluminium | ZN1 |
| | 8444-1E6EV1-2000 | Alu-Optik (silberfarbig eloxiert) | 2000 mm | Aluminium | ZN1 |
| | 8444-1MS7-1300 | glanzverchromt | 1300 mm | Messing | ZN5 |
| | 8444-1E6C35-1000 | tiefschwarz matt | 1000 mm | Aluminium | ZN135 |
| | 8444-1E6C35-1200 | tiefschwarz matt | 1200 mm | Aluminium | ZN135 |
| | 8444-1E6C35-1500 | tiefschwarz matt | 1500 mm | Aluminium | ZN135 |
| | 8444-1E6C35-2000 | tiefschwarz matt | 2000 mm | Aluminium | ZN135 |
| | 8744-1VAPVD39-1200 | Goldbronze gebürstet | 1200 mm | Edelstahl | ZNPVD39 |
| | 8744-1VAPVD40-1200 | Goldoptik gebürstet | 1200 mm | Edelstahl | ZNPVD40 |
| | 8744-1VAPVD41-1200 | Kupferoptik gebürstet | 1200 mm | Edelstahl | ZNPVD41 |
| | 8744-1VAPVD42-1200 | Graphitmetall-Optik gebürstet | 1200 mm | Edelstahl | ZNPVD42 |

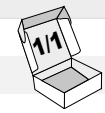


Hinweise für die Ermittlung der Zuschnitt-Längen finden Sie ab S. 582

# Stabilisationsstangen - **Einzelteile, rund**

MADE IN GERMANY





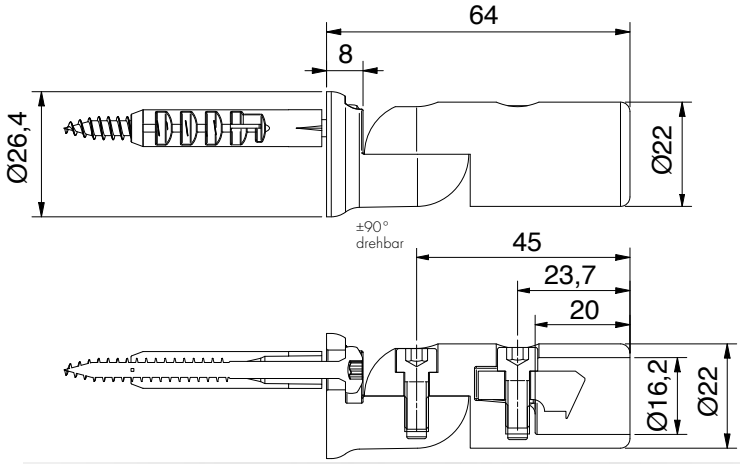


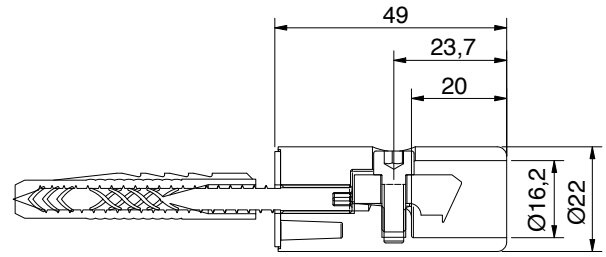








**Wandanschluss ±90° drehbar**

1/1

| Art.-Nr. | |
|---|---|
| 8744ZN__-WV | |
| **Oberfläche** | |
| ZN5 | glanzverchromt |
| ZN1 | mattverchromt |
| ZNPVD22 | Edelstahloptik |
| ZN135 | tiefschwarz matt |
| ZNPVD39 | Goldbronze gebürstet |
| ZNPVD40 | Goldoptik gebürstet |
| ZNPVD41 | Kupferoptik gebürstet |
| ZNPVD42 | Graphitmetall-Optik gebürstet |

**Wandanschluss, starr**

1/1

| Art.-Nr. | |
|---|---|
| 8744ZN__-W | |
| **Oberfläche** | |
| ZN5 | glanzverchromt |
| ZN135 | tiefschwarz matt |

## Stabilisationsstangen - **Einzelteile, rund**

MADE IN GERMANY

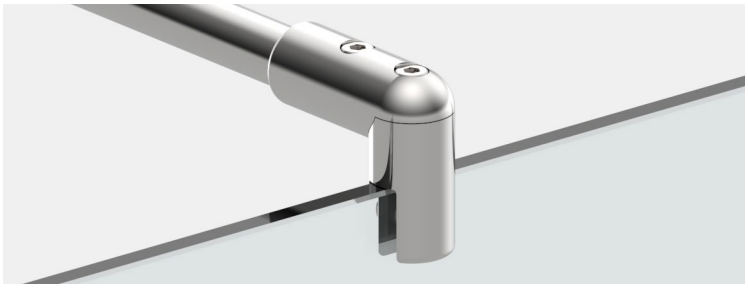

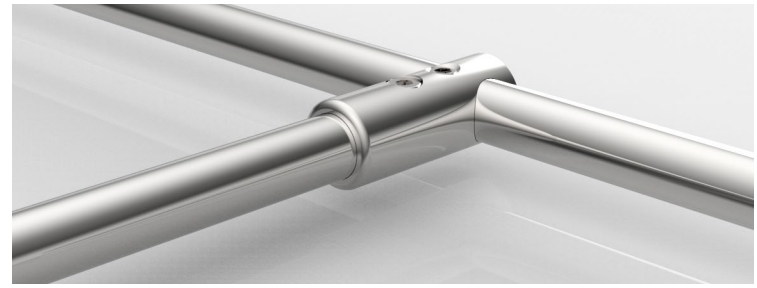

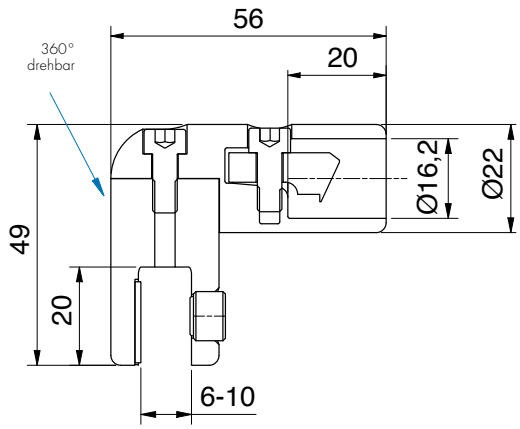


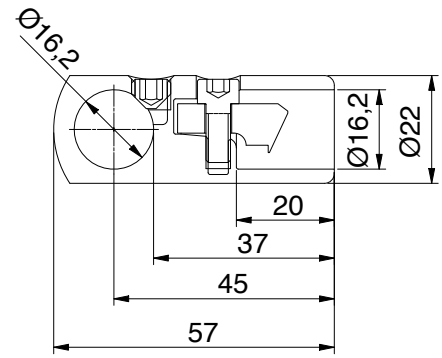


für Rohr Ø 16 mm



für Rohr Ø 16 mm



**Glasanschluss ±90°drehbar**

| Art.-Nr. | Glasdicke |
|---|---|
| 8744ZN__-GL | 6 - 10 mm |

1/1

| Oberfläche | |
|---|---|
| ZN5 | glanzverchromt |
| ZN1 | mattverchromt |
| ZNPVD22 | Edelstahloptik |
| ZN135 | tiefschwarz matt |
| ZNPVD39 | Goldbronze gebürstet |
| ZNPVD40 | Goldoptik gebürstet |
| ZNPVD41 | Kupferoptik gebürstet |
| ZNPVD42 | Graphitmetall-Optik gebürstet |

**T-Stück**

| Art.-Nr. |
|---|
| 8747ZN__-T |

1/1

| Oberfläche | |
|---|---|
| ZN5 | glanzverchromt |
| ZN1 | mattverchromt |
| ZNPVD22 | Edelstahloptik |
| ZN135 | tiefschwarz matt |

# Stabilisationsstangen - **Einzelteile, rund**

MADE IN GERMANY

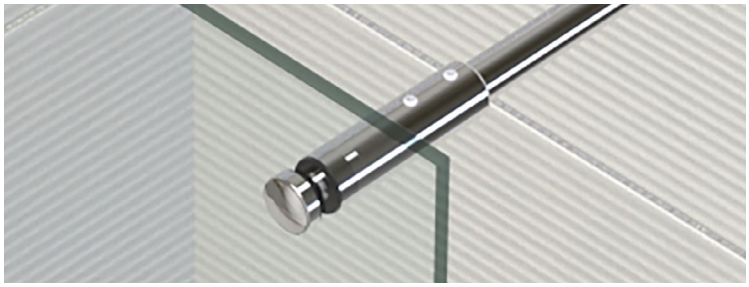

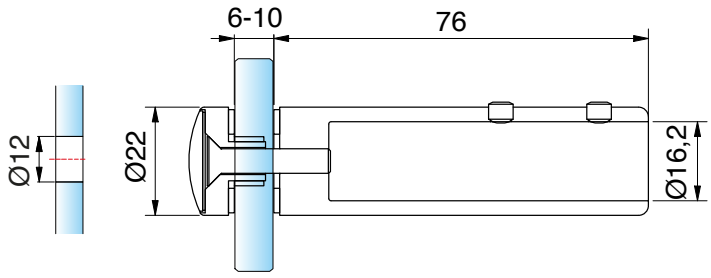


für Rohr Ø 16 mm



Glasanschluss für Stabilisationsstange

| Art.-Nr. | | Glasdicke |
|---|---|---|
| 8448MS-G | | 6 - 10 mm |
| Oberfläche | | |
| MS7 | glanzverchromt | |
| MS135 | tiefschwarz matt | |



# Stabilisationsstangen, rund - **Zuschnitt der Rohrlängen - Wand-Glas**

MADE IN GERMANY

Um das Stabilisationsstangen-Rohr in die richtige Länge zu bringen, finden Sie hier für verschiedene Situationen bestimmte Maßvorgaben.
lichte Weite (LW) | Zuschnitt Rohr (ZR)

**Set: 8744ZN__-1000 / -1200**

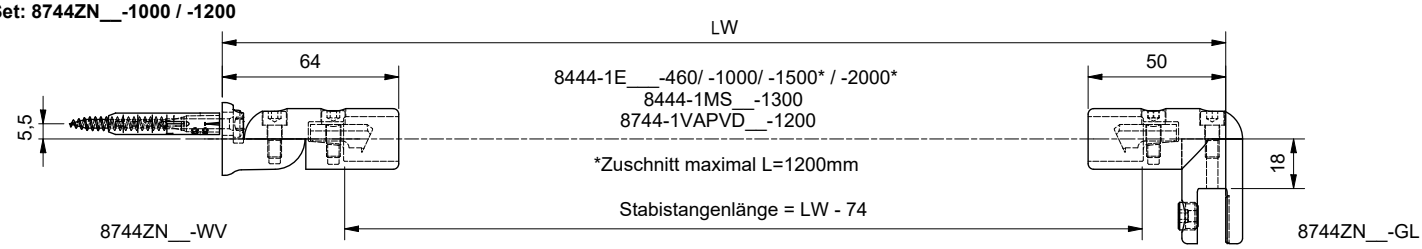


**Set: 8743ZN__-1000**

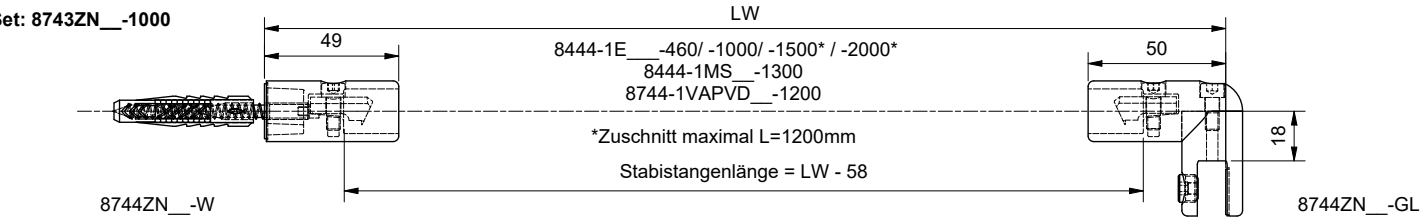




# Stabilisationsstangen, rund - **Zuschnitt der Rohrlängen - Wand-Glas**

MADE IN GERMANY

Um das Stabilisationsstangen-Rohr in die richtige Länge zu bringen, finden Sie hier für verschiedene Situationen bestimmte Maßvorgaben.
lichte Weite (LW) | Zuschnitt Rohr (ZR)

**Set: 8747ZN5-460**

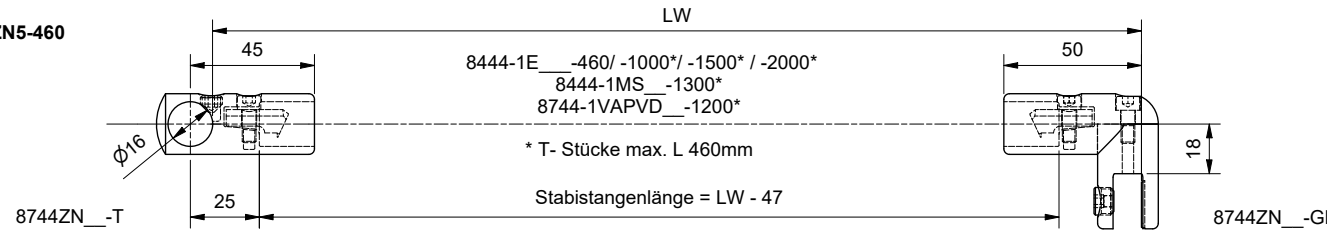


**Set: 8745ZN__-1000**

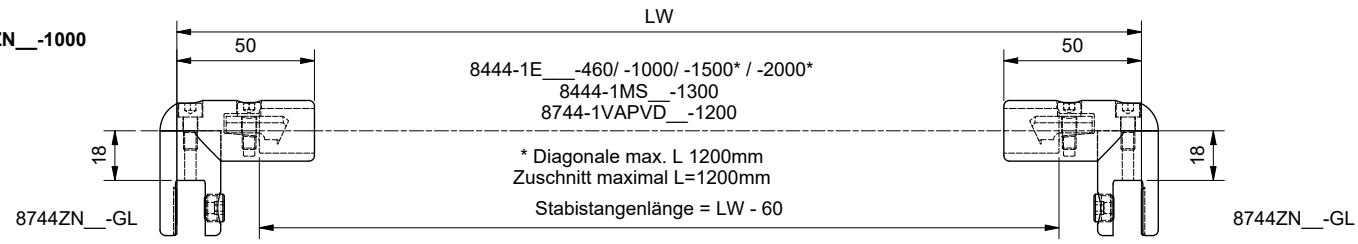



**Hinweis**
Für die Stabilität der Dusche empfehlen wir die kürzbare runde oder eckige Stabilisationsstange nicht länger als 1200 mm. Bitte bei der Planung berücksichtigen:
Eine Dusche mit Relingsystem erreicht ab einer gewissen Größe nicht die Stabilität einer Duschabtrennung mit Stabilisationsstange und T-Stück.

## Stabilisationsstangen - **Einzelteile Reling, rund**

MADE IN GERMANY

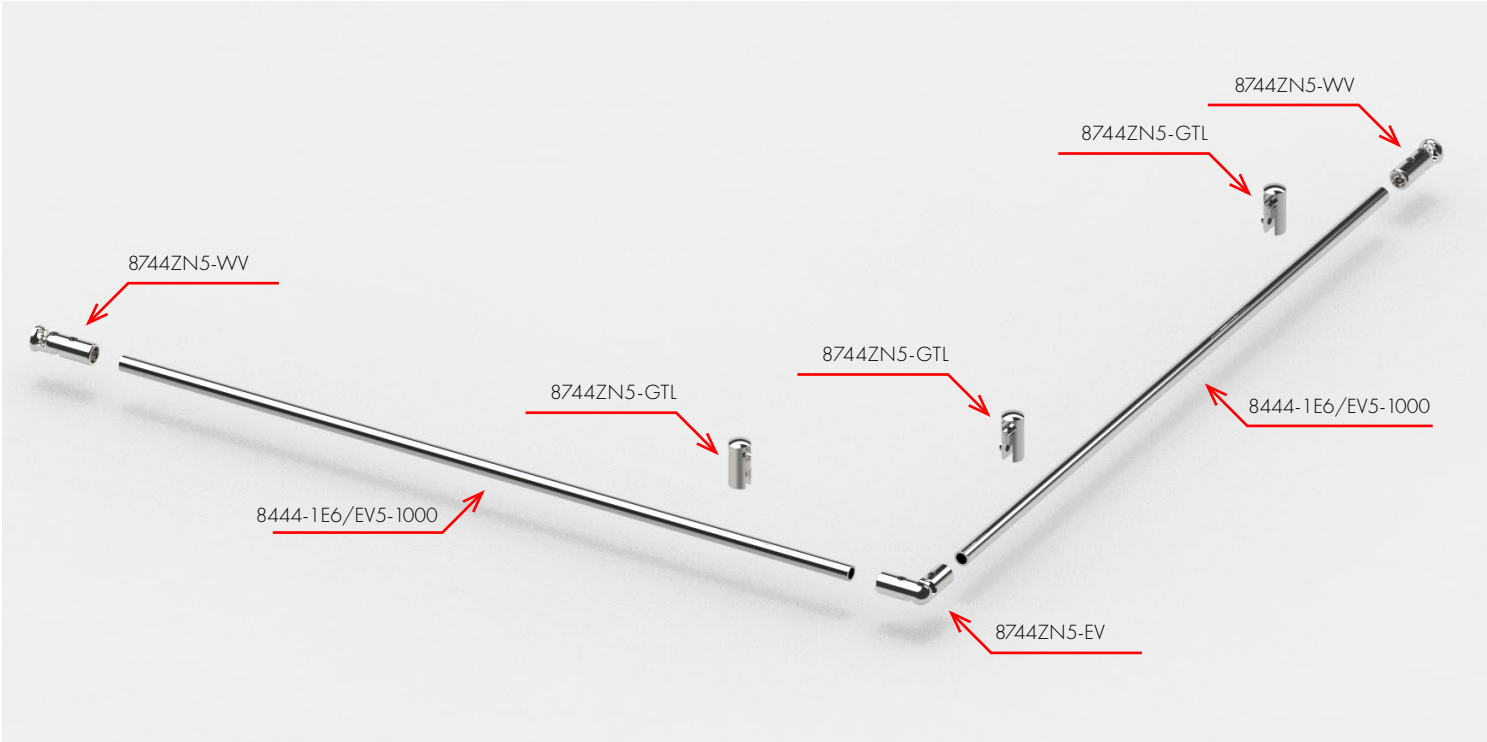




8744ZN5-WV



8744ZN5-GTL



8747ZN5-EV



8444-1E6/EV5-1000

## Stabilisationsstangen - **Rohr für Stabilisationsstangen 8444, rund**

MADE IN GERMANY

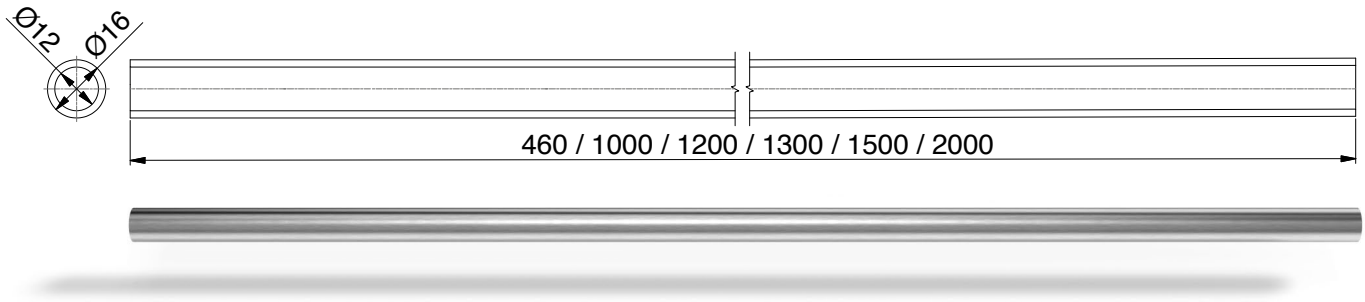


| | Art.-Nr. | Oberfläche | Länge | Material | passende Anschlüsse |
|---|---|---|---|---|---|
| | 8444-1E123-460 | Edelstahloptik | 460 mm | Aluminium | ZNPVD22 |
| | 8444-1E123-1000 | Edelstahloptik | 1000 mm | Aluminium | ZNPVD22 |
| | 8444-1E123-1500 | Edelstahloptik | 1500 mm | Aluminium | ZNPVD22 |
| | 8444-1E123-2000 | Edelstahloptik | 2000 mm | Aluminium | ZNPVD22 |
| | 8444-1E6EV5-460 | Aluminium-spezialgebeizt-glanzeloxiert | 460 mm | Aluminium | ZN5 |
| | 8444-1E6EV5-1000 | Aluminium-spezialgebeizt-glanzeloxiert | 1000 mm | Aluminium | ZN5 |
| | 8444-1E6EV5-1200 | Aluminium-spezialgebeizt-glanzeloxiert | 1200 mm | Aluminium | ZN5 |
| | 8444-1E6EV5-1500 | Aluminium-spezialgebeizt-glanzeloxiert | 1500 mm | Aluminium | ZN5 |
| | 8444-1E6EV5-2000 | Aluminium-spezialgebeizt-glanzeloxiert | 2000 mm | Aluminium | ZN5 |
| | 8444-1E6EV1-1000 | Alu-Optik (silberfarbig eloxiert) | 1000 mm | Aluminium | ZN1 |
| | 8444-1E6EV1-1500 | Alu-Optik (silberfarbig eloxiert) | 1500 mm | Aluminium | ZN1 |
| | 8444-1E6EV1-2000 | Alu-Optik (silberfarbig eloxiert) | 2000 mm | Aluminium | ZN1 |
| | 8444-1MS7-1300 | glanzverchromt | 1300 mm | Messing | ZN5 |
| | 8444-1E6C35-1000 | tiefschwarz matt | 1000 mm | Aluminium | ZN135 |
| | 8444-1E6C35-1200 | tiefschwarz matt | 1200 mm | Aluminium | ZN135 |
| | 8444-1E6C35-1500 | tiefschwarz matt | 1500 mm | Aluminium | ZN135 |
| | 8444-1E6C35-2000 | tiefschwarz matt | 2000 mm | Aluminium | ZN135 |
| | 8744-1VAPVD39-1200 | Goldbronze gebürstet | 1200 mm | Edelstahl | ZNPVD39 |
| | 8744-1VAPVD40-1200 | Goldoptik gebürstet | 1200 mm | Edelstahl | ZNPVD40 |
| | 8744-1VAPVD41-1200 | Kupferoptik gebürstet | 1200 mm | Edelstahl | ZNPVD41 |
| | 8744-1VAPVD42-1200 | Graphitmetall-Optik gebürstet | 1200 mm | Edelstahl | ZNPVD42 |




Hinweise für die Ermittlung der Zuschnitt-Längen finden Sie ab S. 582

# Stabilisationsstangen - **Einzelteile Reling, rund**

MADE IN GERMANY





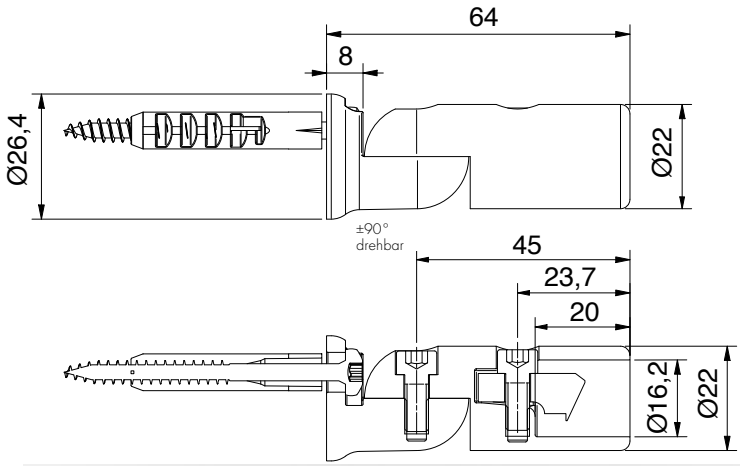


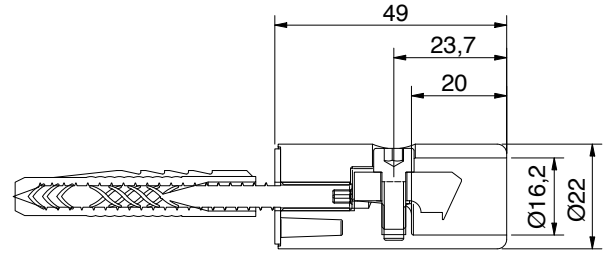





**Wandanschluss ±90° drehbar**

1/1

| Art.-Nr. | |
|---|---|
| 8744ZN__-WV | |
| **Oberfläche** | |
| ZN5 | glanzverchromt |
| ZN1 | mattverchromt |
| ZNPVD22 | Edelstahloptik |
| ZN135 | tiefschwarz matt |
| ZNPVD39 | Goldbronze gebürstet |
| ZNPVD40 | Goldoptik gebürstet |
| ZNPVD41 | Kupferoptik gebürstet |
| ZNPVD42 | Graphitmetall-Optik gebürstet |




**Wandanschluss, starr**

1/1

| Art.-Nr. | |
|---|---|
| 8744ZN__-W | |
| **Oberfläche** | |
| ZN5 | glanzverchromt |
| ZN135 | tiefschwarz matt |

## Stabilisationsstangen - **Einzelteile Reling, rund**

MADE IN GERMANY



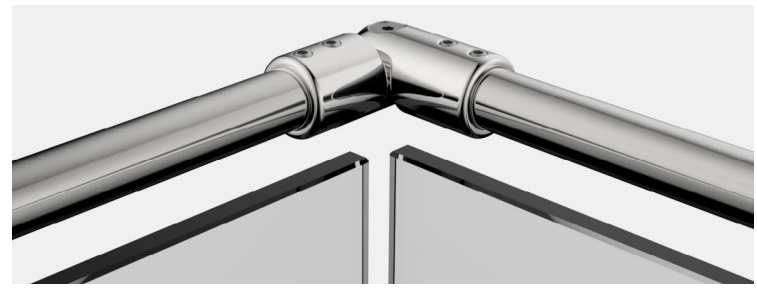

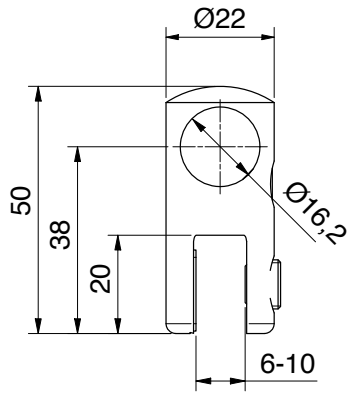


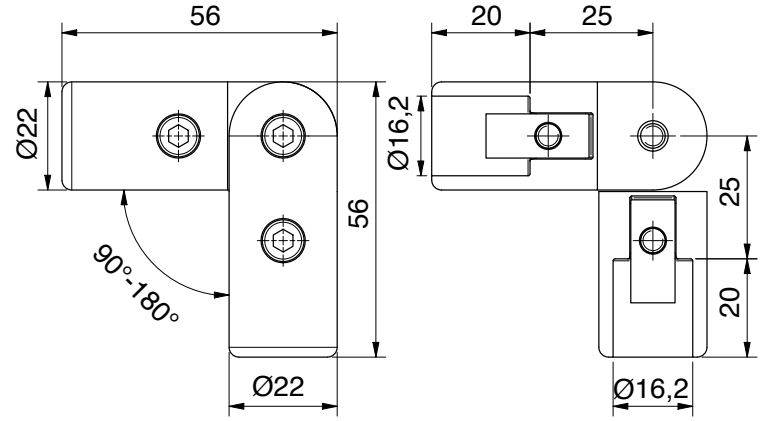


für Rohr Ø 16 mm



### Glasanschluss, T-Stück z.B. Relingt

1/1

| Art.-Nr. | Glasdicke |
|---|---|
| 8744ZN__-GTL | 6-10 mm |

| Oberfläche | |
|---|---|
| ZN5 | glanzverchromt |
| ZN1 | mattverchromt |
| ZNPVD22 | Edelstahloptik |
| ZN135 | tiefschwarz matt |

für Rohr Ø 16 mm



### Eckverbinder ±90°, drehbar

1/1

| Art.-Nr. | |
|---|---|
| 8744ZN__-EV | |

| Oberfläche | |
|---|---|
| ZN5 | glanzverchromt |
| ZN1 | mattverchromt |
| ZNPVD22 | Edelstahloptik |
| ZN135 | tiefschwarz matt |

# Stabilisationsstangen - **Einzelteile Reling, rund**

MADE IN GERMANY



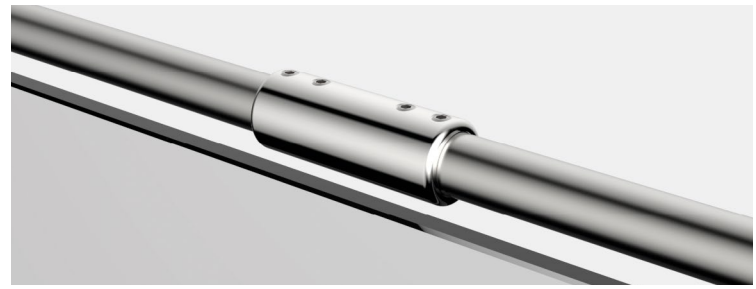

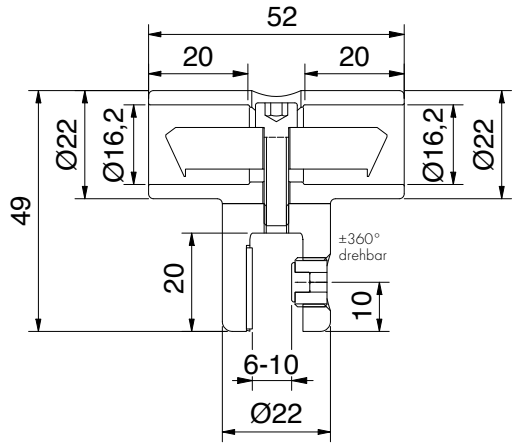


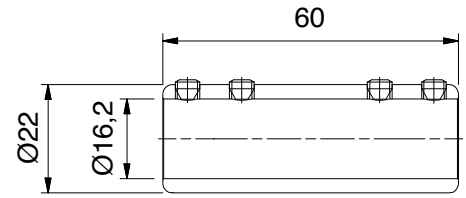


für Rohr Ø 16 mm



Glasanschluss T-Stück für Seitenteil, doppelseitig




| Art.-Nr. | Glasdicke |
|---|---|
| 8747ZN__-TS | 6 - 10 mm |

| Oberfläche | |
|---|---|
| ZN5 | glanzverchromt |
| ZN1 | mattverchromt |
| ZNPVD22 | Edelstahloptik |
| ZN135 | tiefschwarz matt |

für Rohr Ø 16 mm



Rohrverbinder 180°




| Art.-Nr. |
|---|
| 8444MS__-V180 |

| Oberfläche | |
|---|---|
| MS7 | glanzverchromt |
| MS135 | tiefschwarz matt |

## Stabilisationsstangen - **verstellbar, rund**

MADE IN GERMANY

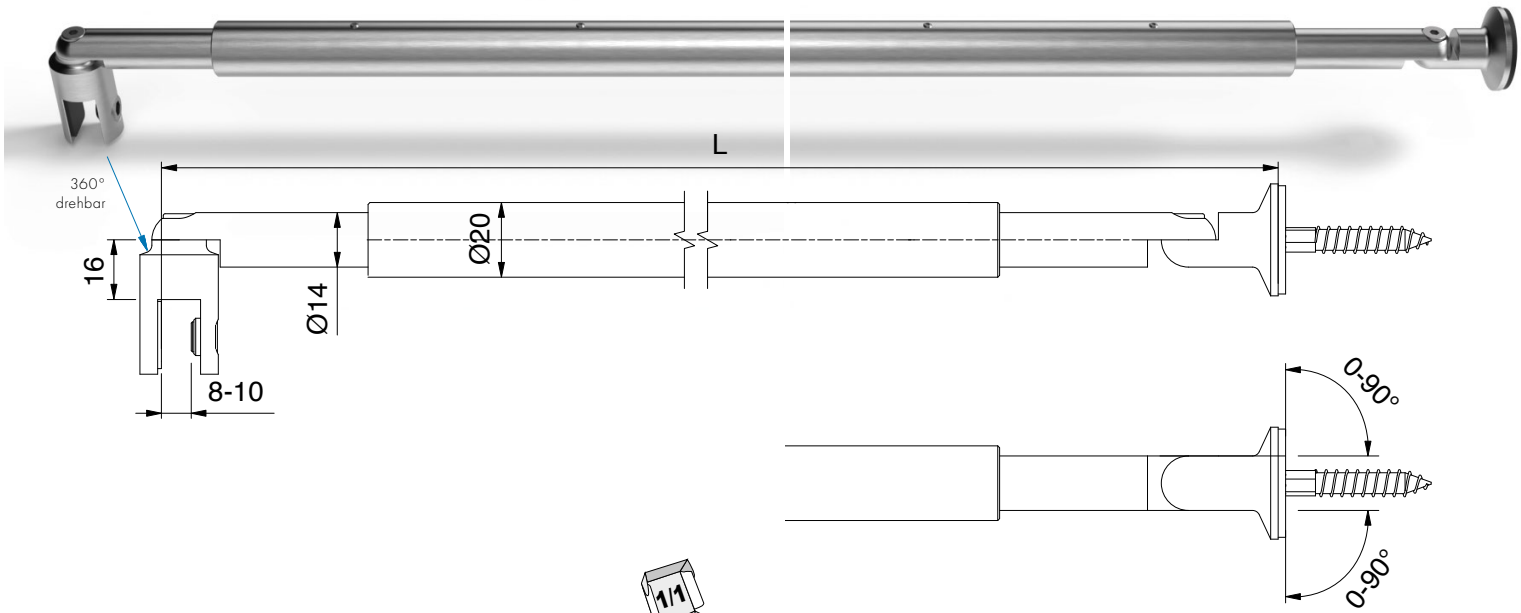


| | Art.-Nr. | Oberfläche | Artikelbezeichnung |
|---|---|---|---|
| | 8432MS7-395 | glanzverchromt | Stabilisationsstange Glas-Wand von 365–425 mm verstellbar |
| | 8432MS7-590 | glanzverchromt | Stabilisationsstange Glas-Wand |
| | 8432MSPVD22-590* | Edelstahloptik | von 510–670 mm verstellbar |
| | 8432MS7-730 | glanzverchromt | Stabilisationsstange Glas-Wand von 650–810 mm verstellbar |
| | 8432MS7-860 | glanzverchromt | Stabilisationsstange Glas-Wand |
| | 8432MSPVD22-860* | Edelstahloptik | von 780–940 mm verstellbar |
| | 8432MS7-990 | glanzverchromt | Stabilisationsstange Glas-Wand |
| | 8432MSPVD22-990* | Edelstahloptik | von 910–1070 mm verstellbar |
| | 8432MS7-1050 | glanzverchromt | Stabilisationsstange Glas-Wand |
| | 8432MSPVD22-1050* | Edelstahloptik | von 970-1130 mm verstellbar |
| | 8432MS7-1190 | glanzverchromt | Stabilisationsstange Glas-Wand von 1110-1270 mm verstellbar |
| | 8432MS7-1330 | glanzverchromt | Stabilisationsstange Glas-Wand von 1250-1410 mm verstellbar** |
| | 8432MS7-1460 | glanzverchromt | Stabilisationsstange Glas-Wand von 1380-1540 mm verstellbar** |
| | 8432MS7-1590 | glanzverchromt | Stabilisationsstange Glas-Wand von 1510-1670 mm verstellbar** |
| | 8432MS7-1720 | glanzverchromt | Stabilisationsstange Glas-Wand von 1640-1800 mm verstellbar** |
| | 8432MS7-1850 | glanzverchromt | Stabilisationsstange Glas-Wand von 1770-1930 mm verstellbar** |

Glasdicke: 8-10 mm
mit verstellbaren Wandhalter z. B. für Dachschrägen
Verstellbarkeit über rechts-links Gewinde innerhalb des Rohres



*Artikel auf Auslauf

**Rohr geteilt (Trennlinie sichtbar), andere Längen auf Anfrage!

# Stabilisationsstangen - **verstellbar, rund**

MADE IN GERMANY

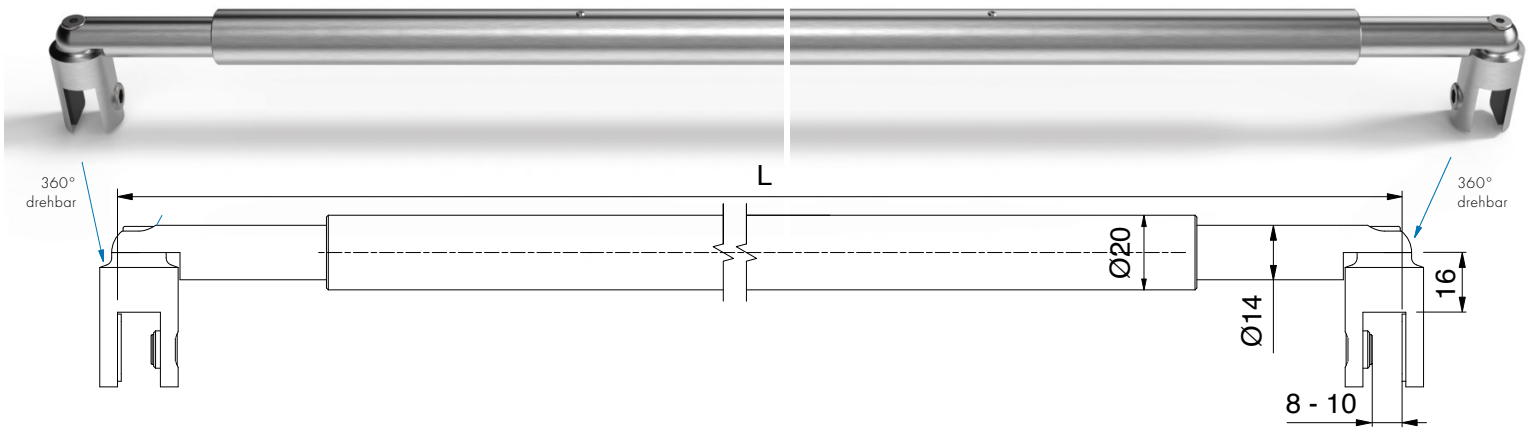


Glasdicke: 8-10 mm
Verstellbarkeit über rechts-links Gewinde innerhalb des Rohres

| | Art.-Nr. | Oberfläche | Artikelbezeichnung |
|---|---|---|---|
| | 8434MS7-375 | glanzverchromt | Stabilisationsstange Glas-Glas von 345–405 mm verstellbar |
| | 8434MS7-570 | glanzverchromt | Stabilisationsstange Glas-Glas von 490–650 mm verstellbar |
| | 8434MS7-710 | glanzverchromt | Stabilisationsstange Glas-Glas von 630–790 mm verstellbar |
| | 8434MS7-840 | glanzverchromt | Stabilisationsstange Glas-Glas von 760–920 mm verstellbar |
| | 8434MS7-970 | glanzverchromt | Stabilisationsstange Glas-Glas von 890–1050 mm verstellbar |
| | 8434MS7-1030 | glanzverchromt | Stabilisationsstange Glas-Glas von 950-1110 mm verstellbar |
| | 8434MS7-1170 | glanzverchromt | Stabilisationsstange Glas-Glas von 1090-1250 mm verstellbar |
| | 8434MS7-1310 | glanzverchromt | Stabilisationsstange Glas-Glas von 1230-1390 mm verstellbar** |
| | 8434MS7-1440 | glanzverchromt | Stabilisationsstange Glas-Glas von 1360-1520 mm verstellbar** |
| | 8434MS7-1570 | glanzverchromt | Stabilisationsstange Glas-Glas von 1490-1650 mm verstellbar** |
| | 8434MS7-1700 | glanzverchromt | Stabilisationsstange Glas-Glas von 1620-1780 mm verstellbar** |
| | 8434MS7-1830 | glanzverchromt | Stabilisationsstange Glas-Glas von 1750-1910 mm verstellbar** |

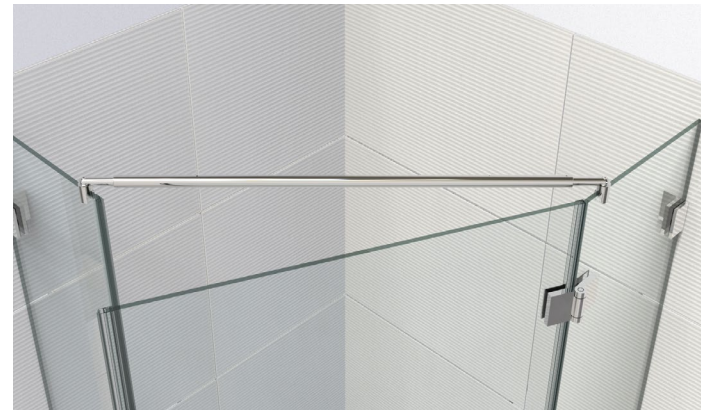

*Artikel auf Auslauf

**Rohr geteilt (Trennlinie sichtbar), andere Längen auf Anfrage!

# Stabilisationsstangen - **Duschablage**

MADE IN GERMANY



| Duschablage, Glas-Wand 90° starr | | |
|---|---|---|
| Art.-Nr. | | Glasdicke |
| 8209ZN__ | | 8-10 mm |
| Oberfläche | | |
| | ZN5 | glanzverchromt |
| | ZN1* | mattverchromt |
| | ZNPVD22* | Edelstahloptik |
| | ZNPVD20* | Goldoptik |
| | ZN134* | weiß matt |
| | ZN135 | tiefschwarz matt |
| | ZNPVD39* | Goldbronze gebürstet |
| | ZNPVD40* | Goldoptik gebürstet |
| | ZNPVD41* | Kupferoptik gebürstet |
| | ZNPVD42* | Graphitmetall-Optik gebürstet |

*Artikel auf Anfrage

Abmessungen Duchablage

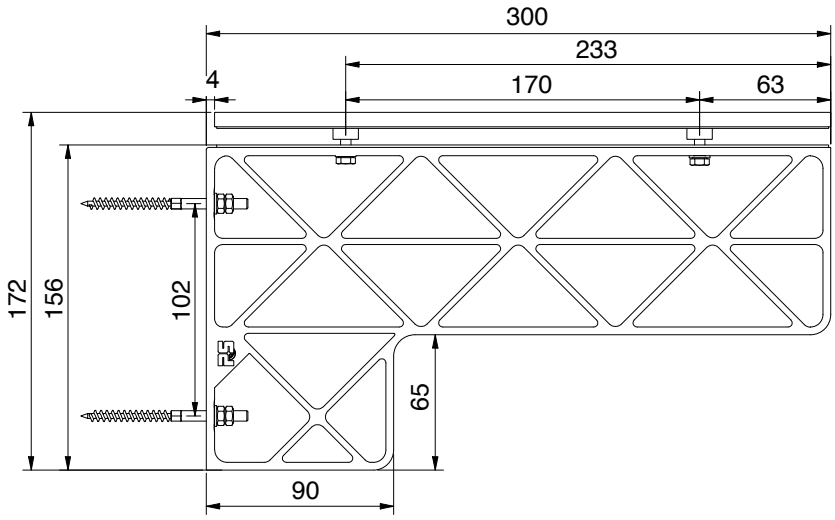


Bearbeitung Wand (bei Glasrückwänden Glasbohrung Ø10mm)

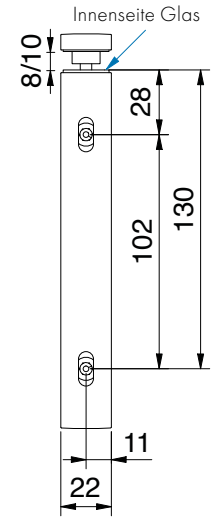


Glasbearbeitung Seitenteil

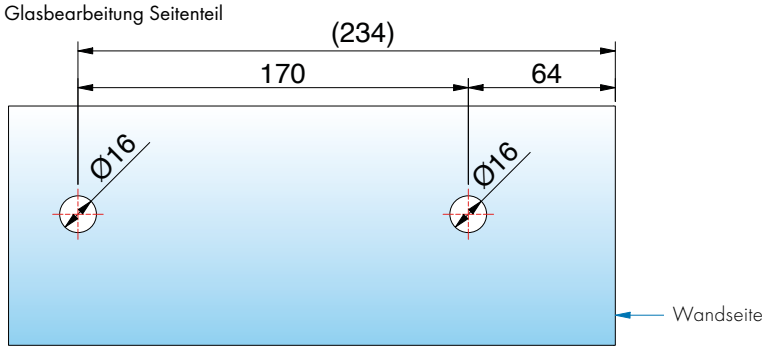


ZUBEHÖR

# Stabilisationsstangen - **Duschablage**

MADE IN GERMANY

Einlage in **weiß Art.-Nr. 8209-4HI-W** optional bestellbar



Einlage in **schwarz matt Art.-Nr. 8209-4HI-S** optional bestellbar

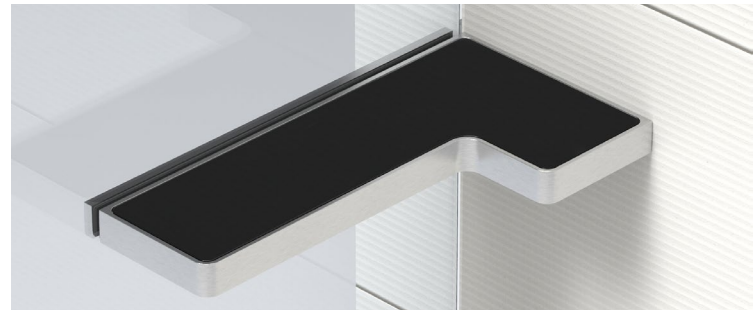

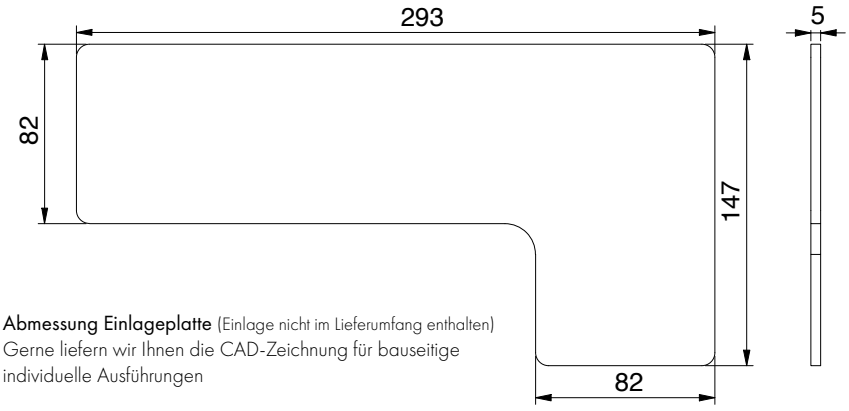


**Abmessung Einlageplatte** (Einlage nicht im Lieferumfang enthalten)
Gerne liefern wir Ihnen die CAD-Zeichnung für bauseitige individuelle Ausführungen

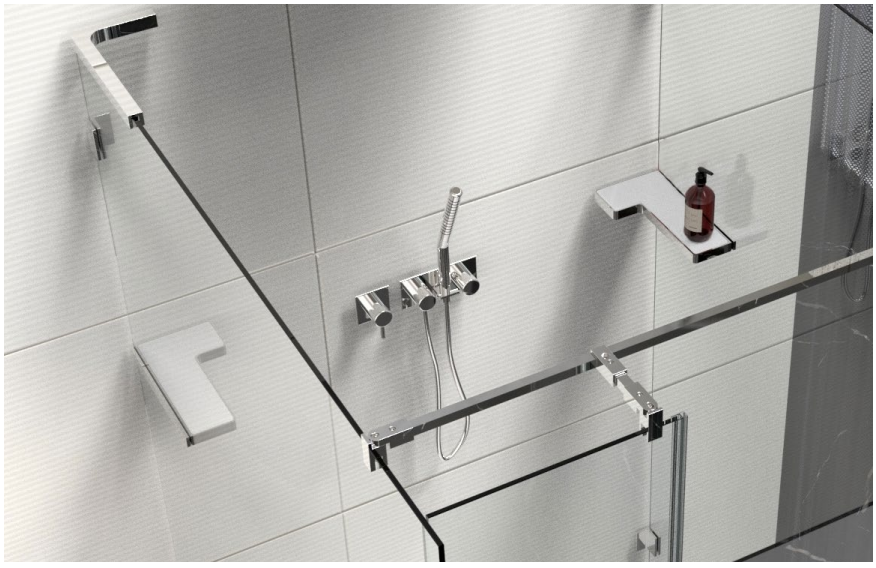

weitere Designideen für individuelle bauseitige Einlagen







## verstellbare Stabilisierungswinkel Glas-Wand - **Einbausituationen**

MADE IN GERMANY

Nischenduschen

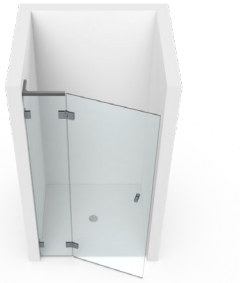

Nischenduschen



Eckduschen



Fünfeckduschen



Badewannen





Die **verstellbaren Stabilisierungswinkel (±2°)** bieten maximale Flexibilität bei der Montage und ermöglichen eine präzise Anpassung an unterschiedlichste Einbausituationen.
Damit lassen sich individuelle Anforderungen mühelos umsetzen – für eine stabile, sichere und ästhetisch perfekte Installation.
Die Stabilisierungswinkel sind in **zwei hochwertigen Ausführungen** erhältlich, sodass für jedes Projekt die passende Lösung bereitsteht.

Glasbreiten Empfehlungen finden Sie ab S 598

# Stabilisierungswinkel - **Glas-Wand 180 mm**

MADE IN GERMANY

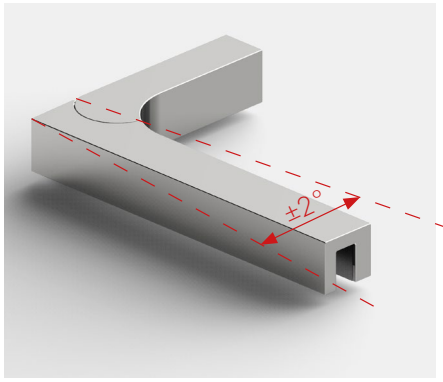






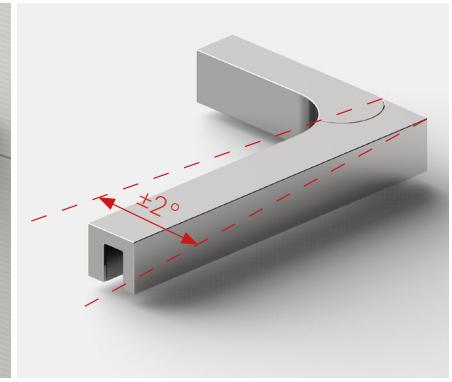


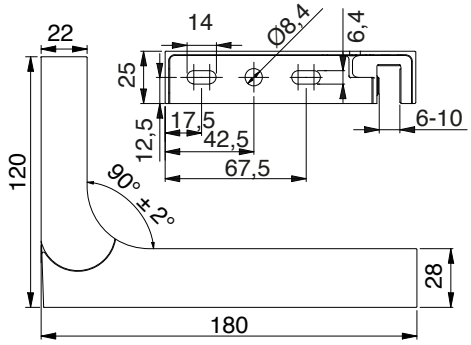


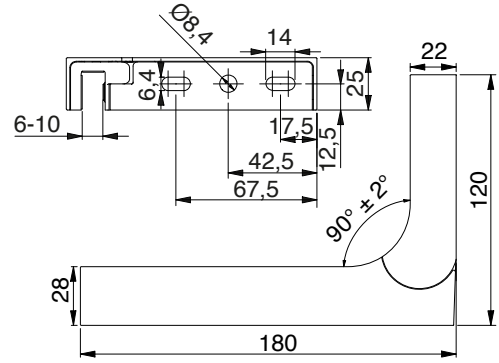


| Stabilisierungswinkel - links, 180 mm, Verstellmöglichkeit 90° ± 2° | | 1/1 |
|---|---|---|
| Art.-Nr. | Glasdicke | |
| 8439__L-180 | 6-10 mm | |
| **Oberfläche** | | |
| ZN5 | glanzverchromt | |
| ZN1* | Mattverchromt | |
| ZN10* | glanzvernickelt | |
| ZNPVD22* | Edelstahloptik | |
| ZNPVD20* | Goldoptik | |
| ZNPVD35* | schwarz matt | |
| ZN134* | weiß matt | |
| ZN135 | tiefschwarz matt | |
| ZNPVD39* | Goldbronze gebürstet | |
| ZNPVD40* | Goldoptik gebürstet | |
| ZNPVD41* | Kupferoptik gebürstet | |
| ZNPVD42* | Graphitmetall-Optik gebürstet | |

| Stabilisierungswinkel - rechts, 180 mm Verstellmöglichkeit 90° ± 2° | | 1/1 |
|---|---|---|
| Art.-Nr. | Glasdicke | |
| 8439__R-180 | 6-10 mm | |
| **Oberfläche** | | |
| ZN5 | glanzverchromt | |
| ZN1* | mattverchromt | |
| ZN10* | glanzvernickelt | |
| ZNPVD22* | Edelstahloptik | |
| ZNPVD20* | Goldoptik | |
| ZNPVD35* | schwarz matt | |
| ZN134* | weiß matt | |
| ZN135 | tiefschwarz matt | |
| ZNPVD39* | Goldbronze gebürstet | |
| ZNPVD40* | Goldoptik gebürstet | |
| ZNPVD41* | Kupferoptik gebürstet | |
| ZNPVD42* | Graphitmetall-Optik gebürstet | |

* Artikel auf Auslauf

# Stabilisierungswinkel - **Glas-Wand 280 mm**

MADE IN GERMANY

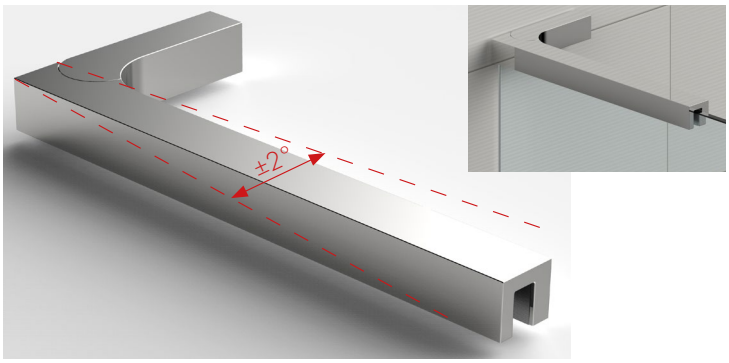


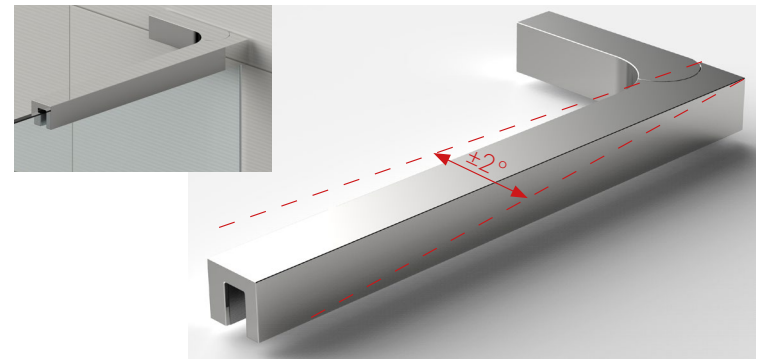


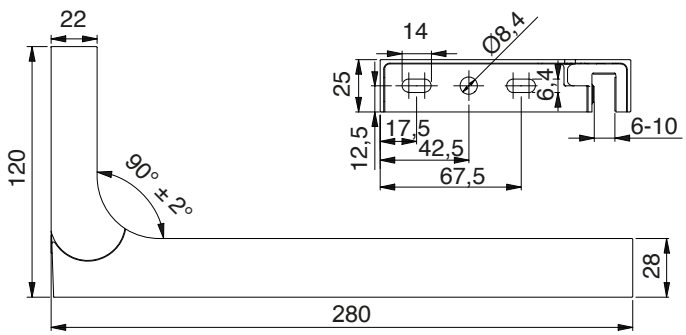


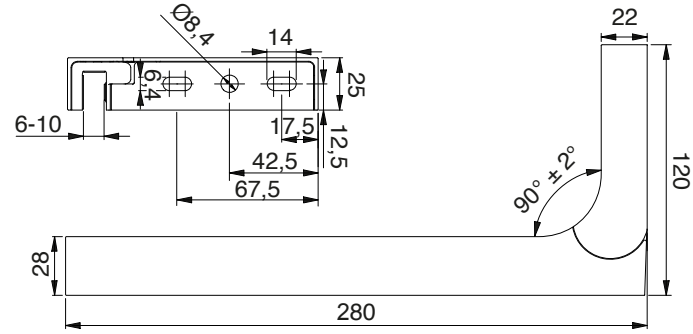


**Stabilisierungswinkel - links, 280 mm Verstellmöglichkeit 90° ± 2°**




| Art.-Nr. | Glasdicke |
|---|---|
| 8439__L-280 | 6-10 mm |

| Oberfläche | |
|---|---|
| ZN5 | glanzverchromt |
| ZN1 | mattverchromt |
| ZN10* | glanzvernickelt |
| ZNPVD22 | Edelstahloptik |
| ZNPVD20 | Goldoptik |
| ZNPVD35* | schwarz matt |
| ZN134 | weiß matt |
| ZN135 | tiefschwarz matt |
| ZNPVD39 | Goldbronze gebürstet |
| ZNPVD40 | Goldoptik gebürstet |
| ZNPVD41 | Kupferoptik gebürstet |
| ZNPVD42 | Graphitmetall-Optik gebürstet |

**Stabilisierungswinkel - rechts, 280 mm Verstellmöglichkeit 90° ± 2°**




| Art.-Nr. | Glasdicke |
|---|---|
| 8439__R-280 | 6-10 mm |

| Oberfläche | |
|---|---|
| ZN5 | glanzverchromt |
| ZN1 | mattverchromt |
| ZN10* | glanzvernickelt |
| ZNPVD22 | Edelstahloptik |
| ZNPVD20 | Goldoptik |
| ZNPVD35* | schwarz matt |
| ZN134 | weiß matt |
| ZN135 | tiefschwarz matt |
| ZNPVD39 | Goldbronze gebürstet |
| ZNPVD40 | Goldoptik gebürstet |
| ZNPVD41 | Kupferoptik gebürstet |
| ZNPVD42 | Graphitmetall-Optik gebürstet |

* Artikel auf Auslauf

# Stabilisierungswinkel - **Glas-Glas**

MADE IN GERMANY

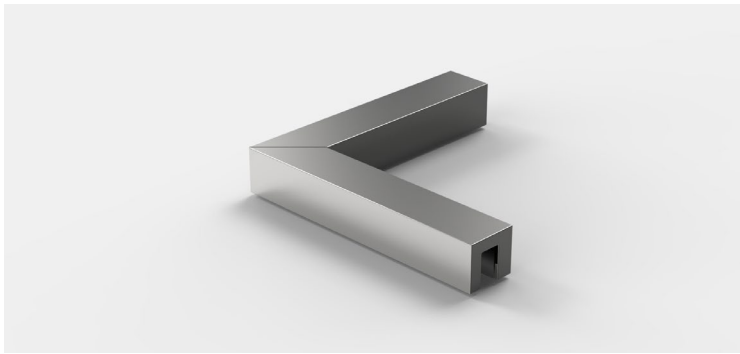

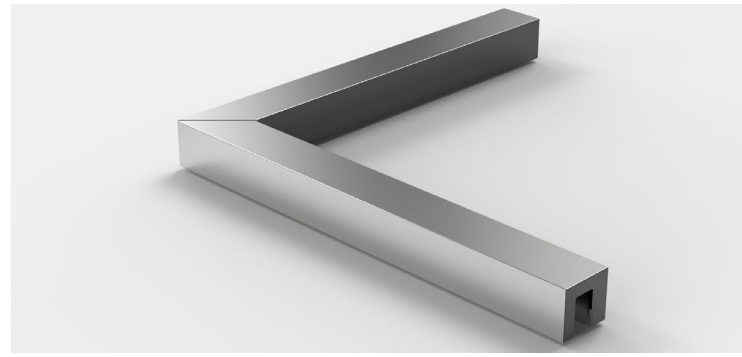

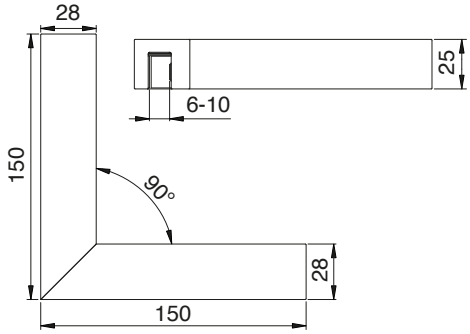


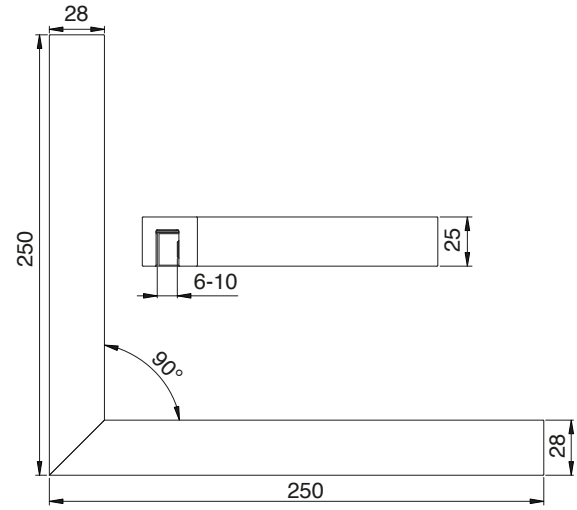


## Stabilisierungswinkel Glas-Glas - 150 mm, 90°

| Art.-Nr. | Glasdicke |
|---|---|
| 8438__-150 | 6-10 mm |

1/1

| Oberfläche | | |
|---|---|---|
| | ZN5 | glanzverchromt |
| | ZN1 | mattverchromt |
| | ZN10* | glanzvernickelt |
| | ZNPVD22 | Edelstahloptik |
| | ZNPVD20 | Goldoptik |
| | ZNPVD35* | schwarz matt |
| | ZN134 | weiß matt |
| | ZN135 | tiefschwarz matt |
| | ZNPVD39 | Goldbronze gebürstet |
| | ZNPVD40 | Goldoptik gebürstet |
| | ZNPVD41 | Kupferoptik gebürstet |
| | ZNPVD42 | Graphitmetall-Optik gebürstet |

## Stabilisierungswinkel Glas-Glas - 250 mm, 90°

| Art.-Nr. | Glasdicke |
|---|---|
| 8438__-250 | 6-10 mm |

1/1

| Oberfläche | | |
|---|---|---|
| | ZN5* | glanzverchromt |
| | ZN1* | mattverchromt |
| | ZN10* | glanzvernickelt |
| | ZNPVD22* | Edelstahloptik |
| | ZNPVD20* | Goldoptik |
| | ZNPVD35* | schwarz matt |
| | ZN134* | weiß matt |
| | ZN135* | tiefschwarz matt |
| | ZNPVD39* | Goldbronze gebürstet |
| | ZNPVD40* | Goldoptik gebürstet |
| | ZNPVD41* | Kupferoptik gebürstet |
| | ZNPVD42* | Graphitmetall-Optik gebürstet |

* Artikel auf Auslauf

## Glasbreitenempfehlung Stabilisierungswinkel

MADE IN GERMANY

### 8439ZN_-180

Länge = 180 mm



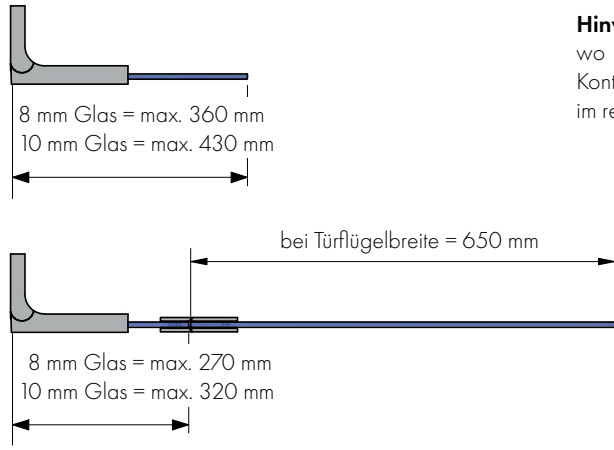


**Hinweis:** Bei größeren Aussteifungssituationen oder wo es bedingt von der Durchbiegung zu Glas-Glas Kontakt kommen kann, sollte mit Stabilisierungsstangen im rechten Winkel ausgesteift werden.

### 8439ZN_-280

Länge = 280 mm

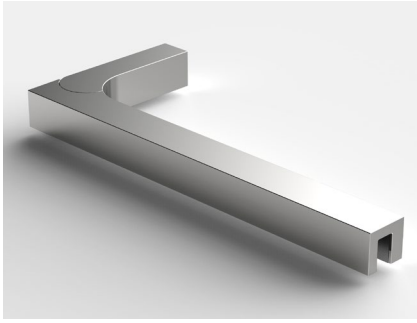

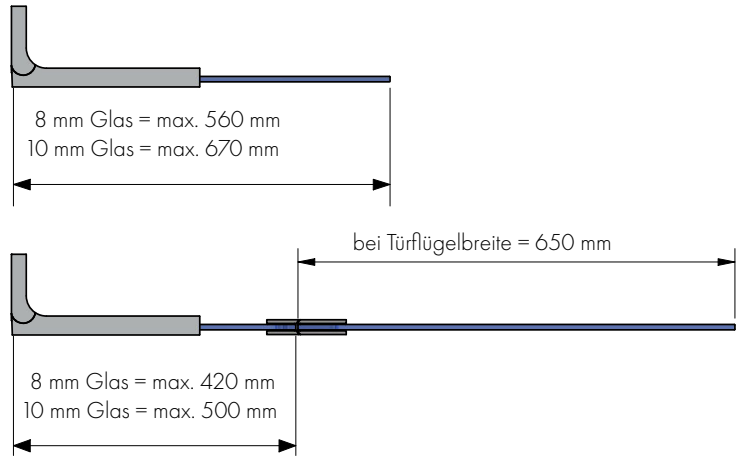

## Glasbreitenempfehlung Stabilisierungswinkel

MADE IN GERMANY

### 8438ZN_-150

Länge = 150 mm

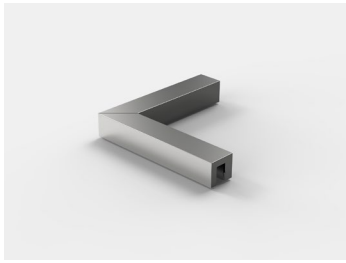

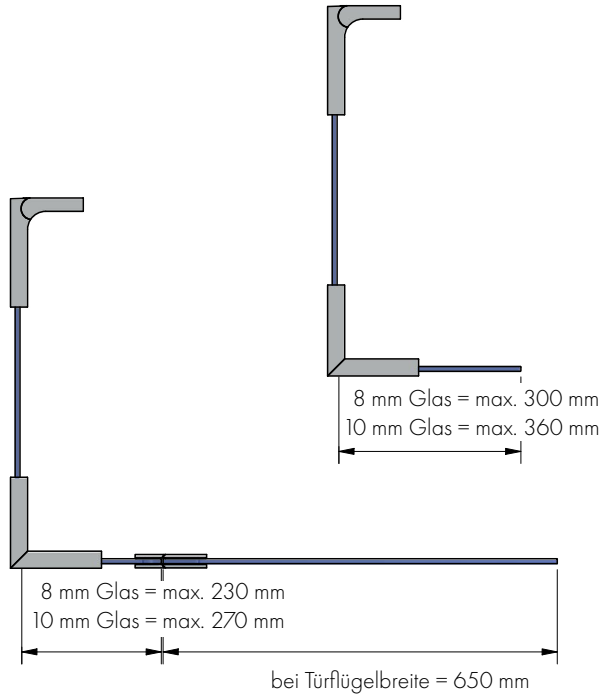


**Hinweis:** Bei größeren Aussteifungssituationen oder wo es bedingt von der Durchbiegung zu Glas-Glas Kontakt kommen kann, sollte mit Stabilisierungsstangen im rechten Winkel ausgesteift werden.

### 8438ZN_-250*

Länge = 250 mm

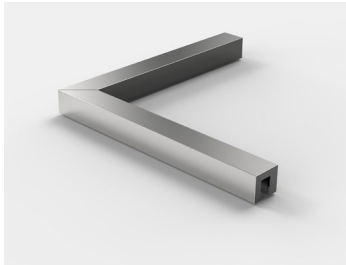

* Artikel auf Auslauf

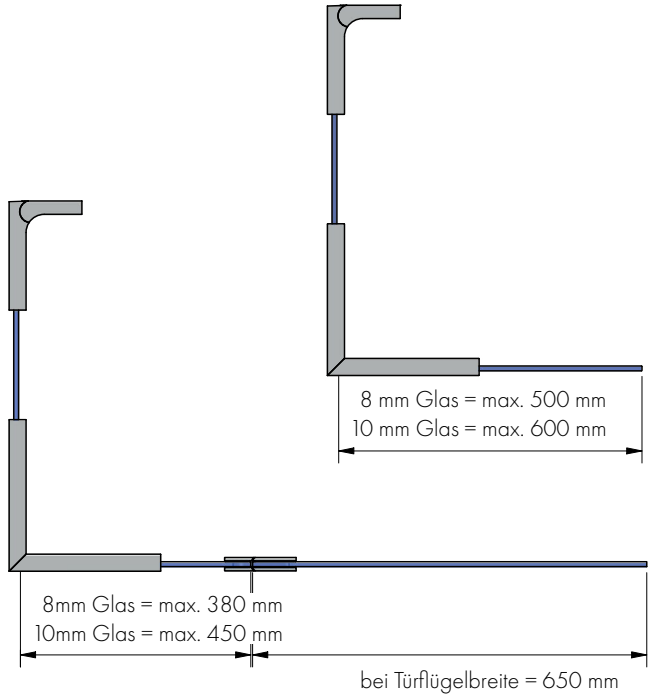

## Überdrückungsschutz

MADE IN GERMANY

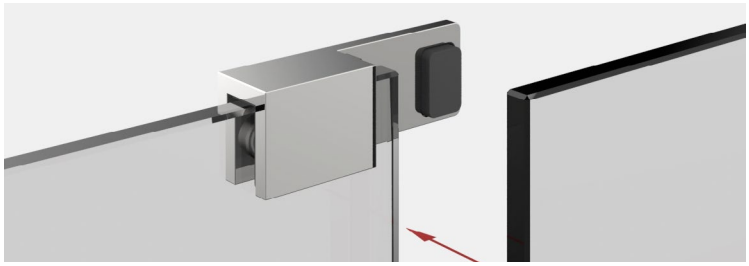

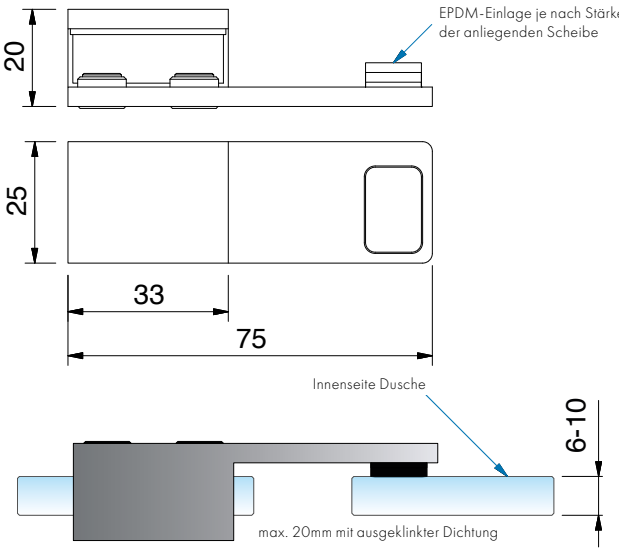


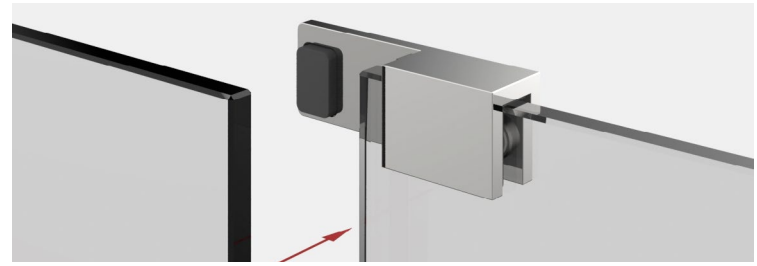

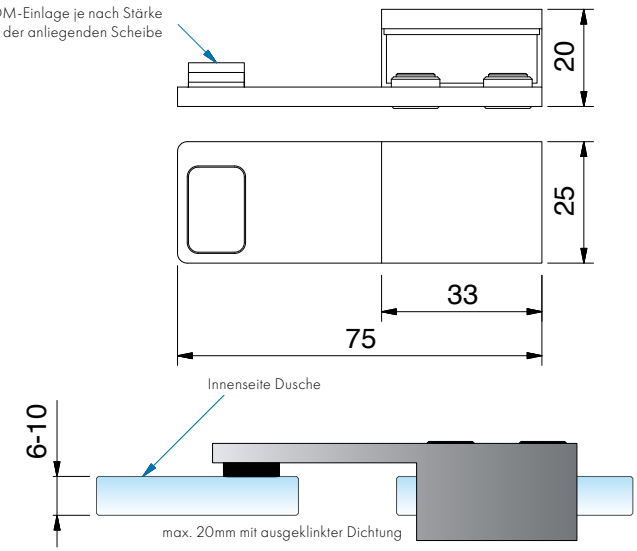


aufsteckbar auf Glasoberkante,
ohne Glasbearbeitung

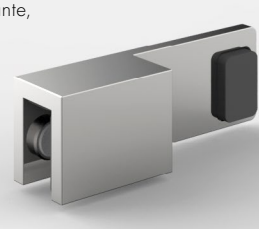

**Überdrückungsschutz - Variante links (Türanschlag)**

| Art.-Nr. | Glasdicke |
|---|---|
| 8490__-L | 6-10 mm |

1/1

**Oberfläche**

| | |
|---|---|
| MS7 | glanzverchromt |
| MS10 | mattverchromt |
| MSPVD22 | Edelstahloptik |
| MSPVD35* | schwarz matt |
| MS135 | tiefschwarz matt |

*Artikel auf Auslauf

aufsteckbar auf Glasoberkante,
ohne Glasbearbeitung

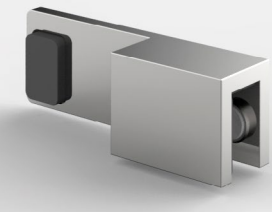

**Überdrückungsschutz - Variante rechts (Türanschlag)**

| Art.-Nr. | Glasdicke |
|---|---|
| 8490__-R | 6-10 mm |

1/1

**Oberfläche**

| | |
|---|---|
| MS7 | glanzverchromt |
| MS10 | mattverchromt |
| MSPVD22 | Edelstahloptik |
| MSPVD35* | schwarz matt |
| MS135 | tiefschwarz matt |

# Überdrückungsschutz

MADE IN GERMANY

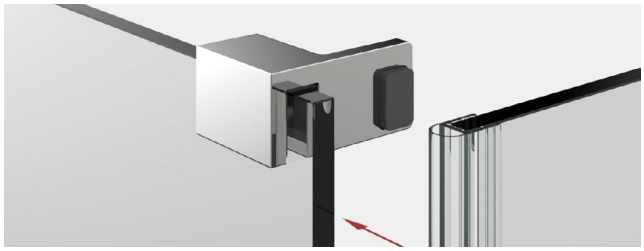

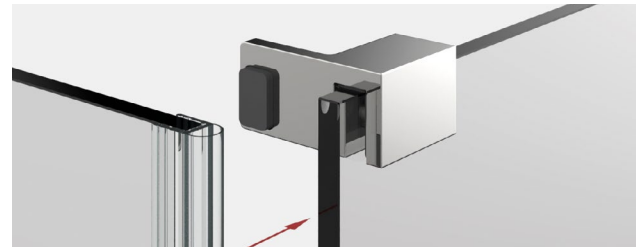

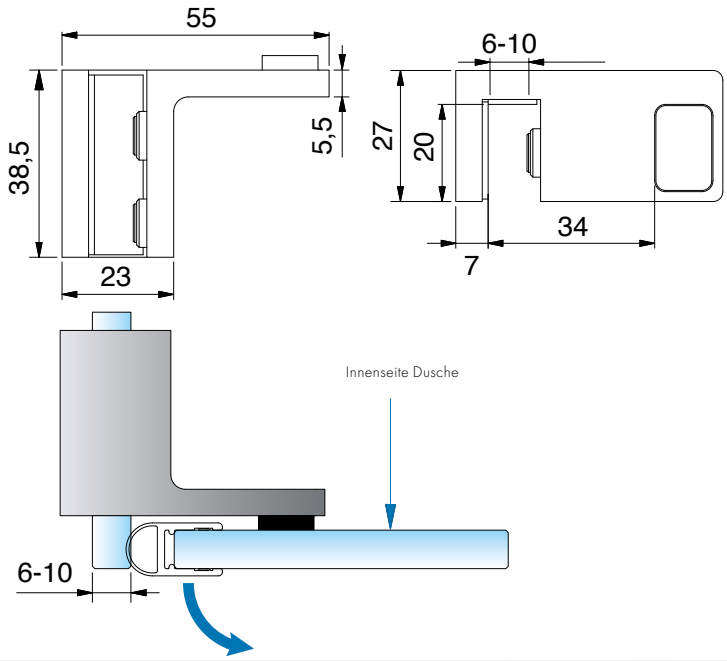


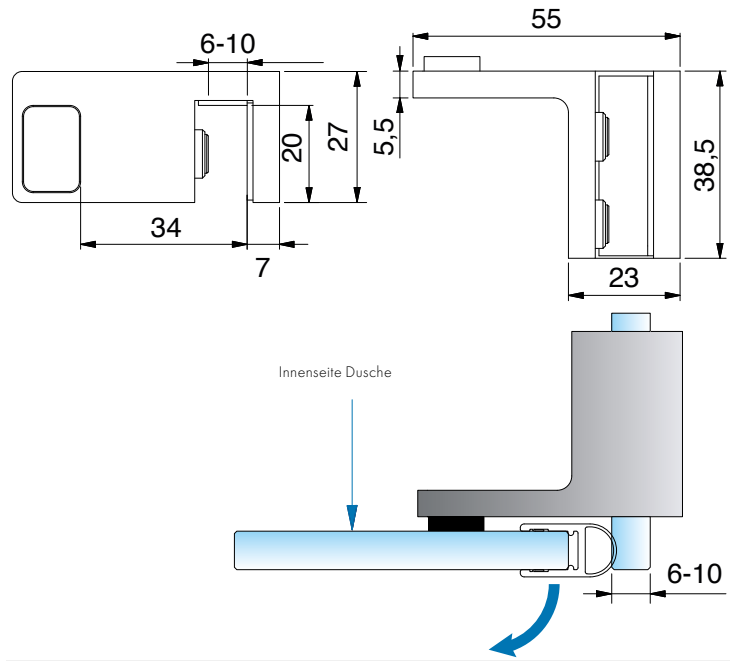


aufsteckbar auf Glasoberkante,
ohne Glasbearbeitung

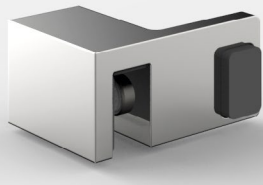

**Überdrückungsschutz - Variante links (Türanschlag)**

| Art.-Nr. | Glasdicke |
|---|---|
| 8489__-L | 6-10 mm |

| Oberfläche | | |
|---|---|---|
| | MS7 | glanzverchromt |
| | MS10* | mattverchromt |
| | MSPVD35* | schwarz matt |
| | MS135 | tiefschwarz matt |

aufsteckbar auf Glasoberkante,
ohne Glasbearbeitung

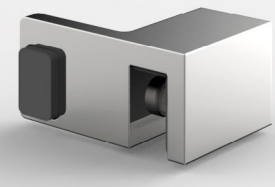

**Überdrückungsschutz - Variante rechts (Türanschlag)**

| Art.-Nr. | Glasdicke |
|---|---|
| 8489__-R | 6-10 mm |

| Oberfläche | | |
|---|---|---|
| | MS7 | glanzverchromt |
| | MS10* | mattverchromt |
| | MSPVD35* | schwarz matt |
| | MS135 | tiefschwarz matt |

* Artikel auf Auslauf

## Überdrückungsschutz

MADE IN GERMANY

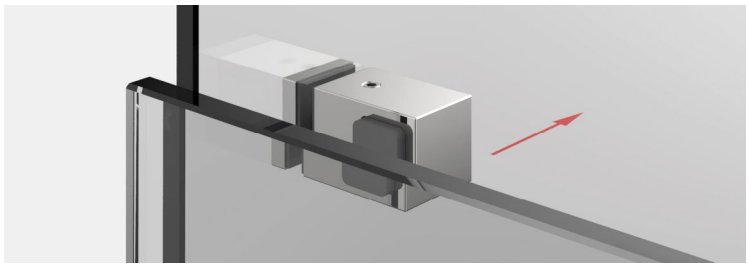

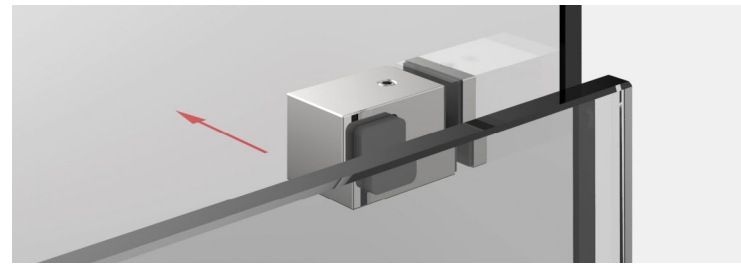

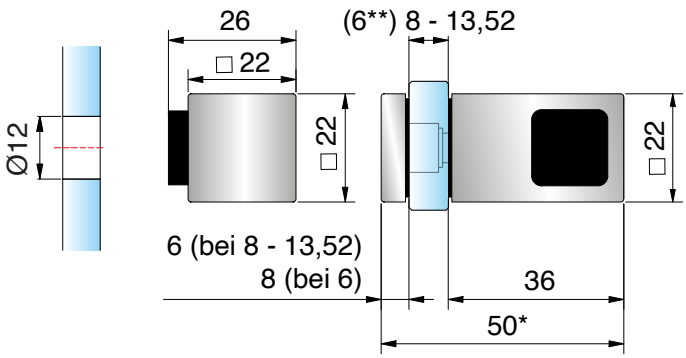


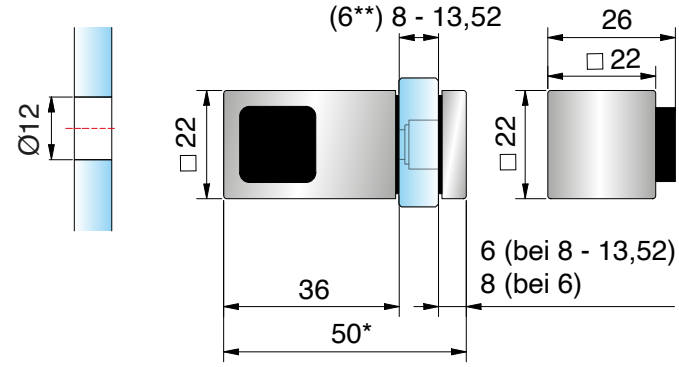






### Türstopper, Glas-Glas, links

| Art.-Nr. | Glasdicke |
|---|---|
| 8274__-GL | (6**)8-13,52 mm |

| Oberfläche | |
|---|---|
| ZN5 | glanzverchromt |
| ZN1 | mattverchromt |
| ZNPVD22 | Edelstahloptik |
| ZNPVD20 | Goldoptik |
| ZN135 | tiefschwarz matt |

* bei 8 mm Glas
**Artikel-Nr. 8686-7HZ ersetzt bei Anwendung von ESG-6 die HZ Einlage Artikel-Nr. 8686-5HZ. 8686-7HZ muss bei ESG-6 seperat bestellt werden

### Türstopper, Glas-Glas, rechts

| Art.-Nr. | Glasdicke |
|---|---|
| 8274__-GR | (6**)8-13,52 mm |

| Oberfläche | |
|---|---|
| ZN5 | glanzverchromt |
| ZN1 | mattverchromt |
| ZNPVD22 | Edelstahloptik |
| ZNPVD20 | Goldoptik |
| ZN135 | tiefschwarz matt |

**Artikel-Nr. 8686-7HZ ersetzt bei Anwendung von ESG-6 die HZ Einlage Artikel-Nr. 8686-5HZ. 8686-7HZ muss bei ESG-6 seperat bestellt werden

# Überdrückungsschutz

MADE IN GERMANY

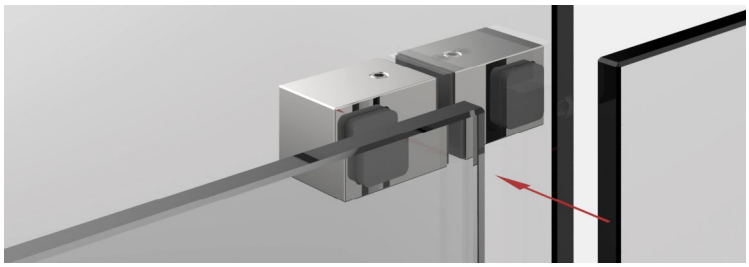

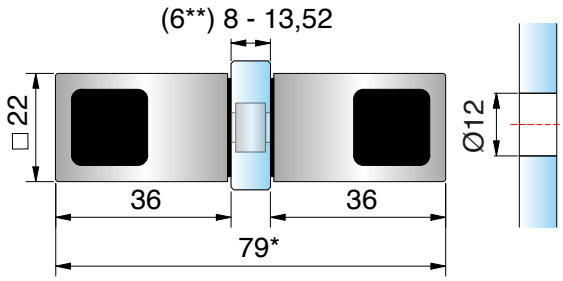




Türstopper, Glas-Glas, beidseitig

| Art.-Nr. | | Glasdicke |
|---|---|---|
| 8274__-D | | (6**)8-13,52 mm |
| **Oberfläche** | | |
| ZN5 | glanzverchromt | |
| ZN1 | mattverchromt | |
| ZNPVD22 | Edelstahloptik | |
| ZNPVD20 | Goldoptik | |
| ZN135 | tiefschwarz matt | |

* bei 8 mm Glas

**Artikel-Nr. 8686-7HZ ersetzt bei Anwendung von ESG-6 die HZ Einlage Artikel-Nr. 8686-5HZ.
8686-7HZ muss bei ESG-6 seperat bestellt werden

## Überdrückungsschutz

MADE IN GERMANY

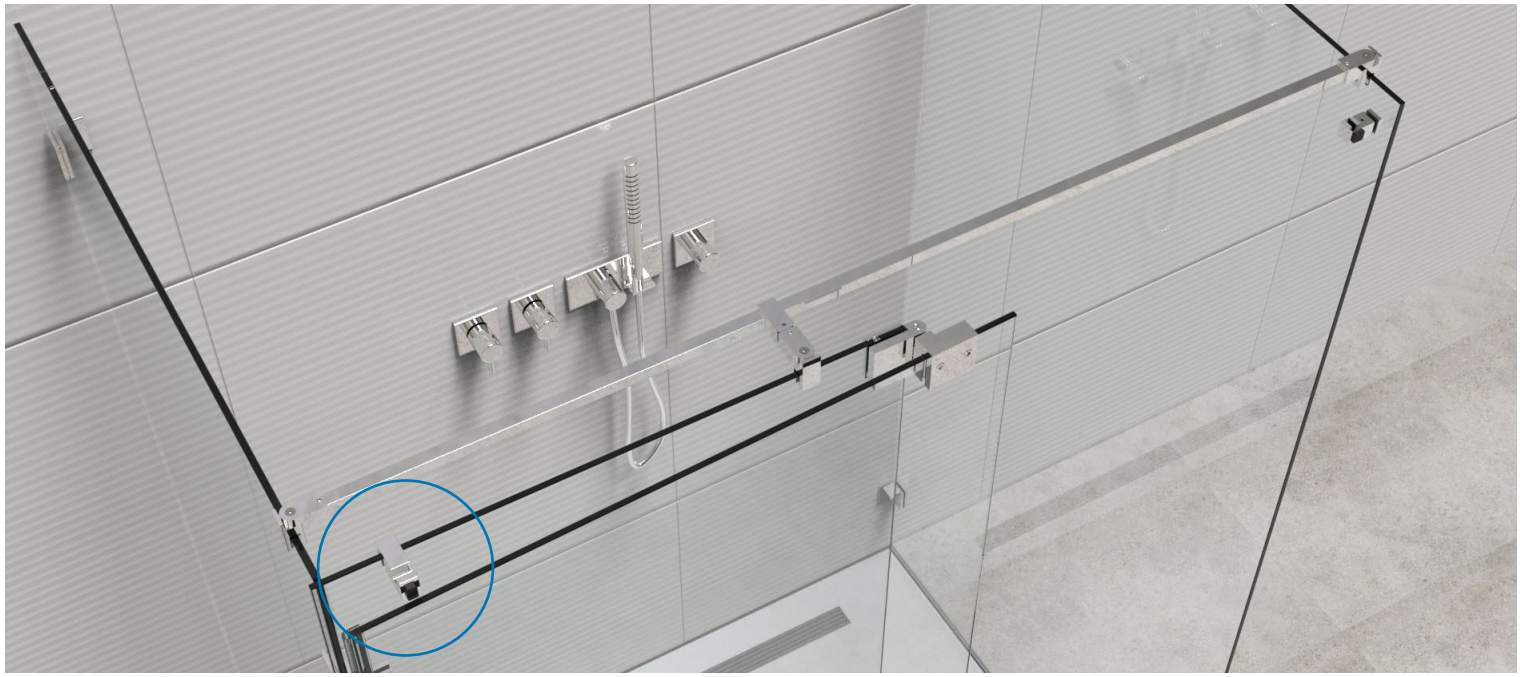

aufsteckbar auf Glasoberkante,
ohne Glasbearbeitung

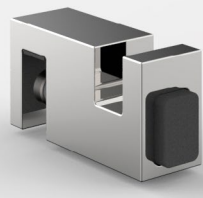

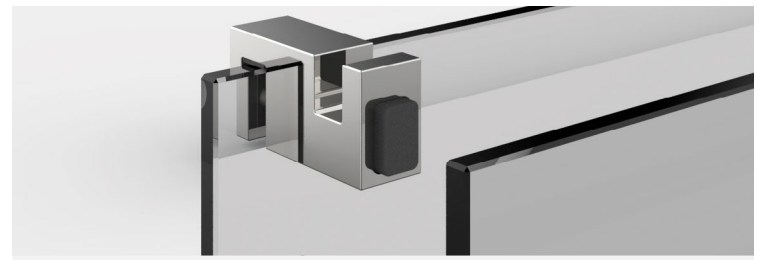

Überdrückungsschutz - Variante rechts (Türanschlag), rechts und links verwendbar

| Art.-Nr. | Glasdicke |
|---|---|
| 8499__ | 6-10 mm |




| Oberfläche | |
|---|---|
| MS7 | glanzverchromt |

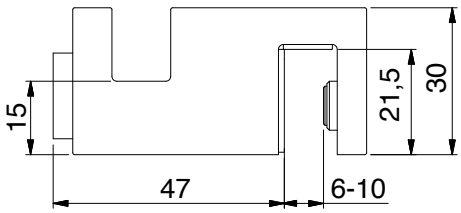


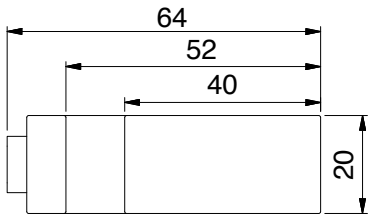


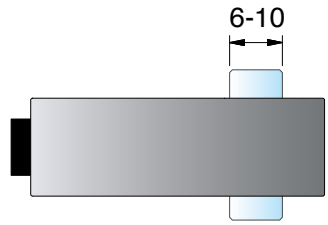

# Überdrückungsschutz

MADE IN GERMANY

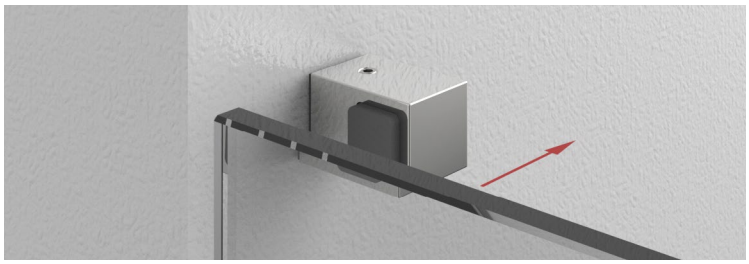

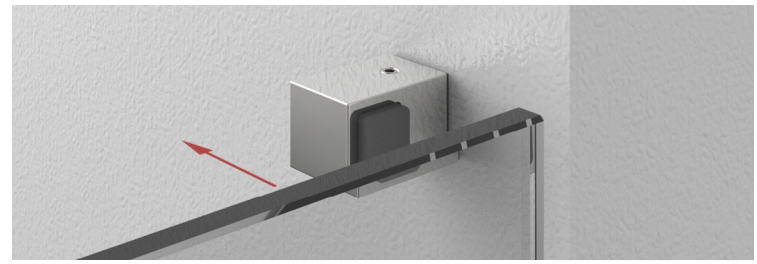

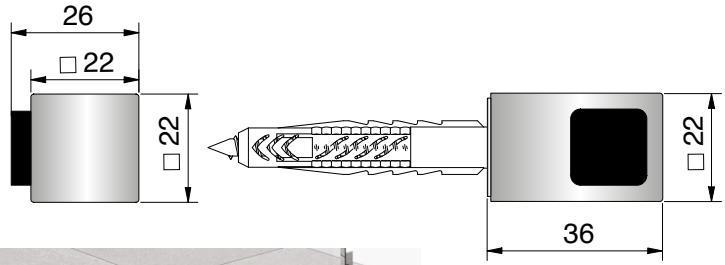


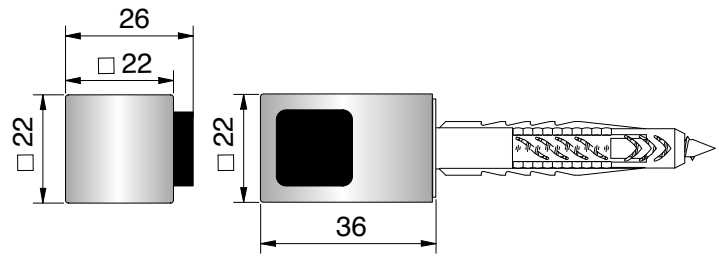


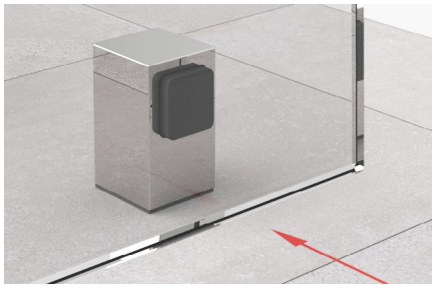

Überdrückungsschutz auch zur Bodenmontage bestens geeignet.

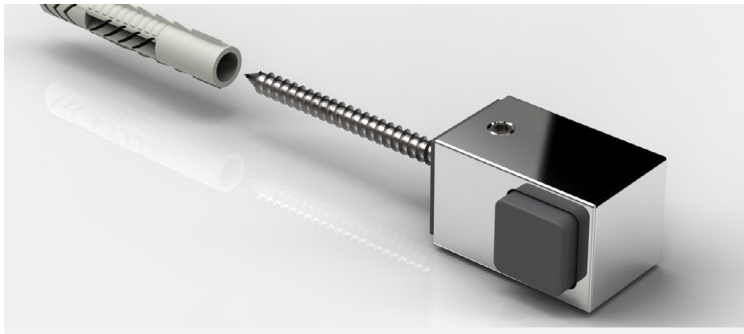

Türstopper für Wandbefestigung, links, Schraube im Set enthalten

| Art.-Nr. | | |
|---|---|---|
| 8274__-WL | | |
| **Oberfläche** | | |
| | ZN5 | glanzverchromt |
| | ZN1 | mattverchromt |
| | ZNPVD22 | Edelstahloptik |
| | ZNPVD20 | Goldoptik |
| | ZN135 | tiefschwarz matt |

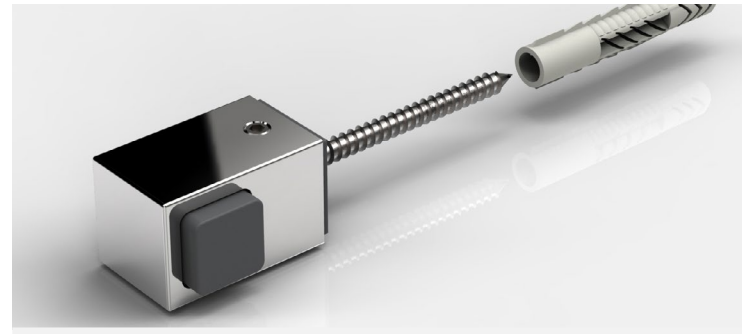

Türstopper für Wandbefestigung, rechts, Schraube im Set enthalten

| Art.-Nr. | | |
|---|---|---|
| 8274__-WR | | |
| **Oberfläche** | | |
| | ZN5 | glanzverchromt |
| | ZN1 | mattverchromt |
| | ZNPVD22 | Edelstahloptik |
| | ZNPVD20 | Goldoptik |
| | ZN135 | tiefschwarz matt |

## Überdrückungsschutz

MADE IN GERMANY



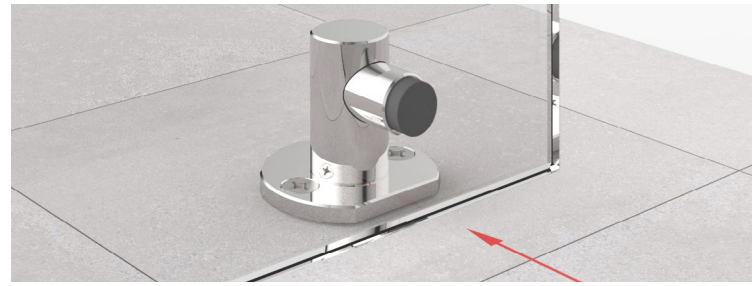

Überdrückungsschutz auch zur Bodenmontage bestens geeignet.

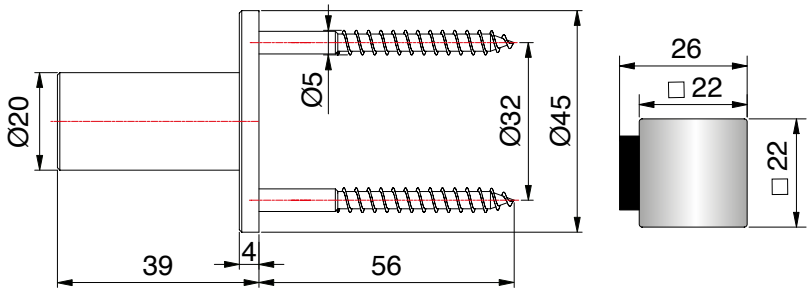





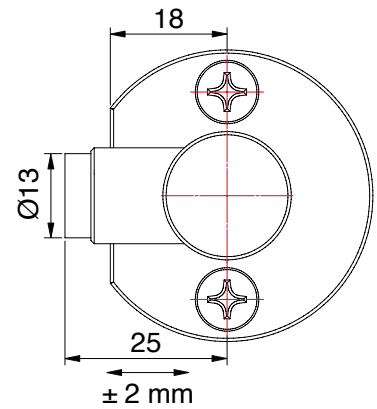




Türstopper Glas-Wand, Glas-Boden




| Art.-Nr. | |
|---|---|
| 8440__- | |
| **Oberfläche** | |
| MS7 | glanzverchromt |
| MS10 | mattverchromt |
| MSPVD22 | Edelstahloptik |

# Überdrückungsschutz

MADE IN GERMANY

## Dicht- und Schwallschutzprofile

MADE IN GERMANY





Die Badausstattung erhält mehr und mehr Aufmerksamkeit und der Wunsch nach Individualisierung wird immer stärker. Wir setzen wieder neue Akzente bei Oberflächen und Farben. Wir bieten Ihnen nicht nur in den Serien FLAMEA$^{+}$, FARDELLO, PAVONE und FARFALLA neue Trendfarben mit passendem Zubehör, sondern auch unsere Dichtprofile gibt es im neuen Look und mit verschiedenen Oberflächen.

## Art.-Nr. **Material/Oberfläche**

MADE IN GERMANY

**E6/EV5** = Aluminium spezialgebeizt glanzeloxiert
**E6EV1** = Aluminium spezialgebeizt naturfarbig eloxiert
**E6C35** = Aluminium tiefschwarz matt
**E0/14** = Aluminium weiß pulverbeschichtet, RAL 9016
**KU0** = Kunststoff naturfarbig-opak
**KU3** = Kunststoff schwarz tranzluzent
**KU5** = Kunststoff glasklar
**KU7** = Kunststoff glanzverchromt
**KU35** = Kunststoff schwarz matt
**KU134** = Kunststoff weiß matt


**KU0**

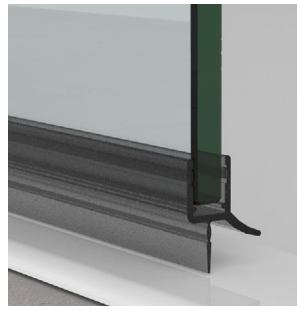
**KU3**


**KU35**


**AL134/ KU134**


**KU5**


**KU7**


**E6/EV5**


**E6EV1**


**E6C35**


**E0/14**

SCHULUNGSVIDEO

## Dichtprofil-**Zuschnitt**
(Sprache deutsch)

# Kurz-Übersicht verfügbarer Dichtprofile

MADE IN GERMANY

| | Funktion | Glaseinstand | verfügbare Oberflächen | | Längen | Glasstärken | ab Seite |
|---|---|---|---|---|---|---|---|
| 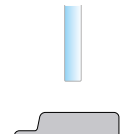 | für den unteren Wannenanschluss | Standard | KU0 | Kunststoff naturfarbig-opak | 2010/2500 mm | 6/8/10/12 mm | 612 |
| | | | KU35 | Kunststoff schwarz matt | | | |
| | für den unteren Wannenanschluss | gering | KU0 | Kunststoff naturfarbig-opak | 2010 mm | 8 mm | 614 |
| | | | KU3 | Kunststoff schwarz transparent | | | |
|  | für Glas-Glas 90° | Standard | KU0 | Kunststoff naturfarbig-opak | 2010/2500/3000 mm | 6/8/10/12 mm | 616 |
| | | | KU35 | Kunststoff schwarz matt | | | |
| | | | KU7 | Kunststoff glanzverchromt | | | |
| | für Glas-Glas 90° | gering | KU0 | Kunststoff naturfarbig-opak | 2500 mm | 8 mm | 617 |
| | | | KU3 | Kunststoff schwarz transparent | | | |
|  | für Glas-Glas 135° (auch flexible Dichtprofile vorhanden) | Standard | KU0 | Kunststoff naturfarbig-opak | 2010/2500/3000 mm | 6/8/10/12 mm | 618 |
| | | | KU35 | Kunststoff schwarz matt | | | |
| | | | KU7 | Kunststoff glanzverchromt | | | |
| | für Glas-Glas 135° | gering | KU0 | Kunststoff naturfarbig-opak | 2500 mm | 8 mm | 618 |
| | | | KU3 | Kunststoff schwarz transparent | | | |
|  | für Glas-Glas 180° | Standard | KU0 | Kunststoff naturfarbig-opak | 2010/2500/3000 mm | 6/8/10/12 mm | 620 |
| | | | KU35 | Kunststoff schwarz matt | | | |
| | | | KU7 | Kunststoff glanzverchromt | | | |
| | für Glas-Glas 180° | gering | KU0 | Kunststoff naturfarbig-opak | 2500 mm | 8 mm | 622 |
| | | | KU3 | Kunststoff schwarz transparent | | | |
| | für Glas-Glas 180° (überlappend) | Standard | KU0 | Kunststoff naturfarbig-opak | 2010/2500 mm | 6/8/10/12 mm | 619 |
| | | gering | – | | | | |
|  | für den seitlichen Wandanschluss 90° | Standard | KU0 | Kunststoff naturfarbig-opak | 2010/2500/3000 mm | 6/8/10/12 mm | 623 |
| | | | KU35 | Kunststoff schwarz matt | | | |
| | | | KU7 | Kunststoff glanzverchromt | | | |
| | für den seitlichen Wandanschluss 90° | gering | KU0 | Kunststoff naturfarbig-opak | 2500 mm | 8 mm | 623 |
| | | | KU3 | Kunststoff schwarz transparent | | | |

# Vergleich Dichtprofile mit Standard- und geringem Glaseinstand

MADE IN GERMANY

Der geringe Glaseinstand bei bestimmten Profilen bietet noch mehr neue Möglichkeiten bei der Gestaltung spannender Duschlösungen.

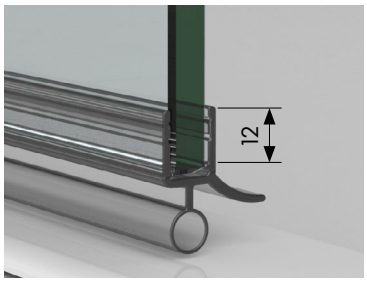


**Art.-Nr.**
8863KU0-8-2010
transparent

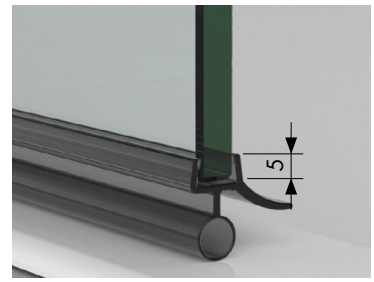


**Art.-Nr.**
8863KU0-8K-2010
transparent
8863KU3-8K-2010
schwarz transluzent

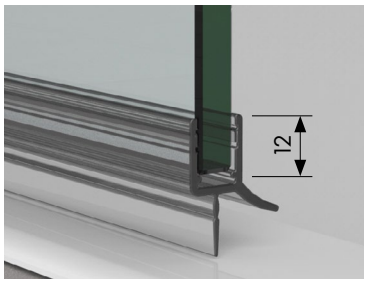


**Art.-Nr.**
8864KU0-8-2010
transparent

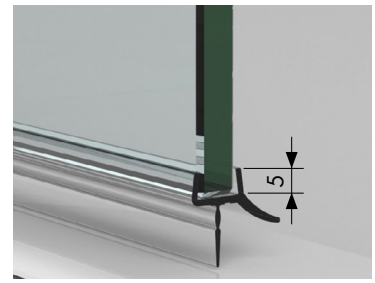


**Art.-Nr.**
8864KU0-8K-2010
transparent
8864KU35-8K-2010
schwarz matt



mit Schwallschutz
8585E6C35-2010

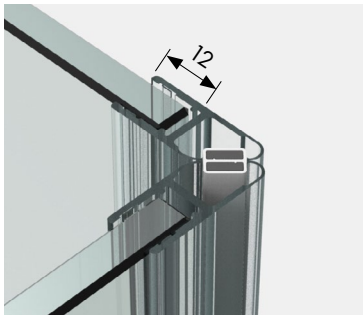


**Art.-Nr.**
8851KU0-8-2010
transparent

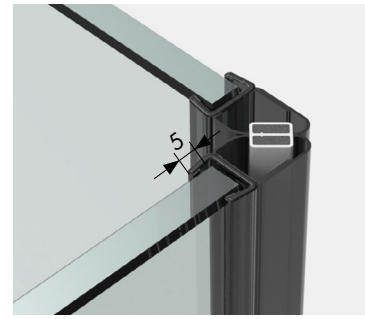


**Art.-Nr.**
8851KU0-8K-2500
transparent
8851KU35-8K-2500
schwarz matt

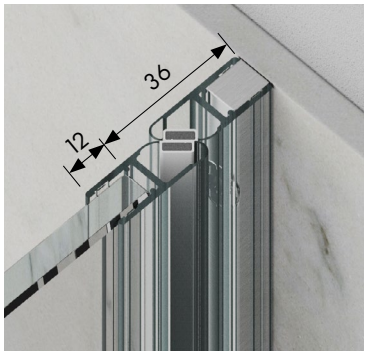


**Art.-Nr.**
8852KU0-8-2010
transparent
mit Trägerprofil
8883E6/EV1-8-2500

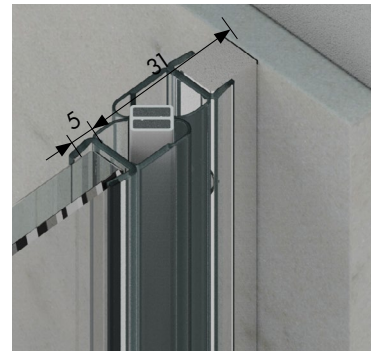


**Art.-Nr.**
8852KU0-8K-2500
transparent
8852KU3-8K-2500
schwarz transluzent
mit Trägerprofil
8883E6/EV1-8-2500

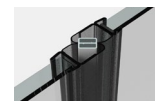

8852KU3-8K-2500
Version: Glas-Glas

ZUBEHÖR

**Art.-Nr.-Material/Oberfläche**

| | | | | | | | | | |
|---|---|---|---|---|---|---|---|---|---|
| KU0 | Kunststoff naturfarbig-opak | KU3 | Kunststoff schwarz transluzent | KU35 | Kunststoff schwarz matt | KU134 | Kunststoff weiß matt | KU5 | Kunststoff glasklar |
| KU7 | Kunststoff glanzverchromt | E6/EV5 | Aluminium spezialgebeizt glanzeloxiert | E6EV1 | Aluminium spezialgebeizt naturfarbig eloxiert | E6C35 | Aluminium tiefschwarz matt | E0/14 | Aluminium weiß pulverbeschichtet, RAL 9016 |

# Dichtprofile für **den unteren Wannenanschluss** mit Standard Glaseinstand

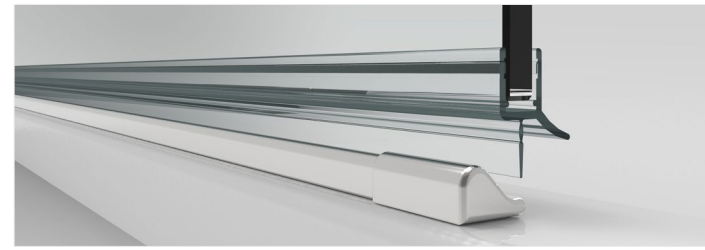

**Achtung:** Die hier dargestellten Abzugsmaße gelten nur für 8 bzw. 10 mm Glas! Abzugsmaß bei 6 bzw. 12 mm auf Anfrage!

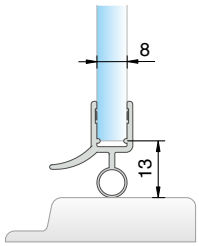


| Art.-Nr. | Länge |
|---|---|
| 8863KU0-8-2010 | 2010 mm |
| 8863KU35-8-2500 | 2500 mm |

für 6 oder 8 mm Glas

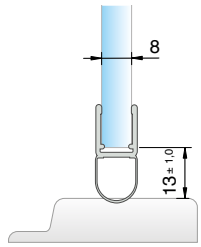


| Art.-Nr. | Länge |
|---|---|
| 8842KU0-8-2500 | 2500 mm |

für 6 oder 8 mm Glas

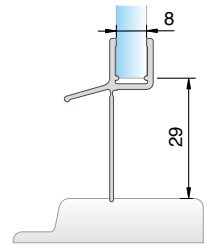


| Art.-Nr. | Länge |
|---|---|
| 8866KU0-8-2010 | 2010 mm |
| 8866KU0-8-2500 | 2500 mm |

für 6 oder 8 mm Glas

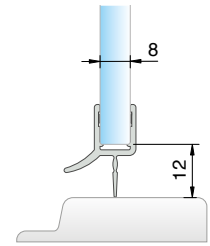


| Art.-Nr. | Länge |
|---|---|
| 8864KU0-8-2010 | 2010 mm |
| 8864KU35-8-2500 | 2500 mm |

für 6 oder 8 mm Glas

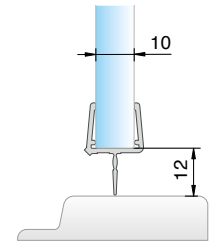


| Art.-Nr. | Länge |
|---|---|
| 8876KU0-12-2500 | 2500 mm |

für 10 oder 12 mm Glas

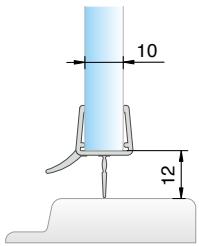


| Art.-Nr. | Länge |
|---|---|
| 8864KU0-12-2500 | 2500 mm |

für 10 oder 12 mm Glas

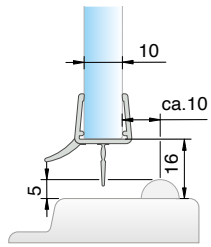


| Art.-Nr. | Länge |
|---|---|
| 8864KU0-12-2500 | 2500 mm |
| 8538KU5* | 2000 mm |

für 10 oder 12 mm Glas, in Verbindung mit Schwallschutzprofil

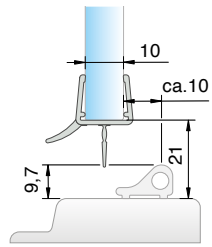


| Art.-Nr. | Länge |
|---|---|
| 8864KU0-12-2500 | 2500 mm |
| 8535E__-1860* | 1860 mm |

für 10 oder 12 mm Glas, in Verbindung mit Schwallschutzprofil

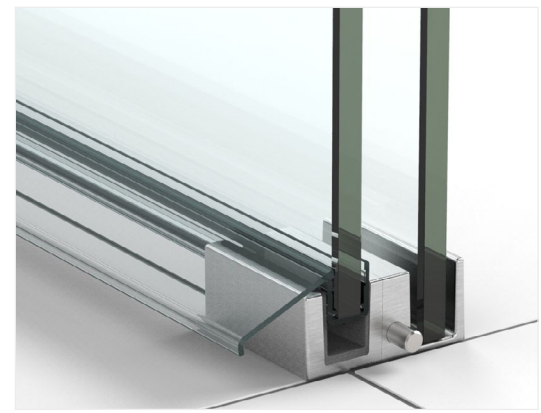

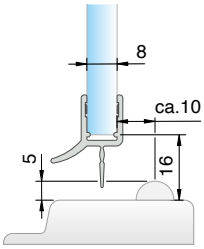


| Art.-Nr. | Länge |
|---|---|
| 8864KU0-8-2010 | 2010 mm |
| 8538KU5* | 2000 mm |

für 6 oder 8 mm Glas, in Verbindung mit Acrylhalbrundstab, Radius = 5 mm

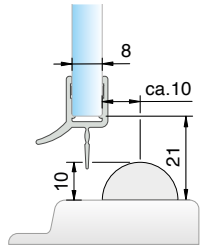


| Art.-Nr. | Länge |
|---|---|
| 8864KU0-8-2010 | 2010 mm |
| 8539KU5* | 2000 mm |

für 6 oder 8 mm Glas, in Verbindung mit Acrylhalbrundstab, Radius = 10 mm

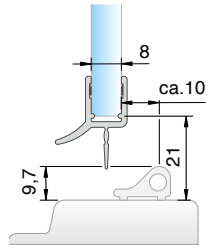


| Art.-Nr. | Länge |
|---|---|
| 8864KU0-8-2010 | 2010 mm |
| 8535E__-1860* | 1860 mm |

für 6 oder 8 mm Glas, in Verbindung mit Schwallschutzprofil

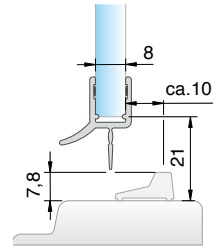


| Art.-Nr. | Länge |
|---|---|
| 8864KU0-8-2010 | 2010 mm |
| 8585E__-2010* | 1860 mm |

für 6 oder 8 mm Glas, in Verbindung mit Schwallschutzprofil

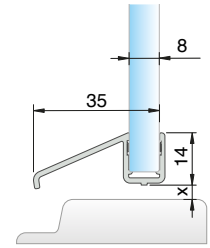


| Art.-Nr. | Länge |
|---|---|
| 8891KU0-8-2010 | 2010 mm |
| x = variabel | |

für Schiebetüren
für 6 oder 8 mm Glas

**Art.-Nr.-Material/Oberfläche**

| | | | | | | | | | |
|---|---|---|---|---|---|---|---|---|---|
| KU0 | Kunststoff naturfarbig-opak | KU3 | Kunststoff schwarz transluzent | KU35 | Kunststoff schwarz matt | KU134 | Kunststoff weiß matt | KU5 | Kunststoff glasklar |
| KU7 | Kunststoff glanzverchromt | E6/EV5 | Aluminium spezialgebeizt glanzeloxiert | E6EV1 | Aluminium spezialgebeizt naturfarbig eloxiert | E6C35 | Aluminium tiefschwarz matt | E0/14 | Aluminium weiß pulverbeschichtet, RAL 9016 |

# Dichtprofile für **den unteren Wannenanschluss** mit Standard Glaseinstand

**Achtung:** Die hier dargestellten Abzugsmaße gelten nur für 8 mm Glas! Abzugsmaß bei 6 mm auf Anfrage!

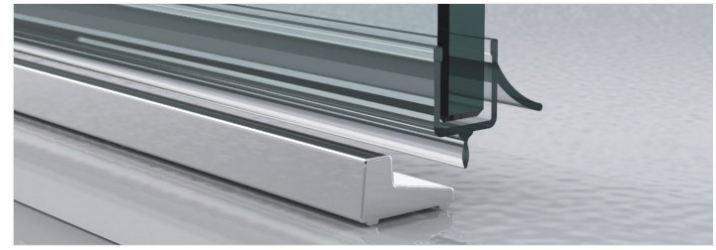

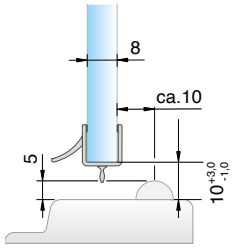


| Art.-Nr. | Länge |
|---|---|
| 8879KU0-8-2010 | 2010 mm |
| 8538KU5* | 2000 mm |

für 8 mm Glas, in Verbindung mit Acrylhalbrundstab, Radius = 5 mm

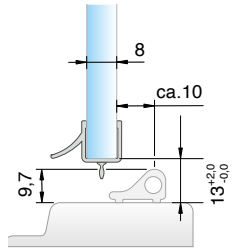


| Art.-Nr. | Länge |
|---|---|
| 8879KU0-8-2010 | 2010 mm |
| 8535E__-1860* | 1860 mm |

für 8 mm Glas, in Verbindung mit Schwallschutzprofil

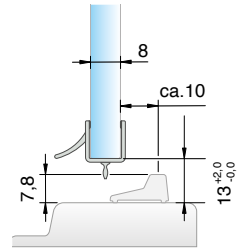


| Art.-Nr. | Länge |
|---|---|
| 8879KU0-8-2010 | 2010 mm |
| 8585E__-2010* | 2000 mm |

für 8 mm Glas, in Verbindung mit Schwallschutzprofil

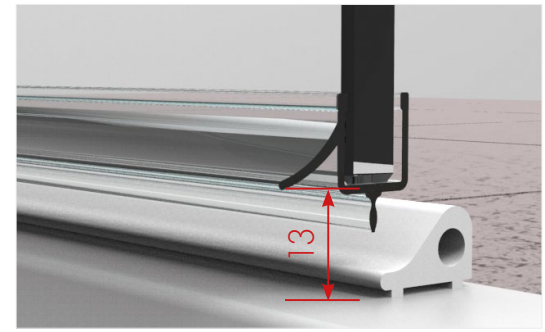


# Dichtprofile für **den unteren Wannenanschluss, gebogen**



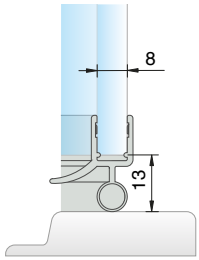


| Art.-Nr. | Länge |
|---|---|
| 8867KU0-8-R500 | 1220 mm |

für Wannenschluss R500 – 550 für 6 und 8 mm Glas Abwicklung = 1220 mm

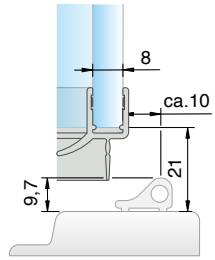


| Art.-Nr. | Länge |
|---|---|
| 8868KU0-8-R500 | 1215 mm |
| 8881E__-R500 | 1165 mm |

für Wannenschluss R500 – 550, für 6 und 8 mm Glas, Abwicklung = 1215 mm, in Verbindung mit Schwallschutzprofil

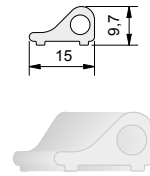


| Art.-Nr. | Länge |
|---|---|
| 8881E6/EV5-R500 | 1165 mm |
| 8881E0/14-R500 | 1165 mm |
| 8882E0/14-R550 | 1244 mm |

Schwallschutzprofil für Rundduschen

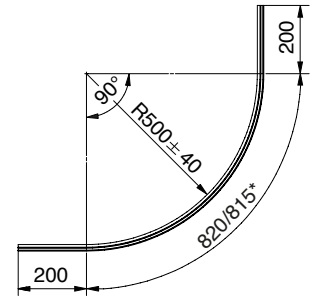


Grundriss für 8867 / 8868
Abwicklung = 1220/1215 mm
*außen

**Art.-Nr.-Material/Oberfläche**

| | | | | | | | | | |
|---|---|---|---|---|---|---|---|---|---|
| KU0 | Kunststoff naturfarbig-opak | KU3 | Kunststoff schwarz transluzent | KU35 | Kunststoff schwarz matt | KU134 | Kunststoff weiß matt | KU5 | Kunststoff glasklar |
| KU7 | Kunststoff glanzverchromt | E6/EV5 | Aluminium spezialgebeizt glanzeloxiert | E6EV1 | Aluminium spezialgebeizt naturfarbig eloxiert | E6C35 | Aluminium tiefschwarz matt | E0/14 | Aluminium weiß pulverbeschichtet, RAL 9016 |

# Dichtprofile für **den unteren Wannenanschluss** mit **geringem Glaseinstand**

**Achtung:** Die hier dargestellten Abzugsmaße gelten nur für 8 mm Glas!

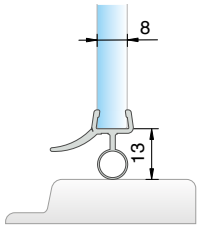


| Art.-Nr. | Länge |
|---|---|
| 8863KU0-8K-2010 | 2010 mm |
| 8863KU3-8K-2010 | 2010 mm |

für 8 mm Glas

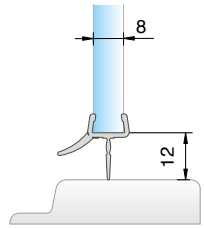


| Art.-Nr. | Länge |
|---|---|
| 8864KU0-8K-2010 | 2010 mm |
| 8864KU3-8K-2010 | 2010 mm |

für 8 mm Glas

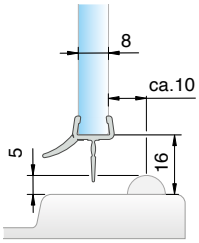


| Art.-Nr. | Länge |
|---|---|
| 8864KU0-8K-2010 | 2010 mm |
| 8864KU3-8K-2010 | 2010 mm |
| 8538KU5* | 2000 mm |

für 8 mm Glas, in Verbindung mit Acrylhalbrundstab, Radius = 5 mm

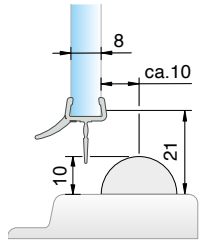


| Art.-Nr. | Länge |
|---|---|
| 8864KU0-8K-2010 | 2010 mm |
| 8864KU3-8K-2010 | 2010 mm |
| 8539KU5* | 2000 mm |

für 8 mm Glas, in Verbindung mit Acrylhalbrundstab, Radius = 10 mm

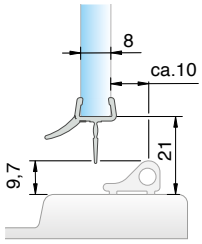


| Art.-Nr. | Länge |
|---|---|
| 8864KU0-8K-2010 | 2010 mm |
| 8864KU3-8K-2010 | 2010 mm |
| 8535E__-1860* | 1860 mm |

für 8 mm Glas, in Verbindung mit Schwallschutzprofil

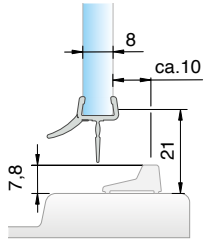


| Art.-Nr. | Länge |
|---|---|
| 8864KU0-8K-2010 | 2010 mm |
| 8864KU3-8K-2010 | 2010 mm |
| 8585E__-2010* | 2010 mm |

für 8 mm Glas, in Verbindung mit Schwallschutzprofil

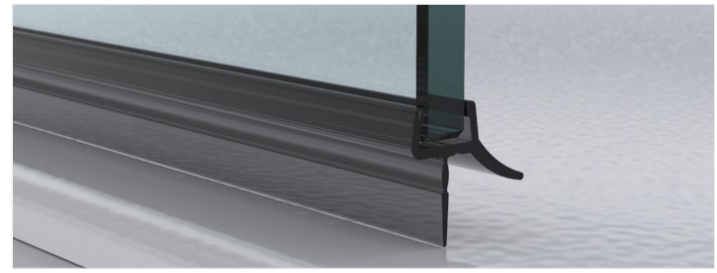

8863KU3-8K-2010

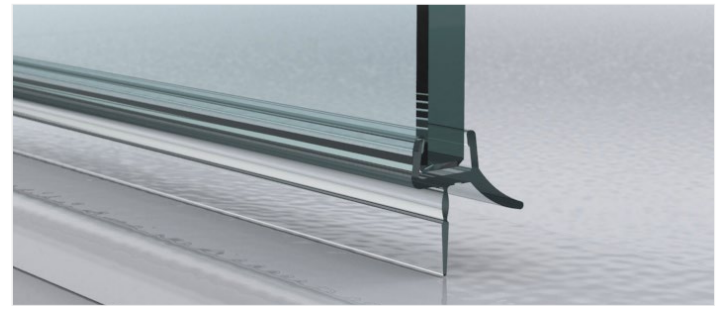

8864KU0-8K-2010



8864KU3-8K-2010
mit Schwallschutzprofil 8585E6C35-2010

**Art.-Nr.-Material/Oberfläche**

| | | | | | | | | | |
|---|---|---|---|---|---|---|---|---|---|
| KU0 | Kunststoff naturfarbig-opak | KU3 | Kunststoff schwarz transluzent | KU35 | Kunststoff schwarz matt | KU134 | Kunststoff weiß matt | KU5 | Kunststoff glasklar |
| KU7 | Kunststoff glanzverchromt | E6/EV5 | Aluminium spezialgebeizt glanzeloxiert | E6EV1 | Aluminium spezialgebeizt naturfarbig eloxiert | E6C35 | Aluminium tiefschwarz matt | E0/14 | Aluminium weiß pulverbeschichtet, RAL 9016 |

## Art.-Nr. **Material/Oberfläche**

MADE IN GERMANY

**E6/EV5** = Aluminium spezialgebeizt glanzeloxiert
**E6/EV1** = Aluminium spezialgebeizt naturfarbig eloxiert
**E6C35** = Aluminium tiefschwarz matt
**E0/14** = Aluminium weiß pulverbeschichtet, RAL 9016
**KU0** = Kunststoff naturfarbig-opak
**KU3** = Kunststoff schwarz
**KU5** = Kunststoff glasklar
**KU7** = Kunststoff glanzverchromt
**KU35** = Kunststoff schwarz matt
**KU134** = Kunststoff weiß matt


**KU0**

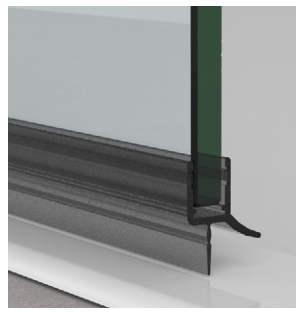
**KU3**


**KU35**


**AL134/ KU134**

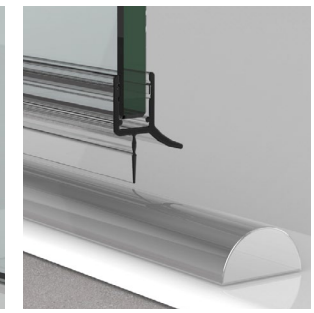
**KU5**


**KU7**


**E6EV5**


**E6EV1**


**E6C35**

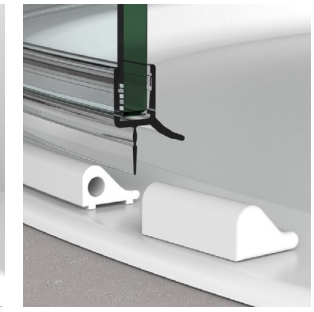
**E0/14**

SCHULUNGSVIDEO

## Dichtprofil-**Zuschnitt**
(Sprache deutsch)

# Dichtprofile für **Glas-Glas 90°**
## mit **Standard Glaseinstand**



**Achtung:** Die hier dargestellten Abzugsmaße gelten nur für 8 bzw. 10 mm Glas! Abzugsmaß bei 6 bzw. 12 mm auf Anfrage!

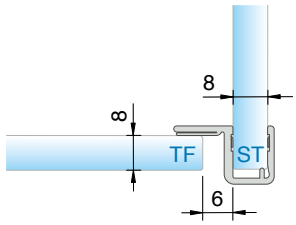


| Art.-Nr. | Länge |
|---|---|
| 8855KU0-8-2010 | 2010 mm |
| 8855KU0-8-2500 | 2500 mm |

für 6 oder 8 mm Glas, für **einseitig** nach außen öffnende Duschtürbänder

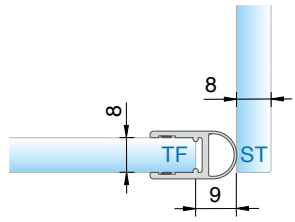


| Art.-Nr. | Länge |
|---|---|
| 8861KU0-8-2010 | 2010 mm |
| 8861KU0-8-2500 | 2500 mm |
| 8861KU7-8-2010 | 2010 mm |
| 8861KU35-8-2500 | 2500 mm |

für 6 oder 8 mm Glas, für **beidseitig** öffnende Duschtürbänder

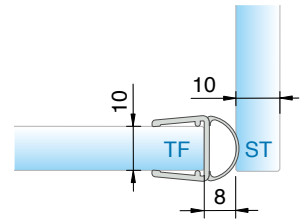


| Art.-Nr. | Länge |
|---|---|
| 8861KU0-12-2500 | 2500 mm |
| 8861KU0-12-3000 | 3000 mm |

für 10 oder 12 mm Glas, für **beidseitig** öffnende Duschtürbänder

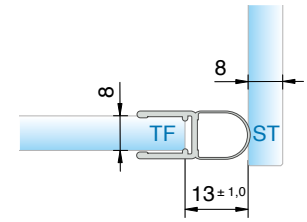


| Art.-Nr. | Länge |
|---|---|
| 8842KU0-8-2500 | 2500 mm |

für 6 oder 8 mm Glas, für **beidseitig** öffnende Duschtürbänder

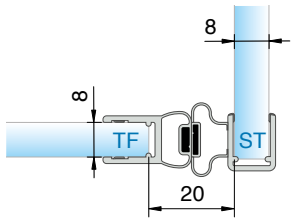


| Art.-Nr. | Länge |
|---|---|
| 8849KU0-8-2500 | 2500 mm |

für 6 oder 8 mm Glas, für **ein- oder beidseitig** öffnende Duschtürbänder

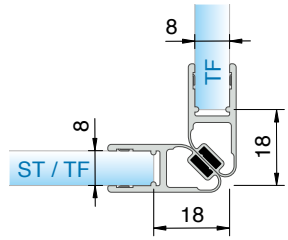


| Art.-Nr. | Länge |
|---|---|
| 8851KU0-8-2010 | 2010 mm |
| 8851KU0-8-2500 | 2500 mm |
| 8851KU7-8-2010 | 2010 mm |
| 8851KU35-8-2500 | 2500 mm |

für 6 oder 8 mm Glas, für **einseitig** nach außen öffnende Duschtürbänder

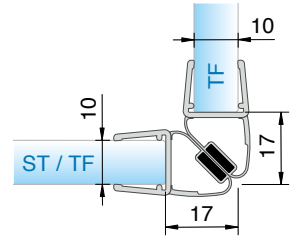


| Art.-Nr. | Länge |
|---|---|
| 8851KU0-12-2500 | 2500 mm |

für 10 oder 12 mm Glas, für **einseitig** nach außen öffnende Duschtürbänder

ST = Seitenteil | TF = Türflügel

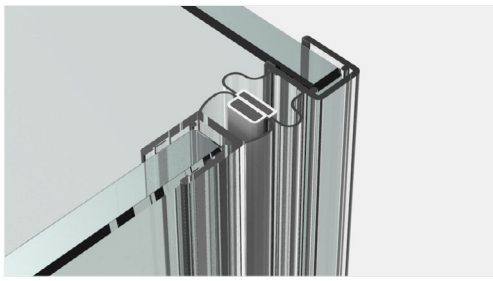

8849KU0-8-2500

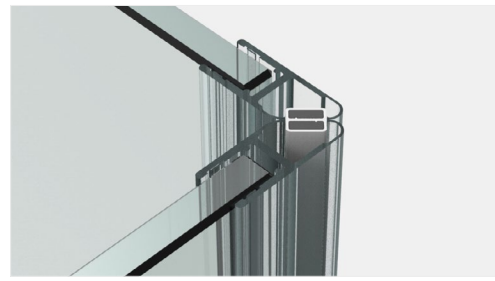

8851KU0-8-2500

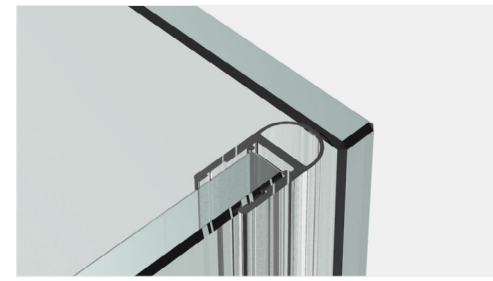

8861KU0-8-2010

**Art.-Nr.-Material/Oberfläche**

| | | | | | | | | | |
|---|---|---|---|---|---|---|---|---|---|
| KU0 | Kunststoff naturfarbig-opak | KU3 | Kunststoff schwarz transluzent | KU35 | Kunststoff schwarz matt | KU134 | Kunststoff weiß matt | KU5 | Kunststoff glasklar |
| KU7 | Kunststoff glanzverchromt | E6/EV5 | Aluminium spezialgebeizt glanzeloxiert | E6EV1 | Aluminium spezialgebeizt naturfarbig eloxiert | E6C35 | Aluminium tiefschwarz matt | E0/14 | Aluminium weiß pulverbeschichtet, RAL 9016 |

# Dichtprofile für **Glas-Glas 90°**
## mit **geringem Glaseinstand**

**Achtung:** Die hier dargestellten Abzugsmaße gelten nur für 8 bzw. 10 mm Glas!



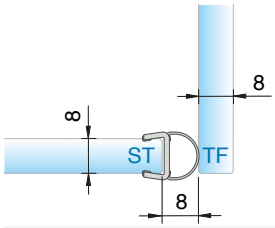


| Art.-Nr. | Länge |
|---|---|
| 8861KU0-8K-2500 | 2500 mm |
| 8861KU3-8K-2500 | 2500 mm |

8 mm Glas, für **beidseitig** öffnende Duschtürbänder

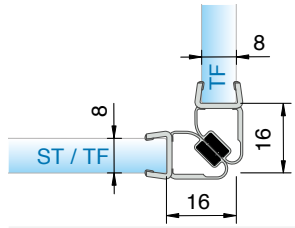


| Art.-Nr. | Länge |
|---|---|
| 8851KU0-8K-2500 | 2500 mm |
| 8851KU3-8K-2500 | 2500 mm |

8 mm Glas, für **einseitig** nach außen öffnende Duschtürbänder

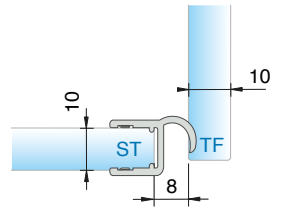


| Art.-Nr. | Länge |
|---|---|
| 8865KU0-10K-2500 | 2500 mm |

10 mm Glas, für **einseitig** öffnende Duschtürbänder



8851KU0-8K-2500



8851KU3-8K-2500

# Kantenschutz für **Glas-Glas 90°**
## mit **geringem Glaseinstand**

Die hier dargestellten Abzugsmaße gelten für 6/8 oder 10 mm Glas.

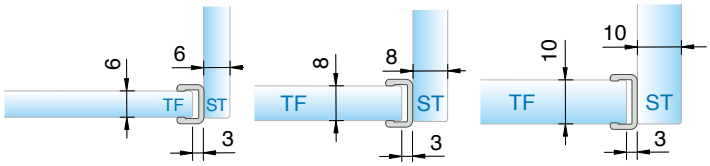


| Art.-Nr. | | | Länge |
|---|---|---|---|
| 8848KU0–6–2010 | 8848KU0–8–2500 | 8848KU0–10–2500 | 2500 mm |

für jeweils 6/ 8 oder 10 mm Glas, für **beidseitig** öffnende Duschtürbänder

ST = Seitenteil | TF = Türflügel



8848KU0–6–2010



8848KU0–8–2500

**Art.-Nr.-Material/Oberfläche**

| | | | | | | | | | |
|---|---|---|---|---|---|---|---|---|---|
| KU0 | Kunststoff naturfarbig-opak | KU3 | Kunststoff schwarz transluzent | KU35 | Kunststoff schwarz matt | KU134 | Kunststoff weiß matt | KU5 | Kunststoff glasklar |
| KU7 | Kunststoff glanzverchromt | E6/EV5 | Aluminium spezialgebeizt glanzeloxiert | E6EV1 | Aluminium spezialgebeizt naturfarbig eloxiert | E6C35 | Aluminium tiefschwarz matt | E0/14 | Aluminium weiß pulverbeschichtet, RAL 9016 |

# Dichtprofile für **Glas-Glas 135°**
mit **Standard Glaseinstand**

**Achtung:** Die hier dargestellten Abzugsmaße gelten nur für 8 bzw. 10 mm Glas! Abzugsmaß bei 6 bzw. 12 mm auf Anfrage!



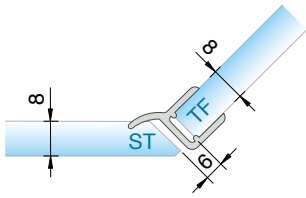


| Art.-Nr. | Länge |
|---|---|
| 8860KU0-8-2010 | 2010 mm |
| 8860KU0-8-2500 | 2500 mm |

für 6 oder 8 mm Glas, für **einseitig** nach außen öffnende Duschtürbänder

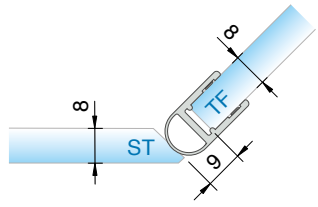


| Art.-Nr. | Länge |
|---|---|
| 8861KU0-8-2010 | 2010 mm |
| 8861KU0-8-2500 | 2500 mm |
| 8861KU7-8-2010 | 2010 mm |
| 8861KU35-8-2500 | 2500 mm |

für 6 oder 8 mm Glas, für **beidseitig** öffnende Duschtürbänder

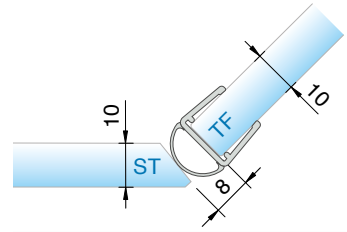


| Art.-Nr. | Länge |
|---|---|
| 8861KU0-12-2500 | 2500 mm |
| 8861KU0-12-3000 | 3000 mm |

für 10 oder 12 mm Glas, für **beidseitig** öffnende Duschtürbänder

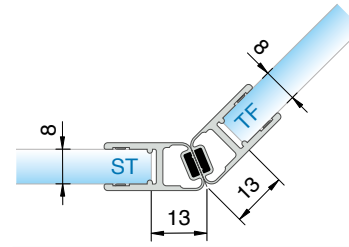


| Art.-Nr. | Länge |
|---|---|
| 8853KU0-8-2010 | 2010 mm |
| 8853KU0-8-2500 | 2500 mm |

für 6 oder 8 mm Glas, für **einseitig** nach außen öffnende Duschtürbänder

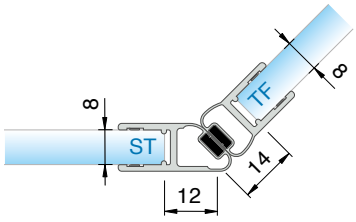


| Art.-Nr. | Länge |
|---|---|
| 8875KU7-8-2010 | 2010 mm |
| 8875KU35-8-2500 | 2500 mm |

für 6 oder 8 mm Glas, für **ein- oder beidseitig** öffnende Duschtürbänder

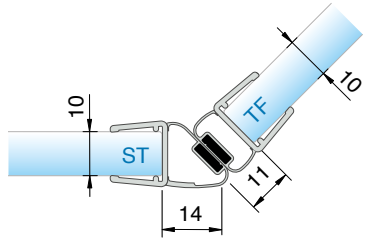


| Art.-Nr. | Länge |
|---|---|
| 8875KU0-12-2500 | 2500 mm |

für 10 oder 12 mm Glas, für **ein- oder beidseitig** öffnende Duschtürbänder

# Dichtprofile für **Glas-Glas 135°**
mit **geringem Glaseinstand**

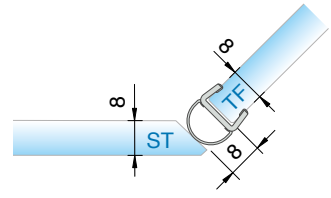


| Art.-Nr. | Länge |
|---|---|
| 8861KU0-8K-2500 | 2500 mm |
| 8861KU3-8K-2500 | 2500 mm |

für 6 oder 8 mm Glas, für **beidseitig** öffnende Duschtürbänder

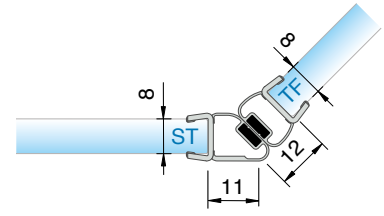


| Art.-Nr. | Länge |
|---|---|
| 8875KU0-8K-2500 | 2500 mm |
| 8875KU3-8K-2500 | 2500 mm |

für 6 oder 8 mm Glas, für **ein- oder beidseitig** öffnende Duschtürbänder

ST = Seitenteil | TF = Türflügel

**Art.-Nr.-Material/Oberfläche**

| | | | | | | | | | |
|---|---|---|---|---|---|---|---|---|---|
| KU0 | Kunststoff naturfarbig-opak | KU3 | Kunststoff schwarz transluzent | KU35 | Kunststoff schwarz matt | KU134 | Kunststoff weiß matt | KU5 | Kunststoff glasklar |
| KU7 | Kunststoff glanzverchromt | E6/EV5 | Aluminium spezialgebeizt glanzeloxiert | E6EV1 | Aluminium spezialgebeizt naturfarbig eloxiert | E6C35 | Aluminium tiefschwarz matt | E0/14 | Aluminium weiß pulverbeschichtet, RAL 9016 |

# Dichtprofile für **Glas-Glas**
## (Gradzahl flexibel 90° - 180°)

**Achtung:** Die hier dargestellten Abzugsmaße gelten nur für 8 mm Glas! Abzugsmaß bei 6 mm auf Anfrage!

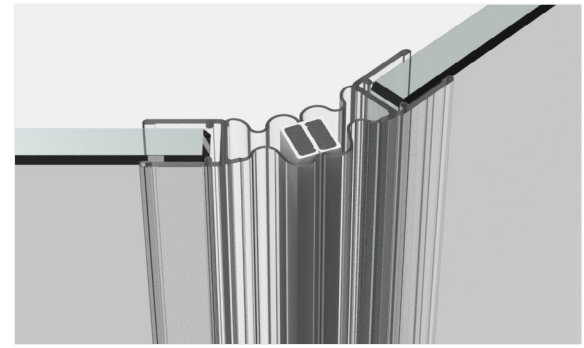

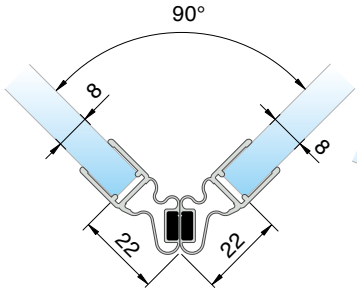


Anwendung 90°

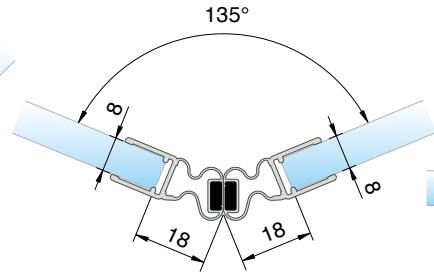


Anwendung 135°

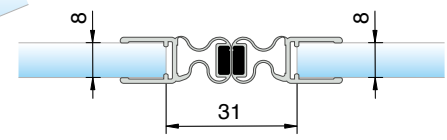


Anwendung 180°

| Art.-Nr. | Länge |
|---|---|
| 8874KU0-8-2010 | 2010 mm |
| 8874KU0-8-2500 | 2500 mm |

für 6 und 8 mm Glas für **einseitig** nach außen öffnende Duschtürbänder

**Abzugsmaße für 8 mm Glas**

| Einbauwinkel | Abzugsmaß |
|---|---|
| 90° | 22 mm |
| 105° | 21 mm |
| 120° | 19 mm |
| 135° | 18 mm |
| 150° | 16 mm |
| 165° | 16 mm |
| 180° | 15,5 mm |

# Dichtprofile für **Glas-Glas 180°**

(überlappend)

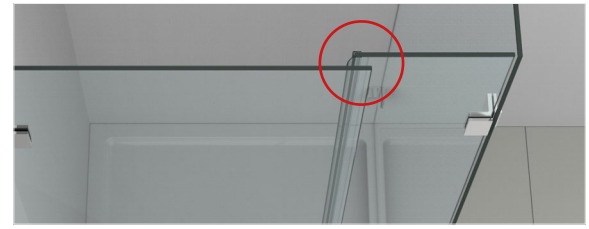

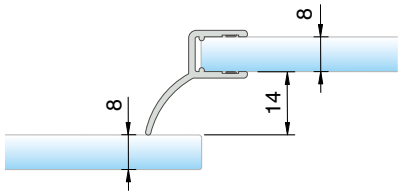


| Art.-Nr. | Länge |
|---|---|
| 8858KU0-8-2010 | 2010 mm |
| 8858KU0-8-2500 | 2500 mm |

für 6 oder 8 mm Glas, für **einseitig** nach außen öffnende Duschtürbänder

ST = Seitenteil | TF = Türflügel

**Art.-Nr.-Material/Oberfläche**

| | | | | | | | | | |
|---|---|---|---|---|---|---|---|---|---|
| KU0 | Kunststoff naturfarbig-opak | KU3 | Kunststoff schwarz transluzent | KU35 | Kunststoff schwarz matt | KU134 | Kunststoff weiß matt | KU5 | Kunststoff glasklar |
| KU7 | Kunststoff glanzverchromt | E6/EV5 | Aluminium spezialgebeizt glanzeloxiert | E6EV1 | Aluminium spezialgebeizt naturfarbig eloxiert | E6C35 | Aluminium tiefschwarz matt | E0/14 | Aluminium weiß pulverbeschichtet, RAL 9016 |

# Dichtprofile für **Glas-Glas 180°**
## mit **Standard Glaseinstand**

**Achtung:** Die hier dargestellten Abzugsmaße gelten nur für 8 bzw. 10 mm Glas! Abzugsmaß bei 6 bzw. 12 mm auf Anfrage!

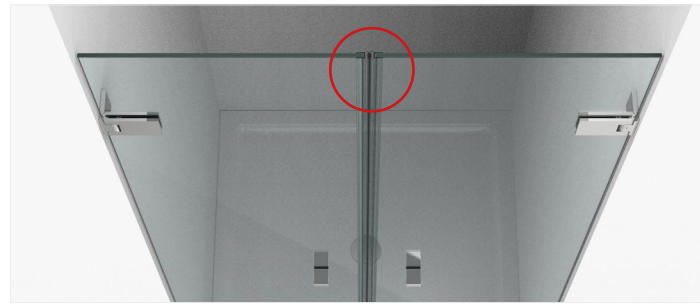

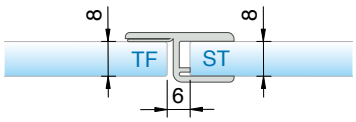


| Art.-Nr. | Länge |
|---|---|
| 8856KU0-8-2010 | 2010 mm |
| 8856KU0-8-2500 | 2500 mm |

für 6 oder 8 mm Glas, für **einseitig** nach außen öffnende Duschtürbänder

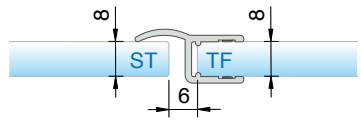


| Art.-Nr. | Länge |
|---|---|
| 8857KU0-8-2010 | 2010 mm |
| 8857KU0-8-2500 | 2500 mm |
| 8857KU35-8-2500 | 2500 mm |

für 6 oder 8 mm Glas, für **einseitig** nach außen öffnende Duschtürbänder

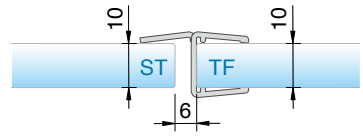


| Art.-Nr. | Länge |
|---|---|
| 8857KU0-12-2500 | 2500 mm |

für 10 oder 12 mm Glas, für **einseitig** nach außen öffnende Duschtürbänder

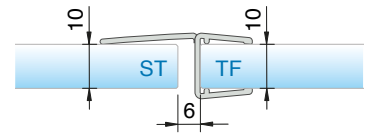


| Art.-Nr. | Länge |
|---|---|
| 8869KU0-12-2500 | 2500 mm |

für 10 oder 12 mm Glas, für **einseitig** nach außen öffnende Duschtürbänder

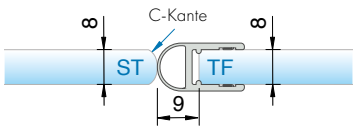


| Art.-Nr. | Länge |
|---|---|
| 8861KU0-8-2010 | 2010 mm |
| 8861KU0-8-2500 | 2500 mm |
| 8861KU7-8-2010 | 2010 mm |
| 8861KU35-8-2500 | 2500 mm |

für 6 oder 8 mm Glas, für **beidseitig** öffnende Duschtürbänder

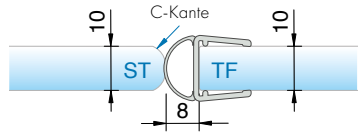


| Art.-Nr. | Länge |
|---|---|
| 8861KU0-12-2500 | 2500 mm |
| 8861KU0-12-3000 | 3000 mm |

für 10 oder 12 mm Glas, für **beidseitig** öffnende Duschtürbänder

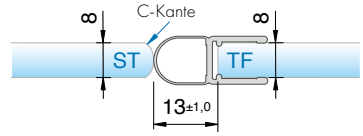


| Art.-Nr. | Länge |
|---|---|
| 8842KU0-8-2500 | 2500 mm |

für 6 oder 8 mm Glas, für **beidseitig** öffnende Duschtürbänder

ST = Seitenteil | TF = Türflügel

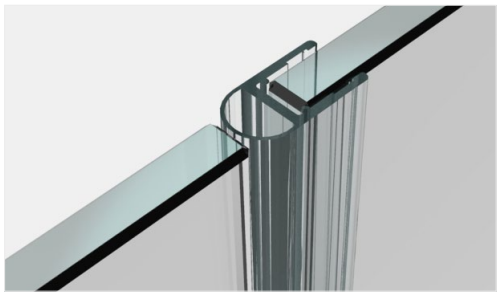

8861KU0-8-2010

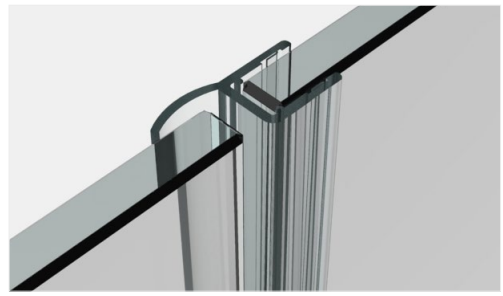

8857KU0-8-2500

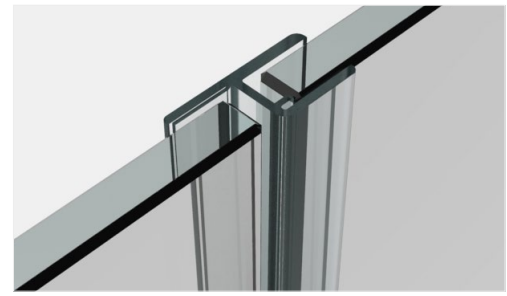

8856KU0-8-2010

**Art.-Nr.-Material/Oberfläche**

| | | | | | | | | | |
|---|---|---|---|---|---|---|---|---|---|
| KU0 | Kunststoff naturfarbig-opak | KU3 | Kunststoff schwarz transluzent | KU35 | Kunststoff schwarz matt | KU134 | Kunststoff weiß matt | KU5 | Kunststoff glasklar |
| KU7 | Kunststoff glanzverchromt | E6/EV5 | Aluminium spezialgebeizt glanzeloxiert | E6EV1 | Aluminium spezialgebeizt naturfarbig eloxiert | E6C35 | Aluminium tiefschwarz matt | E0/14 | Aluminium weiß pulverbeschichtet, RAL 9016 |

# Dichtprofile für **Glas-Glas 180°**
## mit **Standard Glaseinstand**

**Achtung:** Die hier dargestellten Abzugsmaße gelten nur für 8 bzw. 10 mm Glas! Abzugsmaß bei 6 bzw. 12 mm auf Anfrage!

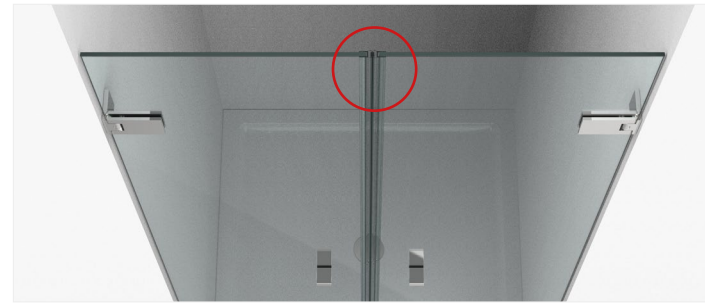

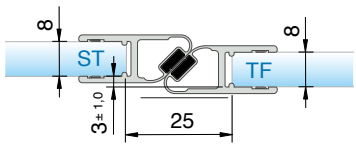


| Art.-Nr. | Länge |
|---|---|
| 8852KU0-8-2010 | 2010 mm |
| 8852KU0-8-2500 | 2500 mm |
| 8852KU7-8-2010 | 2010 mm |
| 8852KU35-8-2500 | 2500 mm |

für 6 oder 8 mm Glas, für **einseitig** nach außen öffnende Duschtürbänder

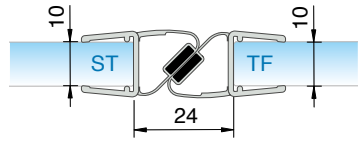


| Art.-Nr. | Länge |
|---|---|
| 8852KU0-12-2500 | 2500 mm |

für 10 oder 12 mm Glas, für **einseitig** nach außen öffnende Duschtürbänder

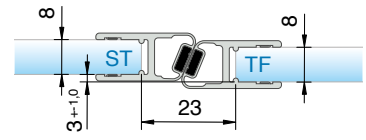


| Art.-Nr. | Länge |
|---|---|
| 8854KU0-8-2010 | 2010 mm |
| 8854KU0-8-2500 | 2500 mm |

für 6 oder 8 mm Glas, für **einseitig** nach außen öffnende Duschtürbänder

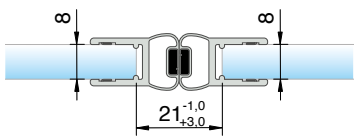


| Art.-Nr. | Länge |
|---|---|
| 8850KU0-8-2010 | 2010 mm |
| 8850KU0-8-2500 | 2500 mm |
| 8850KU7-8-2010 | 2010 mm |
| 8850KU35-8-2500 | 2500 mm |

für 6 oder 8 mm Glas, für **beidseitig** öffnende Duschtürbänder

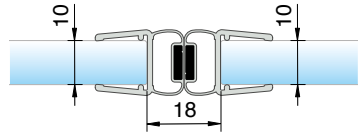


| Art.-Nr. | Länge |
|---|---|
| 8850KU0-12-2500 | 2500 mm |

für 10 oder 12 mm Glas, für **beidseitig** öffnende Duschtürbänder

ST = Seitenteil | TF = Türflügel

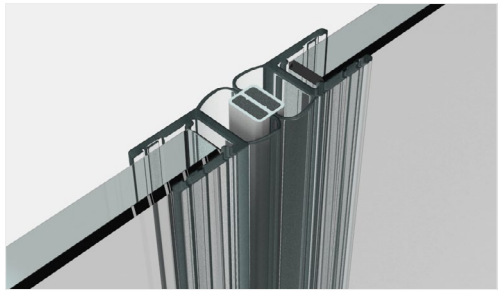

8850KU0-8-2010

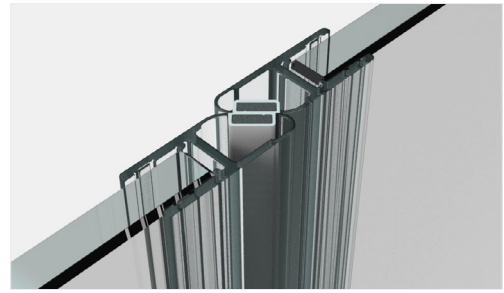

8852KU0-8-2010

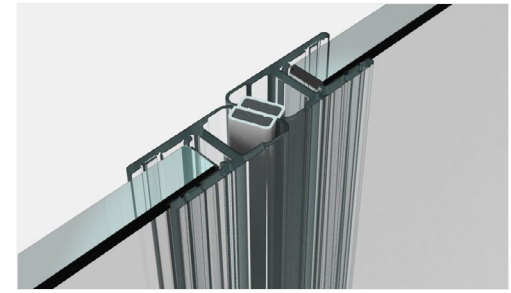

8854KU0-8-2010

**Art.-Nr.-Material/Oberfläche**

| | | | | | | | | | |
|---|---|---|---|---|---|---|---|---|---|
| KU0 | Kunststoff naturfarbig-opak | KU3 | Kunststoff schwarz transluzent | KU35 | Kunststoff schwarz matt | KU134 | Kunststoff weiß matt | KU5 | Kunststoff glasklar |
| KU7 | Kunststoff glanzverchromt | E6/EV5 | Aluminium spezialgebeizt glanzeloxiert | E6EV1 | Aluminium spezialgebeizt naturfarbig eloxiert | E6C35 | Aluminium tiefschwarz matt | E0/14 | Aluminium weiß pulverbeschichtet, RAL 9016 |

# Dichtprofile für **Glas-Glas 180°**
## mit **geringem Glaseinstand**

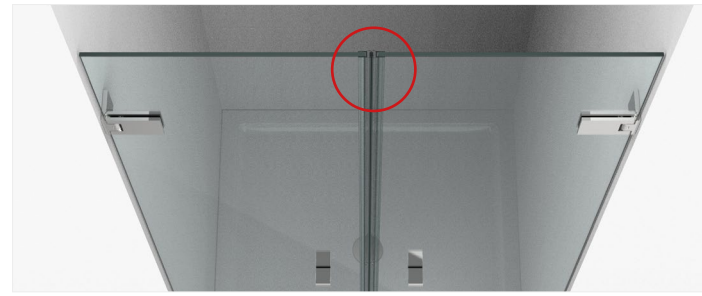

**Achtung:** Die hier dargestellten Abzugsmaße gelten nur für 8 mm Glas! Abzugsmaß bei 6 mm auf Anfrage!

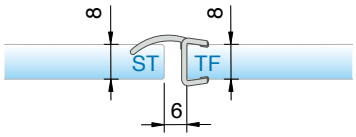


| Art.-Nr. | Länge |
|---|---|
| 8857KU0-8K-2500 | 2500 mm |
| 8857KU3-8K-2500 | 2500 mm |

für 8 mm Glas, für **einseitig** nach außen öffnende Duschtürbänder

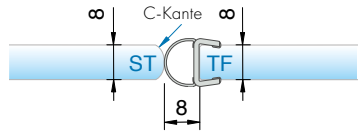


| Art.-Nr. | Länge |
|---|---|
| 8861KU0-8K-2500 | 2500 mm |
| 8861KU3-8K-2500 | 2500 mm |

für 8 mm Glas, für **beidseitig** öffnende Duschtürbänder

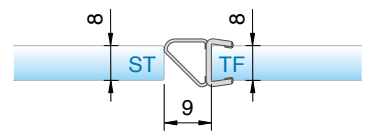


| Art.-Nr. | Länge |
|---|---|
| 8845KU0-8K-2500 | 2500 mm |
| 8845KU35-8K-2500 | 2500 mm |

für 8 mm Glas, für **beidseitig** öffnende Duschtürbänder

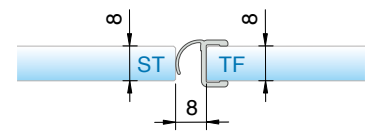


| Art.-Nr. | Länge |
|---|---|
| 8865KU0-8-2010 | 2010 mm |
| 8865KU0-8-2500 | 2500 mm |

für 8 mm Glas, für **einseitig** öffnende Duschtürbänder

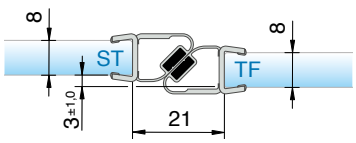


| Art.-Nr. | Länge |
|---|---|
| 8852KU0-8K-2500 | 2500 mm |
| 8852KU3-8K-2500 | 2500 mm |

für 8 mm Glas, für **einseitig** nach außen öffnende Duschtürbänder

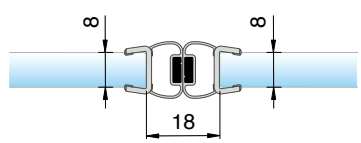


| Art.-Nr. | Länge |
|---|---|
| 8850KU0-8K-2500 | 2500 mm |
| 8850KU3-8K-2500 | 2500 mm |

für 8 mm Glas, für **beidseitig** öffnende Duschtürbänder

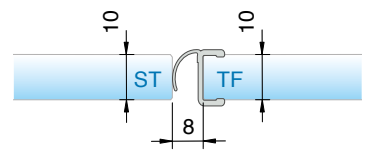


| Art.-Nr. | Länge |
|---|---|
| 8865KU0-10K-2500 | 2500 mm |

für 10 mm Glas, für **einseitig** öffnende Duschtürbänder

# Kantenschutz für **Glas-Glas 180°**
## mit **geringem Glaseinstand**

Die hier dargestellten Abzugsmaße gelten für 6/8 oder 10 mm Glas.

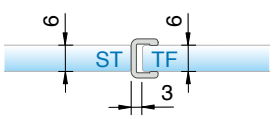


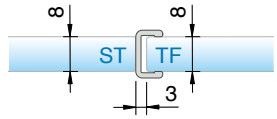


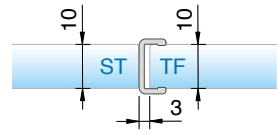


| Art.-Nr. | | | Länge |
|---|---|---|---|
| 8848KU0–6–2010 | 8848KU0–8–2500 | 8848KU0–10–2500 | 2500 mm |

für jeweils 6/ 8 oder 10 mm Glas, für **beidseitig** öffnende Duschtürbänder

ST = Seitenteil | TF = Türflügel

**Art.-Nr.-Material/Oberfläche**

| | | | | | | | | | |
|---|---|---|---|---|---|---|---|---|---|
| KU0 | Kunststoff naturfarbig-opak | KU3 | Kunststoff schwarz transluzent | KU35 | Kunststoff schwarz matt | KU134 | Kunststoff weiß matt | KU5 | Kunststoff glasklar |
| KU7 | Kunststoff glanzverchromt | E6/EV5 | Aluminium spezialgebeizt glanzeloxiert | E6EV1 | Aluminium spezialgebeizt naturfarbig eloxiert | E6C35 | Aluminium tiefschwarz matt | E0/14 | Aluminium weiß pulverbeschichtet, RAL 9016 |

# Dichtprofile für **den seitlichen Wandanschluss 90°**

## mit **Standard** bzw. **geringem Glaseinstand**

**(Beschlagseite)**

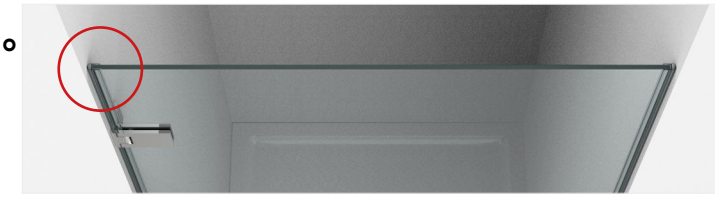

**Achtung:** Die hier dargestellten Abzugsmaße gelten nur für 8 bzw. 10 mm Glas! Abzugsmaß bei 6 bzw. 12 mm auf Anfrage!

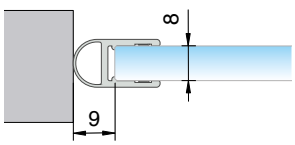


| Art.-Nr. | Länge |
|---|---|
| 8861KU0-8-2010 | 2010 mm |
| 8861KU0-8-2500 | 2500 mm |
| 8861KU7-8-2010 | 2010 mm |
| 8861KU35-8-2500 | 2500 mm |

für 6 oder 8 mm Glas, für **beidseitig** öffnende Duschtürbänder

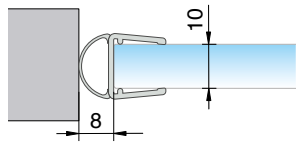


| Art.-Nr. | Länge |
|---|---|
| 8861KU0-12-2500 | 2500 mm |
| 8861KU0-12-3000 | 3000 mm |

für 10 oder 12 mm Glas, für **beidseitig** öffnende Duschtürbänder

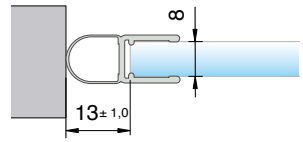


| Art.-Nr. | Länge |
|---|---|
| 8842KU0-8-2500 | 2500 mm |

für 6 oder 8 mm Glas, für **beidseitig** öffnende Duschtürbänder

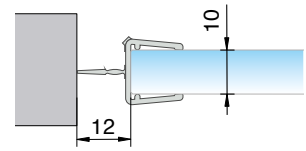


| Art.-Nr. | Länge |
|---|---|
| 8876KU0-12-2500 | 2500 mm |

für 10 oder 12 mm Glas, für **beidseitig** öffnende Duschtürbänder

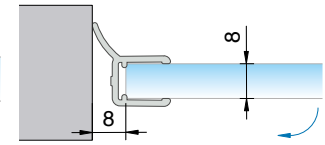


| Art.-Nr. | Länge |
|---|---|
| 8862KU0-8-2010 | 2010 mm |
| 8862KU0-8-2500 | 2500 mm |

für 6 oder 8 mm Glas, für **einseitig** nach außen öffnende Duschtürbänder

# Dichtprofile für **den seitlichen Wandanschluss 90°**

## mit **Standard** bzw. **geringem Glaseinstand**

**(Griffseite)**



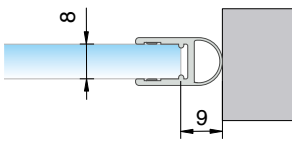


| Art.-Nr. | Länge |
|---|---|
| 8861KU0-8-2010 | 2010 mm |
| 8861KU0-8-2500 | 2500 mm |
| 8861KU7-8-2010 | 2010 mm |
| 8861KU35-8-2500 | 2500 mm |

für 6 oder 8 mm Glas, für **beidseitig** öffnende Duschtürbänder

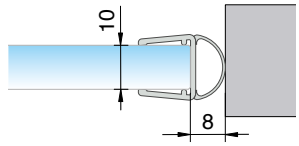


| Art.-Nr. | Länge |
|---|---|
| 8861KU0-12-2500 | 2500 mm |
| 8861KU0-12-3000 | 3000 mm |

für 10 oder 12 mm Glas, für **beidseitig** öffnende Duschtürbänder

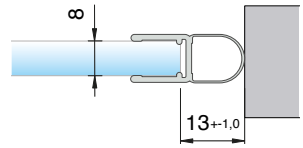


| Art.-Nr. | Länge |
|---|---|
| 8842KU0-8-2500 | 2500 mm |

für 6 oder 8 mm Glas, für **beidseitig** öffnende Duschtürbänder

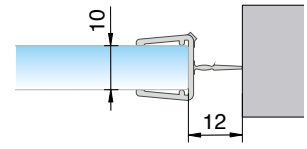


| Art.-Nr. | Länge |
|---|---|
| 8876KU0-12-2500 | 2500 mm |

für 10 oder 12 mm Glas, für **beidseitig** öffnende Duschtürbänder

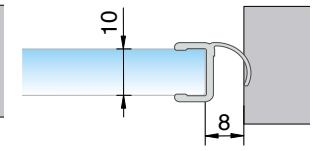


| Art.-Nr. | Länge |
|---|---|
| 8865KU0-10K-2500 | 2500 mm |

für 10 mm Glas, für **einseitig** öffnende Duschtürbänder

mit **geringem Glaseinstand**

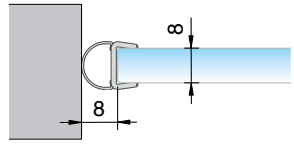


| Art.-Nr. | Länge |
|---|---|
| 8861KU0-8K-2500 | 2500 mm |
| 8861KU3-8K-2500 | 2500 mm |

**Beschlagseite**
für 8 mm Glas, für **beidseitig** öffnende Duschtürbänder

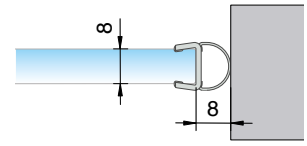


| Art.-Nr. | Länge |
|---|---|
| 8861KU0-8K-2500 | 2500 mm |
| 8861KU3-8K-2500 | 2500 mm |

**Griffseite**
für 8 mm Glas, für **beidseitig** öffnende Duschtürbänder

Art.-Nr.-Material/Oberfläche

| | | | | | | | | | |
|---|---|---|---|---|---|---|---|---|---|
| KU0 | Kunststoff naturfarbig-opak | KU3 | Kunststoff schwarz transluzent | KU35 | Kunststoff schwarz matt | KU134 | Kunststoff weiß matt | KU5 | Kunststoff glasklar |
| KU7 | Kunststoff glanzverchromt | E6/EV5 | Aluminium spezialgebeizt glanzeloxiert | E6EV1 | Aluminium spezialgebeizt naturfarbig eloxiert | E6C35 | Aluminium tiefschwarz matt | E0/14 | Aluminium weiß pulverbeschichtet, RAL 9016 |

# Trägerprofil **für Türanschlag**

für 6 oder 8 mm Glas, für **ein- oder beidseitig nach außen öffnende** Duschtürbänder

**Achtung:** Die hier dargestellten Abzugsmaße gelten nur für 8 mm Glas! Abzugsmaß bei 6 mm auf Anfrage!



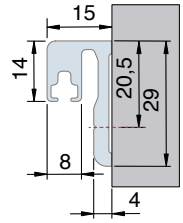


| Art.-Nr. | Länge |
|---|---|
| 8880E6/EV1-2010 | 2010 mm |
| 8880E6/EV1-2500 | 2500 mm |
| 8880E6/EV5-2010 | 2010 mm |
| 8880E6/EV5-2500 | 2500 mm |

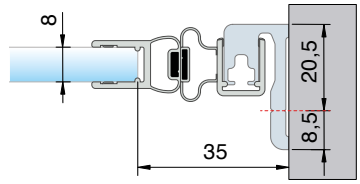


| Art.-Nr. | Länge |
|---|---|
| 8880E__-2010<br>in Kombination mit<br>8849KU0-8-2010 | 2010 mm<br>2010 mm |





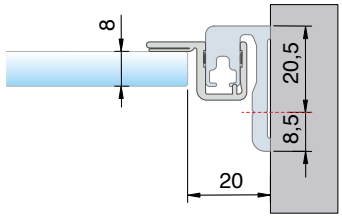


| Art.-Nr. | Länge |
|---|---|
| 8880E__-2010<br>in Kombination mit<br>8855KU0-8-2010 | 2010 mm<br>2010 mm |

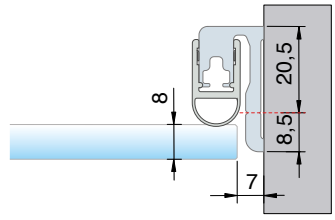


| Art.-Nr. | Länge |
|---|---|
| 8880E__-2010<br>in Kombination mit<br>8861KU0-8-2010 | 2010 mm<br>2010 mm |

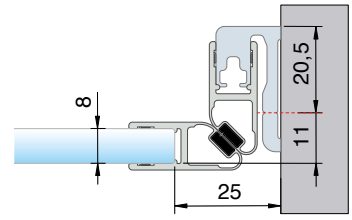


| Art.-Nr. | Länge |
|---|---|
| 8880E__-2010<br>in Kombination mit<br>8851KU0-8-2010 | 2010 mm<br>2010 mm |

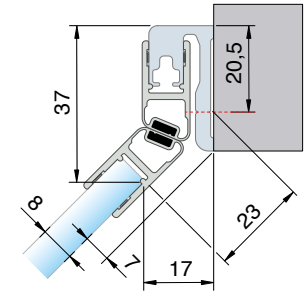


| Art.-Nr. | Länge |
|---|---|
| 8880E__-2010<br>in Kombination mit<br>8853KU0-8-2010 | 2010 mm<br>2010 mm |

# Trägerprofil **für Türanschlag**

und Dichtprofile mit **geringem Glaseinstand**

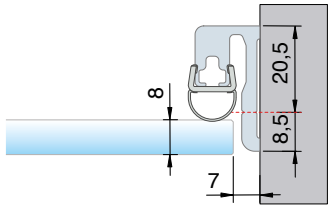


| Art.-Nr. | Länge |
|---|---|
| 8880E__-2500<br>in Kombination mit<br>8861KU0-8K-2500 | 2500 mm<br>2500 mm |

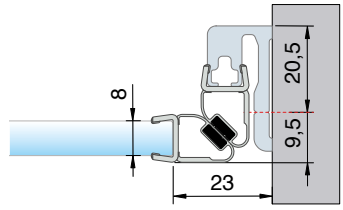


| Art.-Nr. | Länge |
|---|---|
| 8880E__-2500<br>in Kombination mit<br>8851KU0-8K-2500 | 2500 mm<br>2500 mm |

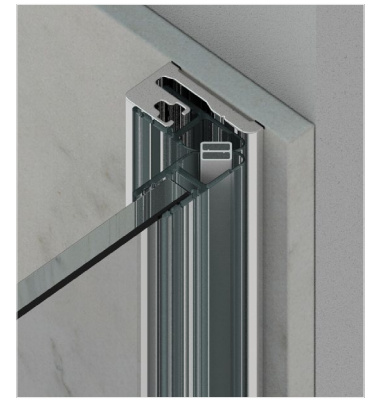

**Art.-Nr.-Material/Oberfläche**

| | | | | | | | | | |
|---|---|---|---|---|---|---|---|---|---|
| KU0 | Kunststoff naturfarbig-opak | KU3 | Kunststoff schwarz transluzent | KU35 | Kunststoff schwarz matt | KU134 | Kunststoff weiß matt | KU5 | Kunststoff glasklar |
| KU7 | Kunststoff glanzverchromt | E6/EV5 | Aluminium spezialgebeizt glanzeloxiert | E6EV1 | Aluminium spezialgebeizt naturfarbig eloxiert | E6C35 | Aluminium tiefschwarz matt | E0/14 | Aluminium weiß pulverbeschichtet, RAL 9016 |

# Trägerprofil **für Dichtprofile**

für 6 oder 8 mm Glas, für **einseitig nach außen oder beidseitig öffnende** Duschtürbänder

**Achtung:** Die hier dargestellten Abzugsmaße gelten nur für 8 mm Glas! Abzugsmaß bei 6 mm auf Anfrage!



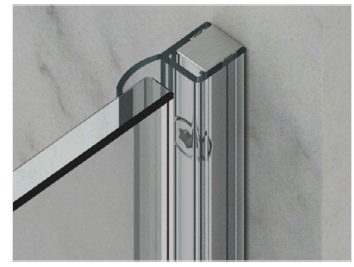

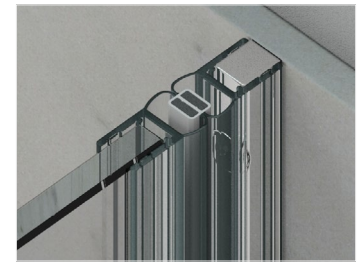

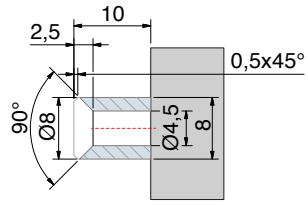


| Art.-Nr. | Länge |
|---|---|
| 8883E6/EV1-8-2500 | 2500 mm |

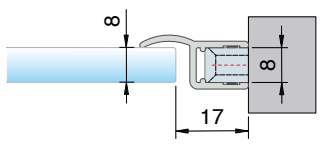


| Art.-Nr. | Länge |
|---|---|
| 8883E6/EV1-8-2500 in Kombination mit 8857KU0-8-2010 | 2500 mm |

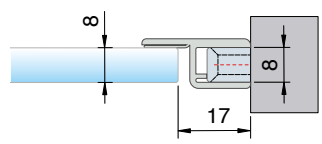


| Art.-Nr. | Länge |
|---|---|
| 8883E6/EV1-8-2500 in Kombination mit 8856KU0-8-2010 | 2500 mm |

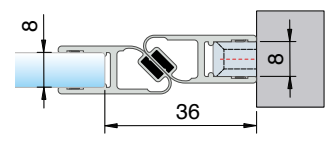


| Art.-Nr. | Länge |
|---|---|
| 8883E6/EV1-8-2500 in Kombination mit 8852KU0-8-2010 | 2500 mm |

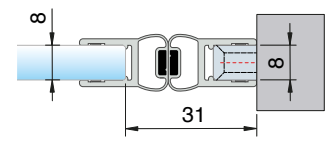


| Art.-Nr. | Länge |
|---|---|
| 8883E6/EV1-8-2500 in Kombination mit 8850KU0-8-2010 | 2500 mm |

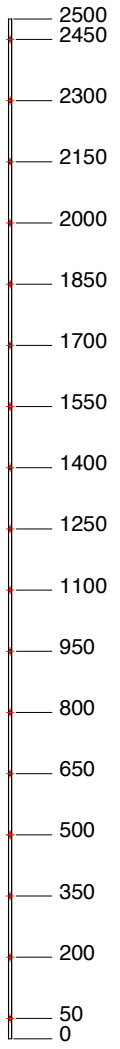


Bohrabstände

# Trägerprofil **für**

Dichtprofile mit **geringem Glaseinstand**

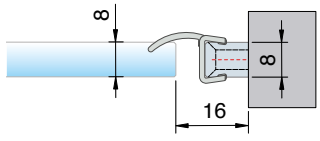


| Art.-Nr. | Länge |
|---|---|
| 8883E6/EV1-8-2500 in Kombination mit 8857KU0-8K-2500 | 2500 mm |

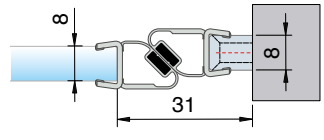


| Art.-Nr. | Länge |
|---|---|
| 8883E6/EV1-8-2500 in Kombination mit 8852KU0-8K-2500 | 2500 mm |

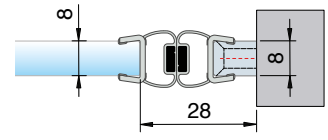


| Art.-Nr. | Länge |
|---|---|
| 8883E6/EV1-8-2500 in Kombination mit 8850KU0-8K-2500 | 2500 mm |

**Art.-Nr.-Material/Oberfläche**

| | | | | | | | | | |
|---|---|---|---|---|---|---|---|---|---|
| KU0 | Kunststoff naturfarbig-opak | KU3 | Kunststoff schwarz transluzent | KU35 | Kunststoff schwarz matt | KU134 | Kunststoff weiß matt | KU5 | Kunststoff glasklar |
| KU7 | Kunststoff glanzverchromt | E6/EV5 | Aluminium spezialgebeizt glanzeloxiert | E6EV1 | Aluminium spezialgebeizt naturfarbig eloxiert | E6C35 | Aluminium tiefschwarz matt | E0/14 | Aluminium weiß pulverbeschichtet, RAL 9016 |

# Schwallschutzprofil **rund**

MADE IN GERMANY



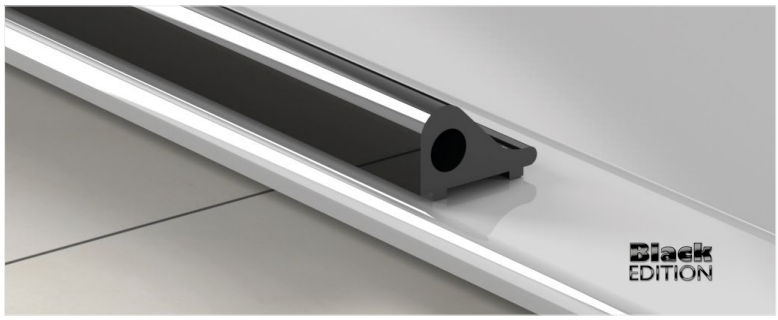


| Art.-Nr. | Länge |
|---|---|
| 8535E6EV5-1860 | 1860 mm |
| 8535E0/14-1860 | 1860 mm |
| 8535E6C35-1860 | 1860 mm |

Schwallschutzprofil

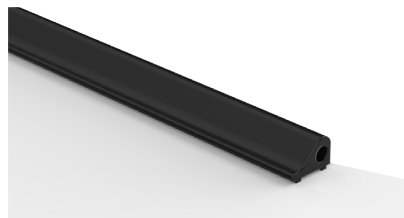

| Art.-Nr. | Länge |
|---|---|
| 8881E6/EV5-R500 | 1165 mm |
| 8881E0/14-R500 | 1165 mm |
| 8882E0/14-R550 | 1244 mm |

Schwallschutzprofil für Rundduschen

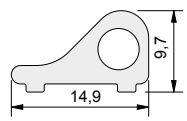




| Art.-Nr. |
|---|
| SET-8536E6/EV5-90 |
| SET-8536E0/14-90 |
| SET-8536KU3-90 |

**Set:**
1x Endstück links,
1x Endstück rechts,
1x Schwallschutz-Eckverbindung 90°



| Art.-Nr. | Länge |
|---|---|
| SET-8535E6EV5-1860 | 1860 mm |
| SET- 8535E0/14-1860 | 1860 mm |

**Set:**
1x Schwallschutzprofil
1x Endstück links,
1x Endstück rechts,
1x Schwallschutz-Eckverbindung 90°

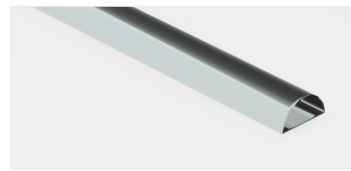

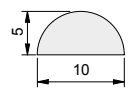


| Art.-Nr. | Länge |
|---|---|
| 8538KU5 | 2000 mm |

Schwallschutzprofil (Acrylstab)
in einer Länge von 2000 mm

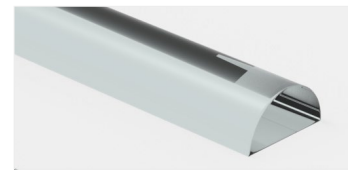

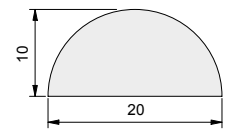


| Art.-Nr. | Länge |
|---|---|
| 8539KU5 | 2000 mm |

Schwallschutzprofil (Acrylstab)
in einer Länge von 2000 mm

# Spritzwasserdichtigkeit

MADE IN GERMANY

Unsere Ganzglasduschen zeichnen sich durch einen filigranen und exklusiven Spritzwasserschutz aus. Eine absolute Dichtigkeit kann jedoch nicht erreicht werden, denn auch beim Öffnen der Türe/Türen können Wasserrückstände von der Türfläche auf den Boden tropfen. Prinzipiell kann ein Wasseraustritt bei beweglichen Teilen einfach nicht ausgeschlossen werden. Durch sorgfältige Planung und den intelligenten Einsatz von unauffälligen Dichtprofilen und Schwallschutzsystemen, kann der Austritt von Spritzwasser jedoch erheblich verringert werden.

Sollten Sie auf Schwallschutz oder Dichtprofile verzichten wollen, muss mit einem erhöhten Wasseraustritt gerechnet werden. Wir bieten viele unterschiedliche Dichtungen an, die den Spritzwasserschutz jedoch deutlich erhöhen können. Bei Duschtüren sollte man zur Vermeidung von erhöhtem Wasseraustritt immer im unteren Bereich einen Schwallschutz montieren. Unsere Experten können Ihnen verschiedenste Lösungen anbieten – Wir beraten Sie gerne.

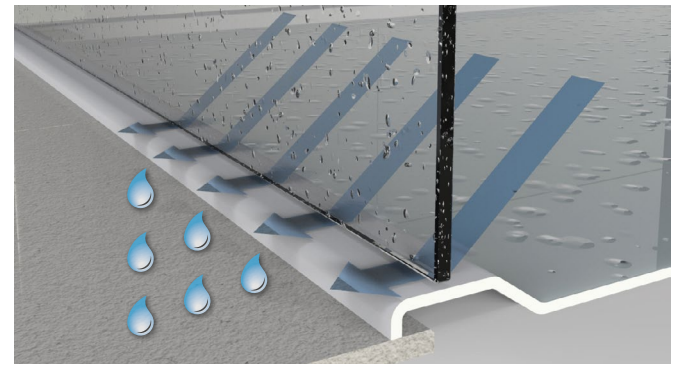

**ohne Dichtprofil - Mehr Wasser kann nach aussen dringen.**

Duschen ohne Dichtprofil sind zwar in Ihrer Eleganz unübertroffen und auch sehr leicht zu reinigen, jedoch kann das Spritzwasser leichter nach außen laufen.

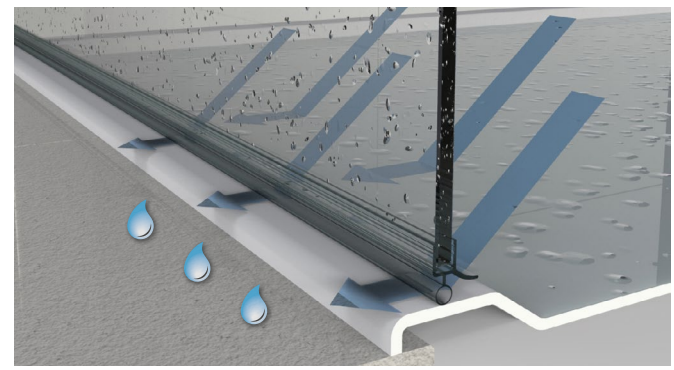

**mit Dichtprofil - Weniger Wasser kann nach aussen dringen.**

Duschen mit Schlauch-Dichtprofilen weisen eine höhere Spritzwasserdichtigkeit auf und weniger Wasser kann nach draußen dringen.

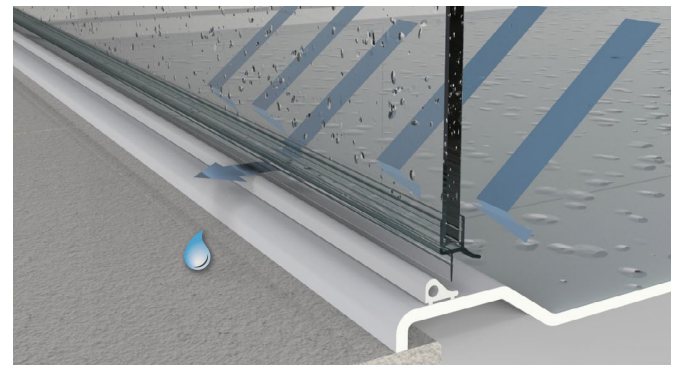

**mit Dichtprofil und Schwallschutz - Kaum Wasser kann nach aussen dringen.**

Duschen mit Dichtprofilen und einem Schwallschutz reduzieren das Spritzwasser auf ein Minimum. Sie weisen eine gute Spritzwasserdichtigkeit auf.

# Schwallschutzprofil **eckig**






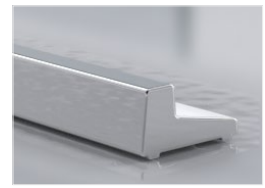

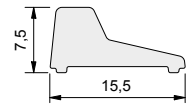


Schwallschutzprofil eckig, Länge 2010 mm
Schnittstellen müssen versiegelt oder mit Endkappen abgedeckt werden.

| Art.-Nr. | |
|---|---|
| 8585__-2010 | |
| **Oberfläche** | |
| E6EV5 | glanzverchromt |
| E6C35 | schwarz matt |
| AL134 | weiß matt |




## **Abdeckkappen** und **Verbinder**

für **eckigen Schwallschutz**

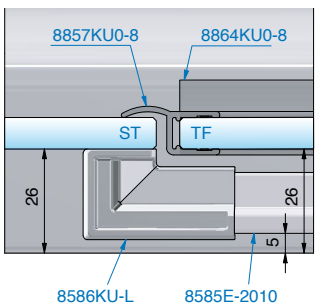


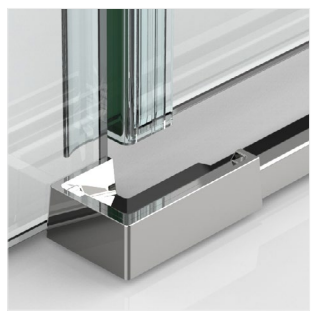

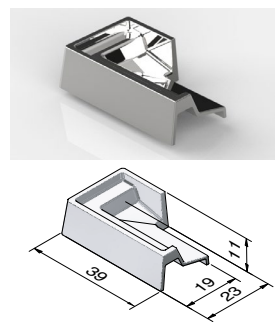


Endkappe links

| Art.-Nr. | |
|---|---|
| 8586__-L | |
| **Oberfläche** | |
| KU7 | glanzverchromt |
| KU3 | schwarz matt |
| KU134 | weiß matt |




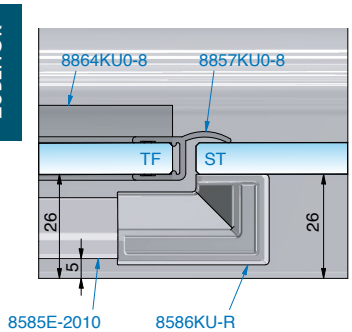


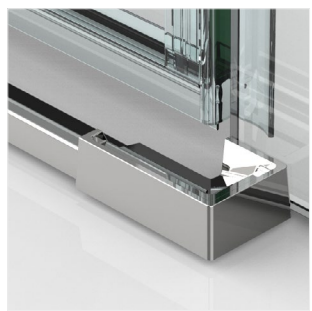

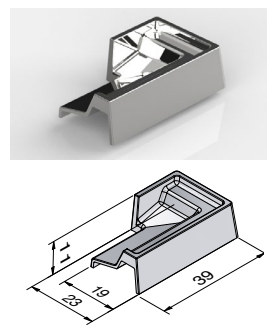


Endkappe rechts

| Art.-Nr. | |
|---|---|
| 8586__-R | |
| **Oberfläche** | |
| KU7 | glanzverchromt |
| KU3 | schwarz matt |
| KU134 | weiß matt |




ST = Seitenteil | TF = Türflügel

# **Abdeckkappen** und **Verbinder**
## für **eckigen Schwallschutz**



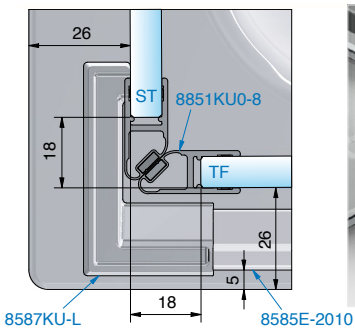


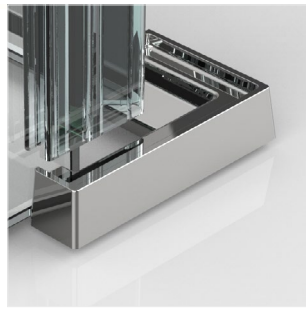

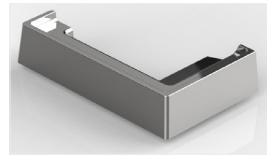

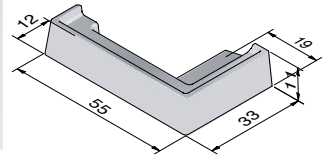


| Endkappe links | | |
|---|---|---|
| Art.-Nr. | | |
| 8587__-L | | |
| Oberfläche | | |
| | KU7 | glanzverchromt |
| | KU3 | schwarz matt |
| | KU134 | weiß matt |




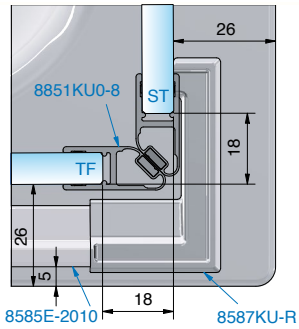


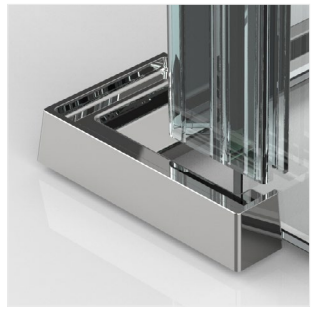

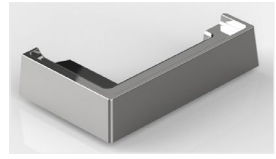

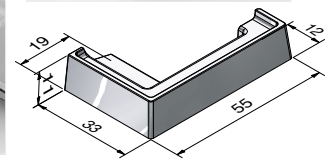


| Endkappe rechts | | |
|---|---|---|
| Art.-Nr. | | |
| 8587__-R | | |
| Oberfläche | | |
| | KU7 | glanzverchromt |
| | KU3 | schwarz matt |
| | KU134 | weiß matt |




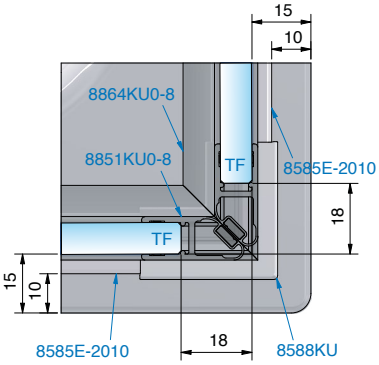


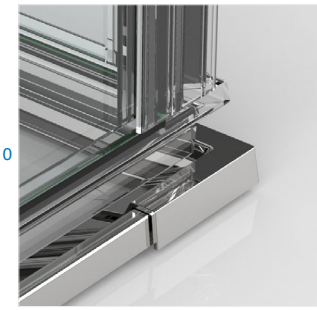

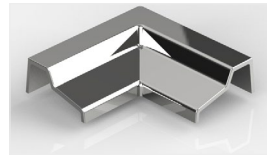

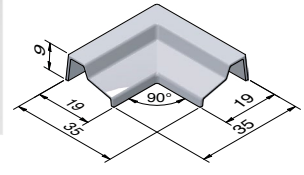


| Eckverbinder 90° | | |
|---|---|---|
| Art.-Nr. | | |
| 8588__ | | |
| Oberfläche | | |
| | KU7 | glanzverchromt |
| | KU3 | schwarz matt |
| | KU134 | weiß matt |




ST = Seitenteil | TF = Türflügel

## Glastürriegel

MADE IN GERMANY

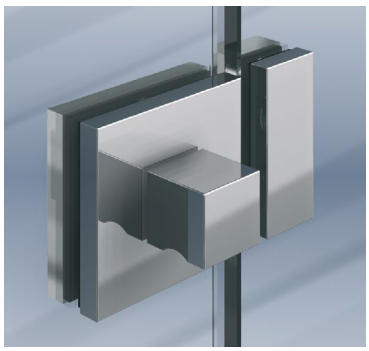
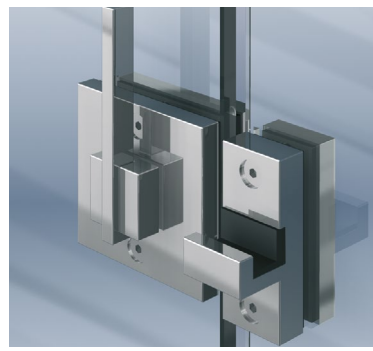
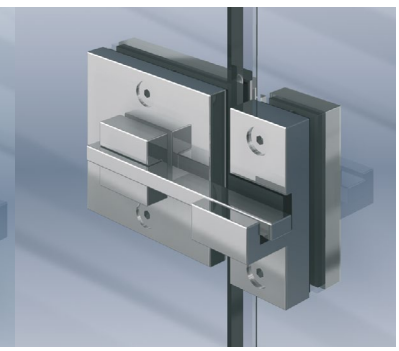
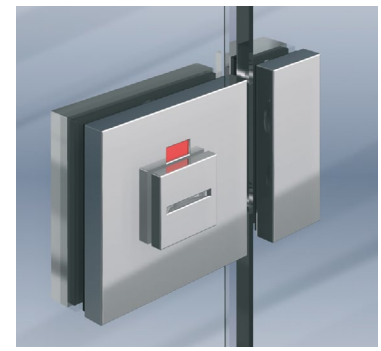

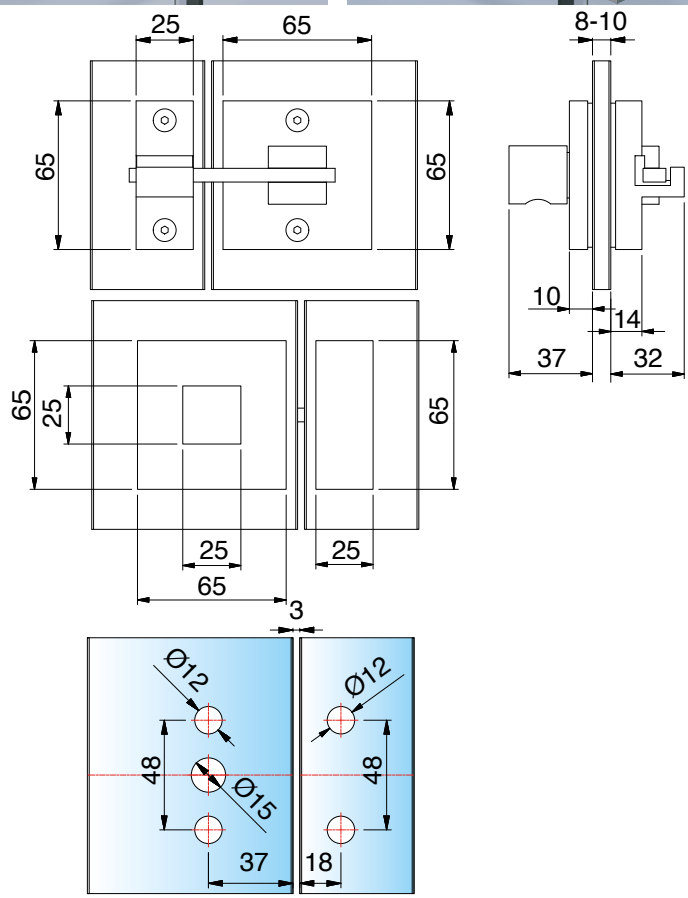


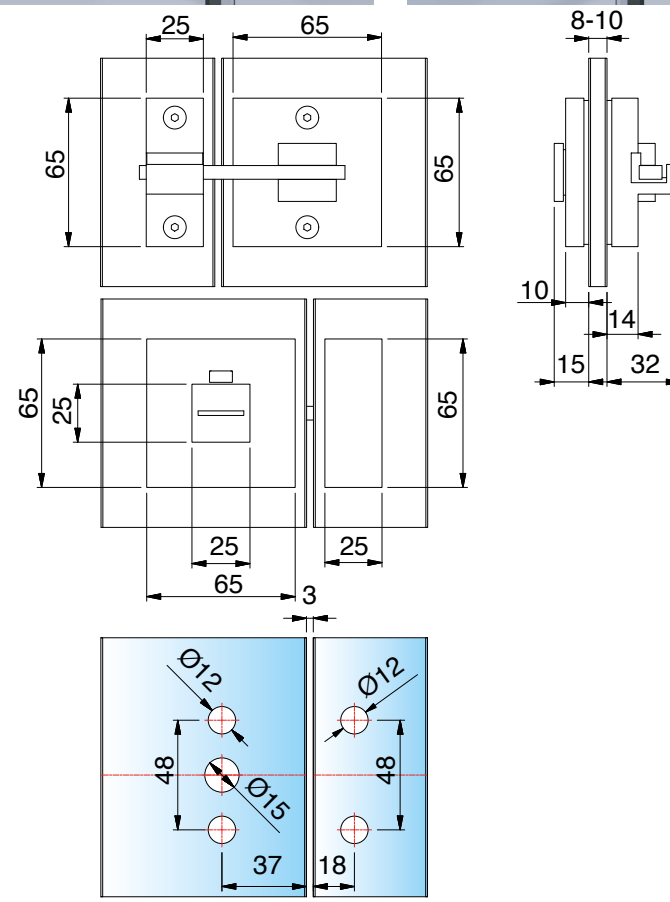


**Glastürriegel mit Schloss und Gegenkasten – DIN rechts oder links verwendbar**
mit Drehknopf außen und Verriegelungsstift innen

| Art.-Nr. | Glasdicke |
|---|---|
| 8374MS7 | 6-10 mm |

1/1

Oberfläche

MS7 glanzverchromt

**Glastürriegel mit Schloss und Gegenkasten – DIN rechts oder links verwendbar**
mit Schauscheibe rot/grün und Verriegelungsstift innen

| Art.-Nr. | Glasdicke |
|---|---|
| 8375MS_ | 6-10 mm |

1/1

Oberfläche

MS7 glanzverchromt

ZUBEHÖR



Nicht für stark frequentierte und öffentliche Bereiche, sowie Nasszellen geeignet! Fragen Sie uns. Wir helfen Ihnen weiter.

# Glastürriegel

MADE IN GERMANY



| Boden-Halter für vertikale Glasbefestigung | | |
|---|---|---|
| Art.-Nr. | Glasdicke | |
| 31322 | 8-12,76 mm | |
| Oberfläche | | |
| VA | Edelstahl A2 | |
| VA1 | Edelstahl A2 poliert | |
| VA135 | tiefschwarz matt | |

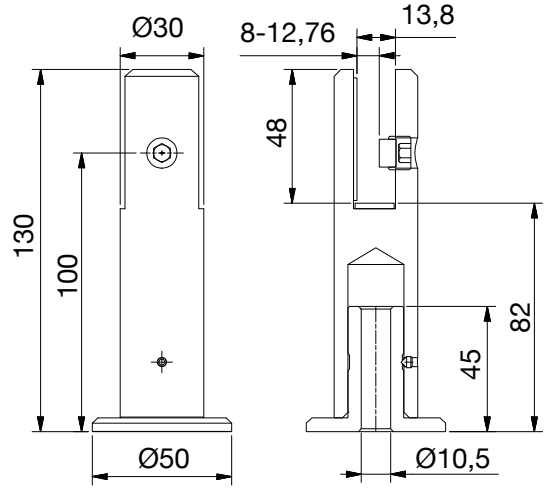




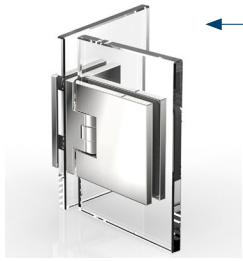

Den FLAMEA+ Beschlag 8136ZN finden Sie auf Seite 114.

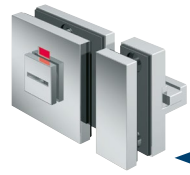

8375MS7



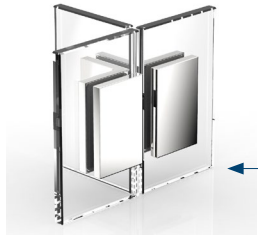

Den Winkelverbinder 8197ZN finden Sie auf Seite 137.



Den FLAMEA+ Beschlag 8138ZN finden Sie in unserer Innenausbauwelt Seite 90.

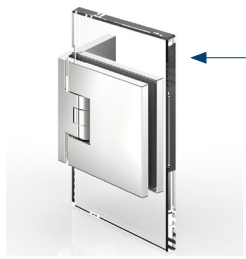

Den FLAMEA+ Beschlag 8130ZN finden Sie auf Seite 106.

Bei den kürzbaren runden oder eckigen Stabilisationsstangen empfehlen wir – für die Stabilität der Dusche – eine maximale Länge von 1200 mm.

**Bitte bei der Planung berücksichtigen:**

**Achtung:** Je nach Belastung, Türgröße und Anforderung an die Steifigkeit, werden zusätzliche Aussteifungsartikel benötigt. Je nach Größe der Seitenteile ist die Anzahl der Bodenhalter anzupassen. Türen sind in ihrem Öffnungsweg zu begrenzen. Dazu ist ein Überdrückungs- und Anschlagschutz zu verwenden. Wir beraten Sie hierzu gerne.

# Schiebetürschloss

MADE IN GERMANY



Glastürschloss
beidseitige Montage von Griffen möglich, Schloßrosette selbstklebend

| Art.-Nr. | Glasdicke |
|---|---|
| 3441__-SAG | 8-12,76 mm |

1/1

| Oberfläche | |
|---|---|
| ZN5 | glanzverchromt |
| ZN1 | mattverchromt |
| ZNPVD22 | Edelstahloptik |
| ZN135 | tiefschwarz matt |

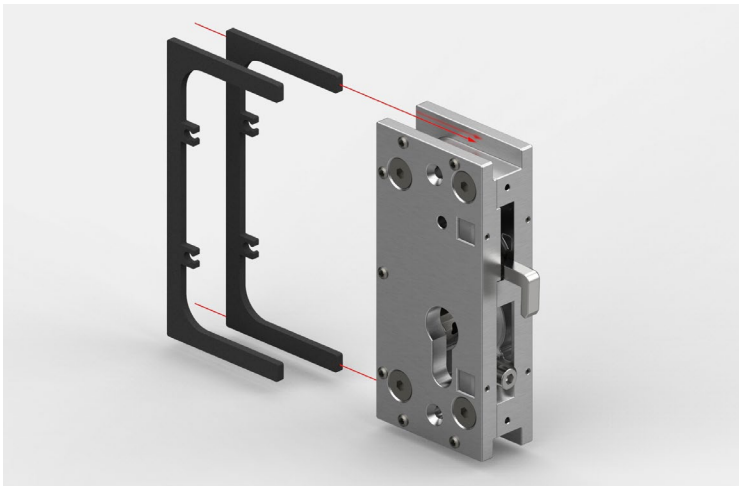

Die nachfolgend aufgeführten Kontaktmaterialsets sind für alle hier gezeigten Schlösser (3441) gültig.

| Art.-Nr. | Glasdicke | |
|---|---|---|
| HX-SET11 | 8-8,76 mm | Kontaktmaterial-Set 11 |
| HX-SET12 | 10-10,76 mm | Kontaktmaterial-Set 12 |
| HX-SET13 | 12-12,76 mm | Kontaktmaterial-Set 13 |

1/1

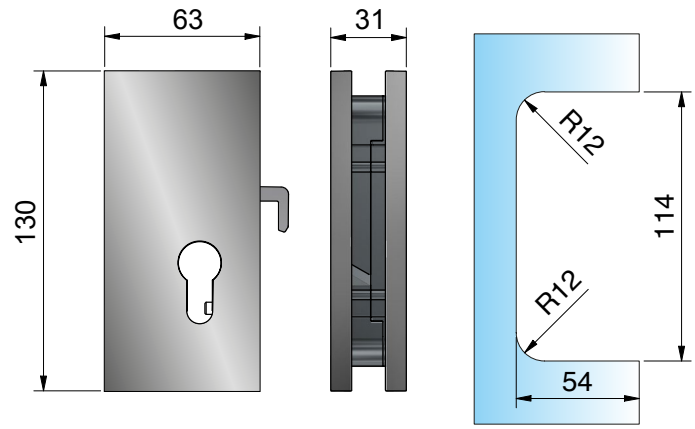


Info für Bohrung in der Abdeckkappe für Griff:

- Ø 6,5mm
- Abdeckkappe ist an der Stelle, wo gebohrt werden muss, bereits werkseitig gekörnt



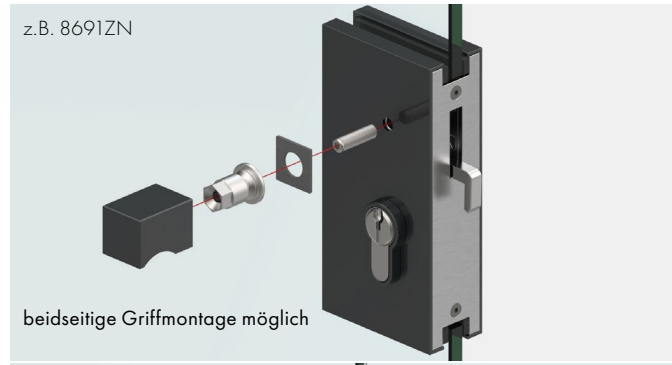




# Schiebetürschloss

MADE IN GERMANY





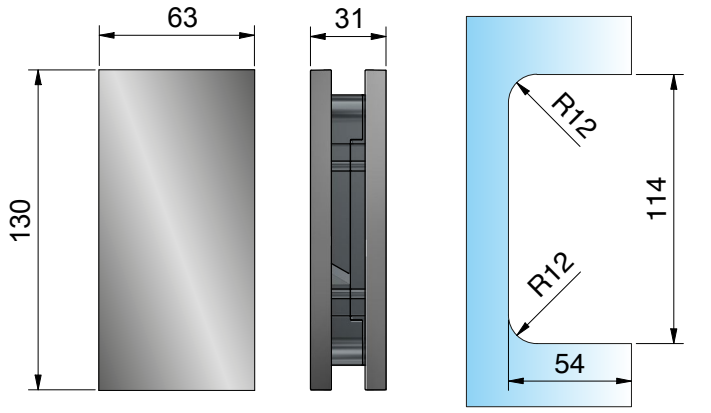


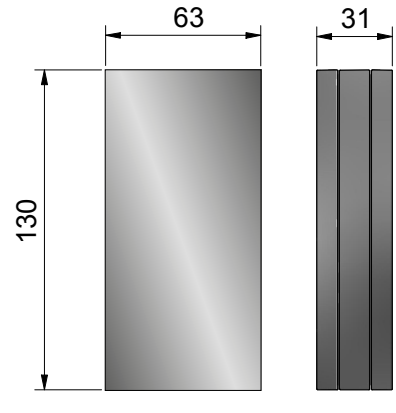




Info: Schrauben 4-5 mm je nach Kopfdurchmesser

**Schloss-Gegenkasten für Glasmontage**

| Art.-Nr. | Glasdicke |
|---|---|
| 3441__-GKAG | 8-12,76 mm |

| Oberfläche | |
|---|---|
| ZN5 | glanzverchromt |
| ZN1 | mattverchromt |
| ZNPVD22 | Edelstahloptik |
| ZN135 | tiefschwarz matt |

**Schloss-Gegenkasten für Wandmontage**
mit verdeckten Anschraubbohrungen

| Art.-Nr. |
|---|
| 3441__-GKAW |

| Oberfläche | |
|---|---|
| ZN5 | glanzverchromt |
| ZN1 | mattverchromt |
| ZNPVD22 | Edelstahloptik |
| ZN135 | tiefschwarz matt |



Euro-Kurzzylinder

| Art.-Nr. |
|---|
| 3441MS-SZ |
| 3441MS-SZH |



Schlossrosette

| Art.-Nr. |
|---|
| 3441__-RS |

| Oberfläche | |
|---|---|
| ZN5 | glanzverchromt |
| ZN1 | mattverchromt |
| ZNPVD22 | Edelstahloptik |
| ZN135 | tiefschwarz matt |

# Schloss mit Schließanzeige

MADE IN GERMANY



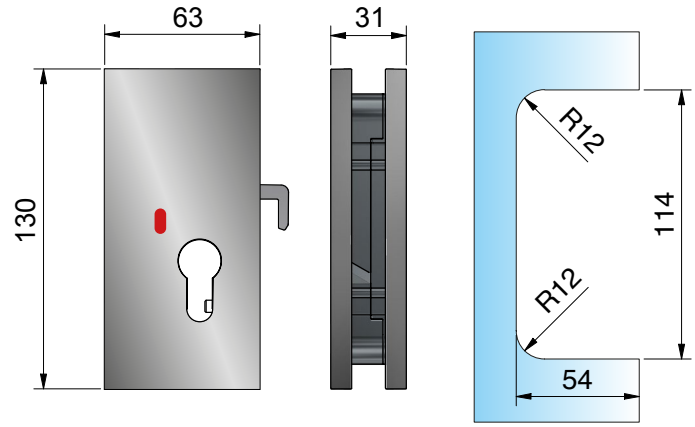


**Glastürschloss mit Schließanzeige**
beidseitige Montage von Griffen möglich, Schloßrosette selbstklebend

| Art.-Nr. | Glasdicke |
|---|---|
| 3441__-SWC | 8-12,76 mm |

1/1

**Oberfläche**

| | | |
|---|---|---|
| | ZN5 | glanzverchromt |
| | ZN1 | mattverchromt |
| | ZNPVD22 | Edelstahloptik |
| | ZN135 | tiefschwarz matt |

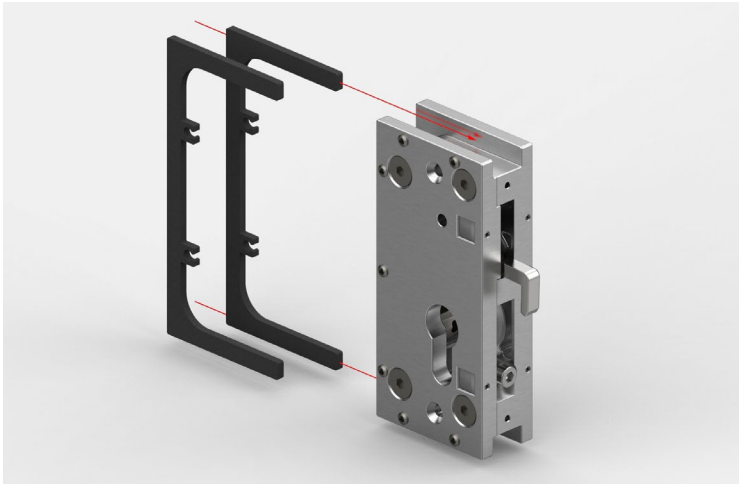

Die nachfolgend aufgeführten Kontaktmaterialsets sind für alle hier gezeigten Schlösser (3441) gültig.

| Art.-Nr. | Glasdicke | |
|---|---|---|
| HX-SET 11 | 8-8,76 mm | Kontaktmaterial-Set 11 |
| HX-SET 12 | 10-10,76 mm | Kontaktmaterial-Set 12 |
| HX-SET 13 | 12-12,76 mm | Kontaktmaterial-Set 13 |

1/1

## Zusatzinfo für 3441-SWC und 3441-SAG:

**Für Euro-Kurzzylinder**
**Empfehlung P&S:**
ISEO-F5-21/21 (P&S Art.Nr.:3441MS-SZ)

**Kompatibel mit:**
EURO minus F3 Kurzzylinder 21/21
ISEO F3 Kurzzylinder 21/21
ISEO F5 Halbzylinder 25/10 (P&S Art.Nr.:3441MS-SZH ACHTUNG, Schlossrosette deckt nicht vollständig ab)
ABUS 2 F3 Kurzzylinder 21/21
EVVA ICS Doppelzylinder 27/27 (ACHTUNG, Schlossrosette deckt nicht vollständig ab)

**NICHT kompatibel mit:**
ABUS BRAVUS 2000 21,5/21,5
ABUS Y21A 21/21
EVVA Ultra-Kurzzylinder 21/21

**Optional:**
- beidseitige Montage von Griffen möglich
- Schlossrosette selbstklebend
- Füllstück für Wandmontage

- Ø 6,5mm
- Abdeckkappe ist an der Stelle, wo gebohrt werden muss, bereits werkseitig gekörnt

# Schloss mit Schließanzeige

MADE IN GERMANY

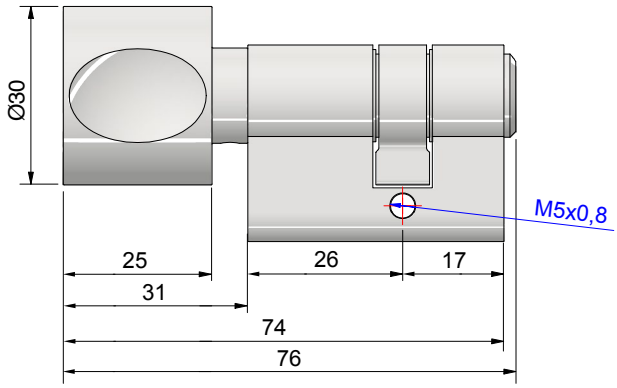


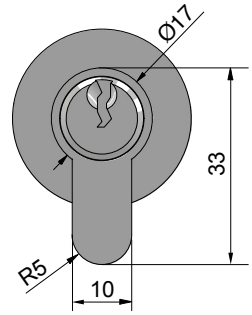


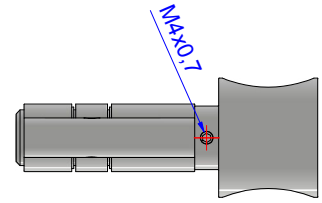


Schließzylinder mit Knauf für Schloss 3441ZNX-SAG / 3441ZNX-SWC

| Art.-Nr. | Glasdicke |
|---|---|
| 3441__-SZK | 8-12,76 mm |

| Oberfläche | |
|---|---|
| MS7 | glanzverchromt |
| MS10 | mattverchromt |
| MSPVD35 | schwarz matt |



Euro-Kurzzylinder

| Art.-Nr. |
|---|
| 3441MS-SZ |
| 3441MS-SZH |






Schlossrosette

| Art.-Nr. | |
|---|---|
| 3441__-RS | |
| **Oberfläche** | |
| ZN5 | glanzverchromt |
| ZN1 | mattverchromt |
| ZNPVD22 | Edelstahloptik |
| ZN135 | tiefschwarz matt |

## Glasscheiben

MADE IN GERMANY



**Hinweise für alle gebogenen Glasscheiben:**

Toleranzen:

- Maßtoleranzen = ±2 mm je laufender Meter
- Versatz (Verwindung) = max. ±3 mm je laufender Meter
- Durchbiegung der Höhenkanten = max. ±3 mm je laufender Meter
- Abweichung der Konturtreue = max. ±3 mm je laufender Meter
- Aufwölbungen im Bereich der Abwicklungskanten möglich

Anisotropien:
Anisotropien entstehen bei Glas, das einem thermischen Vorspannprozess unterzogen wurde. Durch die unterschiedlichen Spannungszonen entsteht eine Doppelbrechung der Lichtstrahlen. Nur die polarisierten Anteile des Tageslichtes machen diese Erscheinung durch spektralfarbene Ringe, Wolkenbilder und Ähnliches sichtbar. Diese Erscheinungen sind produktionsbedingt und kein Reklamationsgrund.

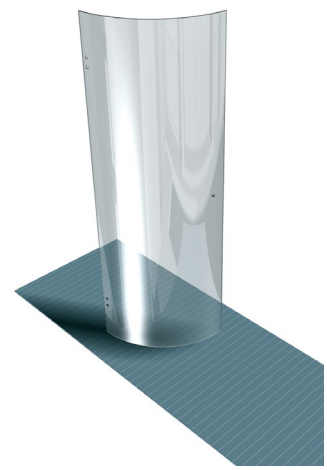

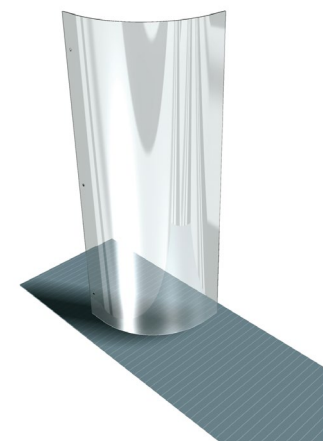

# Glasscheiben

MADE IN GERMANY





8570VA R500



8522VA

**Glasset zu Beschlagset 8570VA R500**
Glasbearbeitung:
ESG 8 mm klar, alle Kanten geschliffen und poliert

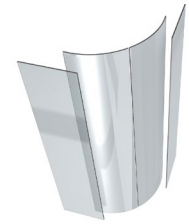

Duschtasse: 900 x 900 mm für R500
Duschhöhe*: 2000 mm

bestehend aus:

| Art.-Nr. | Artikelbezeichnung | Menge |
|---|---|---|
| 8581-1GLAS-R500** | Tür rechts aus ESG 8 mm für Runddusche | 1 |
| 8581-2GLAS-R500** | Tür links aus ESG 8 mm für Runddusche | 1 |
| 8581-3GLAS-900** | Seitenteil für Runddusche 8570VA | 2 |

**Glasset zu Beschlagset 8522VA**
Glasbearbeitung:
ESG 8 mm klar, alle Kanten geschliffen und poliert

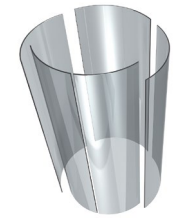

Ø 1080mm
Duschhöhe*: 2000 mm

bestehend aus:

| Art.-Nr. | Artikelbezeichnung | Menge |
|---|---|---|
| 8525-1GLAS-R515** | Tür rechts aus ESG 8 mm für Runddusche | 1 |
| 8525-2GLAS-R515** | Tür links aus ESG 8 mm für Runddusche | 1 |
| 8525-3GLAS-R540** | Seitenteil für Runddusche 8522VA | 3 |

* bis Unterkante Laufrohr
** Artikel auf Auslauf

## Glasscheiben für FARFALLA

MADE IN GERMANY





Typ 501



Typ 503

| Art.-Nr. | Artikelbezeichnung |
|---|---|
| 8144-1GLAS-R500 | gebogener Glastürflügel für FARFALLA, H 2000 mm, R500 |
| 8143-1GLAS-R550 | gebogener Glastürflügel für FARFALLA, H 2000 mm, R550 |






Glasbearbeitung:
ESG 6 mm klar mit: 1 Bohrung ø 14 mm; 4 Bohrungen ø 18 mm
alle Kanten geschliffen und poliert

# Glasscheiben für FARFALLA

MADE IN GERMANY





Typ 502

| Art.-Nr. | Artikelbezeichnung |
|---|---|
| 8147-1GLAS-R500 | gebogener Glastürflügel für FARFALLA<br>H 2000 mm, R500 |
| 8147-1GLAS-R550 | gebogener Glastürflügel für FARFALLA<br>H 2000 mm, R550 |




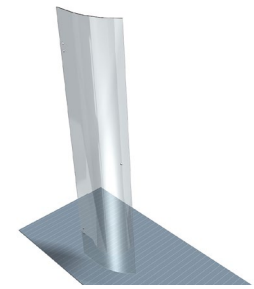

Glasbearbeitung:
ESG 6 mm klar mit: 1 Bohrung ø 14 mm; 4 Bohrungen ø 18 mm
alle Kanten geschliffen und poliert

## Montagehilfen

MADE IN GERMANY



| Art.-Nr. | Artikelbezeichnung | VE/Stück |
|---|---|---|
| 8001ST8 | Drehmomentschlüssel mit Einstellskala (2,5 - 25 Nm)<br>- automatisch auslösend | 1/1 |

**Genauigkeit:** ± 3% vom angezeigten Wert

**Ausführung:** Robuster, einarmiger Drehmomentschlüssel, einstellbar über Mikrometerskala, mit Sicherung gegen unbeabsichtigtes Verstellen. Fest eingebaute Knarre zur Aufnahme von Steckschlüsseleinsätzen.
Gr. 20 – mit Umschaltknarre und festem Vierkant – nur für Rechtsanzug.

**Funktion:** Bei Erreichen des eingestellten Drehmomentwertes löst der Schlüssel „signalgebend" (hör- und fühlbar) aus und ist dann sofort wieder einsatzbereit.

**Verwendung:** Zum kontrollierten Schraubenanzug nach vorgegebenem Drehmoment.

| 8001ST8, Drehmomentschlüssel mit Einstellskala | | |
|---|---|---|
| Größe = maximales Drehmoment | Nm | 25 |
| Anzugswert (Skalenbereich) | Nm | 2,5-25 |
| Skalenteilung 1 Teilstrich = | Nm | 0,1 |
| ganze Länge | mm | 230 |
| Gewicht | kg | 0,4 |
| Antriebsvierkant | Zoll | 1/4 |

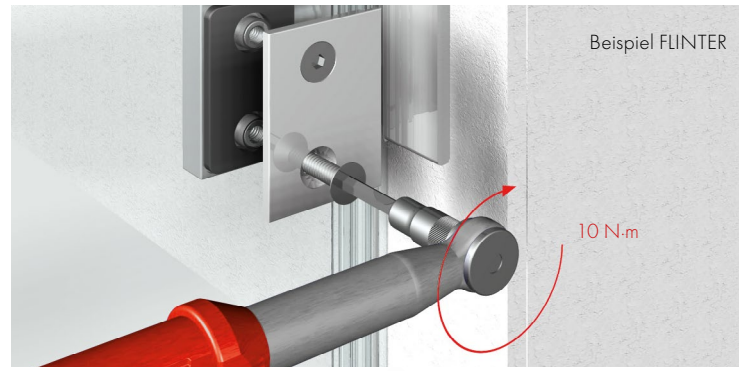


zur Einstellung der Excenter-Rolle bei Vivere II




| Art.-Nr. | Artikelbezeichnung | VE/Stück |
|---|---|---|
| Z058 | verstellbarer Stirnlochschlüssel Ø 3 mm | 1/1 |

zur Montage der Punktbefestigung, z. B. bei 7772VA

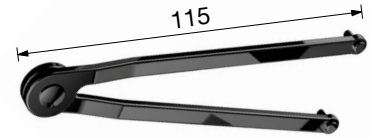


| Art.-Nr. | Artikelbezeichnung | VE/Stück |
|---|---|---|
| Z059 | verstellbarer Stirnlochschlüssel Ø 2,5 mm | 1/1 |



| Art.-Nr. | Artikelbezeichnung | VE/Stück |
|---|---|---|
| Z061 | Dichtprofilschere | 1/1 |
| Z061-1 | 1x Ersatzmesser für Z061 | 1/1 |
| Z061-5 | 5x Ersatzmesser für Z061 | 1/1 |




| Art.-Nr. | Stärke | Artikelbezeichnung | VE/Stück |
|---|---|---|---|
| Z104-2.5 | 2,5 mm | SECHSKANT-BIT, HEX-PLUS, L=50MM | 1/1 |
| Z104-2 | 2 mm | | |
| Z104-3 | 3 mm | | |
| Z104-4 | 4 mm | | |

# Montagehilfen

MADE IN GERMANY



| Art.-Nr. | Artikelbezeichnung | VE/Stück |
|---|---|---|
| 8822KU-ML | Montagehilfe für Glastürgriffe zum Aufkleben | 1/1 |

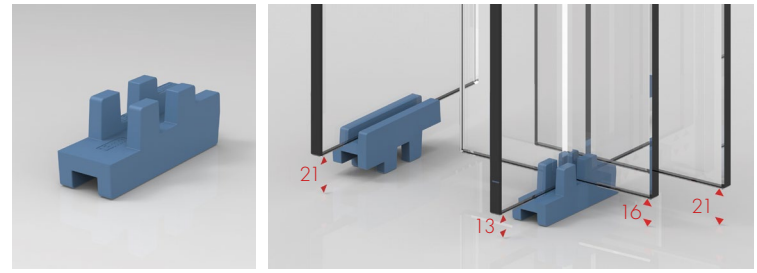


| Art.-Nr. | Artikelbezeichnung | VE/Stück |
|---|---|---|
| 8840KU-PS | Montagehilfe zur Unterlage für Duschtüren | 1/1 |

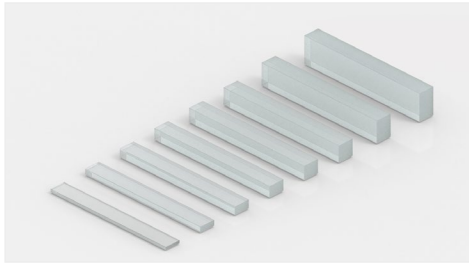

| Art.-Nr. | Stärke | Artikelbezeichnung | VE/Stück |
|---|---|---|---|
| 8890-1KU0-1 | 1 mm | Montagehilfe – Weich-PVC Distanz- und Trageklotz | 25 |
| 8890-1KU0-2 | 2 mm | | |
| 8890-1KU0-3 | 3 mm | | |
| 8890-1KU0-4 | 4 mm | | |
| 8890-1KU0-5 | 5 mm | | |
| 8890-1KU0-6 | 6 mm | | |
| 8890-1KU0-8 | 8 mm | | |
| 8890-1KU0-10 | 10 mm | | |

zusammen in einem Polybeutel; je 100 x 80 mm

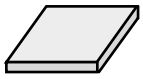

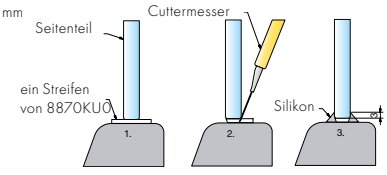


| Art.-Nr. | Artikelbezeichnung | VE/Stück |
|---|---|---|
| 8870KU0 | je 2 Platten Weich-PVC in 2 und 3 mm Stärke | 1/1 |

Glasdicke: 6-10 mm

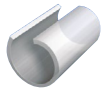

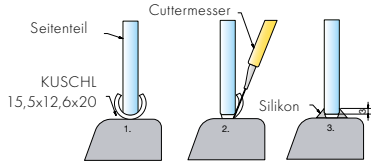


| Art.-Nr. | Artikelbezeichnung | VE/Stück |
|---|---|---|
| KUSCHL15.5X12.6X20 | Schlauchstück (1,5 mm) für Kantenschutz | 1/1 |

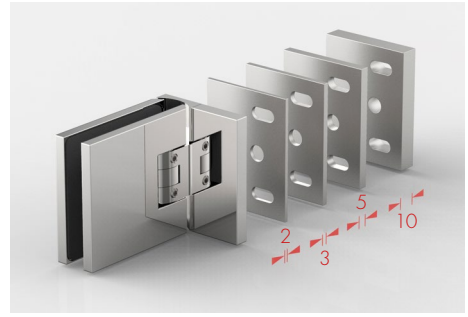


Beispiel-Anwendung für 8130ZN

| Art.-Nr. | Oberfläche | Stärke | Artikelbezeichnung | VE |
|---|---|---|---|---|
| 8130-30MS7-2 | glanzverchromt | 2 mm | Ausgleichsplatte zu 8130ZN | 1/1 |
| 8130-30MS7-3 | | 3 mm | | |
| 8130-30MS7-5 | | 5 mm | | |
| 8130-30MS7-10 | | 10 mm | | |
| 8134-30MS7-2 | | 2 mm | Ausgleichsplatte zu 8134ZN | 1/1 |
| 8134-30MS7-3 | | 3 mm | | |
| 8134-30MS7-5 | | 5 mm | | |
| 8134-30MS7-10 | | 10 mm | | |
| 8180-30MS7-2 | | 2 mm | Ausgleichsplatte zu 8180ZN | 1/1 |
| 8180-30MS7-3 | | 3 mm | | |
| 8180-30MS7-5 | | 5 mm | | |
| 8180-30MS7-10 | | 10 mm | | |
| 8313-30MS7-2 | | 2 mm | Ausgleichsplatte zu 8113ZN | 1/1 |
| 8313-30MS7-3 | | 3 mm | | |
| 8313-30MS7-5 | | 5 mm | | |
| 8313-30MS7-10 | | 10 mm | | |
| 8314-30MS7-2 | | 2 mm | Ausgleichsplatte zu 8114ZN | 1/1 |
| 8314-30MS7-3 | | 3 mm | | |
| 8314-30MS7-5 | | 5 mm | | |
| 8314-30MS7-10 | | 10 mm | | |

## Montage mit **Aqua Stop Pro**

MADE IN GERMANY

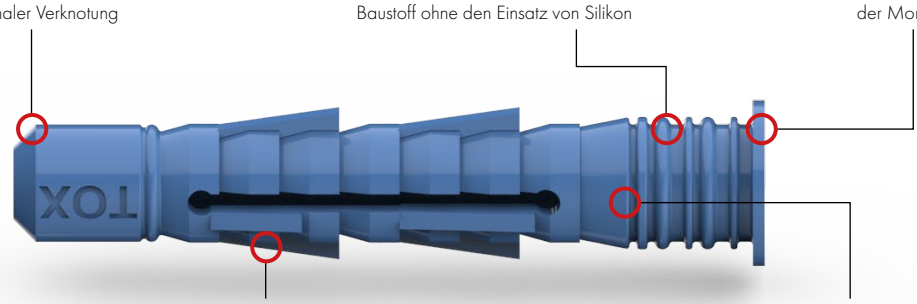


der Dübel erlangt nur durch die Spezialschraube seine Funktionalität vgl. S.641-642

- Abdichtender Allzweckdübel für Befestigungen an gefliesten Wänden und Böden in privaten und gewerblichen Räumen wie z.B. Bädern, Duschen, Küchen usw.
- Dübel aus hochfestem und beständigem HDPE Spezialkunststoff
- Der Kragen kann bei Bedarf entfernt werden, ohne dass die abdichtende Funktion des Aqua Stop Pro beeinträchtigt wird.
- Doppel-Dichtlippen für optimale Abdichtung zwischen Dübel und Baustoff ohne den Einsatz von Silikon und anderen Abdichtungsmitteln.
- optimierte Allzweckgeometrie zur Vereinfachung der Verknotung
- Spezial HDPE-Material: Keine Veränderung der Material-Eigenschaften bei Kontakt mit Wasser
- Kragenbund schützt die Fliese bei der Montage
- acht Keildrehsicherungen am Dübel verhindern das Mitdrehen im Bohrloch
- unabhängig geprüft vom Institut für Wand- und Bodenbeläge „Säurefliesner-Vereinigung e.V."



Weitere Informationen in der Produkt-Broschüre:

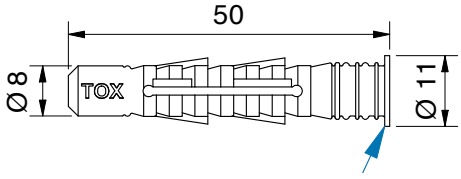


**Kragen kann bei Bedarf entfernt werden,**
ohne dass die abdichtende Funktion des Aqua Stop Pro beeinträchtigt wird

| Art-Nr. | Bezeichnung |
|---|---|
| DÜBEL8X50MMAQUA-60 | Dübel 8x50 Aqua Stop Pro |



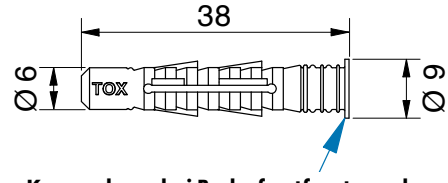


**Kragen kann bei Bedarf entfernt werden,**
ohne dass die abdichtende Funktion des Aqua Stop Pro beeinträchtigt wird

| Art-Nr. | Bezeichnung |
|---|---|
| DÜBEL6X38MMAQUA-100 | Dübel 6x38 Aqua Stop Pro |

## Montage mit **Aqua Stop Pro**

MADE IN GERMANY

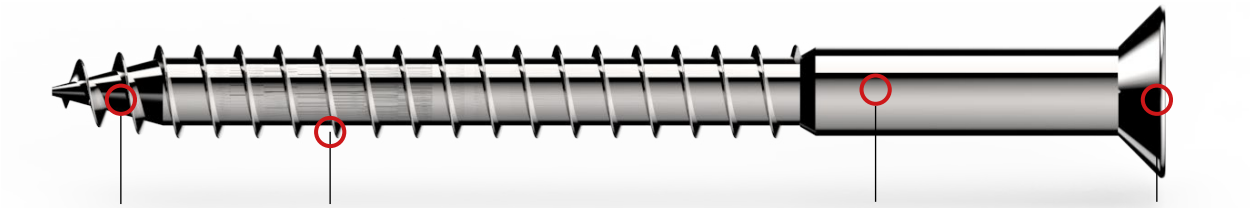

**nichtrostender Stahl**

**Holzgewinde**
- für eine sichere Montage

**Teilgewinde mit Schaft**
- für dauerhafte, optimale Abdichtung zwischen Dübel und Schraube

**Senkkopfschraube**
- optimale Kopfgeometrie für die häufigsten Anwendungen
- Tx-Antrieb für optimale Kraftübertragung

Der **Dübel von TOX in Kombination mit unserer Schraube** bietet **ein geprüftes System** und ist mit den meisten unserer Beschlägen und sehr vielen Baustoffen kompatibel. Unsere Schraube hat am Anfang **kein Gewinde**. Eine Schraube mit durchgängigem Gewinde würde im vorderen Bereich die Dichtflächen zerschneiden. Der verstärkte Schaft wird für die Abdichtung benötigt. Andere Schraubenkombinationen sind nicht zulässig.

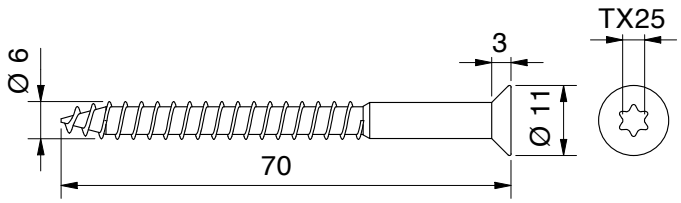


Schraube mit Gewinde und Schaft nach DIN 7995

| Art-Nr. | Bezeichnung | |
|---|---|---|
| S7997A2D6x70TX* | Tx-Schraube für Dübel 8x50 Aqua Stop Pro | 1/60 |

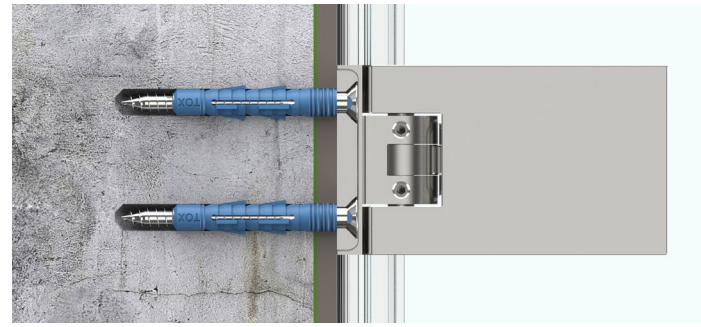

**Anwendung mit Duschtürband**

1 Versuchsgrund
Überprüfung der Wasserdichtheit des abdichtenden Allzweckdübels TOX Aqua Stop Pro Ø8mm (ohne Kragen) in Verbindung mit Anbauteilen und Schrauben der Firma Pauli + Sohn GmbH
Prüfgrundlage: In Anlehnung DIN 18534 (Belastung über 28 Tage mit aufstehende Wassersäule H = 20cm.
2 Versuchsmaterial
Die Anbauteile und Schrauben wurden von der Firma Pauli + Sohn gestellt. Die Dübel wurden aus der Serienfertigung entnommen und der Kragen nach der Montage entfernt.

| | | | |
|---|---|---|---|
| Dübel | TOX Aqua Stop Pro 8x50 (ohne Kragen) | HDPE |  |
| Schraube | Senkkopfschraube nach DIN 7997 mit TX Antrieb | nichtrostender Stahl A2 |  |
| Anbauteil 1 | Duschpendeltürband Flamea+ Art. Nr. 8130ZN5 | verchromt |  |
| Anbauteil 2 | Winkelverbinder Flamea+ Art. Nr. 8194ZN5 | verchromt |  |



TOX-Dübel-Technik GmbH

TOX-Dübel-Technik GmbH
Brunnenstraße 31
D – 72505 Krauchenwies-Ablach

Bericht
Nr. V2023-045-1
Pauli + Sohn GmbH

| | |
|---|---|
| Datum: | 04.07.2023 |
| Auftraggeber: | Pauli + Sohn GmbH |
| Gegenstand: | Aqua Stop Pro 8mm ohne Kragen in Verbindung mit Anbauteile und Schrauben von der Firma Pauli + Sohn GmbH |
| Prüfer: | D. Wilhelm (B.Eng.) |

Inhalt
1 Versuchsgrund ... 2
2 Versuchsmaterial ... 2
3 Versuchsaufbau und Montage ... 2
4 Ergebnis Zusammenfassung ... 2

## Montage mit **Aqua Stop Pro**

MADE IN GERMANY

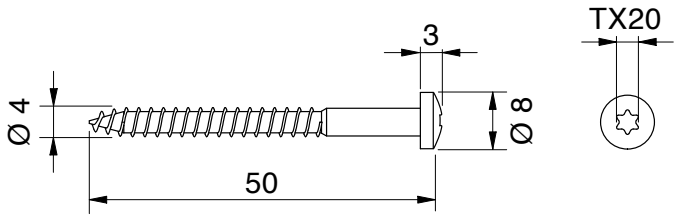


Schraube mit Gewinde und Schaft nach DIN 7995

| Art-Nr. | Bezeichnung |
|---|---|
| S7996A2D4x50TX* | Tx-Schraube für Dübel 6x38 Aqua Stop Pro |

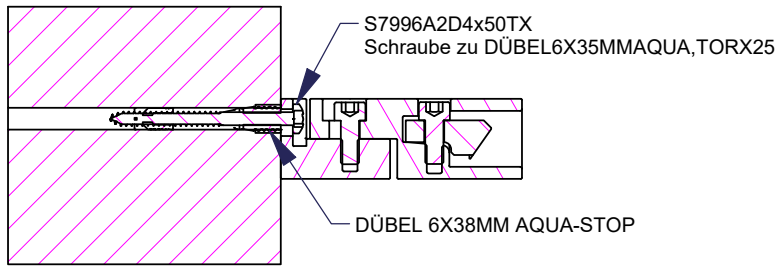




**Anwendung mit Stabilisationsstangen Wandanschluss**

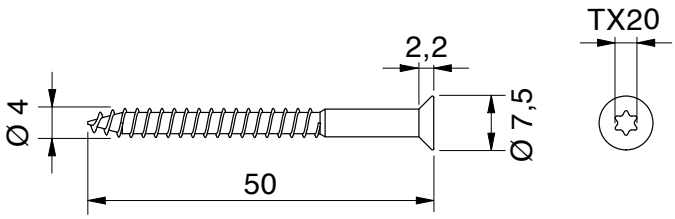


Schraube mit Gewinde und Schaft nach DIN 7995

| Art-Nr. | Bezeichnung |
|---|---|
| S7997A2D4x50TX* | Torx-Schraube für Dübel 6x38 Aqua Stop Pro |

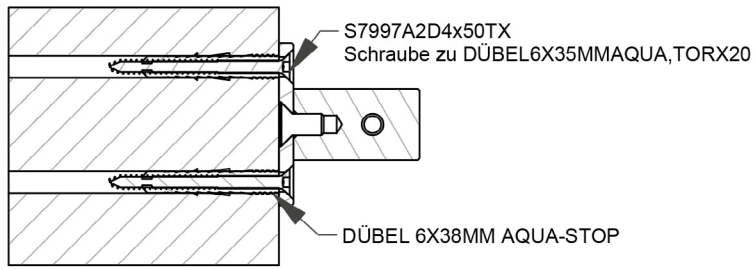




**Anwendung mit Türanschlag**

* In Vorbereitung

## Montagehilfen

MADE IN GERMANY



| Art.-Nr. | Artikelbezeichnung | VE/Stück |
|---|---|---|
| Z092VA<br>Z092VA5<br>Z092VA6 | Spanplattenschraube, Senkkopf,<br>TX25-Antrieb 6x60 A2 | 1/1 |

VA5 = Edelstahl glanzverchromt VA6 = Edelstahl mattverchromt



| Art.-Nr. | Artikelbezeichnung | VE/Stück |
|---|---|---|
| 7083-1VA | Senk-Holzschraube Kreuzschlitz 6 x 50 mm | 1/1 |
| S7997A2D5X60 | Senk-Holzschraube Kreuzschlitz 5 x 60 mm | 1/1 |

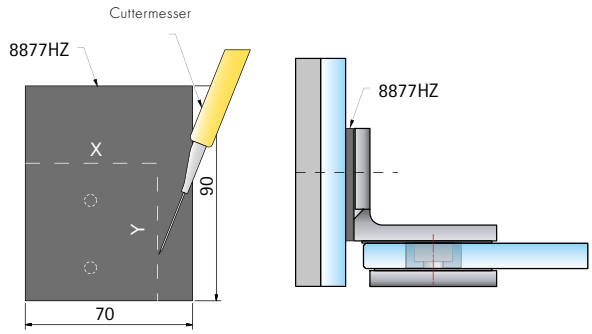


| Art.-Nr. | Artikelbezeichnung | VE/Stück |
|---|---|---|
| 8877HZ | für die Montage von Beschlägen an Glaswänden | 1/1 |



passend für die Serien:
FLAMEA+ Sauna und FARDELLO Sauna

| Art-Nr. | Artikelbezeichnung | VE/Stück |
|---|---|---|
| 8878FKM-1 | Einlage für den Glasausschnitt, 300x8x1 mm | 1/1 |
| 8878FKM-2 | Einlage für den Glasausschnitt, 300x8x2 mm | |

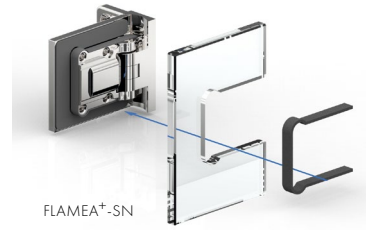
FLAMEA+-SN

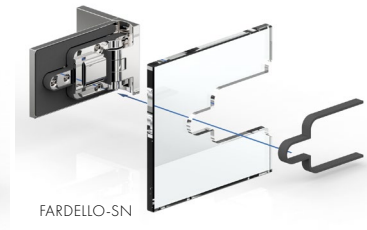
FARDELLO-SN

ZUBEHÖR

## Montagehilfen

MADE IN GERMANY



| Art.-Nr. | Artikelbezeichnung | VE/Stück |
|---|---|---|
| 147004PS | Cuttermesser mit Abbrechklinge | 1/1 |



| Art.-Nr. | Artikelbezeichnung | VE/Stück |
|---|---|---|
| 147008PS | Klotzhebel | 1/1 |




| Art.-Nr. | Artikelbezeichnung | VE/Stück |
|---|---|---|
| 147012PS | Schaumreiniger für Glas, Spraydose, 600 ml | 1/1 |




| Art.-Nr. | Artikelbezeichnung | VE/Stück |
|---|---|---|
| 147181PS | Glasreiniger, Sprühflasche, 500 ml | 1/1 |

# Montagehilfen

MADE IN GERMANY

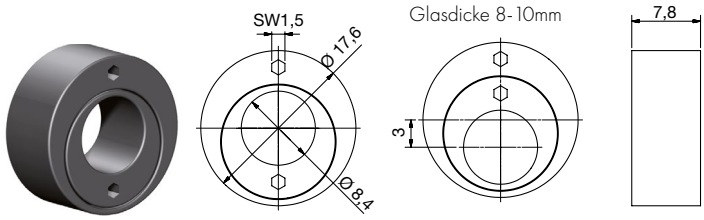


Exzenterstellung mitte
- kein Versatz -

Exzenterstellung
- max. Versatz -

Exzenterstellung frei wählbar, Verstellung mittels Innensechskantschlüssel SW1,5mm

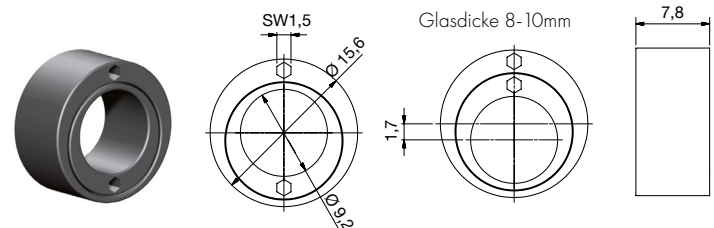


Exzenterstellung mitte
- kein Versatz -

Exzenterstellung
- max. Versatz -

Winkel frei wählbar, Verstellung mittels Innensechskantschlüssel SW1,5mm

| Art-Nr. | Artikelbezeichnung | VE/Stück |
|---|---|---|
| 8121KU | Doppelexzentereinsatz für Duschtürbänder FARFALLA, sowie alle Befestigungen mit Glasbohrung Ø 18 mm und Zapfen Ø 8,2 mm | 1/50 |



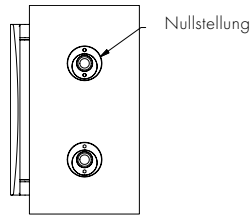


| Art-Nr. | Artikelbezeichnung | VE/Stück |
|---|---|---|
| 8149KU | Doppelexzentereinsatz für Duschtürbänder FLINTER und NIVELLO, sowie alle Befestigungen mit Glasbohrung Ø 16 mm und Zapfen Ø 9 mm | 1/50 |



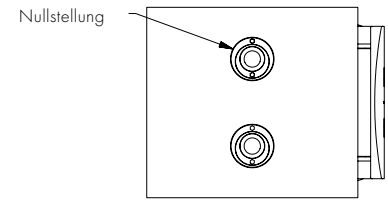


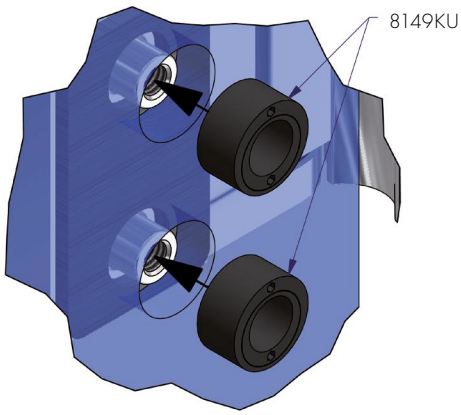


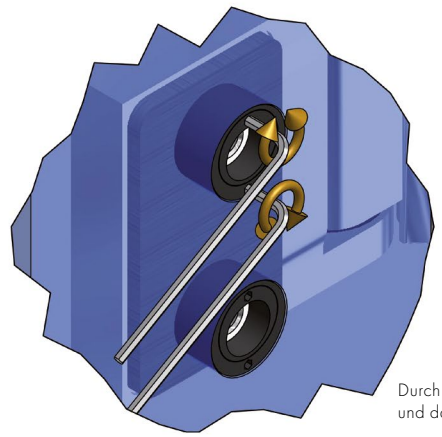

Durch den Einbau des Doppelexzentereinsatzes kann das Glas besser zentriert und dauerhaft positioniert werden.

## Montagehilfen Sonstige

MADE IN GERMANY



| Art.-Nr. | Artikelbezeichnung | VE/Stück |
|---|---|---|
| C84 | Musterkoffer<br>Pendeltürbänder | 1/1 |



| Art.-Nr. | Artikelbezeichnung | VE/Stück |
|---|---|---|
| C85 | Musterkoffer<br>Anschlagtürbänder | 1/1 |



| Art.-Nr. | Artikelbezeichnung | VE/Stück |
|---|---|---|
| C86 | Musterkoffer<br>Zubehör | 1/1 |



| Art.-Nr. | Artikelbezeichnung | VE/Stück |
|---|---|---|
| C91 | Musterkoffer<br>EVERYSPACE/Walk in | 1/1 |



| Art.-Nr. | Artikelbezeichnung | VE/Stück |
|---|---|---|
| C108 | Musterkoffer<br>PONTERE+, FLAMEA pro, FLAMEA pro mini, FARDELLO | 1/1 |

## Sonstige

MADE IN GERMANY

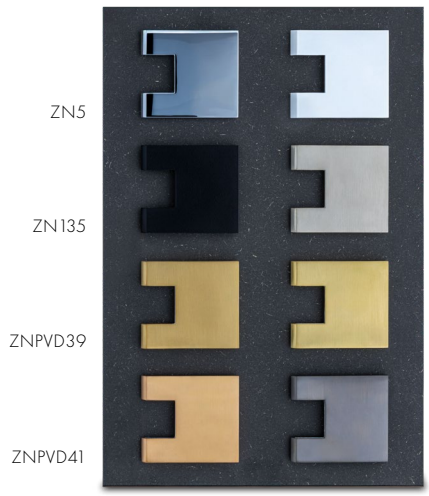




| Art.-Nr. | Artikelbezeichnung | VE/Stück |
|---|---|---|
| C114 | Muster-Platte Übersicht Standard-Oberflächen | 1/1 |

| Art.-Nr. | Artikelbezeichnung | | VE/Stück |
|---|---|---|---|
| C40 | Musterständer | FLAMEA | 1/1 |
| C41 | Musterständer | FLINTER | 1/1 |
| C42 | Musterständer | FLUTURE | 1/1 |
| C43 | Musterständer | PONTERE | 1/1 |
| C44 | Musterständer | FARFALLA | 1/1 |
| C47 | Musterständer | VIVERE II | 1/1 |
| C48 | Musterständer | NIVELLO | 1/1 |
| C49 | Musterständer | NIVELLO+ | 1/1 |
| C55 | Musterständer | FLAMEA+ | 1/1 |
| C87 | Musterständer | PAVONE | 1/1 |
| C89 | Musterständer | FARDELLO | 1/1 |
| C90 | Musterständer | TURA | 1/1 |
| C92 | Musterständer | EVERYSPACE | 1/1 |




| Art.-Nr. | Artikelbezeichnung | VE/Stück |
|---|---|---|
| C113 | Muster-Fächer, beidseitig, Übersicht Standard-Oberflächen inkl. Gegenplatten mit allen verfügbaren Oberflächen | 1/1 |

### Beschreibung

- Spezialreiniger zur Pflege hochwertiger Beschläge und aller Metallflächen
- für veredelte Oberflächen
- schonende Reinigung und einfache Anwendung
- entfernt Kalk, Fett- und Seifenverschmutzungen zuverlässig

### Anwendung

Geben Sie etwas Sanfte Pflege auf ein weiches, feuchtes Tuch und reiben Sie die zu reinigende Fläche ohne Druck ein. Nach einer kurzen Einwirkzeit mit klarem Wasser gründlich abspülen. Anschließend mit einem weichen, trockenen Tuch nachpolieren. Bei hartnäckigen Verkrustungen den Vorgang wiederholen.

Technisches Datenblatt und Warn-/Hinweisblatt bitte bei unserer Technik anfordern!

| Art.-Nr. | Artikelbezeichnung | VE/Stück |
|---|---|---|
| 8203CTP | Sanfte Pflege – Reinigungsmittel für Duschbeschläge Inhalt 250 ml | 1/1 |




nicht geeignet für Schwimmbad

ZUBEHÖR

## Die 5 Schritte zu Ihrer online konfigurierten Glasdusche

MADE IN GERMANY

Dieses Portal **www.duschenplaner.de** zur Planung von Ganzglasduschen erleichtert Ihnen optimal Ihre Planung und Auftragsbearbeitung. Über die stetigen Aktualisierungen werden Sie automatisch per Newsletter informiert. Gehen Sie wie folgt vor:

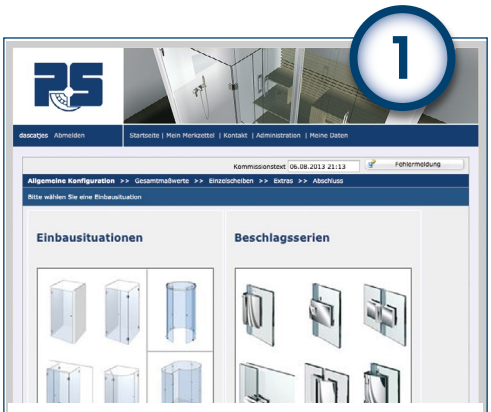


### Allgemeine Konfiguration

- Auswahl der Einbausituation
- Auswahl des Modelltyps
- Auswahl des Beschlags
- Auswahl der Farbe des Beschlags

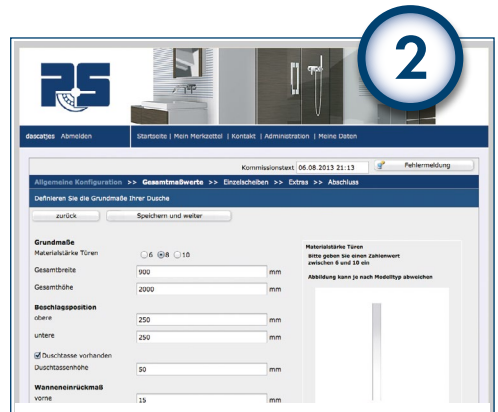


### Bestimmen der Gesamtmaßwerte

- Grundmaße der Dusche eingeben
- Beschlagpositionen bestimmen
- Wanneneinrückmaß eingeben
- mögliche Zusatzfunktionen




### Nachbearbeitung der Einzelscheiben

- Beschlagelemente + Zubehör konfigurieren
- Glasbearbeitung (Zusatzbohrungen)




### Optionales Zubehör für Ihre Dusche

- Bei großen Duschen, Möglichkeiten zur Aussteifung mit Stabilisationsstangen




### Abschluss Ihrer Konfiguration

- Dokumenten/-Aktionscenter
- Herunterladen/Ausdrucken der Montage-ansicht, Stückliste, Glasbestellskizzen
- Daten per Mail versenden

## Glasberechnung für EVERYSPACE

MADE IN GERMANY

Nutzen Sie unser neues Planungstool auf www.pauli.de/cloud für die Berechnung der Glasgrößen.
Sie brauchen weitere Hilfe? Wir unterstützen Sie in jeder Phase Ihres Projekts. Rufen Sie uns einfach an: 02291 9206-0.

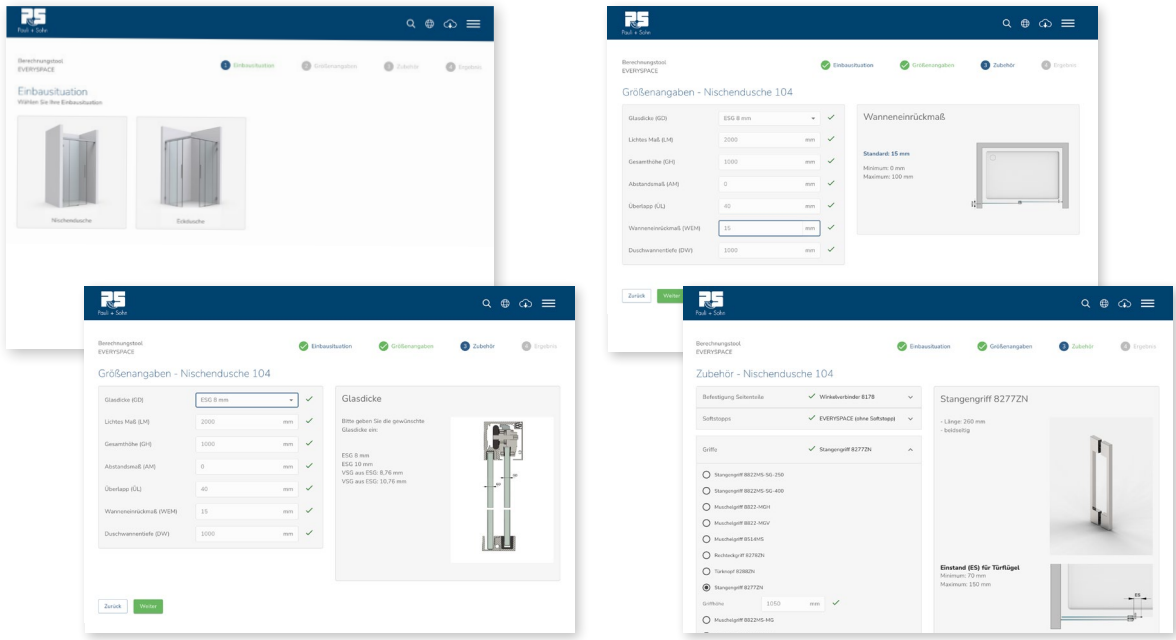


www.pauli.de/login

## Produktpräsentationen EVERYSPACE

Pauli + Sohn
Seminartermine
**pauli.de/terminkalender/**

## Up to date mit der Pauli Akademie

MADE IN GERMANY

PAULI AKADEMIE
SCHULUNG SCHAFFT VORSPRUNG



Die Pauli Akademie ist die Wissensplattform der Pauli + Sohn GmbH. Ihr Ziel: Fachwissen rund um den Glasbau praxisnah, verständlich und zukunftsorientiert zu vermitteln.

Als einer der führenden Hersteller von Glasbaubeschlägen setzt Pauli + Sohn seit jeher Maßstäbe in Produktvielfalt, Design und Sicherheit. Dieses Know-how geben wir in unseren Seminaren weiter – maßgeschneidert für Planer, Händler und Handwerker. In unseren modernen Schulungszentren erleben Sie die gesamte Produktwelt von Pauli + Sohn aus nächster Nähe und erhalten wertvolle Impulse für Ihre tägliche Arbeit.

Durch die enge Kooperation von Technikern und Designern entstehen Produkte, die Innovation und Design perfekt vereinen – mit Lösungen, die begeistern, und Details, die Standards neu definieren. Dabei ist Feedback ausdrücklich erwünscht: Die Praxisrückmeldungen unserer Seminarteilnehmer fließen direkt in die Weiterentwicklung unserer Produkte ein – damit Gutes noch besser wird.

Aktuelle Schulungstermine finden Sie auf
**www.pauli.de.**

Nicht jeder Kunde kann persönlich zu uns kommen – deshalb bietet die Pauli Akademie auch Schulungen bei ausgewählten Partnern vor Ort an. Sprechen Sie einfach unser Kompetenzteam in Waldbröl an – wir beraten Sie gerne.









## Unsere Seminarangebote

MADE IN GERMANY

Profitieren Sie von unserem umfassenden Know-how im Bereich Duschen. Ob Workshops, Basisseminare oder unsere exklusive Duschenmaster-Reihe – die Experten der Pauli Akademie vermitteln Ihnen fundiertes Fachwissen, praxisnah und stets auf dem neuesten Stand. Alle Schulungen (außer Montage-Workshops) sind auf Wunsch auch online verfügbar.

Aktuelle Termine:

### D10 – Neue Technische Richtlinie TR 24

**Grundlagen, Produkte und Anwendungen**

- Grundlagen der Normen und technische Richtlinien
- Verkehrssicherheit und Stabilität
- Glasbemessungen
- Montage, Abdichtung, Befestigung
- Pflege und Wartung
- Gegenüberstellung der bestehenden DIN EN 14428 zur TR 24
- Pauli-Ganzglasduschsysteme im Kontext mit der Norm
- Beispielanwendungen

**Voraussetzungen:** keine
Ein Zertifikat zu dem Seminar wird ausgestellt.

### D8 – Duschen–Montage–Seminar

**Grundlagen und praktische Übungen**

- Kurzübersicht: Duschtürbänder und Zubehör
- Montage der Duschtürbänder und Winkel auf dem Glas
- Bohren und Befestigen
- Einstellmöglichkeiten der Duschtürbänder und deren Besonderheiten
- Aussteifung einer Duschabtrennung
- Dichtungen und Schwallschutz richtig montieren
- Abdichtung und Verklebung mit Silikon
- Dichtprofilzuschnitt
- Tischworkshop

**Voraussetzungen:** keine
Ein Zertifikat zu dem Seminar wird ausgestellt.

### Duschenmaster Reihe

**Mehrstufige Seminarreihe zum Duschenprofi**

Der Duschenmaster ist ein anerkanntes Zertifikat, das in drei aufeinander aufbauenden Ausbildungsstufen (Level) erworben wird. Jede Stufe wird im persönlichen Duschenmasterheft dokumentiert.
Das Seminar richtet sich an Berater, Duschenplaner und Verarbeiter, die ihre Fachkompetenz mit unserem technischen Know-how gezielt erweitern und so einen echten Wettbewerbsvorteil erzielen möchten.

Mit dem Abschluss der Duschenmaster-Seminare der Pauli Akademie weisen Teilnehmer ihre Qualifikation im Umgang mit P+S Duschsystemen nach. Sie kennen die Anforderungen der DIN EN 14428 als rechtliche Grundlage für den Einbau und verfügen über fundiertes Fachwissen für eine professionelle Beratung und Montage.

Weitere Informationen zu dieser Schulungsreihe auf den folgenden Seiten

## Der Weg zum Duschenmaster

MADE IN GERMANY




Mit dem Erreichen des Duschenmaster-Zertifikats ist der Absolvent in der Lage, bauliche Situationen umfassend zu beurteilen und optimale Lösungen – vom Aufmaß bis zur Montage von Ganzglasduschen – zu realisieren.

Im Seminar werden unter anderem die richtige Auswahl und der präzise Zuschnitt von Dichtprofilen vermittelt sowie das Planen und Erstellen von Glaszeichnungen mit dem Pauli „Duschen Konfigurator". Dieses Fachwissen steigert die Qualität und Effizienz der täglichen Arbeit spürbar.

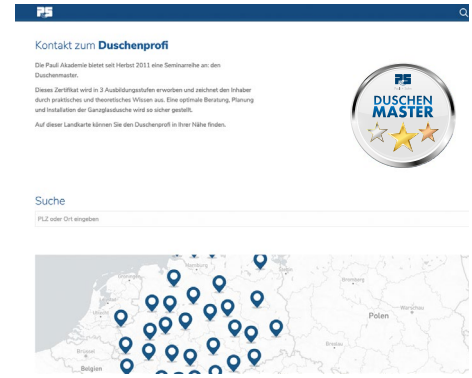


Als qualifizierter Fachbetrieb mit der Duschenmaster-auszeichnung bieten wir Ihnen eine namentliche Nennung auf unsere Internetseite an. Über eine Postleitzahlsuchfunktion können so Architekten und Planer Sie als Duschenprofi in Ihrer Nähe finden.

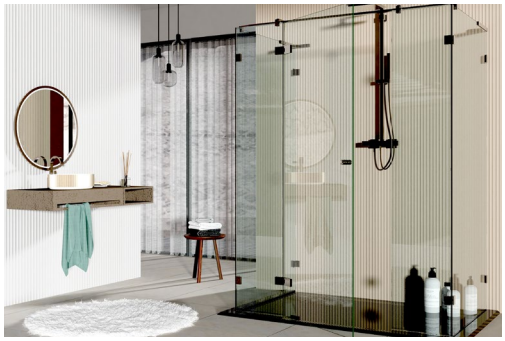



## D1 - Duschenmaster Level I

**Lerninhalte:**
Vermittlung von systematischem Basiswissen mit Bezug auf die verschiedenen Eigenschaften und Anwendungsmöglichkeiten.

**Grundlagen Level I**

- Übersicht und Funktionen der Duschtürsysteme und Beschlagserien
- Kernpunkte zur Stabilität (Aussteifung) und Dichtigkeit
- Anforderungen an die Montage und Wandbefestigung
- Die richtige Auswahl der Dichtprofile

**Zielsetzung:**
Das Seminar gibt Ihnen einen umfangreichen Überblick über die P+S-Produkte der unterschiedlichen Bereiche und deren grundsätzliche Einsatzmöglichkeiten. Vermittlung von systematischem Basiswissen für die erfolgreiche Planung und Gestaltung von Duschen.

**Zielgruppe:**
Berater, Duschenplaner und Verarbeiter

**Voraussetzungen:**
keine

DUSCHEN MASTER LEVEL I

ALLGEMEIN

## Der Weg zum Duschenmaster

MADE IN GERMANY





# D2 - Duschenmaster Level II

**Lerninhalte:**
Vermittlung von Beratungs- und Fachkompetenzen, sowie Planungssicherheit für jede Einbausituation. Individuelle Duschenlösungen skizzenhaft darstellen und präsentieren.

**Grundlagen Level II**

- Praxisgerechte Anwendungen
- Die richtige Beschlagsauswahl für die bauliche Situation
- Feststellung der Kundenansprüche, Sonderlösungen und barrierefreie Duschabtrennungen
- Anforderung der DIN 14428
- Empfehlungen für notwendige schriftliche Vereinbarungen
- Was ist zu beachten im Hotel- und Objektbereich?
- Reklamationen – aus Fehlern lernen. Erfahrungen analysieren, bearbeiten, lösen.
- Workshop Dichtprofilzuschnitt

**Zielsetzung:**
Das Seminar liefert Ihnen fundierte Informationen über Planung- und Konstruktionssicherheit in der Anwendung der Pauli-Produkte. Es zeigt praxigerechte Anwendungen in unterschiedlichen Bereichen. Ein souveräner Umgang mit Kundenansprüchen und Reklamationen wird vermittelt.

**Zielgruppe:**
Berater, Duschenplaner und Verarbeiter

**Voraussetzungen:**
Duschenmaster Level I





# D3 - Duschenmaster Level III

**Lerninhalte:**
Ziel sind die Fachkompetenzen und handwerkliche Fähigkeiten zu vertiefen. Der Fokus liegt darin, die bauliche Situation vollständig zu erfassen und im Aufmaß zu berücksichtigen und die Arbeit mit einer fachgerechten Montage abzuschließen.

**Grundlagen Level III**

- Simulation eines Beratungsgesprächs
- Duschabtrennungen nach baulicher Situation und Kundenansprüchen richtig planen
- Berechnung und Anfertigung der Glasbestellzeichnungen
- Workshop Duschenmontage
- Wissensüberprüfung
- Werksbesichtigung (nur bei Seminar in Waldbröl)

**Zielsetzung:**
Das Seminar schließt die Duschenmaster-Seminarreihe mit einem fundierten praktischen Teil ab. Es erhöht die Fachkompentenz bei der Planung, Montage und Vertrieb von Duschenabtrennungen. Neben einer Wissensüberprüfung gibt es zusätzlich eine Werkbesichtigung (bei Seminaren in Waldbröl)

**Abschluss:**
Sie erhalten den Titel „Duschenmaster", bekommen ein Zertifikat und können auf Wunsch auf unserer Webseite als Partner gelistet werden.

**Zielgruppe:**
Berater, Duschenplaner und Verarbeiter

**Voraussetzungen:**
Duschenmaster Level I und Level II

# Glossar


| Art.Nr. | Produktgruppe | Seite |
|---|---|---|
| 147004PS | Zubehör | 646 |
| 147008PS | Zubehör | 646 |
| 147012PS | Zubehör | 646 |
| 147181PS | Zubehör | 646 |
| 31177VA | VIVERE II | 454 |
| 31322VA | Zubehör | 631 |
| 31322VA1 | Zubehör | 631 |
| 32028VA-10 | VIVERE II | 458 |
| 32028VA-10 | Zubehör | 516 |
| 32028VA-12 | VIVERE II | 458 |
| 32028VA-12 | Zubehör | 516 |
| 32028VA-8 | VIVERE II | 458 |
| 32028VA-8 | Zubehör | 516 |
| 3441MS-SZ | Zubehör | 633 |
| 3441MS-SZ | Zubehör | 635 |
| 3441MS-SZH | Zubehör | 633 |
| 3441MS-SZH | Zubehör | 635 |
| 3441MS10-SZK | Zubehör | 635 |
| 3441MS7-SZK | Zubehör | 635 |
| 3441MSPVD35-SZK | Zubehör | 635 |
| 3441ZN1-GKAG | Zubehör | 633 |
| 3441ZN1-GKAW | Zubehör | 633 |
| 3441ZN1-RS | Zubehör | 633 |
| 3441ZN1-RS | Zubehör | 635 |
| 3441ZN1-SAG | Zubehör | 632 |
| 3441ZN1-SWC | Zubehör | 634 |
| 3441ZN135-GKAG | Zubehör | 633 |
| 3441ZN135-GKAW | Zubehör | 633 |
| 3441ZN135-RS | Zubehör | 633 |
| 3441ZN135-RS | Zubehör | 635 |
| 3441ZN135-SAG | Zubehör | 632 |
| 3441ZN135-SWC | Zubehör | 634 |
| 3441ZN5-GKAG | Zubehör | 633 |
| 3441ZN5-GKAW | Zubehör | 633 |
| 3441ZN5-RS | Zubehör | 633 |
| 3441ZN5-RS | Zubehör | 635 |
| 3441ZN5-SAG | Zubehör | 632 |
| 3441ZN5-SWC | Zubehör | 634 |
| 3441ZNPVD22-GKAG | Zubehör | 633 |
| 3441ZNPVD22-GKAW | Zubehör | 633 |
| 3441ZNPVD22-RS | Zubehör | 633 |
| 3441ZNPVD22-RS | Zubehör | 635 |
| 3441ZNPVD22-SAG | Zubehör | 632 |
| 3441ZNPVD22-SWC | Zubehör | 634 |
| 5015E0/14-5M | Profile | 471 |
| 5015E1/22-5M | Profile | 471 |
| 5015E1/23-5M | Profile | 471 |
| 5015E3/50-2.5M | Profile | 471 |
| 5015E3/50-5M | Profile | 471 |
| 5015E6C35-2.5M | Profile | 471 |
| 5015E6C35-5M | Profile | 471 |
| 5015E6EV1-5M | Profile | 471 |
| 5015E6EV5-2.5M | Profile | 471 |
| 5015VA1-2500 | Profile | 471 |
| 5015VA1-5M | Profile | 471 |
| 5015VA2-2500 | Profile | 471 |
| 5015VA2-5M | Profile | 471 |
| 5017E0/14-5M | Profile | 471 |
| 5017E1/23-5M | Profile | 471 |
| 5017E3/50-5M | Profile | 471 |
| 5017E6EV1-5M | Profile | 471 |
| 5017E6EV5-5M | Profile | 471 |
| 5020E0/14-5M | Profile | 471 |
| 5020E1/23-5M | Profile | 471 |
| 5020E3/50-5M | Profile | 471 |
| 5020E6C35-5M | Profile | 471 |
| 5020E6EV1-5M | Profile | 471 |
| 5020VA1-2500 | Profile | 471 |
| 5020VA1-5M | Profile | 471 |
| 5020VA2-2500 | Profile | 471 |
| 5020VA2-5M | Profile | 471 |
| 7083-1VA | Zubehör | 645 |
| 7772VA | VIVERE II | 447 |
| 7773VA | VIVERE II | 447 |
| 7774VA | VIVERE II | 448 |
| 7775VA | VIVERE II | 448 |
| 7777VA | VIVERE II | 449 |
| 7778VA | VIVERE II | 449 |
| 8001ST8 | ZUBEHÖR | 429 |
| 8001ST8 | Zubehör | 640 |
| 8060VA-200 | Zubehör | 527 |
| 8060VA-300 | Zubehör | 527 |

| Art.Nr. | Produktgruppe | Seite |
|---|---|---|
| 8060VA1-200 | Zubehör | 527 |
| 8060VA1-300 | Zubehör | 527 |
| 8061VA-200 | Zubehör | 528 |
| 8061VA-300 | Zubehör | 529 |
| 8061VA1-200 | Zubehör | 528 |
| 8061VA1-300 | Zubehör | 529 |
| 8062VA-200 | Zubehör | 528 |
| 8062VA-300 | Zubehör | 529 |
| 8062VA1-200 | Zubehör | 528 |
| 8062VA1-300 | Zubehör | 529 |
| 8063VA-V | Zubehör | 530 |
| 8063VA1-V | Zubehör | 530 |
| 8065VA-200 | VIVERE II | 456 |
| 8065VA-200 | Zubehör | 528 |
| 8065VA1-200 | VIVERE II | 456 |
| 8065VA1-200 | Zubehör | 528 |
| 8066VA-200 | VIVERE II | 456 |
| 8066VA-200 | Zubehör | 528 |
| 8066VA1-200 | VIVERE II | 456 |
| 8066VA1-200 | Zubehör | 528 |
| 8107ZN1 | FARFALLA | 238 |
| 8107ZN135 | FARFALLA | 238 |
| 8107ZN5 | FARFALLA | 238 |
| 8107ZNPVD22 | FARFALLA | 238 |
| 8109ZN1 | FARFALLA | 240 |
| 8109ZN135 | FARFALLA | 240 |
| 8109ZN5 | FARFALLA | 240 |
| 8109ZNPVD22 | FARFALLA | 240 |
| 8110ZN1 | FARFALLA | 239 |
| 8110ZN135 | FARFALLA | 239 |
| 8110ZN5 | FARFALLA | 239 |
| 8110ZNPVD22 | FARFALLA | 239 |
| 8120ZN1 | FARFALLA | 233 |
| 8120ZN135 | FARFALLA | 233 |
| 8120ZN5 | FARFALLA | 233 |
| 8120ZNPVD22 | FARFALLA | 233 |
| 8121KU | Zubehör | 647 |
| 8122ZN1 | FARFALLA | 234 |
| 8122ZN135 | FARFALLA | 234 |
| 8122ZN5 | FARFALLA | 234 |
| 8122ZNPVD22 | FARFALLA | 234 |
| 8124ZN1 | FARFALLA | 235 |
| 8124ZN135 | FARFALLA | 235 |
| 8124ZN5 | FARFALLA | 235 |
| 8124ZNPVD22 | FARFALLA | 235 |
| 8126ZN1 | FARFALLA | 237 |
| 8126ZN135 | FARFALLA | 237 |
| 8126ZN5 | FARFALLA | 237 |
| 8126ZNPVD22 | FARFALLA | 237 |
| 8128ZN1 | FARFALLA | 232 |
| 8128ZN135 | FARFALLA | 232 |
| 8128ZN5 | FARFALLA | 232 |
| 8128ZNPVD22 | FARFALLA | 232 |
| 8130-30MS7-10 | Zubehör | 641 |
| 8130-30MS7-2 | Zubehör | 641 |
| 8130-30MS7-3 | Zubehör | 641 |
| 8130-30MS7-5 | Zubehör | 641 |
| 8130ZN1 | FLAMEA + | 106 |
| 8130ZN1-SN | FLAMEA+-SN | 374 |
| 8130ZN10 | FLAMEA + | 106 |
| 8130ZN10-SN | FLAMEA+-SN | 374 |
| 8130ZN134 | FLAMEA + | 106 |
| 8130ZN134-SN | FLAMEA+-SN | 374 |
| 8130ZN135 | FLAMEA + | 106 |
| 8130ZN135-M1 | FLAMEA+LINEA | 106 |
| 8130ZN135-SN | FLAMEA+-SN | 374 |
| 8130ZN5 | FLAMEA + | 106 |
| 8130ZN5-M1 | FLAMEA+LINEA | 106 |
| 8130ZN5-SN | FLAMEA+-SN | 374 |
| 8130ZNPVD20 | FLAMEA + | 106 |
| 8130ZNPVD20-SN | FLAMEA+-SN | 374 |
| 8130ZNPVD22 | FLAMEA + | 106 |
| 8130ZNPVD22-SN | FLAMEA+-SN | 374 |
| 8130ZNPVD35 | FLAMEA + | 106 |
| 8130ZNPVD35-SN | FLAMEA+-SN | 374 |
| 8130ZNPVD39 | FLAMEA + | 106 |
| 8130ZNPVD39-SN | FLAMEA+-SN | 374 |
| 8130ZNPVD40 | FLAMEA + | 106 |
| 8130ZNPVD40-SN | FLAMEA+-SN | 374 |
| 8130ZNPVD41 | FLAMEA + | 106 |
| 8130ZNPVD41-SN | FLAMEA+-SN | 374 |
| 8130ZNPVD42 | FLAMEA + | 106 |

| Art.Nr. | Produktgruppe | Seite |
|---|---|---|
| 8130ZNPVD42-SN | FLAMEA+-SN | 374 |
| 8131ZN1 | FLAMEA + | 118 |
| 8131ZN1-SN | FLAMEA+-SN | 379 |
| 8131ZN10 | FLAMEA + | 118 |
| 8131ZN10-SN | FLAMEA+-SN | 379 |
| 8131ZN134 | FLAMEA + | 118 |
| 8131ZN134-SN | FLAMEA+-SN | 379 |
| 8131ZN135 | FLAMEA + | 118 |
| 8131ZN135-M1 | FLAMEA+LINEA | 118 |
| 8131ZN135-SN | FLAMEA+-SN | 379 |
| 8131ZN5 | FLAMEA + | 118 |
| 8131ZN5-M1 | FLAMEA+LINEA | 118 |
| 8131ZN5-SN | FLAMEA+-SN | 379 |
| 8131ZNPVD20 | FLAMEA + | 118 |
| 8131ZNPVD20-SN | FLAMEA+-SN | 379 |
| 8131ZNPVD22 | FLAMEA + | 118 |
| 8131ZNPVD22-SN | FLAMEA+-SN | 379 |
| 8131ZNPVD35 | FLAMEA + | 118 |
| 8131ZNPVD35-SN | FLAMEA+-SN | 379 |
| 8131ZNPVD39 | FLAMEA + | 118 |
| 8131ZNPVD39-SN | FLAMEA+-SN | 379 |
| 8131ZNPVD40 | FLAMEA + | 118 |
| 8131ZNPVD40-SN | FLAMEA+-SN | 379 |
| 8131ZNPVD41 | FLAMEA + | 118 |
| 8131ZNPVD41-SN | FLAMEA+-SN | 379 |
| 8131ZNPVD42 | FLAMEA + | 118 |
| 8131ZNPVD42-SN | FLAMEA+-SN | 379 |
| 8132-10KU-SN | FLAMEA+-SN | 383 |
| 8132-3EPDM | FLAMEA+-SN | 383 |
| 8132ZN1 | FLAMEA + | 122 |
| 8132ZN1-SN | FLAMEA+-SN | 378 |
| 8132ZN10 | FLAMEA + | 122 |
| 8132ZN10-SN | FLAMEA+-SN | 378 |
| 8132ZN134 | FLAMEA + | 122 |
| 8132ZN134-SN | FLAMEA+-SN | 378 |
| 8132ZN135 | FLAMEA + | 122 |
| 8132ZN135-M1 | FLAMEA+LINEA | 122 |
| 8132ZN135-SN | FLAMEA+-SN | 378 |
| 8132ZN5 | FLAMEA + | 122 |
| 8132ZN5-M1 | FLAMEA+LINEA | 122 |
| 8132ZN5-SN | FLAMEA+-SN | 378 |
| 8132ZNPVD20 | FLAMEA + | 122 |
| 8132ZNPVD20-SN | FLAMEA+-SN | 378 |
| 8132ZNPVD22 | FLAMEA + | 122 |
| 8132ZNPVD22-SN | FLAMEA+-SN | 378 |
| 8132ZNPVD35 | FLAMEA + | 122 |
| 8132ZNPVD35-SN | FLAMEA+-SN | 378 |
| 8132ZNPVD39 | FLAMEA + | 122 |
| 8132ZNPVD39-SN | FLAMEA+-SN | 378 |
| 8132ZNPVD40 | FLAMEA + | 122 |
| 8132ZNPVD40-SN | FLAMEA+-SN | 378 |
| 8132ZNPVD41 | FLAMEA + | 122 |
| 8132ZNPVD41-SN | FLAMEA+-SN | 378 |
| 8132ZNPVD42 | FLAMEA + | 122 |
| 8132ZNPVD42-SN | FLAMEA+-SN | 378 |
| 8133ZN1 | FLAMEA + | 110 |
| 8133ZN1-SN | FLAMEA+-SN | 376 |
| 8133ZN10 | FLAMEA + | 110 |
| 8133ZN10-SN | FLAMEA+-SN | 376 |
| 8133ZN134 | FLAMEA + | 110 |
| 8133ZN134-SN | FLAMEA+-SN | 376 |
| 8133ZN135 | FLAMEA + | 110 |
| 8133ZN135-M1 | FLAMEA+LINEA | 110 |
| 8133ZN135-SN | FLAMEA+-SN | 376 |
| 8133ZN5 | FLAMEA + | 110 |
| 8133ZN5-M1 | FLAMEA+LINEA | 110 |
| 8133ZN5-SN | FLAMEA+-SN | 376 |
| 8133ZNPVD20 | FLAMEA + | 110 |
| 8133ZNPVD20-SN | FLAMEA+-SN | 376 |
| 8133ZNPVD22 | FLAMEA + | 110 |
| 8133ZNPVD22-SN | FLAMEA+-SN | 376 |
| 8133ZNPVD35 | FLAMEA + | 110 |
| 8133ZNPVD35-SN | FLAMEA+-SN | 376 |
| 8133ZNPVD39 | FLAMEA + | 110 |
| 8133ZNPVD39-SN | FLAMEA+-SN | 376 |
| 8133ZNPVD40 | FLAMEA + | 110 |
| 8133ZNPVD40-SN | FLAMEA+-SN | 376 |
| 8133ZNPVD41 | FLAMEA + | 110 |
| 8133ZNPVD41-SN | FLAMEA+-SN | 376 |
| 8133ZNPVD42 | FLAMEA + | 110 |
| 8133ZNPVD42-SN | FLAMEA+-SN | 376 |
| 8134-30MS7-10 | Zubehör | 641 |
| 8134-30MS7-2 | Zubehör | 641 |
| 8134-30MS7-3 | Zubehör | 641 |
| 8134-30MS7-5 | Zubehör | 641 |
| 8134ZN1 | FLAMEA + | 108 |
| 8134ZN1-SN | FLAMEA+-SN | 375 |
| 8134ZN10 | FLAMEA + | 108 |
| 8134ZN10-SN | FLAMEA+-SN | 375 |
| 8134ZN134 | FLAMEA + | 108 |
| 8134ZN134-SN | FLAMEA+-SN | 375 |
| 8134ZN135 | FLAMEA + | 108 |
| 8134ZN135-M1 | FLAMEA+LINEA | 108 |
| 8134ZN135-SN | FLAMEA+-SN | 375 |
| 8134ZN5 | FLAMEA + | 108 |
| 8134ZN5-M1 | FLAMEA+LINEA | 108 |
| 8134ZN5-SN | FLAMEA+-SN | 375 |
| 8134ZNPVD20 | FLAMEA + | 108 |
| 8134ZNPVD20-SN | FLAMEA+-SN | 375 |
| 8134ZNPVD22 | FLAMEA + | 108 |
| 8134ZNPVD22-SN | FLAMEA+-SN | 375 |
| 8134ZNPVD35 | FLAMEA + | 108 |
| 8134ZNPVD35-SN | FLAMEA+-SN | 375 |
| 8134ZNPVD39 | FLAMEA + | 108 |
| 8134ZNPVD39-SN | FLAMEA+-SN | 375 |
| 8134ZNPVD40 | FLAMEA + | 108 |
| 8134ZNPVD40-SN | FLAMEA+-SN | 375 |
| 8134ZNPVD41 | FLAMEA + | 108 |
| 8134ZNPVD41-SN | FLAMEA+-SN | 375 |
| 8134ZNPVD42 | FLAMEA + | 108 |
| 8134ZNPVD42-SN | FLAMEA+-SN | 375 |
| 8136ZN1 | FLAMEA + | 114 |
| 8136ZN1-SN | FLAMEA+-SN | 377 |
| 8136ZN10 | FLAMEA + | 114 |
| 8136ZN10-SN | FLAMEA+-SN | 377 |
| 8136ZN134 | FLAMEA + | 114 |
| 8136ZN134-SN | FLAMEA+-SN | 377 |
| 8136ZN135 | FLAMEA + | 114 |
| 8136ZN135-M1 | FLAMEA+LINEA | 114 |
| 8136ZN135-SN | FLAMEA+-SN | 377 |
| 8136ZN5 | FLAMEA + | 114 |
| 8136ZN5-M1 | FLAMEA+LINEA | 114 |
| 8136ZN5-SN | FLAMEA+-SN | 377 |
| 8136ZNPVD20 | FLAMEA + | 114 |
| 8136ZNPVD20-SN | FLAMEA+-SN | 377 |
| 8136ZNPVD22 | FLAMEA + | 114 |
| 8136ZNPVD22-SN | FLAMEA+-SN | 377 |
| 8136ZNPVD35 | FLAMEA + | 114 |
| 8136ZNPVD35-SN | FLAMEA+-SN | 377 |
| 8136ZNPVD39 | FLAMEA + | 114 |
| 8136ZNPVD39-SN | FLAMEA+-SN | 377 |
| 8136ZNPVD40 | FLAMEA + | 114 |
| 8136ZNPVD40-SN | FLAMEA+-SN | 377 |
| 8136ZNPVD41 | FLAMEA + | 114 |
| 8136ZNPVD41-SN | FLAMEA+-SN | 377 |
| 8136ZNPVD42 | FLAMEA + | 114 |
| 8136ZNPVD42-SN | FLAMEA+-SN | 377 |
| 8143-1GLAS-R550 | Zubehör | 638 |
| 8144-1GLAS-R500 | Zubehör | 638 |
| 8147-1GLAS-R500 | Zubehör | 639 |
| 8147-1GLAS-R550 | Zubehör | 639 |
| 8149KU | Zubehör | 647 |
| 8150ZN5 | FLINTER | 272 |
| 8150ZN5-0F | FLINTER | 272 |
| 8150ZN5-1F | FLINTER | 272 |
| 8150ZN5-2F | FLINTER | 272 |
| 8152ZN5 | FLINTER | 273 |
| 8152ZN5-0F | FLINTER | 273 |
| 8152ZN5-1F | FLINTER | 273 |
| 8152ZN5-2F | FLINTER | 273 |
| 8154ZN5 | FLINTER | 274 |
| 8154ZN5-0F | FLINTER | 274 |
| 8154ZN5-1F | FLINTER | 274 |
| 8154ZN5-2F | FLINTER | 274 |
| 8158ZN5 | FLINTER | 275 |
| 8158ZN5-0F | FLINTER | 275 |
| 8158ZN5-1F | FLINTER | 275 |
| 8158ZN5-2F | FLINTER | 275 |
| 8160ZN5 | FLINTER | 276 |
| 8160ZN5-0F | FLINTER | 276 |
| 8160ZN5-1F | FLINTER | 276 |
| 8160ZN5-2F | FLINTER | 276 |
| 8162ZN5 | FLINTER | 277 |
| 8162ZN5-0F | FLINTER | 277 |

# Glossar

| Art.Nr. | Produktgruppe | Seite |
|---|---|---|
| 8162ZN5-1F | FLINTER | 277 |
| 8162ZN5-2F | FLINTER | 277 |
| 8164ZN5 | FLINTER | 278 |
| 8164ZN5-0F | FLINTER | 278 |
| 8164ZN5-1F | FLINTER | 278 |
| 8164ZN5-2F | FLINTER | 278 |
| 8170ZN5 | FLI \| FLA \| FLU \| FAR \| NIV \| FLApromini | 327 |
| 8171ZN5 | FLI \| FLA \| FLU \| FAR \| NIV \| FLApromini | 328 |
| 8171ZNPVD22 | FLI \| FLA \| FLU \| FAR \| NIV \| FLApromini | 328 |
| 8172ZN5 | FLI \| FLA \| FLU \| FAR \| NIV \| FLApromini | 333 |
| 8173ZN5 | FLI \| FLA \| FLU \| FAR \| NIV \| FLApromini | 329 |
| 8173ZNPVD22 | FLI \| FLA \| FLU \| FAR \| NIV \| FLApromini | 329 |
| 8174ZN5 | FLI \| FLA \| FLU \| FAR \| NIV \| FLApromini | 330 |
| 8174ZNPVD22 | FLI \| FLA \| FLU \| FAR \| NIV \| FLApromini | 330 |
| 8175ZN5 | FLI \| FLA \| FLU \| FAR \| NIV \| FLApromini | 334 |
| 8175ZNPVD22 | FLI \| FLA \| FLU \| FAR \| NIV \| FLApromini | 334 |
| 8178ZN5 | FLI \| FLA \| FLU \| FAR \| NIV \| FLApromini | 331 |
| 8178ZNPVD22 | FLI \| FLA \| FLU \| FAR \| NIV \| FLApromini | 331 |
| 8180-30MS7-10 | Zubehör | 641 |
| 8180-30MS7-2 | Zubehör | 641 |
| 8180-30MS7-3 | Zubehör | 641 |
| 8180-30MS7-5 | Zubehör | 641 |
| 8180ZN5 | FLAMEA | 174 |
| 8182ZN5 | FLAMEA | 176 |
| 8187ZN134 | FLI \| FLA \| FLU \| FAR \| NIV \| FLApromini | 326 |
| 8187ZN135 | FLI \| FLA \| FLU \| FAR \| NIV \| FLApromini | 326 |
| 8187ZN5 | FLI \| FLA \| FLU \| FAR \| NIV \| FLApromini | 326 |
| 8187ZNPVD22 | FLI \| FLA \| FLU \| FAR \| NIV \| FLApromini | 326 |
| 8187ZNPVD39 | FLI \| FLA \| FLU \| FAR \| NIV \| FLApromini | 326 |
| 8187ZNPVD40 | FLI \| FLA \| FLU \| FAR \| NIV \| FLApromini | 326 |
| 8187ZNPVD41 | FLI \| FLA \| FLU \| FAR \| NIV \| FLApromini | 326 |
| 8187ZNPVD42 | FLI \| FLA \| FLU \| FAR \| NIV \| FLApromini | 326 |
| 8188ZN134 | FLI \| FLA \| FLU \| FAR \| NIV \| FLApromini | 332 |
| 8188ZN135 | FLI \| FLA \| FLU \| FAR \| NIV \| FLApromini | 332 |
| 8188ZN5 | FLI \| FLA \| FLU \| FAR \| NIV \| FLApromini | 332 |
| 8188ZNPVD22 | FLI \| FLA \| FLU \| FAR \| NIV \| FLApromini | 332 |
| 8188ZNPVD39 | FLI \| FLA \| FLU \| FAR \| NIV \| FLApromini | 332 |
| 8188ZNPVD40 | FLI \| FLA \| FLU \| FAR \| NIV \| FLApromini | 332 |
| 8188ZNPVD41 | FLI \| FLA \| FLU \| FAR \| NIV \| FLApromini | 332 |
| 8188ZNPVD42 | FLI \| FLA \| FLU \| FAR \| NIV \| FLApromini | 332 |
| 8189ZN1 | FLAMEA + | 132 |
| 8189ZN10 | FLAMEA + | 132 |
| 8189ZN134 | FLAMEA + | 132 |
| 8189ZN135 | FLAMEA + | 132 |
| 8189ZN5 | FLAMEA + | 132 |
| 8189ZNPVD20 | FLAMEA + | 132 |
| 8189ZNPVD22 | FLAMEA + | 132 |
| 8189ZNPVD35 | FLAMEA + | 132 |
| 8189ZNPVD39 | FLAMEA + | 132 |
| 8189ZNPVD40 | FLAMEA + | 132 |
| 8189ZNPVD41 | FLAMEA + | 132 |
| 8189ZNPVD42 | FLAMEA + | 132 |
| 8190ZN5-BS | FLUTURE | 320 |
| 8191ZN1 | FLAMEA + | 129 |
| 8191ZN1-SN | FLAMEA+-SN | 382 |
| 8191ZN10 | FLAMEA + | 129 |
| 8191ZN134 | FLAMEA + | 129 |
| 8191ZN135 | FLAMEA + | 129 |
| 8191ZN135-M1 | FLAMEA+LINEA | 129 |
| 8191ZN5 | FLAMEA + | 129 |
| 8191ZN5-M1 | FLAMEA+LINEA | 129 |
| 8191ZN5-SN | FLAMEA+-SN | 382 |
| 8191ZNPVD20 | FLAMEA + | 129 |
| 8191ZNPVD22 | FLAMEA + | 129 |
| 8191ZNPVD22-SN | FLAMEA+-SN | 382 |
| 8191ZNPVD35 | FLAMEA + | 129 |
| 8191ZNPVD35-SN | FLAMEA+-SN | 382 |
| 8191ZNPVD39 | FLAMEA + | 129 |
| 8191ZNPVD39-SN | FLAMEA+-SN | 382 |
| 8191ZNPVD40 | FLAMEA + | 129 |
| 8191ZNPVD40-SN | FLAMEA+-SN | 382 |
| 8191ZNPVD41 | FLAMEA + | 129 |
| 8191ZNPVD41-SN | FLAMEA+-SN | 382 |
| 8191ZNPVD42 | FLAMEA + | 129 |
| 8191ZNPVD42-SN | FLAMEA+-SN | 382 |
| 8192ZN5-BS | FLUTURE | 322 |
| 8193ZN1 | FLAMEA + | 127 |
| 8193ZN10 | FLAMEA + | 127 |
| 8193ZN134 | FLAMEA + | 127 |
| 8193ZN135 | FLAMEA + | 127 |
| 8193ZN135-M1 | FLAMEA+LINEA | 127 |
| 8193ZN5 | FLAMEA + | 127 |

| Art.Nr. | Produktgruppe | Seite |
|---|---|---|
| 8193ZN5-M1 | FLAMEA+LINEA | 127 |
| 8193ZNPVD20 | FLAMEA + | 127 |
| 8193ZNPVD22 | FLAMEA + | 127 |
| 8193ZNPVD35 | FLAMEA + | 127 |
| 8193ZNPVD39 | FLAMEA + | 127 |
| 8193ZNPVD40 | FLAMEA + | 127 |
| 8193ZNPVD41 | FLAMEA + | 127 |
| 8193ZNPVD42 | FLAMEA + | 127 |
| 8194ZN1 | FLAMEA + | 126 |
| 8194ZN1-SN | FLAMEA+-SN | 380 |
| 8194ZN10 | FLAMEA + | 126 |
| 8194ZN10-SN | FLAMEA+-SN | 380 |
| 8194ZN134 | FLAMEA + | 126 |
| 8194ZN134-SN | FLAMEA+-SN | 380 |
| 8194ZN135 | FLAMEA + | 126 |
| 8194ZN135-M1 | FLAMEA+LINEA | 126 |
| 8194ZN135-SN | FLAMEA+-SN | 380 |
| 8194ZN5 | FLAMEA + | 126 |
| 8194ZN5-M1 | FLAMEA+LINEA | 126 |
| 8194ZN5-SN | FLAMEA+-SN | 380 |
| 8194ZNPVD20 | FLAMEA + | 126 |
| 8194ZNPVD20-SN | FLAMEA+-SN | 380 |
| 8194ZNPVD22 | FLAMEA + | 126 |
| 8194ZNPVD22-SN | FLAMEA+-SN | 380 |
| 8194ZNPVD35 | FLAMEA + | 126 |
| 8194ZNPVD35-SN | FLAMEA+-SN | 380 |
| 8194ZNPVD39 | FLAMEA + | 126 |
| 8194ZNPVD39-SN | FLAMEA+-SN | 380 |
| 8194ZNPVD40 | FLAMEA + | 126 |
| 8194ZNPVD40-SN | FLAMEA+-SN | 380 |
| 8194ZNPVD41 | FLAMEA + | 126 |
| 8194ZNPVD41-SN | FLAMEA+-SN | 380 |
| 8194ZNPVD42 | FLAMEA + | 126 |
| 8194ZNPVD42-SN | FLAMEA+-SN | 380 |
| 8195ZN1 | FLAMEA + | 136 |
| 8195ZN10 | FLAMEA + | 136 |
| 8195ZN134 | FLAMEA + | 136 |
| 8195ZN135 | FLAMEA + | 136 |
| 8195ZN5 | FLAMEA + | 136 |
| 8195ZNPVD20 | FLAMEA + | 136 |
| 8195ZNPVD22 | FLAMEA + | 136 |
| 8195ZNPVD35 | FLAMEA + | 136 |
| 8195ZNPVD39 | FLAMEA + | 136 |
| 8195ZNPVD40 | FLAMEA + | 136 |
| 8195ZNPVD41 | FLAMEA + | 136 |
| 8195ZNPVD42 | FLAMEA + | 136 |
| 8196ZN1 | FLAMEA + | 128 |
| 8196ZN1-SN | FLAMEA+-SN | 381 |
| 8196ZN10 | FLAMEA + | 128 |
| 8196ZN10-SN | FLAMEA+-SN | 381 |
| 8196ZN134 | FLAMEA + | 128 |
| 8196ZN134-SN | FLAMEA+-SN | 381 |
| 8196ZN135 | FLAMEA + | 128 |
| 8196ZN135-M1 | FLAMEA+LINEA | 128 |
| 8196ZN135-SN | FLAMEA+-SN | 381 |
| 8196ZN5 | FLAMEA + | 128 |
| 8196ZN5-M1 | FLAMEA+LINEA | 128 |
| 8196ZN5-SN | FLAMEA+-SN | 381 |
| 8196ZNPVD20 | FLAMEA + | 128 |
| 8196ZNPVD20-SN | FLAMEA+-SN | 381 |
| 8196ZNPVD22 | FLAMEA + | 128 |
| 8196ZNPVD22-SN | FLAMEA+-SN | 381 |
| 8196ZNPVD35 | FLAMEA + | 128 |
| 8196ZNPVD35-SN | FLAMEA+-SN | 381 |
| 8196ZNPVD39 | FLAMEA + | 128 |
| 8196ZNPVD39-SN | FLAMEA+-SN | 381 |
| 8196ZNPVD40 | FLAMEA + | 128 |
| 8196ZNPVD40-SN | FLAMEA+-SN | 381 |
| 8196ZNPVD41 | FLAMEA + | 128 |
| 8196ZNPVD41-SN | FLAMEA+-SN | 381 |
| 8196ZNPVD42 | FLAMEA + | 128 |
| 8196ZNPVD42-SN | FLAMEA+-SN | 381 |
| 8197ZN1 | FLAMEA + | 137 |
| 8197ZN10 | FLAMEA + | 137 |
| 8197ZN134 | FLAMEA + | 137 |
| 8197ZN135 | FLAMEA + | 137 |
| 8197ZN5 | FLAMEA + | 137 |
| 8197ZNPVD20 | FLAMEA + | 137 |
| 8197ZNPVD22 | FLAMEA + | 137 |
| 8197ZNPVD35 | FLAMEA + | 137 |
| 8197ZNPVD39 | FLAMEA + | 137 |
| 8197ZNPVD40 | FLAMEA + | 137 |

| Art.Nr. | Produktgruppe | Seite |
|---|---|---|
| 8197ZNPVD41 | FLAMEA + | 137 |
| 8197ZNPVD42 | FLAMEA + | 137 |
| 8198ZN1 | FLAMEA + | 134 |
| 8198ZN10 | FLAMEA + | 134 |
| 8198ZN134 | FLAMEA + | 134 |
| 8198ZN135 | FLAMEA + | 134 |
| 8198ZN135-M1 | FLAMEA+LINEA | 134 |
| 8198ZN5 | FLAMEA + | 134 |
| 8198ZN5-M1 | FLAMEA+LINEA | 134 |
| 8198ZNPVD20 | FLAMEA + | 134 |
| 8198ZNPVD22 | FLAMEA + | 134 |
| 8198ZNPVD35 | FLAMEA + | 134 |
| 8198ZNPVD39 | FLAMEA + | 134 |
| 8198ZNPVD40 | FLAMEA + | 134 |
| 8198ZNPVD41 | FLAMEA + | 134 |
| 8198ZNPVD42 | FLAMEA + | 134 |
| 8199ZN1 | FLAMEA + | 130 |
| 8199ZN10 | FLAMEA + | 130 |
| 8199ZN134 | FLAMEA + | 130 |
| 8199ZN135 | FLAMEA + | 130 |
| 8199ZN135-M1 | FLAMEA+LINEA | 130 |
| 8199ZN5 | FLAMEA + | 130 |
| 8199ZN5-M1 | FLAMEA+LINEA | 130 |
| 8199ZNPVD20 | FLAMEA + | 130 |
| 8199ZNPVD22 | FLAMEA + | 130 |
| 8199ZNPVD35 | FLAMEA + | 130 |
| 8199ZNPVD39 | FLAMEA + | 130 |
| 8199ZNPVD40 | FLAMEA + | 130 |
| 8199ZNPVD41 | FLAMEA + | 130 |
| 8199ZNPVD42 | FLAMEA + | 130 |
| 8203CTP | Zubehör | 649 |
| 8209ZN1 | Zubehör | 592 |
| 8209ZN134 | Zubehör | 592 |
| 8209ZN135 | Zubehör | 592 |
| 8209ZN5 | Zubehör | 592 |
| 8209ZNPVD20 | Zubehör | 592 |
| 8209ZNPVD22 | Zubehör | 592 |
| 8209ZNPVD39 | Zubehör | 592 |
| 8209ZNPVD40 | Zubehör | 592 |
| 8209ZNPVD41 | Zubehör | 592 |
| 8209ZNPVD42 | Zubehör | 592 |
| 8236ZN1 | Zubehör | 501 |
| 8236ZN134 | Zubehör | 501 |
| 8236ZN135 | Zubehör | 501 |
| 8236ZN5 | Zubehör | 501 |
| 8236ZNPVD22 | Zubehör | 501 |
| 8236ZNPVD35 | Zubehör | 501 |
| 8236ZNPVD39 | Zubehör | 501 |
| 8236ZNPVD40 | Zubehör | 501 |
| 8236ZNPVD41 | Zubehör | 501 |
| 8236ZNPVD42 | Zubehör | 501 |
| 8237ZN1 | Zubehör | 507 |
| 8237ZN134 | Zubehör | 507 |
| 8237ZN135 | Zubehör | 507 |
| 8237ZN5 | Zubehör | 507 |
| 8237ZNPVD22 | Zubehör | 507 |
| 8237ZNPVD35 | Zubehör | 507 |
| 8237ZNPVD39 | Zubehör | 507 |
| 8237ZNPVD40 | Zubehör | 507 |
| 8237ZNPVD41 | Zubehör | 507 |
| 8237ZNPVD42 | Zubehör | 507 |
| 8252ZN1 | Zubehör | 508 |
| 8252ZN135 | Zubehör | 508 |
| 8252ZN5 | Zubehör | 508 |
| 8252ZNPVD20 | Zubehör | 508 |
| 8252ZNPVD22 | Zubehör | 508 |
| 8263ZN1 | Zubehör | 510 |
| 8263ZN134 | Zubehör | 510 |
| 8263ZN135 | Zubehör | 510 |
| 8263ZN5 | Zubehör | 510 |
| 8263ZNPVD22 | Zubehör | 510 |
| 8263ZNPVD35 | Zubehör | 510 |
| 8263ZNPVD39 | Zubehör | 510 |
| 8263ZNPVD40 | Zubehör | 510 |
| 8263ZNPVD41 | Zubehör | 510 |
| 8263ZNPVD42 | Zubehör | 510 |
| 8270MS135 | Zubehör | 507 |
| 8270MS7 | Zubehör | 507 |
| 8270MSPVD22 | Zubehör | 507 |
| 8270MSPVD39 | Zubehör | 507 |
| 8270MSPVD40 | Zubehör | 507 |
| 8270MSPVD41 | Zubehör | 507 |

| Art.Nr. | Produktgruppe | Seite |
|---|---|---|
| 8270MSPVD42 | Zubehör | 507 |
| 8271ZN1 | Zubehör | 511 |
| 8271ZN10-A | Zubehör | 511 |
| 8271ZN134 | Zubehör | 511 |
| 8271ZN135 | Zubehör | 511 |
| 8271ZN5 | Zubehör | 511 |
| 8271ZN5-A | Zubehör | 511 |
| 8271ZNPVD20 | Zubehör | 511 |
| 8271ZNPVD20-A | Zubehör | 511 |
| 8271ZNPVD22 | Zubehör | 511 |
| 8271ZNPVD35 | Zubehör | 511 |
| 8271ZNPVD39 | Zubehör | 511 |
| 8271ZNPVD40 | Zubehör | 511 |
| 8271ZNPVD41 | Zubehör | 511 |
| 8271ZNPVD42 | Zubehör | 511 |
| 8273ZN1 | Zubehör | 511 |
| 8273ZN10-A | Zubehör | 511 |
| 8273ZN134 | Zubehör | 511 |
| 8273ZN135 | Zubehör | 511 |
| 8273ZN5 | Zubehör | 511 |
| 8273ZN5-A | Zubehör | 511 |
| 8273ZNPVD20 | Zubehör | 511 |
| 8273ZNPVD20-A | Zubehör | 511 |
| 8273ZNPVD22 | Zubehör | 511 |
| 8273ZNPVD35 | Zubehör | 511 |
| 8273ZNPVD39 | Zubehör | 511 |
| 8273ZNPVD40 | Zubehör | 511 |
| 8273ZNPVD41 | Zubehör | 511 |
| 8273ZNPVD42 | Zubehör | 511 |
| 8274-4HZ | Zubehör | 513 |
| 8274ZN1-D | Zubehör | 603 |
| 8274ZN1-GL | Zubehör | 602 |
| 8274ZN1-GR | Zubehör | 602 |
| 8274ZN1-WL | Zubehör | 605 |
| 8274ZN1-WR | Zubehör | 605 |
| 8274ZN135-D | Zubehör | 603 |
| 8274ZN135-GL | Zubehör | 602 |
| 8274ZN135-GR | Zubehör | 602 |
| 8274ZN135-WL | Zubehör | 605 |
| 8274ZN135-WR | Zubehör | 605 |
| 8274ZN5-D | Zubehör | 603 |
| 8274ZN5-GL | Zubehör | 602 |
| 8274ZN5-GR | Zubehör | 602 |
| 8274ZN5-WL | Zubehör | 605 |
| 8274ZN5-WR | Zubehör | 605 |
| 8274ZNPVD20-D | Zubehör | 603 |
| 8274ZNPVD20-GL | Zubehör | 602 |
| 8274ZNPVD20-GR | Zubehör | 602 |
| 8274ZNPVD20-WL | Zubehör | 605 |
| 8274ZNPVD20-WR | Zubehör | 605 |
| 8274ZNPVD22-D | Zubehör | 603 |
| 8274ZNPVD22-GL | Zubehör | 602 |
| 8274ZNPVD22-GR | Zubehör | 602 |
| 8274ZNPVD22-WL | Zubehör | 605 |
| 8274ZNPVD22-WR | Zubehör | 605 |
| 8275ZN1 | Zubehör | 509 |
| 8275ZN134 | Zubehör | 509 |
| 8275ZN135 | Zubehör | 509 |
| 8275ZN5 | Zubehör | 509 |
| 8275ZNPVD22 | Zubehör | 509 |
| 8275ZNPVD39 | Zubehör | 509 |
| 8275ZNPVD40 | Zubehör | 509 |
| 8275ZNPVD41 | Zubehör | 509 |
| 8275ZNPVD42 | Zubehör | 509 |
| 8276ZN1 | Zubehör | 523 |
| 8276ZN5 | Zubehör | 523 |
| 8276ZN5-A | Zubehör | 523 |
| 8276ZNPVD22 | Zubehör | 523 |
| 8277ZN1 | Zubehör | 523 |
| 8277ZN1-A | Zubehör | 523 |
| 8277ZN10 | Zubehör | 523 |
| 8277ZN134 | Zubehör | 523 |
| 8277ZN135 | Zubehör | 523 |
| 8277ZN135-A | Zubehör | 523 |
| 8277ZN5 | Zubehör | 523 |
| 8277ZN5-A | Zubehör | 523 |
| 8277ZNPVD20 | Zubehör | 523 |
| 8277ZNPVD22 | Zubehör | 523 |
| 8277ZNPVD22-A | Zubehör | 523 |
| 8277ZNPVD35 | Zubehör | 523 |
| 8277ZNPVD35-A | Zubehör | 523 |
| 8277ZNPVD39 | Zubehör | 523 |

# Glossar

| Art.Nr. | Produktgruppe | Seite |
|---|---|---|
| 8277ZNPVD40 | Zubehör | 523 |
| 8277ZNPVD41 | Zubehör | 523 |
| 8277ZNPVD42 | Zubehör | 523 |
| 8278ZN1 | Zubehör | 509 |
| 8278ZN1-A | Zubehör | 509 |
| 8278ZN10 | Zubehör | 509 |
| 8278ZN134 | Zubehör | 509 |
| 8278ZN135 | Zubehör | 509 |
| 8278ZN135-A | Zubehör | 509 |
| 8278ZN5 | Zubehör | 509 |
| 8278ZN5-A | Zubehör | 509 |
| 8278ZNPVD20 | Zubehör | 509 |
| 8278ZNPVD22 | Zubehör | 509 |
| 8278ZNPVD22-A | Zubehör | 509 |
| 8278ZNPVD35 | Zubehör | 509 |
| 8278ZNPVD39 | Zubehör | 509 |
| 8278ZNPVD40 | Zubehör | 509 |
| 8278ZNPVD41 | Zubehör | 509 |
| 8278ZNPVD42 | Zubehör | 509 |
| 8282MS7 | Zubehör | 500 |
| 8288ZN1 | Zubehör | 498 |
| 8288ZN134 | Zubehör | 498 |
| 8288ZN135 | Zubehör | 498 |
| 8288ZN5 | Zubehör | 498 |
| 8288ZNPVD20 | Zubehör | 498 |
| 8288ZNPVD22 | Zubehör | 498 |
| 8288ZNPVD35 | Zubehör | 498 |
| 8288ZNPVD39 | Zubehör | 498 |
| 8288ZNPVD40 | Zubehör | 498 |
| 8288ZNPVD41 | Zubehör | 498 |
| 8288ZNPVD42 | Zubehör | 498 |
| 8293ZN1 | Zubehör | 504 |
| 8293ZN135 | Zubehör | 504 |
| 8293ZN5 | Zubehör | 504 |
| 8293ZNPVD22 | Zubehör | 504 |
| 8293ZNPVD35 | Zubehör | 504 |
| 8294ZN1 | Zubehör | 504 |
| 8294ZN135 | Zubehör | 504 |
| 8294ZN5 | Zubehör | 504 |
| 8294ZNPVD22 | Zubehör | 504 |
| 8294ZNPVD35 | Zubehör | 504 |
| 8298ZN1 | Zubehör | 502 |
| 8298ZN135 | Zubehör | 502 |
| 8298ZN5 | Zubehör | 502 |
| 8298ZNPVD20 | Zubehör | 502 |
| 8298ZNPVD22 | Zubehör | 502 |
| 8298ZNPVD35 | Zubehör | 502 |
| 8299ZN1 | Zubehör | 502 |
| 8299ZN135 | Zubehör | 502 |
| 8299ZN5 | Zubehör | 502 |
| 8299ZNPVD20 | Zubehör | 502 |
| 8299ZNPVD22 | Zubehör | 502 |
| 8299ZNPVD35 | Zubehör | 502 |
| 8301ZN134 | PONTERE+ | 80 |
| 8301ZN135 | PONTERE+ | 80 |
| 8301ZN5 | PONTERE+ | 80 |
| 8301ZNPVD22 | PONTERE+ | 80 |
| 8301ZNPVD39 | PONTERE+ | 80 |
| 8301ZNPVD40 | PONTERE+ | 80 |
| 8301ZNPVD41 | PONTERE+ | 80 |
| 8301ZNPVD42 | PONTERE+ | 80 |
| 8302ZN134 | PONTERE+ | 72 |
| 8302ZN135 | PONTERE+ | 72 |
| 8302ZN5 | PONTERE+ | 72 |
| 8302ZNPVD22 | PONTERE+ | 72 |
| 8302ZNPVD39 | PONTERE+ | 72 |
| 8302ZNPVD40 | PONTERE+ | 72 |
| 8302ZNPVD41 | PONTERE+ | 72 |
| 8302ZNPVD42 | PONTERE+ | 72 |
| 8303ZN134 | PONTERE+ | 76 |
| 8303ZN135 | PONTERE+ | 76 |
| 8303ZN5 | PONTERE+ | 76 |
| 8303ZNPVD22 | PONTERE+ | 76 |
| 8303ZNPVD39 | PONTERE+ | 76 |
| 8303ZNPVD40 | PONTERE+ | 76 |
| 8303ZNPVD41 | PONTERE+ | 76 |
| 8303ZNPVD42 | PONTERE+ | 76 |
| 8307ZN134 | PONTERE+ | 50 |
| 8307ZN135 | PONTERE+ | 50 |
| 8307ZN5 | PONTERE+ | 50 |
| 8307ZNPVD22 | PONTERE+ | 50 |
| 8307ZNPVD39 | PONTERE+ | 50 |

| Art.Nr. | Produktgruppe | Seite |
|---|---|---|
| 8307ZNPVD40 | PONTERE+ | 50 |
| 8307ZNPVD41 | PONTERE+ | 50 |
| 8307ZNPVD42 | PONTERE+ | 50 |
| 8308ZN134 | PONTERE+ | 54 |
| 8308ZN135 | PONTERE+ | 54 |
| 8308ZN5 | PONTERE+ | 54 |
| 8308ZNPVD22 | PONTERE+ | 54 |
| 8308ZNPVD39 | PONTERE+ | 54 |
| 8308ZNPVD40 | PONTERE+ | 54 |
| 8308ZNPVD41 | PONTERE+ | 54 |
| 8308ZNPVD42 | PONTERE+ | 54 |
| 8310ZN134 | PONTERE+ | 56 |
| 8310ZN135 | PONTERE+ | 56 |
| 8310ZN5 | PONTERE+ | 56 |
| 8310ZNPVD22 | PONTERE+ | 56 |
| 8310ZNPVD39 | PONTERE+ | 56 |
| 8310ZNPVD40 | PONTERE+ | 56 |
| 8310ZNPVD41 | PONTERE+ | 56 |
| 8310ZNPVD42 | PONTERE+ | 56 |
| 8311ZN134 | PONTERE+ | 68 |
| 8311ZN135 | PONTERE+ | 68 |
| 8311ZN5 | PONTERE+ | 68 |
| 8311ZNPVD22 | PONTERE+ | 68 |
| 8311ZNPVD39 | PONTERE+ | 68 |
| 8311ZNPVD40 | PONTERE+ | 68 |
| 8311ZNPVD41 | PONTERE+ | 68 |
| 8311ZNPVD42 | PONTERE+ | 68 |
| 8312ZN134 | PONTERE+ | 60 |
| 8312ZN134 | PONTERE+-SN | 348 |
| 8312ZN135 | PONTERE+ | 60 |
| 8312ZN135-SN | PONTERE+-SN | 348 |
| 8312ZN5 | PONTERE+ | 60 |
| 8312ZN5-SN | PONTERE+-SN | 348 |
| 8312ZNPVD22 | PONTERE+ | 60 |
| 8312ZNPVD22-SN | PONTERE+-SN | 348 |
| 8312ZNPVD39 | PONTERE+ | 60 |
| 8312ZNPVD39-SN | PONTERE+-SN | 348 |
| 8312ZNPVD40 | PONTERE+ | 60 |
| 8312ZNPVD40-SN | PONTERE+-SN | 348 |
| 8312ZNPVD41 | PONTERE+ | 60 |
| 8312ZNPVD41-SN | PONTERE+-SN | 348 |
| 8312ZNPVD42 | PONTERE+ | 60 |
| 8312ZNPVD42-SN | PONTERE+-SN | 348 |
| 8313-30MS7-10 | Zubehör | 641 |
| 8313-30MS7-2 | Zubehör | 641 |
| 8313-30MS7-3 | Zubehör | 641 |
| 8313-30MS7-5 | Zubehör | 641 |
| 8313ZN134 | PONTERE+ | 48 |
| 8313ZN134 | PONTERE+-SN | 346 |
| 8313ZN135 | PONTERE+ | 48 |
| 8313ZN135-SN | PONTERE+-SN | 346 |
| 8313ZN5 | PONTERE+ | 48 |
| 8313ZN5-SN | PONTERE+-SN | 346 |
| 8313ZNPVD22 | PONTERE+ | 48 |
| 8313ZNPVD22-SN | PONTERE+-SN | 346 |
| 8313ZNPVD39 | PONTERE+ | 48 |
| 8313ZNPVD39-SN | PONTERE+-SN | 346 |
| 8313ZNPVD40 | PONTERE+ | 48 |
| 8313ZNPVD40-SN | PONTERE+-SN | 346 |
| 8313ZNPVD41 | PONTERE+ | 48 |
| 8313ZNPVD41-SN | PONTERE+-SN | 346 |
| 8313ZNPVD42 | PONTERE+ | 48 |
| 8313ZNPVD42-SN | PONTERE+-SN | 346 |
| 8314-30MS7-10 | Zubehör | 641 |
| 8314-30MS7-2 | Zubehör | 641 |
| 8314-30MS7-3 | Zubehör | 641 |
| 8314-30MS7-5 | Zubehör | 641 |
| 8314ZN134 | PONTERE+-SN | 344 |
| 8314ZN135-SN | PONTERE+-SN | 344 |
| 8314ZN5-SN | PONTERE+-SN | 344 |
| 8314ZNPVD22-SN | PONTERE+-SN | 344 |
| 8314ZNPVD39-SN | PONTERE+-SN | 344 |
| 8314ZNPVD40-SN | PONTERE+-SN | 344 |
| 8314ZNPVD41-SN | PONTERE+-SN | 344 |
| 8314ZNPVD42-SN | PONTERE+-SN | 344 |
| 8315ZN134 | PONTERE+ | 64 |
| 8315ZN134 | PONTERE+-SN | 352 |
| 8315ZN135 | PONTERE+ | 64 |
| 8315ZN135-SN | PONTERE+-SN | 352 |
| 8315ZN5 | PONTERE+ | 64 |
| 8315ZN5-SN | PONTERE+-SN | 352 |
| 8315ZNPVD22 | PONTERE+ | 64 |

| Art.Nr. | Produktgruppe | Seite |
|---|---|---|
| 8315ZNPVD22-SN | PONTERE+-SN | 352 |
| 8315ZNPVD39 | PONTERE+ | 64 |
| 8315ZNPVD39-SN | PONTERE+-SN | 352 |
| 8315ZNPVD40 | PONTERE+ | 64 |
| 8315ZNPVD40-SN | PONTERE+-SN | 352 |
| 8315ZNPVD41 | PONTERE+ | 64 |
| 8315ZNPVD41-SN | PONTERE+-SN | 352 |
| 8315ZNPVD42 | PONTERE+ | 64 |
| 8315ZNPVD42-SN | PONTERE+-SN | 352 |
| 8316ZN134 | PONTERE+ | 74 |
| 8316ZN134 | PONTERE+-SN | 354 |
| 8316ZN135 | PONTERE+ | 74 |
| 8316ZN135-SN | PONTERE+-SN | 354 |
| 8316ZN5 | PONTERE+ | 74 |
| 8316ZN5-SN | PONTERE+-SN | 354 |
| 8316ZNPVD22 | PONTERE+ | 74 |
| 8316ZNPVD22-SN | PONTERE+-SN | 354 |
| 8316ZNPVD39 | PONTERE+ | 74 |
| 8316ZNPVD39-SN | PONTERE+-SN | 354 |
| 8316ZNPVD40 | PONTERE+ | 74 |
| 8316ZNPVD40-SN | PONTERE+-SN | 354 |
| 8316ZNPVD41 | PONTERE+ | 74 |
| 8316ZNPVD41-SN | PONTERE+-SN | 354 |
| 8316ZNPVD42 | PONTERE+ | 74 |
| 8316ZNPVD42-SN | PONTERE+-SN | 354 |
| 8317ZN134 | PONTERE+ | 78 |
| 8317ZN134 | PONTERE+-SN | 356 |
| 8317ZN135 | PONTERE+ | 78 |
| 8317ZN135-SN | PONTERE+-SN | 356 |
| 8317ZN5 | PONTERE+ | 78 |
| 8317ZN5-SN | PONTERE+-SN | 356 |
| 8317ZNPVD22 | PONTERE+ | 78 |
| 8317ZNPVD22-SN | PONTERE+-SN | 356 |
| 8317ZNPVD39 | PONTERE+ | 78 |
| 8317ZNPVD39-SN | PONTERE+-SN | 356 |
| 8317ZNPVD40 | PONTERE+ | 78 |
| 8317ZNPVD40-SN | PONTERE+-SN | 356 |
| 8317ZNPVD41 | PONTERE+ | 78 |
| 8317ZNPVD41-SN | PONTERE+-SN | 356 |
| 8317ZNPVD42 | PONTERE+ | 78 |
| 8317ZNPVD42-SN | PONTERE+-SN | 356 |
| 8318ZN134 | PONTERE+ | 75 |
| 8318ZN134 | PONTERE+-SN | 355 |
| 8318ZN135 | PONTERE+ | 75 |
| 8318ZN135-SN | PONTERE+-SN | 355 |
| 8318ZN5 | PONTERE+ | 75 |
| 8318ZN5-SN | PONTERE+-SN | 355 |
| 8318ZNPVD22 | PONTERE+ | 75 |
| 8318ZNPVD22-SN | PONTERE+-SN | 355 |
| 8318ZNPVD39 | PONTERE+ | 75 |
| 8318ZNPVD39-SN | PONTERE+-SN | 355 |
| 8318ZNPVD40 | PONTERE+ | 75 |
| 8318ZNPVD40-SN | PONTERE+-SN | 355 |
| 8318ZNPVD41 | PONTERE+ | 75 |
| 8318ZNPVD41-SN | PONTERE+-SN | 355 |
| 8318ZNPVD42 | PONTERE+ | 75 |
| 8318ZNPVD42-SN | PONTERE+-SN | 355 |
| 8319ZN134 | PONTERE+ | 79 |
| 8319ZN134 | PONTERE+-SN | 357 |
| 8319ZN135 | PONTERE+ | 79 |
| 8319ZN135-SN | PONTERE+-SN | 357 |
| 8319ZN5 | PONTERE+ | 79 |
| 8319ZN5-SN | PONTERE+-SN | 357 |
| 8319ZNPVD22 | PONTERE+ | 79 |
| 8319ZNPVD22-SN | PONTERE+-SN | 357 |
| 8319ZNPVD39 | PONTERE+ | 79 |
| 8319ZNPVD39-SN | PONTERE+-SN | 357 |
| 8319ZNPVD40 | PONTERE+ | 79 |
| 8319ZNPVD40-SN | PONTERE+-SN | 357 |
| 8319ZNPVD41 | PONTERE+ | 79 |
| 8319ZNPVD41-SN | PONTERE+-SN | 357 |
| 8319ZNPVD42 | PONTERE+ | 79 |
| 8319ZNPVD42-SN | PONTERE+-SN | 357 |
| 8330ZN135 | FLAMEA pro mini | 162 |
| 8330ZN5 | FLAMEA pro mini | 162 |
| 8330ZNPVD22 | FLAMEA pro mini | 162 |
| 8330ZNPVD39 | FLAMEA pro mini | 162 |
| 8330ZNPVD40 | FLAMEA pro mini | 162 |
| 8330ZNPVD41 | FLAMEA pro mini | 162 |
| 8330ZNPVD42 | FLAMEA pro mini | 162 |
| 8332ZN135 | FLAMEA pro mini | 164 |
| 8332ZN5 | FLAMEA pro mini | 164 |

| Art.Nr. | Produktgruppe | Seite |
|---|---|---|
| 8332ZNPVD22 | FLAMEA pro mini | 164 |
| 8332ZNPVD39 | FLAMEA pro mini | 164 |
| 8332ZNPVD40 | FLAMEA pro mini | 164 |
| 8332ZNPVD41 | FLAMEA pro mini | 164 |
| 8332ZNPVD42 | FLAMEA pro mini | 164 |
| 8334ZN135 | FLAMEA pro mini | 168 |
| 8334ZN5 | FLAMEA pro mini | 168 |
| 8334ZNPVD22 | FLAMEA pro mini | 168 |
| 8334ZNPVD39 | FLAMEA pro mini | 168 |
| 8334ZNPVD40 | FLAMEA pro mini | 168 |
| 8334ZNPVD41 | FLAMEA pro mini | 168 |
| 8334ZNPVD42 | FLAMEA pro mini | 168 |
| 8340ZN135 | FLAMEA pro | 88 |
| 8340ZN135-SN | FLAMEA pro-SN | 362 |
| 8340ZN5 | FLAMEA pro | 88 |
| 8340ZN5-SN | FLAMEA pro-SN | 362 |
| 8340ZNPVD22 | FLAMEA pro | 88 |
| 8340ZNPVD22-SN | FLAMEA pro-SN | 362 |
| 8340ZNPVD39 | FLAMEA pro | 88 |
| 8340ZNPVD39-SN | FLAMEA pro-SN | 362 |
| 8340ZNPVD40 | FLAMEA pro | 88 |
| 8340ZNPVD40-SN | FLAMEA pro-SN | 362 |
| 8340ZNPVD41 | FLAMEA pro | 88 |
| 8340ZNPVD41-SN | FLAMEA pro-SN | 362 |
| 8340ZNPVD42 | FLAMEA pro | 88 |
| 8340ZNPVD42-SN | FLAMEA pro-SN | 362 |
| 8342ZN135 | FLAMEA pro | 92 |
| 8342ZN135-SN | FLAMEA pro-SN | 366 |
| 8342ZN5 | FLAMEA pro | 92 |
| 8342ZN5-SN | FLAMEA pro-SN | 366 |
| 8342ZNPVD22 | FLAMEA pro | 92 |
| 8342ZNPVD22-SN | FLAMEA pro-SN | 366 |
| 8342ZNPVD39 | FLAMEA pro | 92 |
| 8342ZNPVD39-SN | FLAMEA pro-SN | 366 |
| 8342ZNPVD40 | FLAMEA pro | 92 |
| 8342ZNPVD40-SN | FLAMEA pro-SN | 366 |
| 8342ZNPVD41 | FLAMEA pro | 92 |
| 8342ZNPVD41-SN | FLAMEA pro-SN | 366 |
| 8342ZNPVD42 | FLAMEA pro | 92 |
| 8342ZNPVD42-SN | FLAMEA pro-SN | 366 |
| 8344ZN135 | FLAMEA pro | 97 |
| 8344ZN135-SN | FLAMEA pro-SN | 368 |
| 8344ZN5 | FLAMEA pro | 97 |
| 8344ZN5-SN | FLAMEA pro-SN | 368 |
| 8344ZNPVD22 | FLAMEA pro | 97 |
| 8344ZNPVD22-SN | FLAMEA pro-SN | 368 |
| 8344ZNPVD39 | FLAMEA pro | 97 |
| 8344ZNPVD39-SN | FLAMEA pro-SN | 368 |
| 8344ZNPVD40 | FLAMEA pro | 97 |
| 8344ZNPVD40-SN | FLAMEA pro-SN | 368 |
| 8344ZNPVD41 | FLAMEA pro | 97 |
| 8344ZNPVD41-SN | FLAMEA pro-SN | 368 |
| 8344ZNPVD42 | FLAMEA pro | 97 |
| 8344ZNPVD42-SN | FLAMEA pro-SN | 368 |
| 8346ZN135 | FLAMEA pro | 90 |
| 8346ZN135-SN | FLAMEA pro-SN | 364 |
| 8346ZN5 | FLAMEA pro | 90 |
| 8346ZN5-SN | FLAMEA pro-SN | 364 |
| 8346ZNPVD22 | FLAMEA pro | 90 |
| 8346ZNPVD22-SN | FLAMEA pro-SN | 364 |
| 8346ZNPVD39 | FLAMEA pro | 90 |
| 8346ZNPVD39-SN | FLAMEA pro-SN | 364 |
| 8346ZNPVD40 | FLAMEA pro | 90 |
| 8346ZNPVD40-SN | FLAMEA pro-SN | 364 |
| 8346ZNPVD41 | FLAMEA pro | 90 |
| 8346ZNPVD41-SN | FLAMEA pro-SN | 364 |
| 8346ZNPVD42 | FLAMEA pro | 90 |
| 8346ZNPVD42-SN | FLAMEA pro-SN | 364 |
| 8350ZN135 | FLINTER pro | 253 |
| 8350ZN5 | FLINTER pro | 253 |
| 8350ZNPVD22 | FLINTER pro | 253 |
| 8350ZNPVD40 | FLINTER pro | 253 |
| 8350ZNPVD42 | FLINTER pro | 253 |
| 8351ZN135 | FLINTER pro | 255 |
| 8351ZN5 | FLINTER pro | 255 |
| 8351ZNPVD22 | FLINTER pro | 255 |
| 8351ZNPVD40 | FLINTER pro | 255 |
| 8351ZNPVD42 | FLINTER pro | 255 |
| 8352ZN135 | FLINTER pro | 258 |
| 8352ZN5 | FLINTER pro | 258 |
| 8352ZNPVD22 | FLINTER pro | 258 |
| 8352ZNPVD40 | FLINTER pro | 258 |

# Glossar

| Art.Nr. | Produktgruppe | Seite |
|---|---|---|
| 8352ZNPVD42 | FLINTER pro | 258 |
| 8353ZN135 | FLINTER pro | 257 |
| 8353ZN5 | FLINTER pro | 257 |
| 8353ZNPVD22 | FLINTER pro | 257 |
| 8353ZNPVD40 | FLINTER pro | 257 |
| 8353ZNPVD42 | FLINTER pro | 257 |
| 8354ZN135 | FLINTER pro | 254 |
| 8354ZN5 | FLINTER pro | 254 |
| 8354ZNPVD22 | FLINTER pro | 254 |
| 8354ZNPVD40 | FLINTER pro | 254 |
| 8354ZNPVD42 | FLINTER pro | 254 |
| 8360ZN135-L | NIVELLO+ | 286 |
| 8360ZN135-R | NIVELLO+ | 287 |
| 8360ZN5-L | NIVELLO+ | 286 |
| 8360ZN5-R | NIVELLO+ | 287 |
| 8360ZNPVD22-L | NIVELLO+ | 286 |
| 8360ZNPVD22-R | NIVELLO+ | 287 |
| 8361ZN135-L | NIVELLO | 300 |
| 8361ZN135-R | NIVELLO | 302 |
| 8361ZN5-L | NIVELLO | 300 |
| 8361ZN5-R | NIVELLO | 302 |
| 8361ZNPVD22-L | NIVELLO | 300 |
| 8361ZNPVD22-R | NIVELLO | 302 |
| 8362ZN135-L | NIVELLO+ | 290 |
| 8362ZN135-R | NIVELLO+ | 291 |
| 8362ZN5-L | NIVELLO+ | 290 |
| 8362ZN5-R | NIVELLO+ | 291 |
| 8362ZNPVD22-L | NIVELLO+ | 290 |
| 8362ZNPVD22-R | NIVELLO+ | 291 |
| 8363ZN135-L | NIVELLO | 306 |
| 8363ZN135-R | NIVELLO | 308 |
| 8363ZN5-L | NIVELLO | 306 |
| 8363ZN5-R | NIVELLO | 308 |
| 8363ZNPVD22-L | NIVELLO | 306 |
| 8363ZNPVD22-R | NIVELLO | 308 |
| 8364ZN135-L | NIVELLO+ | 292 |
| 8364ZN135-R | NIVELLO+ | 293 |
| 8364ZN5-L | NIVELLO+ | 292 |
| 8364ZN5-R | NIVELLO+ | 293 |
| 8364ZNPVD22-L | NIVELLO+ | 292 |
| 8364ZNPVD22-R | NIVELLO+ | 293 |
| 8365ZN135-L | NIVELLO | 310 |
| 8365ZN135-R | NIVELLO | 312 |
| 8365ZN5-L | NIVELLO | 310 |
| 8365ZN5-R | NIVELLO | 312 |
| 8365ZNPVD22-L | NIVELLO | 310 |
| 8365ZNPVD22-R | NIVELLO | 312 |
| 8367ZN135-L | NIVELLO | 314 |
| 8367ZN135-R | NIVELLO | 315 |
| 8367ZN5-L | NIVELLO | 314 |
| 8367ZN5-R | NIVELLO | 315 |
| 8367ZNPVD22-L | NIVELLO | 314 |
| 8367ZNPVD22-R | NIVELLO | 315 |
| 8368ZN135-L | NIVELLO+ | 288 |
| 8368ZN135-R | NIVELLO+ | 289 |
| 8368ZN5-L | NIVELLO+ | 288 |
| 8368ZN5-R | NIVELLO+ | 289 |
| 8368ZNPVD22-L | NIVELLO+ | 288 |
| 8368ZNPVD22-R | NIVELLO+ | 289 |
| 8369ZN135-L | NIVELLO | 304 |
| 8369ZN135-R | NIVELLO | 305 |
| 8369ZN5-L | NIVELLO | 304 |
| 8369ZN5-R | NIVELLO | 305 |
| 8369ZNPVD22-L | NIVELLO | 304 |
| 8369ZNPVD22-R | NIVELLO | 305 |
| 8370ZN1-320 | Zubehör | 524 |
| 8370ZN1-640 | Zubehör | 524 |
| 8370ZN1-640 | Zubehör | 524 |
| 8370ZN1-640 | Zubehör | 524 |
| 8370ZN1-960 | Zubehör | 525 |
| 8370ZN135-320 | Zubehör | 524 |
| 8370ZN135-960 | Zubehör | 525 |
| 8370ZN5-320 | Zubehör | 524 |
| 8370ZNPVD22-320 | Zubehör | 524 |
| 8370ZNPVD22-960 | Zubehör | 525 |
| 8371MS10 | EVERSPACE (comfort) | 424 |
| 8371MS10 | Zubehör | 519 |
| 8371MS7 | EVERSPACE (comfort) | 424 |
| 8371MS7 | Zubehör | 519 |
| 8371MSPVD22 | EVERSPACE (comfort) | 424 |
| 8371MSPVD22 | Zubehör | 519 |
| 8371MSPVD35 | EVERSPACE (comfort) | 424 |

| Art.Nr. | Produktgruppe | Seite |
|---|---|---|
| 8371MSPVD35 | Zubehör | 519 |
| 8372ZN135-HEM | Zubehör | 526 |
| 8372ZN5-HEM | Zubehör | 526 |
| 8372ZNPVD22-HEM | Zubehör | 526 |
| 8373ZN1-HEM | Zubehör | 526 |
| 8373ZN10-HEM | Zubehör | 526 |
| 8373ZN135-HEM | Zubehör | 526 |
| 8373ZN5-HEM | Zubehör | 526 |
| 8373ZNPVD20-A-HEM | Zubehör | 526 |
| 8373ZNPVD22-HEM | Zubehör | 526 |
| 8374MS7 | Zubehör | 630 |
| 8375MS135 | Zubehör | 630 |
| 8375MS7 | Zubehör | 630 |
| 8376ZN135-FU | Zubehör | 540 |
| 8376ZN135-GU | Zubehör | 540 |
| 8376ZN135-WU | Zubehör | 541 |
| 8376ZN5-FU | Zubehör | 540 |
| 8376ZN5-GU | Zubehör | 540 |
| 8376ZN5-WU | Zubehör | 541 |
| 8376ZNPVD20-FU | Zubehör | 540 |
| 8376ZNPVD20-GU | Zubehör | 540 |
| 8376ZNPVD20-WU | Zubehör | 541 |
| 8376ZNPVD22-FU | Zubehör | 540 |
| 8376ZNPVD22-GU | Zubehör | 540 |
| 8376ZNPVD22-WU | Zubehör | 541 |
| 8378ZN1 | Zubehör | 512 |
| 8378ZN135 | Zubehör | 512 |
| 8378ZN5 | Zubehör | 512 |
| 8378ZNPVD22 | Zubehör | 512 |
| 8379ZN1 | Zubehör | 515 |
| 8379ZN134 | Zubehör | 515 |
| 8379ZN135 | Zubehör | 515 |
| 8379ZN5 | Zubehör | 515 |
| 8379ZNPVD22 | Zubehör | 515 |
| 8379ZNPVD35 | Zubehör | 515 |
| 8380ZN135 | NIVELLO+ | 294 |
| 8380ZN5 | NIVELLO+ | 294 |
| 8380ZNPVD22 | NIVELLO+ | 294 |
| 8381ZN135 | NIVELLO+ | 295 |
| 8381ZN5 | NIVELLO+ | 295 |
| 8381ZNPVD22 | NIVELLO+ | 295 |
| 8382ZN135 | NIVELLO+ | 296 |
| 8382ZN5 | NIVELLO+ | 296 |
| 8382ZNPVD22 | NIVELLO+ | 296 |
| 8390ZN135-L | PAVONE | 184 |
| 8390ZN135-R | PAVONE | 186 |
| 8390ZN5-L | PAVONE | 184 |
| 8390ZN5-R | PAVONE | 186 |
| 8390ZNPVD22-L | PAVONE | 184 |
| 8390ZNPVD22-R | PAVONE | 186 |
| 8390ZNPVD39-L | PAVONE | 184 |
| 8390ZNPVD39-R | PAVONE | 186 |
| 8390ZNPVD40-L | PAVONE | 184 |
| 8390ZNPVD40-R | PAVONE | 186 |
| 8390ZNPVD41-L | PAVONE | 184 |
| 8390ZNPVD41-R | PAVONE | 186 |
| 8390ZNPVD42-L | PAVONE | 184 |
| 8390ZNPVD42-R | PAVONE | 186 |
| 8391ZN135-L | PAVONE | 188 |
| 8391ZN135-R | PAVONE | 190 |
| 8391ZN5-L | PAVONE | 188 |
| 8391ZN5-R | PAVONE | 190 |
| 8391ZNPVD22-L | PAVONE | 188 |
| 8391ZNPVD22-R | PAVONE | 190 |
| 8391ZNPVD39-L | PAVONE | 188 |
| 8391ZNPVD39-R | PAVONE | 190 |
| 8391ZNPVD40-L | PAVONE | 188 |
| 8391ZNPVD40-R | PAVONE | 190 |
| 8391ZNPVD41-L | PAVONE | 188 |
| 8391ZNPVD41-R | PAVONE | 190 |
| 8391ZNPVD42-L | PAVONE | 188 |
| 8391ZNPVD42-R | PAVONE | 190 |
| 8392ZN135-L | PAVONE | 192 |
| 8392ZN135-R | PAVONE | 194 |
| 8392ZN5-L | PAVONE | 192 |
| 8392ZN5-R | PAVONE | 194 |
| 8392ZNPVD22-L | PAVONE | 192 |
| 8392ZNPVD22-R | PAVONE | 194 |
| 8392ZNPVD39-L | PAVONE | 192 |
| 8392ZNPVD39-R | PAVONE | 194 |
| 8392ZNPVD40-L | PAVONE | 192 |
| 8392ZNPVD40-R | PAVONE | 194 |

| Art.Nr. | Produktgruppe | Seite |
|---|---|---|
| 8392ZNPVD41-L | PAVONE | 192 |
| 8392ZNPVD41-R | PAVONE | 194 |
| 8392ZNPVD42-L | PAVONE | 192 |
| 8392ZNPVD42-R | PAVONE | 194 |
| 8393ZN135-L | PAVONE | 196 |
| 8393ZN135-R | PAVONE | 198 |
| 8393ZN5-L | PAVONE | 196 |
| 8393ZN5-R | PAVONE | 198 |
| 8393ZNPVD22-L | PAVONE | 196 |
| 8393ZNPVD22-R | PAVONE | 198 |
| 8393ZNPVD39-L | PAVONE | 196 |
| 8393ZNPVD39-R | PAVONE | 198 |
| 8393ZNPVD40-L | PAVONE | 196 |
| 8393ZNPVD40-R | PAVONE | 198 |
| 8393ZNPVD41-L | PAVONE | 196 |
| 8393ZNPVD41-R | PAVONE | 198 |
| 8393ZNPVD42-L | PAVONE | 196 |
| 8393ZNPVD42-R | PAVONE | 198 |
| 8397ZN135 | PAVONE | 202 |
| 8397ZN5 | PAVONE | 202 |
| 8397ZNPVD22 | PAVONE | 202 |
| 8397ZNPVD39 | PAVONE | 202 |
| 8397ZNPVD40 | PAVONE | 202 |
| 8397ZNPVD41 | PAVONE | 202 |
| 8397ZNPVD42 | PAVONE | 202 |
| 8398ZN135 | PAVONE | 200 |
| 8398ZN5 | PAVONE | 200 |
| 8398ZNPVD22 | PAVONE | 200 |
| 8398ZNPVD39 | PAVONE | 200 |
| 8398ZNPVD40 | PAVONE | 200 |
| 8398ZNPVD41 | PAVONE | 200 |
| 8398ZNPVD42 | PAVONE | 200 |
| 8399ZN135 | PAVONE | 203 |
| 8399ZN5 | PAVONE | 203 |
| 8399ZNPVD22 | PAVONE | 203 |
| 8399ZNPVD39 | PAVONE | 203 |
| 8399ZNPVD40 | PAVONE | 203 |
| 8399ZNPVD41 | PAVONE | 203 |
| 8399ZNPVD42 | PAVONE | 203 |
| 8432MS7-1050 | Zubehör | 590 |
| 8432MS7-1190 | Zubehör | 590 |
| 8432MS7-1330 | Zubehör | 590 |
| 8432MS7-1460 | Zubehör | 590 |
| 8432MS7-1590 | Zubehör | 590 |
| 8432MS7-1720 | Zubehör | 590 |
| 8432MS7-1850 | Zubehör | 590 |
| 8432MS7-395 | Zubehör | 590 |
| 8432MS7-590 | Zubehör | 590 |
| 8432MS7-730 | Zubehör | 590 |
| 8432MS7-860 | Zubehör | 590 |
| 8432MS7-990 | Zubehör | 590 |
| 8432MSPVD22-1050 | Zubehör | 590 |
| 8432MSPVD22-590 | Zubehör | 590 |
| 8432MSPVD22-860 | Zubehör | 590 |
| 8432MSPVD22-990 | Zubehör | 590 |
| 8434MS7-1030 | Zubehör | 591 |
| 8434MS7-1170 | Zubehör | 591 |
| 8434MS7-1310 | Zubehör | 591 |
| 8434MS7-1440 | Zubehör | 591 |
| 8434MS7-1570 | Zubehör | 591 |
| 8434MS7-1700 | Zubehör | 591 |
| 8434MS7-1830 | Zubehör | 591 |
| 8434MS7-375 | Zubehör | 591 |
| 8434MS7-570 | Zubehör | 591 |
| 8434MS7-710 | Zubehör | 591 |
| 8434MS7-840 | Zubehör | 591 |
| 8434MS7-970 | Zubehör | 591 |
| 8438ZN1-150 | Zubehör | 597 |
| 8438ZN1-250 | Zubehör | 597 |
| 8438ZN10-150 | Zubehör | 597 |
| 8438ZN10-250 | Zubehör | 597 |
| 8438ZN134-150 | Zubehör | 597 |
| 8438ZN134-250 | Zubehör | 597 |
| 8438ZN135-150 | Zubehör | 597 |
| 8438ZN135-250 | Zubehör | 597 |
| 8438ZN5-150 | Zubehör | 597 |
| 8438ZN5-250 | Zubehör | 597 |
| 8438ZNPVD20-150 | Zubehör | 597 |
| 8438ZNPVD20-250 | Zubehör | 597 |
| 8438ZNPVD22-150 | Zubehör | 597 |
| 8438ZNPVD22-250 | Zubehör | 597 |
| 8438ZNPVD35-150 | Zubehör | 597 |

| Art.Nr. | Produktgruppe | Seite |
|---|---|---|
| 8438ZNPVD35-250 | Zubehör | 597 |
| 8438ZNPVD39-150 | Zubehör | 597 |
| 8438ZNPVD39-250 | Zubehör | 597 |
| 8438ZNPVD40-150 | Zubehör | 597 |
| 8438ZNPVD40-250 | Zubehör | 597 |
| 8438ZNPVD41-150 | Zubehör | 597 |
| 8438ZNPVD41-250 | Zubehör | 597 |
| 8438ZNPVD42-150 | Zubehör | 597 |
| 8438ZNPVD42-250 | Zubehör | 597 |
| 8439ZN1-L180 | Zubehör | 595 |
| 8439ZN1-L280 | Zubehör | 596 |
| 8439ZN1-R180 | Zubehör | 595 |
| 8439ZN1-R280 | Zubehör | 596 |
| 8439ZN10-L180 | Zubehör | 595 |
| 8439ZN10-L280 | Zubehör | 596 |
| 8439ZN10-R180 | Zubehör | 595 |
| 8439ZN10-R280 | Zubehör | 596 |
| 8439ZN134-L180 | Zubehör | 595 |
| 8439ZN134-L280 | Zubehör | 596 |
| 8439ZN134-R180 | Zubehör | 595 |
| 8439ZN134-R280 | Zubehör | 596 |
| 8439ZN135-L180 | Zubehör | 595 |
| 8439ZN135-L280 | Zubehör | 596 |
| 8439ZN135-R180 | Zubehör | 595 |
| 8439ZN135-R280 | Zubehör | 596 |
| 8439ZN5-L180 | Zubehör | 595 |
| 8439ZN5-L280 | Zubehör | 596 |
| 8439ZN5-R180 | Zubehör | 595 |
| 8439ZN5-R280 | Zubehör | 596 |
| 8439ZNPVD20-L180 | Zubehör | 595 |
| 8439ZNPVD20-L280 | Zubehör | 596 |
| 8439ZNPVD20-R180 | Zubehör | 595 |
| 8439ZNPVD20-R280 | Zubehör | 596 |
| 8439ZNPVD22-L180 | Zubehör | 595 |
| 8439ZNPVD22-L280 | Zubehör | 596 |
| 8439ZNPVD22-R180 | Zubehör | 595 |
| 8439ZNPVD22-R280 | Zubehör | 596 |
| 8439ZNPVD35-L180 | Zubehör | 595 |
| 8439ZNPVD35-L280 | Zubehör | 596 |
| 8439ZNPVD35-R180 | Zubehör | 595 |
| 8439ZNPVD35-R280 | Zubehör | 596 |
| 8439ZNPVD39-L180 | Zubehör | 595 |
| 8439ZNPVD39-L280 | Zubehör | 596 |
| 8439ZNPVD39-R180 | Zubehör | 595 |
| 8439ZNPVD39-R280 | Zubehör | 596 |
| 8439ZNPVD40-L180 | Zubehör | 595 |
| 8439ZNPVD40-L280 | Zubehör | 596 |
| 8439ZNPVD40-R180 | Zubehör | 595 |
| 8439ZNPVD40-R280 | Zubehör | 596 |
| 8439ZNPVD41-L180 | Zubehör | 595 |
| 8439ZNPVD41-L280 | Zubehör | 596 |
| 8439ZNPVD41-R180 | Zubehör | 595 |
| 8439ZNPVD41-R280 | Zubehör | 596 |
| 8439ZNPVD42-L180 | Zubehör | 595 |
| 8439ZNPVD42-L280 | Zubehör | 596 |
| 8439ZNPVD42-R180 | Zubehör | 595 |
| 8439ZNPVD42-R280 | Zubehör | 596 |
| 8440MS10 | Zubehör | 606 |
| 8440MS7 | Zubehör | 606 |
| 8440MSPVD22 | Zubehör | 606 |
| 8444-1E123-1000 | Zubehör | 578 |
| 8444-1E123-1500 | Zubehör | 578 |
| 8444-1E123-2000 | Zubehör | 578 |
| 8444-1E123-460 | Zubehör | 578 |
| 8444-1E123-1000 | Zubehör | 532 |
| 8444-1E123-1500 | Zubehör | 532 |
| 8444-1E123-2000 | Zubehör | 532 |
| 8444-1E123-460 | Zubehör | 532 |
| 8444-1E6C35-1000 | Zubehör | 532 |
| 8444-1E6C35-1000 | Zubehör | 578 |
| 8444-1E6C35-1000 | Zubehör | 586 |
| 8444-1E6C35-1200 | Zubehör | 578 |
| 8444-1E6C35-1200 | Zubehör | 586 |
| 8444-1E6C35-1500 | Zubehör | 532 |
| 8444-1E6C35-1500 | Zubehör | 578 |
| 8444-1E6C35-1500 | Zubehör | 586 |
| 8444-1E6C35-2000 | Zubehör | 532 |
| 8444-1E6C35-2000 | Zubehör | 578 |
| 8444-1E6C35-2000 | Zubehör | 586 |
| 8444-1E6EV1-1000 | Zubehör | 532 |
| 8444-1E6EV1-1000 | Zubehör | 578 |
| 8444-1E6EV1-1000 | Zubehör | 586 |

# Glossar

| Art.Nr. | Produktgruppe | Seite |
|---|---|---|
| 8444-1E6EV1-1500 | Zubehör | 532 |
| 8444-1E6EV1-1500 | Zubehör | 578 |
| 8444-1E6EV1-1500 | Zubehör | 586 |
| 8444-1E6EV1-2000 | Zubehör | 532 |
| 8444-1E6EV1-2000 | Zubehör | 578 |
| 8444-1E6EV1-2000 | Zubehör | 586 |
| 8444-1E6EV5-1000 | Zubehör | 532 |
| 8444-1E6EV5-1000 | Zubehör | 578 |
| 8444-1E6EV5-1000 | Zubehör | 586 |
| 8444-1E6EV5-1200 | Zubehör | 578 |
| 8444-1E6EV5-1200 | Zubehör | 586 |
| 8444-1E6EV5-1500 | Zubehör | 532 |
| 8444-1E6EV5-1500 | Zubehör | 578 |
| 8444-1E6EV5-1500 | Zubehör | 586 |
| 8444-1E6EV5-2000 | Zubehör | 532 |
| 8444-1E6EV5-2000 | Zubehör | 578 |
| 8444-1E6EV5-2000 | Zubehör | 586 |
| 8444-1E6EV5-460 | Zubehör | 532 |
| 8444-1E6EV5-460 | Zubehör | 578 |
| 8444-1E6EV5-460 | Zubehör | 586 |
| 8444-1EI23-1000 | Zubehör | 586 |
| 8444-1EI23-1500 | Zubehör | 586 |
| 8444-1EI23-2000 | Zubehör | 586 |
| 8444-1EI23-460 | Zubehör | 586 |
| 8444-1MS7-1300 | Zubehör | 532 |
| 8444-1MS7-1300 | Zubehör | 578 |
| 8444-1MS7-1300 | Zubehör | 586 |
| 8444MS135-VI80 | Zubehör | 589 |
| 8444MS7-V180 | Zubehör | 569 |
| 8444MS7-VI80 | Zubehör | 589 |
| 8448MS135-G | Zubehör | 581 |
| 8448MS7-G | Zubehör | 569 |
| 8448MS7-G | Zubehör | 581 |
| 8474MS7-1030 | Zubehör | 565 |
| 8474MS7-1160 | Zubehör | 565 |
| 8474MS7-1260 | Zubehör | 565 |
| 8474MS7-1390 | Zubehör | 565 |
| 8474MS7-1520 | Zubehör | 565 |
| 8474MS7-1650 | Zubehör | 565 |
| 8474MS7-1780 | Zubehör | 565 |
| 8474MS7-1910 | Zubehör | 565 |
| 8474MS7-380 | Zubehör | 565 |
| 8474MS7-510 | Zubehör | 565 |
| 8474MS7-640 | Zubehör | 565 |
| 8474MS7-770 | Zubehör | 565 |
| 8474MS7-900 | Zubehör | 565 |
| 8474MSPVD22-1030 | Zubehör | 565 |
| 8474MSPVD22-1160 | Zubehör | 565 |
| 8474MSPVD22-1260 | Zubehör | 565 |
| 8474MSPVD22-1390 | Zubehör | 565 |
| 8474MSPVD22-1520 | Zubehör | 565 |
| 8474MSPVD22-1650 | Zubehör | 565 |
| 8474MSPVD22-1780 | Zubehör | 565 |
| 8474MSPVD22-1910 | Zubehör | 565 |
| 8474MSPVD22-380 | Zubehör | 565 |
| 8474MSPVD22-510 | Zubehör | 565 |
| 8474MSPVD22-640 | Zubehör | 565 |
| 8474MSPVD22-770 | Zubehör | 565 |
| 8474MSPVD22-900 | Zubehör | 565 |
| 8475MS7-1020 | Zubehör | 567 |
| 8475MS7-1150 | Zubehör | 567 |
| 8475MS7-1250 | Zubehör | 567 |
| 8475MS7-1380 | Zubehör | 567 |
| 8475MS7-1510 | Zubehör | 567 |
| 8475MS7-1640 | Zubehör | 567 |
| 8475MS7-1770 | Zubehör | 567 |
| 8475MS7-1900 | Zubehör | 567 |
| 8475MS7-370 | Zubehör | 567 |
| 8475MS7-500 | Zubehör | 567 |
| 8475MS7-630 | Zubehör | 567 |
| 8475MS7-760 | Zubehör | 567 |
| 8475MS7-890 | Zubehör | 567 |
| 8475MSPVD22-1020 | Zubehör | 567 |
| 8475MSPVD22-1150 | Zubehör | 567 |
| 8475MSPVD22-1250 | Zubehör | 567 |
| 8475MSPVD22-1380 | Zubehör | 567 |
| 8475MSPVD22-1510 | Zubehör | 567 |
| 8475MSPVD22-1640 | Zubehör | 567 |
| 8475MSPVD22-1770 | Zubehör | 567 |
| 8475MSPVD22-1900 | Zubehör | 567 |
| 8475MSPVD22-370 | Zubehör | 567 |
| 8475MSPVD22-500 | Zubehör | 567 |

| Art.Nr. | Produktgruppe | Seite |
|---|---|---|
| 8475MSPVD22-630 | Zubehör | 567 |
| 8475MSPVD22-760 | Zubehör | 567 |
| 8475MSPVD22-890 | Zubehör | 567 |
| 8476MS7-T | Zubehör | 568 |
| 8476MSPVD22-T | Zubehör | 568 |
| 8477MS7-1040 | Zubehör | 566 |
| 8477MS7-1170 | Zubehör | 566 |
| 8477MS7-1270 | Zubehör | 566 |
| 8477MS7-1400 | Zubehör | 566 |
| 8477MS7-1530 | Zubehör | 566 |
| 8477MS7-1660 | Zubehör | 566 |
| 8477MS7-1790 | Zubehör | 566 |
| 8477MS7-1920 | Zubehör | 566 |
| 8477MS7-910 | Zubehör | 566 |
| 8477MSPVD22-1040 | Zubehör | 566 |
| 8477MSPVD22-1170 | Zubehör | 566 |
| 8477MSPVD22-1270 | Zubehör | 566 |
| 8477MSPVD22-1400 | Zubehör | 566 |
| 8477MSPVD22-1530 | Zubehör | 566 |
| 8477MSPVD22-1660 | Zubehör | 566 |
| 8477MSPVD22-1790 | Zubehör | 566 |
| 8477MSPVD22-1920 | Zubehör | 566 |
| 8477MSPVD22-910 | Zubehör | 566 |
| 8489MS10-L | Zubehör | 601 |
| 8489MS10-R | Zubehör | 601 |
| 8489MS135-L | Zubehör | 601 |
| 8489MS135-R | Zubehör | 601 |
| 8489MS7-L | Zubehör | 601 |
| 8489MS7-R | Zubehör | 601 |
| 8489MSPVD35-L | Zubehör | 601 |
| 8489MSPVD35-R | Zubehör | 601 |
| 8490MS10-L | Zubehör | 600 |
| 8490MS10-R | Zubehör | 600 |
| 8490MS135-L | Zubehör | 600 |
| 8490MS135-R | Zubehör | 600 |
| 8490MS7-L | Zubehör | 600 |
| 8490MS7-R | Zubehör | 600 |
| 8490MSPVD22-L | Zubehör | 600 |
| 8490MSPVD22-R | Zubehör | 600 |
| 8490MSPVD35-L | Zubehör | 600 |
| 8490MSPVD35-R | Zubehör | 600 |
| 8491MS7 | Zubehör | 568 |
| 8494MS135-VI80 | Zubehör | 564 |
| 8494MS7-VI80 | Zubehör | 564 |
| 8494ZNPVD22-VI80 | Zubehör | 564 |
| 8494ZNPVD39-VI80 | Zubehör | 564 |
| 8494ZNPVD40-VI80 | Zubehör | 564 |
| 8494ZNPVD41-VI80 | Zubehör | 564 |
| 8494ZNPVD42-VI80 | Zubehör | 564 |
| 8498MS135-G | Zubehör | 555 |
| 8498MS7-G | Zubehör | 555 |
| 8499MS7 | Zubehör | 604 |
| 8502VA | VIVERE II | 457 |
| 8502VA | Zubehör | 500 |
| 8512VA1-2500 | VIVERE II | 450 |
| 8512VA1-2500 | Profile | 469 |
| 8512VA1-2500-E | VIVERE II | 450 |
| 8512VA1-2500-E | Profile | 469 |
| 8512VA2-2500 | Profile | 469 |
| 8512VA2-2500-E | Profile | 469 |
| 8512VAPVD39-2500 | Profile | 469 |
| 8512VAPVD39-2500-E | Profile | 469 |
| 8512VAPVD40-2500 | Profile | 469 |
| 8512VAPVD40-2500-E | Profile | 469 |
| 8512VAPVD41-2500 | Profile | 469 |
| 8512VAPVD41-2500-E | Profile | 469 |
| 8512VAPVD42-2500 | Profile | 469 |
| 8512VAPVD42-2500-E | Profile | 469 |
| 8514MS7 | EVERSPACE (comfort) | 425 |
| 8514MS7 | VIVERE II | 458 |
| 8514MS7 | Zubehör | 516 |
| 8514VA | EVERSPACE (comfort) | 425 |
| 8514VA | VIVERE II | 458 |
| 8514VA | Zubehör | 516 |
| 8514VA135 | EVERSPACE (comfort) | 425 |
| 8514VA135 | VIVERE II | 458 |
| 8514VA135 | Zubehör | 516 |
| 8517VA | VIVERE II | 454 |
| 8518VA | VIVERE II | 451 |
| 8519VA | VIVERE II | 451 |
| 8522VA | VIVERE II | 439 |
| 8525-1GLAS-R515 | Zubehör | 637 |

| Art.Nr. | Produktgruppe | Seite |
|---|---|---|
| 8525-2GLAS-R515 | Zubehör | 637 |
| 8525-3GLAS-R540 | Zubehör | 637 |
| 8526VAL | VIVERE II | 450 |
| 8526VAR | VIVERE II | 450 |
| 8527KU | VIVERE II | 450 |
| 8527KU1 | VIVERE II | 450 |
| 8535E0/14-1860 | Zubehör | 612 |
| 8535E0/14-1860 | Zubehör | 612 |
| 8535E0/14-1860 | Zubehör | 626 |
| 8535E6C35-1860 | Zubehör | 612 |
| 8535E6C35-1860 | Zubehör | 612 |
| 8535E6C35-1860 | Zubehör | 626 |
| 8535E6EV1-1860 | Zubehör | 612 |
| 8535E6EV1-1860 | Zubehör | 612 |
| 8535E6EV5-1860 | Zubehör | 612 |
| 8535E6EV5-1860 | Zubehör | 612 |
| 8535E6EV5-1860 | Zubehör | 626 |
| 8538KU5 | Zubehör | 612 |
| 8538KU5 | Zubehör | 612 |
| 8538KU5 | Zubehör | 626 |
| 8539KU5 | Zubehör | 612 |
| 8539KU5 | Zubehör | 614 |
| 8539KU5 | Zubehör | 626 |
| 8544VA | VIVERE II | 451 |
| 8545VA | VIVERE II | 451 |
| 8547VA | VIVERE II | 453 |
| 8549VA-V | VIVERE II | 438 |
| 8549VA-VE | VIVERE II | 438 |
| 8549VA-VF | VIVERE II | 438 |
| 8551VA-V | VIVERE II | 438 |
| 8551VA-VE | VIVERE II | 438 |
| 8551VA-VF | VIVERE II | 438 |
| 8552VA-V | VIVERE II | 438 |
| 8552VA-VE | VIVERE II | 438 |
| 8552VA-VF | VIVERE II | 438 |
| 8553VA-V | VIVERE II | 438 |
| 8553VA-VE | VIVERE II | 438 |
| 8553VA-VF | VIVERE II | 438 |
| 8554VA-V | VIVERE II | 439 |
| 8554VA-VF | VIVERE II | 439 |
| 8555VA-V | VIVERE II | 439 |
| 8555VA-VF | VIVERE II | 439 |
| 8555VA-VU | VIVERE II | 439 |
| 8557VA-V | VIVERE II | 438 |
| 8558VA-V | VIVERE II | 438 |
| 8559VA-V | VIVERE II | 438 |
| 8560VA-1000 | VIVERE II | 439 |
| 8560VA-V | VIVERE II | 439 |
| 8561VA-1000 | VIVERE II | 439 |
| 8561VA-900 | VIVERE II | 439 |
| 8561VA-V | VIVERE II | 439 |
| 8562VA-1000 | VIVERE II | 439 |
| 8562VA-900 | VIVERE II | 439 |
| 8562VA-V | VIVERE II | 439 |
| 8563VA-V | VIVERE II | 438 |
| 8564VA-V | VIVERE II | 438 |
| 8565VA-V | VIVERE II | 438 |
| 8566VA-V | VIVERE II | 439 |
| 8567VA-V | VIVERE II | 439 |
| 8568VA-V | VIVERE II | 439 |
| 8568VA-VE | VIVERE II | 439 |
| 8568VA-VF | VIVERE II | 439 |
| 8570VA-R500 | VIVERE II | 439 |
| 8576VAL | VIVERE II | 455 |
| 8576VAR | VIVERE II | 455 |
| 8581-1GLAS-R500 | Zubehör | 637 |
| 8581-2GLAS-R500 | Zubehör | 637 |
| 8581-3GLAS-900 | Zubehör | 637 |
| 8585AL134-2010 | Zubehör | 628 |
| 8585E6C35-2010 | Zubehör | 611 |
| 8585E6C35-2010 | Zubehör | 628 |
| 8585E6EV5-2010 | Zubehör | 628 |
| 8586KU134-L | Zubehör | 628 |
| 8586KU134-R | Zubehör | 628 |
| 8586KU3-L | Zubehör | 628 |
| 8586KU3-R | Zubehör | 628 |
| 8586KU7-L | Zubehör | 628 |
| 8586KU7-R | Zubehör | 628 |
| 8587KU134-L | Zubehör | 629 |
| 8587KU134-R | Zubehör | 629 |
| 8587KU3-L | Zubehör | 629 |
| 8587KU3-R | Zubehör | 629 |

| Art.Nr. | Produktgruppe | Seite |
|---|---|---|
| 8587KU7-L | Zubehör | 629 |
| 8587KU7-R | Zubehör | 629 |
| 8588KU134 | Zubehör | 629 |
| 8588KU3 | Zubehör | 629 |
| 8588KU7 | Zubehör | 629 |
| 8667KU0-8-R500 | Zubehör | 613 |
| 8683ZN135-1000 | Zubehör | 531 |
| 8683ZN5-1000 | Zubehör | 531 |
| 8684ZN135-1000 | Zubehör | 535 |
| 8684ZN5-1000 | Zubehör | 535 |
| 8686VA-F | Zubehör | 534 |
| 8686VA-F | Zubehör | 539 |
| 8686VAPVD20-F | Zubehör | 539 |
| 8686VAPVD35-F | Zubehör | 539 |
| 8686ZN1-AT | Zubehör | 533 |
| 8686ZN1-E | Zubehör | 534 |
| 8686ZN1-GS | Zubehör | 533 |
| 8686ZN134-AT | Zubehör | 533 |
| 8686ZN134-E | Zubehör | 534 |
| 8686ZN134-GS | Zubehör | 533 |
| 8686ZN135-1000 | Zubehör | 531 |
| 8686ZN135-AT | Zubehör | 533 |
| 8686ZN135-E | Zubehör | 534 |
| 8686ZN135-GS | Zubehör | 533 |
| 8686ZN5-1000 | Zubehör | 531 |
| 8686ZN5-AT | Zubehör | 533 |
| 8686ZN5-E | Zubehör | 534 |
| 8686ZN5-GS | Zubehör | 533 |
| 8686ZNPVD20-F | Zubehör | 534 |
| 8686ZNPVD22-AT | Zubehör | 533 |
| 8686ZNPVD22-E | Zubehör | 534 |
| 8686ZNPVD22-GS | Zubehör | 533 |
| 8686ZNPVD35-F | Zubehör | 534 |
| 8688-5AI134-500 | Zubehör | 550 |
| 8688-5AL134-1500 | Zubehör | 560 |
| 8688-5AL134-1500 | Zubehör | 536 |
| 8688-5EI23-1000 | Zubehör | 560 |
| 8688-5EI23-1500 | Zubehör | 560 |
| 8688-5EI23-2000 | Zubehör | 560 |
| 8688-5EI23-460 | Zubehör | 560 |
| 8688-5EI23-1000 | Zubehör | 536 |
| 8688-5EI23-1000 | Zubehör | 550 |
| 8688-5EI23-1500 | Zubehör | 536 |
| 8688-5EI23-1500 | Zubehör | 550 |
| 8688-5EI23-2000 | Zubehör | 536 |
| 8688-5EI23-2000 | Zubehör | 550 |
| 8688-5EI23-460 | Zubehör | 536 |
| 8688-5EI23-460 | Zubehör | 550 |
| 8688-5E6C35-1000 | Zubehör | 536 |
| 8688-5E6C35-1000 | Zubehör | 550 |
| 8688-5E6C35-1000 | Zubehör | 560 |
| 8688-5E6C35-1500 | Zubehör | 536 |
| 8688-5E6C35-1500 | Zubehör | 550 |
| 8688-5E6C35-1500 | Zubehör | 560 |
| 8688-5E6C35-2000 | Zubehör | 536 |
| 8688-5E6C35-2000 | Zubehör | 550 |
| 8688-5E6C35-2000 | Zubehör | 560 |
| 8688-5E6EV-1000 | Zubehör | 560 |
| 8688-5E6EV1-1000 | Zubehör | 536 |
| 8688-5E6EV1-1000 | Zubehör | 550 |
| 8688-5E6EV1-1500 | Zubehör | 536 |
| 8688-5E6EV1-1500 | Zubehör | 550 |
| 8688-5E6EV1-1500 | Zubehör | 560 |
| 8688-5E6EV1-2000 | Zubehör | 536 |
| 8688-5E6EV1-2000 | Zubehör | 550 |
| 8688-5E6EV1-2000 | Zubehör | 560 |
| 8688-5E6EV5-1000 | Zubehör | 536 |
| 8688-5E6EV5-1000 | Zubehör | 550 |
| 8688-5E6EV5-1000 | Zubehör | 560 |
| 8688-5E6EV5-1500 | Zubehör | 536 |
| 8688-5E6EV5-1500 | Zubehör | 550 |
| 8688-5E6EV5-1500 | Zubehör | 560 |
| 8688-5E6EV5-2000 | Zubehör | 536 |
| 8688-5E6EV5-2000 | Zubehör | 550 |
| 8688-5E6EV5-2000 | Zubehör | 560 |
| 8688-5E6EV5-460 | Zubehör | 536 |
| 8688-5E6EV5-460 | Zubehör | 550 |
| 8688-5E6EV5-460 | Zubehör | 560 |
| 8688-5MS5-1000 | Zubehör | 536 |
| 8688-5MS5-1000 | Zubehör | 550 |
| 8688-5MS5-1000 | Zubehör | 560 |
| 8688-5MS5-500 | Zubehör | 536 |

# Glossar

| Art.Nr. | Produktgruppe | Seite |
|---|---|---|
| 8688-5MS5-500 | Zubehör | 550 |
| 8688-5MS5-500 | Zubehör | 560 |
| 8688-5MS7-1300 | Zubehör | 536 |
| 8688-5MS7-1300 | Zubehör | 550 |
| 8688-5MS7-1300 | Zubehör | 560 |
| 8688-5MSPVD20-1000 | Zubehör | 536 |
| 8688-5MSPVD20-1000 | Zubehör | 550 |
| 8688-5MSPVD20-1000 | Zubehör | 560 |
| 8688-5MSPVD20-500 | Zubehör | 536 |
| 8688-5MSPVD20-500 | Zubehör | 550 |
| 8688-5MSPVD20-500 | Zubehör | 560 |
| 8688-5VAPVD39-1200 | Zubehör | 536 |
| 8688-5VAPVD39-1200 | Zubehör | 550 |
| 8688-5VAPVD39-1200 | Zubehör | 560 |
| 8688-5VAPVD40-1200 | Zubehör | 536 |
| 8688-5VAPVD40-1200 | Zubehör | 550 |
| 8688-5VAPVD40-1200 | Zubehör | 560 |
| 8688-5VAPVD41-1200 | Zubehör | 536 |
| 8688-5VAPVD41-1200 | Zubehör | 550 |
| 8688-5VAPVD41-1200 | Zubehör | 560 |
| 8688-5VAPVD42-1200 | Zubehör | 536 |
| 8688-5VAPVD42-1200 | Zubehör | 550 |
| 8688-5VAPVD42-1200 | Zubehör | 560 |
| 8688ZN1-AT | Zubehör | 538 |
| 8688ZN1-E | Zubehör | 539 |
| 8688ZN1-GS | Zubehör | 538 |
| 8688ZN134-AT | Zubehör | 538 |
| 8688ZN134-E | Zubehör | 539 |
| 8688ZN134-GS | Zubehör | 538 |
| 8688ZN135-1000 | Zubehör | 535 |
| 8688ZN135-AT | Zubehör | 538 |
| 8688ZN135-E | Zubehör | 539 |
| 8688zn135-GS | Zubehör | 538 |
| 8688ZN5-1000 | Zubehör | 535 |
| 8688ZN5-AT | Zubehör | 538 |
| 8688ZN5-E | Zubehör | 539 |
| 8688ZN5-GS | Zubehör | 538 |
| 8688ZNPVD20-AT | Zubehör | 538 |
| 8688ZNPVD20-E | Zubehör | 539 |
| 8688ZNPVD20-GS | Zubehör | 538 |
| 8688ZNPVD22-AT | Zubehör | 538 |
| 8688ZNPVD22-E | Zubehör | 539 |
| 8688ZNPVD22-GS | Zubehör | 538 |
| 8688ZNPVD39 | Zubehör | 539 |
| 8688ZNPVD39-AT | Zubehör | 538 |
| 8688ZNPVD39-GS | Zubehör | 538 |
| 8688ZNPVD40 | Zubehör | 539 |
| 8688ZNPVD40-AT | Zubehör | 538 |
| 8688ZNPVD40-GS | Zubehör | 538 |
| 8688ZNPVD41 | Zubehör | 539 |
| 8688ZNPVD41-AT | Zubehör | 538 |
| 8688ZNPVD41-GS | Zubehör | 538 |
| 8688ZNPVD42 | Zubehör | 539 |
| 8688ZNPVD42-AT | Zubehör | 538 |
| 8688ZNPVD42-GS | Zubehör | 538 |
| 8691ZN1 | Zubehör | 513 |
| 8691ZN135 | Zubehör | 513 |
| 8691ZN135-M1 | Zubehör | 514 |
| 8691ZN5 | Zubehör | 513 |
| 8691ZN5-M1 | Zubehör | 514 |
| 8691ZNPVD20 | Zubehör | 513 |
| 8691ZNPVD22 | Zubehör | 513 |
| 8691ZNPVD39 | Zubehör | 513 |
| 8691ZNPVD40 | Zubehör | 513 |
| 8691ZNPVD41 | Zubehör | 513 |
| 8691ZNPVD42 | Zubehör | 513 |
| 8692ZN1 | Zubehör | 513 |
| 8692ZN135 | Zubehör | 513 |
| 8692ZN135-M1 | Zubehör | 514 |
| 8692ZN5 | Zubehör | 513 |
| 8692ZN5-M1 | Zubehör | 514 |
| 8692ZNPVD20 | Zubehör | 513 |
| 8692ZNPVD22 | Zubehör | 513 |
| 8692ZNPVD39 | Zubehör | 513 |
| 8692ZNPVD40 | Zubehör | 513 |
| 8692ZNPVD41 | Zubehör | 513 |
| 8692ZNPVD42 | Zubehör | 513 |
| 8694ZN1 | Zubehör | 503 |
| 8694ZN135 | Zubehör | 503 |
| 8694ZN5 | Zubehör | 503 |
| 8694ZNPVD22 | Zubehör | 503 |
| 8694ZNPVD35 | Zubehör | 503 |

| Art.Nr. | Produktgruppe | Seite |
|---|---|---|
| 8696MS10 | Zubehör | 530 |
| 8696MS7 | Zubehör | 530 |
| 8696MSPVD22 | Zubehör | 530 |
| 8697ZN1 | Zubehör | 499 |
| 8697ZN135 | Zubehör | 499 |
| 8697ZN5 | Zubehör | 499 |
| 8697ZNPVD20 | Zubehör | 499 |
| 8697ZNPVD22 | Zubehör | 499 |
| 8698ZN1 | Zubehör | 499 |
| 8698ZN135 | Zubehör | 499 |
| 8698ZN5 | Zubehör | 499 |
| 8698ZNPVD20 | Zubehör | 499 |
| 8698ZNPVD22 | Zubehör | 499 |
| 8743ZN135-1200 | Zubehör | 572 |
| 8743ZN5-1000 | Zubehör | 572 |
| 8743ZN5-1200 | Zubehör | 572 |
| 8744-1VAPVD39-1200 | Zubehör | 532 |
| 8744-1VAPVD39-1200 | Zubehör | 578 |
| 8744-1VAPVD39-1200 | Zubehör | 586 |
| 8744-1VAPVD40-1200 | Zubehör | 532 |
| 8744-1VAPVD40-1200 | Zubehör | 578 |
| 8744-1VAPVD40-1200 | Zubehör | 586 |
| 8744-1VAPVD41-1200 | Zubehör | 532 |
| 8744-1VAPVD41-1200 | Zubehör | 578 |
| 8744-1VAPVD41-1200 | Zubehör | 586 |
| 8744-1VAPVD42-1200 | Zubehör | 532 |
| 8744-1VAPVD42-1200 | Zubehör | 578 |
| 8744-1VAPVD42-1200 | Zubehör | 586 |
| 8744ZN1-1000 | Zubehör | 571 |
| 8744ZN1-EV | Zubehör | 588 |
| 8744ZN1-GL | Zubehör | 580 |
| 8744ZN1-GTL | Zubehör | 588 |
| 8744ZN1-W | Zubehör | 579 |
| 8744ZN1-W | Zubehör | 587 |
| 8744ZN1-WV | Zubehör | 579 |
| 8744ZN1-WV | Zubehör | 587 |
| 8744ZN134-1000 | Zubehör | 571 |
| 8744ZN135-1000 | Zubehör | 571 |
| 8744ZN135-EV | Zubehör | 588 |
| 8744ZN135-GL | Zubehör | 580 |
| 8744ZN135-GTL | Zubehör | 588 |
| 8744ZN135-W | Zubehör | 579 |
| 8744ZN135-W | Zubehör | 587 |
| 8744ZN135-WV | Zubehör | 579 |
| 8744ZN135-WV | Zubehör | 587 |
| 8744ZN5-1000 | Zubehör | 571 |
| 8744ZN5-EV | Zubehör | 588 |
| 8744ZN5-GL | Zubehör | 580 |
| 8744ZN5-GTL | Zubehör | 588 |
| 8744ZN5-W | Zubehör | 579 |
| 8744ZN5-W | Zubehör | 587 |
| 8744ZN5-WV | Zubehör | 579 |
| 8744ZN5-WV | Zubehör | 587 |
| 8744ZNPVD20-1000 | Zubehör | 571 |
| 8744ZNPVD22-1000 | Zubehör | 571 |
| 8744ZNPVD22-EV | Zubehör | 588 |
| 8744ZNPVD22-GL | Zubehör | 580 |
| 8744ZNPVD22-GTL | Zubehör | 588 |
| 8744ZNPVD22-W | Zubehör | 579 |
| 8744ZNPVD22-W | Zubehör | 587 |
| 8744ZNPVD22-WV | Zubehör | 579 |
| 8744ZNPVD22-WV | Zubehör | 587 |
| 8744ZNPVD39-1200 | Zubehör | 571 |
| 8744ZNPVD39-GL | Zubehör | 580 |
| 8744ZNPVD39-W | Zubehör | 579 |
| 8744ZNPVD39-W | Zubehör | 587 |
| 8744ZNPVD39-WV | Zubehör | 579 |
| 8744ZNPVD39-WV | Zubehör | 587 |
| 8744ZNPVD40-1200 | Zubehör | 571 |
| 8744ZNPVD40-GL | Zubehör | 580 |
| 8744ZNPVD40-W | Zubehör | 579 |
| 8744ZNPVD40-W | Zubehör | 587 |
| 8744ZNPVD40-WV | Zubehör | 579 |
| 8744ZNPVD40-WV | Zubehör | 587 |
| 8744ZNPVD41-1200 | Zubehör | 571 |
| 8744ZNPVD41-GL | Zubehör | 580 |
| 8744ZNPVD41-W | Zubehör | 579 |
| 8744ZNPVD41-W | Zubehör | 587 |
| 8744ZNPVD41-WV | Zubehör | 579 |
| 8744ZNPVD41-WV | Zubehör | 587 |
| 8744ZNPVD42-1200 | Zubehör | 571 |
| 8744ZNPVD42-GL | Zubehör | 580 |

| Art.Nr. | Produktgruppe | Seite |
|---|---|---|
| 8744ZNPVD42-W | Zubehör | 579 |
| 8744ZNPVD42-W | Zubehör | 587 |
| 8744ZNPVD42-WV | Zubehör | 579 |
| 8744ZNPVD42-WV | Zubehör | 587 |
| 8745ZN5-1000 | Zubehör | 573 |
| 8746ZN5-460 | Zubehör | 574 |
| 8747ZN1-T | Zubehör | 580 |
| 8747ZN1-TS | Zubehör | 589 |
| 8747ZN135-T | Zubehör | 580 |
| 8747ZN135-TS | Zubehör | 589 |
| 8747ZN5-460 | Zubehör | 573 |
| 8747ZN5-T | Zubehör | 580 |
| 8747ZN5-TS | Zubehör | 589 |
| 8747ZNPVD22-T | Zubehör | 580 |
| 8747ZNPVD22-TS | Zubehör | 589 |
| 8748ZN5-1500 | Zubehör | 575 |
| 8793ZN135-1000 | Zubehör | 544 |
| 8793ZN5-1000 | Zubehör | 544 |
| 8793ZNPVD39-1200 | Zubehör | 544 |
| 8793ZNPVD40-1200 | Zubehör | 544 |
| 8793ZNPVD41-1200 | Zubehör | 544 |
| 8793ZNPVD42-1200 | Zubehör | 544 |
| 8794ZN1-1000 | Zubehör | 543 |
| 8794ZN1-EV | Zubehör | 562 |
| 8794ZN1-GF | Zubehör | 553 |
| 8794ZN1-GL | Zubehör | 552 |
| 8794ZN1-GTL | Zubehör | 563 |
| 8794ZN1-TS | Zubehör | 563 |
| 8794ZN1-W | Zubehör | 551 |
| 8794ZN1-W | Zubehör | 561 |
| 8794ZN1-WV | Zubehör | 551 |
| 8794ZN1-WV | Zubehör | 561 |
| 8794ZN10-1000 | Zubehör | 543 |
| 8794ZN10-EV | Zubehör | 562 |
| 8794ZN10-GF | Zubehör | 553 |
| 8794ZN10-GL | Zubehör | 552 |
| 8794ZN10-GTL | Zubehör | 563 |
| 8794ZN10-TS | Zubehör | 563 |
| 8794ZN10-W | Zubehör | 551 |
| 8794ZN10-W | Zubehör | 561 |
| 8794ZN10-WV | Zubehör | 551 |
| 8794ZN10-WV | Zubehör | 561 |
| 8794ZN134-1000 | Zubehör | 543 |
| 8794ZN134-EV | Zubehör | 562 |
| 8794ZN134-GF | Zubehör | 553 |
| 8794ZN134-GL | Zubehör | 552 |
| 8794ZN134-GTL | Zubehör | 563 |
| 8794ZN134-TS | Zubehör | 563 |
| 8794ZN134-W | Zubehör | 551 |
| 8794ZN134-W | Zubehör | 561 |
| 8794ZN134-WV | Zubehör | 551 |
| 8794ZN134-WV | Zubehör | 561 |
| 8794ZN135-1000 | Zubehör | 543 |
| 8794ZN135-EV | Zubehör | 562 |
| 8794ZN135-GF | Zubehör | 553 |
| 8794ZN135-GL | Zubehör | 552 |
| 8794ZN135-GTL | Zubehör | 563 |
| 8794ZN135-TS | Zubehör | 563 |
| 8794ZN135-W | Zubehör | 551 |
| 8794ZN135-W | Zubehör | 561 |
| 8794ZN135-WV | Zubehör | 551 |
| 8794ZN135-WV | Zubehör | 561 |
| 8794ZN5-1000 | Zubehör | 543 |
| 8794ZN5-EV | Zubehör | 562 |
| 8794ZN5-GF | Zubehör | 553 |
| 8794ZN5-GL | Zubehör | 552 |
| 8794ZN5-GTL | Zubehör | 563 |
| 8794ZN5-TS | Zubehör | 563 |
| 8794ZN5-W | Zubehör | 551 |
| 8794ZN5-W | Zubehör | 561 |
| 8794ZN5-W | Zubehör | 551 |
| 8794ZN5-WV | Zubehör | 551 |
| 8794ZN5-WV | Zubehör | 561 |
| 8794ZNPVD20-1000 | Zubehör | 543 |
| 8794ZNPVD20-EV | Zubehör | 562 |
| 8794ZNPVD20-GF | Zubehör | 553 |
| 8794ZNPVD20-GL | Zubehör | 552 |
| 8794ZNPVD20-GTL | Zubehör | 563 |
| 8794ZNPVD20-TS | Zubehör | 563 |
| 8794ZNPVD20-W | Zubehör | 551 |
| 8794ZNPVD20-W | Zubehör | 561 |
| 8794ZNPVD20-WV | Zubehör | 551 |

| Art.Nr. | Produktgruppe | Seite |
|---|---|---|
| 8794ZNPVD20-WV | Zubehör | 561 |
| 8794ZNPVD22-1000 | Zubehör | 543 |
| 8794ZNPVD22-EV | Zubehör | 562 |
| 8794ZNPVD22-GF | Zubehör | 553 |
| 8794ZNPVD22-GL | Zubehör | 552 |
| 8794ZNPVD22-GTL | Zubehör | 563 |
| 8794ZNPVD22-TS | Zubehör | 563 |
| 8794ZNPVD22-W | Zubehör | 551 |
| 8794ZNPVD22-W | Zubehör | 561 |
| 8794ZNPVD22-WV | Zubehör | 551 |
| 8794ZNPVD22-WV | Zubehör | 561 |
| 8794ZNPVD39-1200 | Zubehör | 543 |
| 8794ZNPVD39-GL | Zubehör | 552 |
| 8794ZNPVD39-GTL | Zubehör | 563 |
| 8794ZNPVD39-TS | Zubehör | 563 |
| 8794ZNPVD39-W | Zubehör | 551 |
| 8794ZNPVD39-W | Zubehör | 561 |
| 8794ZNPVD39-WV | Zubehör | 551 |
| 8794ZNPVD39-WV | Zubehör | 561 |
| 8794ZNPVD40-1200 | Zubehör | 543 |
| 8794ZNPVD40-GL | Zubehör | 552 |
| 8794ZNPVD40-GTL | Zubehör | 563 |
| 8794ZNPVD40-TS | Zubehör | 563 |
| 8794ZNPVD40-W | Zubehör | 551 |
| 8794ZNPVD40-W | Zubehör | 561 |
| 8794ZNPVD40-WV | Zubehör | 551 |
| 8794ZNPVD40-WV | Zubehör | 561 |
| 8794ZNPVD41-1200 | Zubehör | 543 |
| 8794ZNPVD41-GL | Zubehör | 552 |
| 8794ZNPVD41-GTL | Zubehör | 563 |
| 8794ZNPVD41-TS | Zubehör | 563 |
| 8794ZNPVD41-W | Zubehör | 551 |
| 8794ZNPVD41-W | Zubehör | 561 |
| 8794ZNPVD41-WV | Zubehör | 551 |
| 8794ZNPVD41-WV | Zubehör | 561 |
| 8794ZNPVD42-1200 | Zubehör | 543 |
| 8794ZNPVD42-GL | Zubehör | 552 |
| 8794ZNPVD42-GTL | Zubehör | 563 |
| 8794ZNPVD42-TS | Zubehör | 563 |
| 8794ZNPVD42-W | Zubehör | 551 |
| 8794ZNPVD42-W | Zubehör | 561 |
| 8794ZNPVD42-WV | Zubehör | 551 |
| 8794ZNPVD42-WV | Zubehör | 561 |
| 8795ZN135-1000 | Zubehör | 547 |
| 8795ZN5-1000 | Zubehör | 547 |
| 8796ZN135-460 | Zubehör | 546 |
| 8796ZN5-460 | Zubehör | 546 |
| 8797ZN1-T | Zubehör | 554 |
| 8797ZN10-T | Zubehör | 554 |
| 8797ZN134-T | Zubehör | 554 |
| 8797ZN135-460 | Zubehör | 545 |
| 8797ZN135-T | Zubehör | 554 |
| 8797ZN5-460 | Zubehör | 545 |
| 8797ZN5-T | Zubehör | 554 |
| 8797ZNPVD20-T | Zubehör | 554 |
| 8797ZNPVD22-T | Zubehör | 554 |
| 8797ZNPVD39-T | Zubehör | 554 |
| 8797ZNPVD40-T | Zubehör | 554 |
| 8797ZNPVD41-T | Zubehör | 554 |
| 8797ZNPVD42-T | Zubehör | 554 |
| 8798ZN135-1500 | Zubehör | 547 |
| 8798ZN5-1500 | Zubehör | 547 |
| 8822E6EV1-MG | EVERSPACE (comfort) | 424 |
| 8822E6EV1-MG | Zubehör | 519 |
| 8822KU-ML | EVERSPACE (comfort) | 428 |
| 8822KU-ML | Zubehör | 641 |
| 8822MS7-MG | EVERSPACE (comfort) | 424 |
| 8822MS7-MG | Zubehör | 519 |
| 8822MS7-SG-250 | EVERSPACE (comfort) | 427 |
| 8822MS7-SG-250 | Zubehör | 522 |
| 8822MS7-SG-400 | EVERSPACE (comfort) | 427 |
| 8822MS7-SG-400 | Zubehör | 522 |
| 8822MSPVD35-MG | Zubehör | 519 |
| 8822MSPVD35-SG-250 | EVERSPACE (comfort) | 427 |
| 8822MSPVD35-SG-250 | Zubehör | 522 |
| 8822MSPVD35-SG-400 | EVERSPACE (comfort) | 427 |
| 8822MSPVD35-SG-400 | Zubehör | 522 |
| 8822RAL7016-SSD-20 | EVERSPACE (comfort) | 406 |
| 8822RAL7016-SSD-32 | EVERSPACE (comfort) | 406 |
| 8822RAL7016-SSD-60 | EVERSPACE (comfort) | 406 |
| 8822RAL7016-SSD100 | EVERSPACE (comfort) | 406 |
| 8822RAL7016-SSD50 | EVERSPACE (comfort) | 406 |

# Glossar

| Art.Nr. | Produktgruppe | Seite |
|---|---|---|
| 8822RAL7016-SSDD | EVERSPACE (comfort) | 406 |
| 8822RAL7016-SSDD20 | EVERSPACE (comfort) | 406 |
| 8822VA-MG | EVERSPACE (comfort) | 424 |
| 8822VA-MG | Zubehör | 519 |
| 8822VA-MGE | EVERSPACE (comfort) | 425 |
| 8822VA-MGE | VIVERE II | 459 |
| 8822VA-MGE | Zubehör | 517 |
| 8822VA1-MG | EVERSPACE (comfort) | 424 |
| 8822VA1-MG | Zubehör | 519 |
| 8822ZN1-MGH | EVERSPACE (comfort) | 426 |
| 8822ZN1-MGH | Zubehör | 520 |
| 8822ZN1-MGV | EVERSPACE (comfort) | 426 |
| 8822ZN1-MGV | Zubehör | 520 |
| 8822ZN135-MGH | Zubehör | 520 |
| 8822ZN135-MGV | EVERSPACE (comfort) | 426 |
| 8822ZN135-MGV | Zubehör | 520 |
| 8822ZN5-MGH | EVERSPACE (comfort) | 426 |
| 8822ZN5-MGH | Zubehör | 520 |
| 8822ZN5-MGV | EVERSPACE (comfort) | 426 |
| 8822ZN5-MGV | Zubehör | 520 |
| 8822ZNPVD20-MGH | EVERSPACE (comfort) | 426 |
| 8822ZNPVD20-MGH | Zubehör | 520 |
| 8822ZNPVD20-MGV | EVERSPACE (comfort) | 426 |
| 8822ZNPVD20-MGV | Zubehör | 520 |
| 8822ZNPVD22-MGH | EVERSPACE (comfort) | 426 |
| 8822ZNPVD22-MGH | Zubehör | 520 |
| 8822ZNPVD22-MGV | EVERSPACE (comfort) | 426 |
| 8822ZNPVD22-MGV | Zubehör | 520 |
| 8823E3/50-104L120 | EVERSPACE (comfort) | 414 |
| 8823E3/50-104L120S | EVERSPACE (comfort) | 414 |
| 8823E3/50-104L140 | EVERSPACE (comfort) | 414 |
| 8823E3/50-104L140S | EVERSPACE (comfort) | 414 |
| 8823E3/50-104L160 | EVERSPACE (comfort) | 414 |
| 8823E3/50-104L160S | EVERSPACE (comfort) | 414 |
| 8823E3/50-104L180 | EVERSPACE (comfort) | 414 |
| 8823E3/50-104L180S | EVERSPACE (comfort) | 414 |
| 8823E3/50-104L200 | EVERSPACE (comfort) | 414 |
| 8823E3/50-104L200S | EVERSPACE (comfort) | 414 |
| 8823E3/50-104R120 | EVERSPACE (comfort) | 414 |
| 8823E3/50-104R120S | EVERSPACE (comfort) | 414 |
| 8823E3/50-104R140 | EVERSPACE (comfort) | 414 |
| 8823E3/50-104R140S | EVERSPACE (comfort) | 414 |
| 8823E3/50-104R160 | EVERSPACE (comfort) | 414 |
| 8823E3/50-104R160S | EVERSPACE (comfort) | 414 |
| 8823E3/50-104R180 | EVERSPACE (comfort) | 414 |
| 8823E3/50-104R180S | EVERSPACE (comfort) | 414 |
| 8823E3/50-104R200 | EVERSPACE (comfort) | 414 |
| 8823E3/50-104R200S | EVERSPACE (comfort) | 414 |
| 8823E3/50-105L160 | EVERSPACE (comfort) | 414 |
| 8823E3/50-105L160S | EVERSPACE (comfort) | 414 |
| 8823E3/50-105L180 | EVERSPACE (comfort) | 414 |
| 8823E3/50-105L180S | EVERSPACE (comfort) | 414 |
| 8823E3/50-105L200S | EVERSPACE (comfort) | 414 |
| 8823E3/50-105L220 | EVERSPACE (comfort) | 414 |
| 8823E3/50-105L220S | EVERSPACE (comfort) | 414 |
| 8823E3/50-105R160 | EVERSPACE (comfort) | 414 |
| 8823E3/50-105R160S | EVERSPACE (comfort) | 414 |
| 8823E3/50-105R180 | EVERSPACE (comfort) | 414 |
| 8823E3/50-105R180S | EVERSPACE (comfort) | 414 |
| 8823E3/50-105R200S | EVERSPACE (comfort) | 414 |
| 8823E3/50-105R220 | EVERSPACE (comfort) | 414 |
| 8823E3/50-105R220S | EVERSPACE (comfort) | 414 |
| 8823E3/50-106-200 | EVERSPACE (comfort) | 414 |
| 8823E3/50-106-200S | EVERSPACE (comfort) | 414 |
| 8823E3/50-106-220 | EVERSPACE (comfort) | 414 |
| 8823E3/50-106-220S | EVERSPACE (comfort) | 414 |
| 8823E6C35-104L120 | EVERSPACE (comfort) | 414 |
| 8823E6C35-104L120S | EVERSPACE (comfort) | 414 |
| 8823E6C35-104L140 | EVERSPACE (comfort) | 414 |
| 8823E6C35-104L140S | EVERSPACE (comfort) | 414 |
| 8823E6C35-104L160 | EVERSPACE (comfort) | 414 |
| 8823E6C35-104L160S | EVERSPACE (comfort) | 414 |
| 8823E6C35-104L180 | EVERSPACE (comfort) | 414 |
| 8823E6C35-104L180S | EVERSPACE (comfort) | 414 |
| 8823E6C35-104L200 | EVERSPACE (comfort) | 414 |
| 8823E6C35-104L200S | EVERSPACE (comfort) | 414 |
| 8823E6C35-104R120 | EVERSPACE (comfort) | 414 |
| 8823E6C35-104R120S | EVERSPACE (comfort) | 414 |
| 8823E6C35-104R140 | EVERSPACE (comfort) | 414 |
| 8823E6C35-104R140S | EVERSPACE (comfort) | 414 |
| 8823E6C35-104R160 | EVERSPACE (comfort) | 414 |
| 8823E6C35-104R160S | EVERSPACE (comfort) | 414 |

| Art.Nr. | Produktgruppe | Seite |
|---|---|---|
| 8823E6C35-104R180 | EVERSPACE (comfort) | 414 |
| 8823E6C35-104R180S | EVERSPACE (comfort) | 414 |
| 8823E6C35-104R200 | EVERSPACE (comfort) | 414 |
| 8823E6C35-104R200S | EVERSPACE (comfort) | 414 |
| 8823E6C35-105L160 | EVERSPACE (comfort) | 414 |
| 8823E6C35-105L160S | EVERSPACE (comfort) | 414 |
| 8823E6C35-105L180 | EVERSPACE (comfort) | 414 |
| 8823E6C35-105L180S | EVERSPACE (comfort) | 414 |
| 8823E6C35-105L200S | EVERSPACE (comfort) | 414 |
| 8823E6C35-105L220 | EVERSPACE (comfort) | 414 |
| 8823E6C35-105L220S | EVERSPACE (comfort) | 414 |
| 8823E6C35-105R160 | EVERSPACE (comfort) | 414 |
| 8823E6C35-105R160S | EVERSPACE (comfort) | 414 |
| 8823E6C35-105R180 | EVERSPACE (comfort) | 414 |
| 8823E6C35-105R180S | EVERSPACE (comfort) | 414 |
| 8823E6C35-105R200S | EVERSPACE (comfort) | 414 |
| 8823E6C35-105R220 | EVERSPACE (comfort) | 414 |
| 8823E6C35-105R220S | EVERSPACE (comfort) | 414 |
| 8823E6C35-106-200 | EVERSPACE (comfort) | 414 |
| 8823E6C35-106-200S | EVERSPACE (comfort) | 414 |
| 8823E6C35-106-220 | EVERSPACE (comfort) | 414 |
| 8823E6C35-106-220S | EVERSPACE (comfort) | 414 |
| 8823E6EV5-104L120 | EVERSPACE (comfort) | 414 |
| 8823E6EV5-104L120S | EVERSPACE (comfort) | 414 |
| 8823E6EV5-104L140 | EVERSPACE (comfort) | 414 |
| 8823E6EV5-104L140S | EVERSPACE (comfort) | 414 |
| 8823E6EV5-104L160 | EVERSPACE (comfort) | 414 |
| 8823E6EV5-104L160S | EVERSPACE (comfort) | 414 |
| 8823E6EV5-104L180 | EVERSPACE (comfort) | 414 |
| 8823E6EV5-104L180S | EVERSPACE (comfort) | 414 |
| 8823E6EV5-104L200 | EVERSPACE (comfort) | 414 |
| 8823E6EV5-104L200S | EVERSPACE (comfort) | 414 |
| 8823E6EV5-104R120 | EVERSPACE (comfort) | 414 |
| 8823E6EV5-104R120S | EVERSPACE (comfort) | 414 |
| 8823E6EV5-104R140 | EVERSPACE (comfort) | 414 |
| 8823E6EV5-104R140S | EVERSPACE (comfort) | 414 |
| 8823E6EV5-104R160 | EVERSPACE (comfort) | 414 |
| 8823E6EV5-104R160S | EVERSPACE (comfort) | 414 |
| 8823E6EV5-104R180 | EVERSPACE (comfort) | 414 |
| 8823E6EV5-104R180S | EVERSPACE (comfort) | 414 |
| 8823E6EV5-104R200 | EVERSPACE (comfort) | 414 |
| 8823E6EV5-104R200S | EVERSPACE (comfort) | 414 |
| 8823E6EV5-105L160 | EVERSPACE (comfort) | 414 |
| 8823E6EV5-105L160S | EVERSPACE (comfort) | 414 |
| 8823E6EV5-105L180 | EVERSPACE (comfort) | 414 |
| 8823E6EV5-105L180S | EVERSPACE (comfort) | 414 |
| 8823E6EV5-105L200S | EVERSPACE (comfort) | 414 |
| 8823E6EV5-105L220 | EVERSPACE (comfort) | 414 |
| 8823E6EV5-105L220S | EVERSPACE (comfort) | 414 |
| 8823E6EV5-105R160 | EVERSPACE (comfort) | 414 |
| 8823E6EV5-105R160S | EVERSPACE (comfort) | 414 |
| 8823E6EV5-105R180 | EVERSPACE (comfort) | 414 |
| 8823E6EV5-105R180S | EVERSPACE (comfort) | 414 |
| 8823E6EV5-105R200S | EVERSPACE (comfort) | 414 |
| 8823E6EV5-105R220 | EVERSPACE (comfort) | 414 |
| 8823E6EV5-105R220S | EVERSPACE (comfort) | 414 |
| 8823E6EV5-106-200 | EVERSPACE (comfort) | 414 |
| 8823E6EV5-106-200S | EVERSPACE (comfort) | 414 |
| 8823E6EV5-106-220 | EVERSPACE (comfort) | 414 |
| 8823E6EV5-106-220S | EVERSPACE (comfort) | 414 |
| 8824E3/50-104L120 | EVERSPACE (comfort) | 408 |
| 8824E3/50-104L120S | EVERSPACE (comfort) | 408 |
| 8824E3/50-104L140 | EVERSPACE (comfort) | 408 |
| 8824E3/50-104L140S | EVERSPACE (comfort) | 408 |
| 8824E3/50-104L160 | EVERSPACE (comfort) | 408 |
| 8824E3/50-104L160S | EVERSPACE (comfort) | 408 |
| 8824E3/50-104L180 | EVERSPACE (comfort) | 408 |
| 8824E3/50-104L180S | EVERSPACE (comfort) | 408 |
| 8824E3/50-104L200 | EVERSPACE (comfort) | 408 |
| 8824E3/50-104L200S | EVERSPACE (comfort) | 408 |
| 8824E3/50-104R120 | EVERSPACE (comfort) | 408 |
| 8824E3/50-104R120S | EVERSPACE (comfort) | 408 |
| 8824E3/50-104R140 | EVERSPACE (comfort) | 408 |
| 8824E3/50-104R140S | EVERSPACE (comfort) | 408 |
| 8824E3/50-104R160 | EVERSPACE (comfort) | 408 |
| 8824E3/50-104R160S | EVERSPACE (comfort) | 408 |
| 8824E3/50-104R180 | EVERSPACE (comfort) | 408 |
| 8824E3/50-104R180S | EVERSPACE (comfort) | 408 |
| 8824E3/50-104R200 | EVERSPACE (comfort) | 408 |
| 8824E3/50-104R200S | EVERSPACE (comfort) | 408 |
| 8824E3/50-105L160 | EVERSPACE (comfort) | 408 |
| 8824E3/50-105L160S | EVERSPACE (comfort) | 408 |

| Art.Nr. | Produktgruppe | Seite |
|---|---|---|
| 8824E3/50-105L180 | EVERSPACE (comfort) | 408 |
| 8824E3/50-105L180S | EVERSPACE (comfort) | 408 |
| 8824E3/50-105R160 | EVERSPACE (comfort) | 408 |
| 8824E3/50-105R160S | EVERSPACE (comfort) | 408 |
| 8824E3/50-105R180 | EVERSPACE (comfort) | 408 |
| 8824E3/50-105R180S | EVERSPACE (comfort) | 408 |
| 8824E3/50-106-200 | EVERSPACE (comfort) | 408 |
| 8824E3/50-106-200S | EVERSPACE (comfort) | 408 |
| 8824E3/50-106-220 | EVERSPACE (comfort) | 408 |
| 8824E3/50-106-220S | EVERSPACE (comfort) | 408 |
| 8824E6C35-104L120 | EVERSPACE (comfort) | 408 |
| 8824E6C35-104L120S | EVERSPACE (comfort) | 408 |
| 8824E6C35-104L140 | EVERSPACE (comfort) | 408 |
| 8824E6C35-104L140S | EVERSPACE (comfort) | 408 |
| 8824E6C35-104L160 | EVERSPACE (comfort) | 408 |
| 8824E6C35-104L160S | EVERSPACE (comfort) | 408 |
| 8824E6C35-104L180 | EVERSPACE (comfort) | 408 |
| 8824E6C35-104L180S | EVERSPACE (comfort) | 408 |
| 8824E6C35-104L200 | EVERSPACE (comfort) | 408 |
| 8824E6C35-104L200S | EVERSPACE (comfort) | 408 |
| 8824E6C35-104R120 | EVERSPACE (comfort) | 408 |
| 8824E6C35-104R120S | EVERSPACE (comfort) | 408 |
| 8824E6C35-104R140 | EVERSPACE (comfort) | 408 |
| 8824E6C35-104R140S | EVERSPACE (comfort) | 408 |
| 8824E6C35-104R160 | EVERSPACE (comfort) | 408 |
| 8824E6C35-104R160S | EVERSPACE (comfort) | 408 |
| 8824E6C35-104R180 | EVERSPACE (comfort) | 408 |
| 8824E6C35-104R180S | EVERSPACE (comfort) | 408 |
| 8824E6C35-104R200 | EVERSPACE (comfort) | 408 |
| 8824E6C35-104R200S | EVERSPACE (comfort) | 408 |
| 8824E6C35-105L160 | EVERSPACE (comfort) | 408 |
| 8824E6C35-105L160S | EVERSPACE (comfort) | 408 |
| 8824E6C35-105L180 | EVERSPACE (comfort) | 408 |
| 8824E6C35-105L180S | EVERSPACE (comfort) | 408 |
| 8824E6C35-105R160 | EVERSPACE (comfort) | 408 |
| 8824E6C35-105R160S | EVERSPACE (comfort) | 408 |
| 8824E6C35-105R180 | EVERSPACE (comfort) | 408 |
| 8824E6C35-105R180S | EVERSPACE (comfort) | 408 |
| 8824E6C35-106-200 | EVERSPACE (comfort) | 408 |
| 8824E6C35-106-200S | EVERSPACE (comfort) | 408 |
| 8824E6C35-106-220 | EVERSPACE (comfort) | 408 |
| 8824E6C35-106-220S | EVERSPACE (comfort) | 408 |
| 8824E6EV5-104L120 | EVERSPACE (comfort) | 408 |
| 8824E6EV5-104L120S | EVERSPACE (comfort) | 408 |
| 8824E6EV5-104L140 | EVERSPACE (comfort) | 408 |
| 8824E6EV5-104L140S | EVERSPACE (comfort) | 408 |
| 8824E6EV5-104L160 | EVERSPACE (comfort) | 408 |
| 8824E6EV5-104L160S | EVERSPACE (comfort) | 408 |
| 8824E6EV5-104L180 | EVERSPACE (comfort) | 408 |
| 8824E6EV5-104L180S | EVERSPACE (comfort) | 408 |
| 8824E6EV5-104L200 | EVERSPACE (comfort) | 408 |
| 8824E6EV5-104L200S | EVERSPACE (comfort) | 408 |
| 8824E6EV5-104R120 | EVERSPACE (comfort) | 408 |
| 8824E6EV5-104R120S | EVERSPACE (comfort) | 408 |
| 8824E6EV5-104R140 | EVERSPACE (comfort) | 408 |
| 8824E6EV5-104R140S | EVERSPACE (comfort) | 408 |
| 8824E6EV5-104R160 | EVERSPACE (comfort) | 408 |
| 8824E6EV5-104R160S | EVERSPACE (comfort) | 408 |
| 8824E6EV5-104R180 | EVERSPACE (comfort) | 408 |
| 8824E6EV5-104R180S | EVERSPACE (comfort) | 408 |
| 8824E6EV5-104R200 | EVERSPACE (comfort) | 408 |
| 8824E6EV5-104R200S | EVERSPACE (comfort) | 408 |
| 8824E6EV5-105L160 | EVERSPACE (comfort) | 408 |
| 8824E6EV5-105L160S | EVERSPACE (comfort) | 408 |
| 8824E6EV5-105L180 | EVERSPACE (comfort) | 408 |
| 8824E6EV5-105L180S | EVERSPACE (comfort) | 408 |
| 8824E6EV5-105R160 | EVERSPACE (comfort) | 408 |
| 8824E6EV5-105R160S | EVERSPACE (comfort) | 408 |
| 8824E6EV5-105R180 | EVERSPACE (comfort) | 408 |
| 8824E6EV5-105R180S | EVERSPACE (comfort) | 408 |
| 8824E6EV5-106-200 | EVERSPACE (comfort) | 408 |
| 8824E6EV5-106-200S | EVERSPACE (comfort) | 408 |
| 8824E6EV5-106-220 | EVERSPACE (comfort) | 408 |
| 8824E6EV5-106-220S | EVERSPACE (comfort) | 408 |
| 8825E3/50-204L160 | EVERSPACE (comfort) | 420 |
| 8825E3/50-204L160S | EVERSPACE (comfort) | 420 |
| 8825E3/50-204L180 | EVERSPACE (comfort) | 420 |
| 8825E3/50-204L180S | EVERSPACE (comfort) | 420 |
| 8825E3/50-204R160 | EVERSPACE (comfort) | 420 |
| 8825E3/50-204R160S | EVERSPACE (comfort) | 420 |
| 8825E3/50-204R180 | EVERSPACE (comfort) | 420 |
| 8825E3/50-204R180S | EVERSPACE (comfort) | 420 |

| Art.Nr. | Produktgruppe | Seite |
|---|---|---|
| 8825E3/50-209-100 | EVERSPACE (comfort) | 420 |
| 8825E3/50-209-100S | EVERSPACE (comfort) | 420 |
| 8825E3/50-209-120 | EVERSPACE (comfort) | 420 |
| 8825E3/50-209-120S | EVERSPACE (comfort) | 420 |
| 8825E3/50-209-140 | EVERSPACE (comfort) | 420 |
| 8825E3/50-209-140S | EVERSPACE (comfort) | 420 |
| 8825E3/50-209-160 | EVERSPACE (comfort) | 420 |
| 8825E3/50-209-160S | EVERSPACE (comfort) | 420 |
| 8825E3/50-210L100 | EVERSPACE (comfort) | 420 |
| 8825E3/50-210L120 | EVERSPACE (comfort) | 420 |
| 8825E3/50-210L120S | EVERSPACE (comfort) | 420 |
| 8825E3/50-210L140 | EVERSPACE (comfort) | 420 |
| 8825E3/50-210L140S | EVERSPACE (comfort) | 420 |
| 8825E3/50-210L160 | EVERSPACE (comfort) | 420 |
| 8825E3/50-210L160S | EVERSPACE (comfort) | 420 |
| 8825E3/50-210L180 | EVERSPACE (comfort) | 420 |
| 8825E3/50-210L180S | EVERSPACE (comfort) | 420 |
| 8825E3/50-210R100 | EVERSPACE (comfort) | 420 |
| 8825E3/50-210R120 | EVERSPACE (comfort) | 420 |
| 8825E3/50-210R120S | EVERSPACE (comfort) | 420 |
| 8825E3/50-210R140 | EVERSPACE (comfort) | 420 |
| 8825E3/50-210R140S | EVERSPACE (comfort) | 420 |
| 8825E3/50-210R160 | EVERSPACE (comfort) | 420 |
| 8825E3/50-210R160S | EVERSPACE (comfort) | 420 |
| 8825E3/50-210R180 | EVERSPACE (comfort) | 420 |
| 8825E3/50-210R180S | EVERSPACE (comfort) | 420 |
| 8825E3/50-213-220 | EVERSPACE (comfort) | 420 |
| 8825E3/50-213-220S | EVERSPACE (comfort) | 420 |
| 8825E3/50-700L140 | EVERSPACE (comfort) | 420 |
| 8825E3/50-700L140S | EVERSPACE (comfort) | 420 |
| 8825E3/50-700R140 | EVERSPACE (comfort) | 420 |
| 8825E3/50-700R140S | EVERSPACE (comfort) | 420 |
| 8825E6C35-204L160 | EVERSPACE (comfort) | 420 |
| 8825E6C35-204L160S | EVERSPACE (comfort) | 420 |
| 8825E6C35-204L180 | EVERSPACE (comfort) | 420 |
| 8825E6C35-204L180S | EVERSPACE (comfort) | 420 |
| 8825E6C35-204R160 | EVERSPACE (comfort) | 420 |
| 8825E6C35-204R160S | EVERSPACE (comfort) | 420 |
| 8825E6C35-204R180 | EVERSPACE (comfort) | 420 |
| 8825E6C35-204R180S | EVERSPACE (comfort) | 420 |
| 8825E6C35-209-100 | EVERSPACE (comfort) | 420 |
| 8825E6C35-209-100S | EVERSPACE (comfort) | 420 |
| 8825E6C35-209-120 | EVERSPACE (comfort) | 420 |
| 8825E6C35-209-120S | EVERSPACE (comfort) | 420 |
| 8825E6C35-209-140 | EVERSPACE (comfort) | 420 |
| 8825E6C35-209-140S | EVERSPACE (comfort) | 420 |
| 8825E6C35-209-160 | EVERSPACE (comfort) | 420 |
| 8825E6C35-209-160S | EVERSPACE (comfort) | 420 |
| 8825E6C35-210L100 | EVERSPACE (comfort) | 420 |
| 8825E6C35-210L120 | EVERSPACE (comfort) | 420 |
| 8825E6C35-210L120S | EVERSPACE (comfort) | 420 |
| 8825E6C35-210L140 | EVERSPACE (comfort) | 420 |
| 8825E6C35-210L140S | EVERSPACE (comfort) | 420 |
| 8825E6C35-210L160 | EVERSPACE (comfort) | 420 |
| 8825E6C35-210L160S | EVERSPACE (comfort) | 420 |
| 8825E6C35-210L180 | EVERSPACE (comfort) | 420 |
| 8825E6C35-210L180S | EVERSPACE (comfort) | 420 |
| 8825E6C35-210R100 | EVERSPACE (comfort) | 420 |
| 8825E6C35-210R120 | EVERSPACE (comfort) | 420 |
| 8825E6C35-210R120S | EVERSPACE (comfort) | 420 |
| 8825E6C35-210R140 | EVERSPACE (comfort) | 420 |
| 8825E6C35-210R140S | EVERSPACE (comfort) | 420 |
| 8825E6C35-210R160 | EVERSPACE (comfort) | 420 |
| 8825E6C35-210R160S | EVERSPACE (comfort) | 420 |
| 8825E6C35-210R180 | EVERSPACE (comfort) | 420 |
| 8825E6C35-210R180S | EVERSPACE (comfort) | 420 |
| 8825E6C35-213-220 | EVERSPACE (comfort) | 420 |
| 8825E6C35-213-220S | EVERSPACE (comfort) | 420 |
| 8825E6C35-700L140 | EVERSPACE (comfort) | 420 |
| 8825E6C35-700L140S | EVERSPACE (comfort) | 420 |
| 8825E6C35-700R140 | EVERSPACE (comfort) | 420 |
| 8825E6C35-700R140S | EVERSPACE (comfort) | 420 |
| 8825E6EV5-204L160 | EVERSPACE (comfort) | 420 |
| 8825E6EV5-204L160S | EVERSPACE (comfort) | 420 |
| 8825E6EV5-204L180 | EVERSPACE (comfort) | 420 |
| 8825E6EV5-204L180S | EVERSPACE (comfort) | 420 |
| 8825E6EV5-204R160 | EVERSPACE (comfort) | 420 |
| 8825E6EV5-204R160S | EVERSPACE (comfort) | 420 |
| 8825E6EV5-204R180 | EVERSPACE (comfort) | 420 |
| 8825E6EV5-204R180S | EVERSPACE (comfort) | 420 |
| 8825E6EV5-209-100 | EVERSPACE (comfort) | 420 |
| 8825E6EV5-209-100S | EVERSPACE (comfort) | 420 |

# Glossar

| Art.Nr. | Produktgruppe | Seite |
|---|---|---|
| 8825E6EV5-209-120 | EVERSPACE (comfort) | 420 |
| 8825E6EV5-209-120S | EVERSPACE (comfort) | 420 |
| 8825E6EV5-209-140 | EVERSPACE (comfort) | 420 |
| 8825E6EV5-209-140S | EVERSPACE (comfort) | 420 |
| 8825E6EV5-209-160 | EVERSPACE (comfort) | 420 |
| 8825E6EV5-209-160S | EVERSPACE (comfort) | 420 |
| 8825E6EV5-210L100 | EVERSPACE (comfort) | 420 |
| 8825E6EV5-210L120 | EVERSPACE (comfort) | 420 |
| 8825E6EV5-210L120S | EVERSPACE (comfort) | 420 |
| 8825E6EV5-210L140 | EVERSPACE (comfort) | 420 |
| 8825E6EV5-210L140S | EVERSPACE (comfort) | 420 |
| 8825E6EV5-210L160 | EVERSPACE (comfort) | 420 |
| 8825E6EV5-210L160S | EVERSPACE (comfort) | 420 |
| 8825E6EV5-210L180 | EVERSPACE (comfort) | 420 |
| 8825E6EV5-210L180S | EVERSPACE (comfort) | 420 |
| 8825E6EV5-210R100 | EVERSPACE (comfort) | 420 |
| 8825E6EV5-210R120 | EVERSPACE (comfort) | 420 |
| 8825E6EV5-210R120S | EVERSPACE (comfort) | 420 |
| 8825E6EV5-210R140 | EVERSPACE (comfort) | 420 |
| 8825E6EV5-210R140S | EVERSPACE (comfort) | 420 |
| 8825E6EV5-210R160 | EVERSPACE (comfort) | 420 |
| 8825E6EV5-210R160S | EVERSPACE (comfort) | 420 |
| 8825E6EV5-210R180 | EVERSPACE (comfort) | 420 |
| 8825E6EV5-210R180S | EVERSPACE (comfort) | 420 |
| 8825E6EV5-213-220 | EVERSPACE (comfort) | 420 |
| 8825E6EV5-213-220S | EVERSPACE (comfort) | 420 |
| 8825E6EV5-700L140 | EVERSPACE (comfort) | 420 |
| 8825E6EV5-700L140S | EVERSPACE (comfort) | 420 |
| 8825E6EV5-700R140 | EVERSPACE (comfort) | 420 |
| 8825E6EV5-700R140S | EVERSPACE (comfort) | 420 |
| 8826E3/50-204L160 | EVERSPACE (comfort) | 409 |
| 8826E3/50-204L160S | EVERSPACE (comfort) | 409 |
| 8826E3/50-204L180 | EVERSPACE (comfort) | 409 |
| 8826E3/50-204L180S | EVERSPACE (comfort) | 409 |
| 8826E3/50-204R160 | EVERSPACE (comfort) | 409 |
| 8826E3/50-204R160S | EVERSPACE (comfort) | 409 |
| 8826E3/50-204R180 | EVERSPACE (comfort) | 409 |
| 8826E3/50-204R180S | EVERSPACE (comfort) | 409 |
| 8826E3/50-209-100 | EVERSPACE (comfort) | 409 |
| 8826E3/50-209-120 | EVERSPACE (comfort) | 409 |
| 8826E3/50-209-120S | EVERSPACE (comfort) | 409 |
| 8826E3/50-209-140 | EVERSPACE (comfort) | 409 |
| 8826E3/50-209-140S | EVERSPACE (comfort) | 409 |
| 8826E3/50-209-160 | EVERSPACE (comfort) | 409 |
| 8826E3/50-209-160S | EVERSPACE (comfort) | 409 |
| 8826E3/50-210L100 | EVERSPACE (comfort) | 409 |
| 8826E3/50-210L120 | EVERSPACE (comfort) | 409 |
| 8826E3/50-210L120S | EVERSPACE (comfort) | 409 |
| 8826E3/50-210L140 | EVERSPACE (comfort) | 409 |
| 8826E3/50-210L140S | EVERSPACE (comfort) | 409 |
| 8826E3/50-210L160 | EVERSPACE (comfort) | 409 |
| 8826E3/50-210L160S | EVERSPACE (comfort) | 409 |
| 8826E3/50-210L180 | EVERSPACE (comfort) | 409 |
| 8826E3/50-210L180S | EVERSPACE (comfort) | 409 |
| 8826E3/50-210R100 | EVERSPACE (comfort) | 409 |
| 8826E3/50-210R120 | EVERSPACE (comfort) | 409 |
| 8826E3/50-210R120S | EVERSPACE (comfort) | 409 |
| 8826E3/50-210R140 | EVERSPACE (comfort) | 409 |
| 8826E3/50-210R140S | EVERSPACE (comfort) | 409 |
| 8826E3/50-210R160 | EVERSPACE (comfort) | 409 |
| 8826E3/50-210R160S | EVERSPACE (comfort) | 409 |
| 8826E3/50-210R180 | EVERSPACE (comfort) | 409 |
| 8826E3/50-210R180S | EVERSPACE (comfort) | 409 |
| 8826E3/50-213-220 | EVERSPACE (comfort) | 409 |
| 8826E3/50-213-220S | EVERSPACE (comfort) | 409 |
| 8826E6C35-204L160 | EVERSPACE (comfort) | 409 |
| 8826E6C35-204L160S | EVERSPACE (comfort) | 409 |
| 8826E6C35-204L180 | EVERSPACE (comfort) | 409 |
| 8826E6C35-204L180S | EVERSPACE (comfort) | 409 |
| 8826E6C35-204R160 | EVERSPACE (comfort) | 409 |
| 8826E6C35-204R160S | EVERSPACE (comfort) | 409 |
| 8826E6C35-204R180 | EVERSPACE (comfort) | 409 |
| 8826E6C35-204R180S | EVERSPACE (comfort) | 409 |
| 8826E6C35-209-100 | EVERSPACE (comfort) | 409 |
| 8826E6C35-209-120 | EVERSPACE (comfort) | 409 |
| 8826E6C35-209-120S | EVERSPACE (comfort) | 409 |
| 8826E6C35-209-140 | EVERSPACE (comfort) | 409 |
| 8826E6C35-209-140S | EVERSPACE (comfort) | 409 |
| 8826E6C35-209-160 | EVERSPACE (comfort) | 409 |
| 8826E6C35-209-160S | EVERSPACE (comfort) | 409 |
| 8826E6C35-210L100 | EVERSPACE (comfort) | 409 |
| 8826E6C35-210L120 | EVERSPACE (comfort) | 409 |

| Art.Nr. | Produktgruppe | Seite |
|---|---|---|
| 8826E6C35-210L120S | EVERSPACE (comfort) | 409 |
| 8826E6C35-210L140 | EVERSPACE (comfort) | 409 |
| 8826E6C35-210L140S | EVERSPACE (comfort) | 409 |
| 8826E6C35-210L160 | EVERSPACE (comfort) | 409 |
| 8826E6C35-210L160S | EVERSPACE (comfort) | 409 |
| 8826E6C35-210R100 | EVERSPACE (comfort) | 409 |
| 8826E6C35-210R120 | EVERSPACE (comfort) | 409 |
| 8826E6C35-210R120S | EVERSPACE (comfort) | 409 |
| 8826E6C35-210R140 | EVERSPACE (comfort) | 409 |
| 8826E6C35-210R140S | EVERSPACE (comfort) | 409 |
| 8826E6C35-210R160 | EVERSPACE (comfort) | 409 |
| 8826E6C35-210R160S | EVERSPACE (comfort) | 409 |
| 8826E6C35-213-220 | EVERSPACE (comfort) | 409 |
| 8826E6C35-213-220S | EVERSPACE (comfort) | 409 |
| 8826E6EV5-204L160 | EVERSPACE (comfort) | 409 |
| 8826E6EV5-204L160S | EVERSPACE (comfort) | 409 |
| 8826E6EV5-204L180 | EVERSPACE (comfort) | 409 |
| 8826E6EV5-204L180S | EVERSPACE (comfort) | 409 |
| 8826E6EV5-204R160 | EVERSPACE (comfort) | 409 |
| 8826E6EV5-204R160S | EVERSPACE (comfort) | 409 |
| 8826E6EV5-204R180 | EVERSPACE (comfort) | 409 |
| 8826E6EV5-204R180S | EVERSPACE (comfort) | 409 |
| 8826E6EV5-209-100 | EVERSPACE (comfort) | 409 |
| 8826E6EV5-209-120 | EVERSPACE (comfort) | 409 |
| 8826E6EV5-209-120S | EVERSPACE (comfort) | 409 |
| 8826E6EV5-209-140 | EVERSPACE (comfort) | 409 |
| 8826E6EV5-209-140S | EVERSPACE (comfort) | 409 |
| 8826E6EV5-209-160 | EVERSPACE (comfort) | 409 |
| 8826E6EV5-209-160S | EVERSPACE (comfort) | 409 |
| 8826E6EV5-210L100 | EVERSPACE (comfort) | 409 |
| 8826E6EV5-210L120 | EVERSPACE (comfort) | 409 |
| 8826E6EV5-210L120S | EVERSPACE (comfort) | 409 |
| 8826E6EV5-210L140 | EVERSPACE (comfort) | 409 |
| 8826E6EV5-210L140S | EVERSPACE (comfort) | 409 |
| 8826E6EV5-210L160 | EVERSPACE (comfort) | 409 |
| 8826E6EV5-210L160S | EVERSPACE (comfort) | 409 |
| 8826E6EV5-210R100 | EVERSPACE (comfort) | 409 |
| 8826E6EV5-210R120 | EVERSPACE (comfort) | 409 |
| 8826E6EV5-210R120S | EVERSPACE (comfort) | 409 |
| 8826E6EV5-210R140 | EVERSPACE (comfort) | 409 |
| 8826E6EV5-210R140S | EVERSPACE (comfort) | 409 |
| 8826E6EV5-210R160 | EVERSPACE (comfort) | 409 |
| 8826E6EV5-210R160S | EVERSPACE (comfort) | 409 |
| 8826E6EV5-213-220 | EVERSPACE (comfort) | 409 |
| 8826E6EV5-213-220S | EVERSPACE (comfort) | 409 |
| 8827E3/50-204L160 | EVERSPACE (comfort) | 409 |
| 8827E3/50-204L160S | EVERSPACE (comfort) | 409 |
| 8827E3/50-204L180 | EVERSPACE (comfort) | 409 |
| 8827E3/50-204L180S | EVERSPACE (comfort) | 409 |
| 8827E3/50-204R160 | EVERSPACE (comfort) | 409 |
| 8827E3/50-204R160S | EVERSPACE (comfort) | 409 |
| 8827E3/50-204R180 | EVERSPACE (comfort) | 409 |
| 8827E3/50-204R180S | EVERSPACE (comfort) | 409 |
| 8827E3/50-210L100 | EVERSPACE (comfort) | 409 |
| 8827E3/50-210L120 | EVERSPACE (comfort) | 409 |
| 8827E3/50-210L120S | EVERSPACE (comfort) | 409 |
| 8827E3/50-210L140 | EVERSPACE (comfort) | 409 |
| 8827E3/50-210L140S | EVERSPACE (comfort) | 409 |
| 8827E3/50-210L160 | EVERSPACE (comfort) | 409 |
| 8827E3/50-210L160S | EVERSPACE (comfort) | 409 |
| 8827E3/50-210L180 | EVERSPACE (comfort) | 409 |
| 8827E3/50-210L180S | EVERSPACE (comfort) | 409 |
| 8827E3/50-210L200 | EVERSPACE (comfort) | 409 |
| 8827E3/50-210L200S | EVERSPACE (comfort) | 409 |
| 8827E3/50-210R100 | EVERSPACE (comfort) | 409 |
| 8827E3/50-210R120 | EVERSPACE (comfort) | 409 |
| 8827E3/50-210R120S | EVERSPACE (comfort) | 409 |
| 8827E3/50-210R140 | EVERSPACE (comfort) | 409 |
| 8827E3/50-210R140S | EVERSPACE (comfort) | 409 |
| 8827E3/50-210R160 | EVERSPACE (comfort) | 409 |
| 8827E3/50-210R160S | EVERSPACE (comfort) | 409 |
| 8827E3/50-210R180 | EVERSPACE (comfort) | 409 |
| 8827E3/50-210R180S | EVERSPACE (comfort) | 409 |
| 8827E3/50-210R200 | EVERSPACE (comfort) | 409 |
| 8827E3/50-210R200S | EVERSPACE (comfort) | 409 |
| 8827E3/50-213L220 | EVERSPACE (comfort) | 409 |
| 8827E3/50-213L220S | EVERSPACE (comfort) | 409 |
| 8827E3/50-213R220 | EVERSPACE (comfort) | 409 |
| 8827E3/50-213R220S | EVERSPACE (comfort) | 409 |
| 8827E6C35-204L160 | EVERSPACE (comfort) | 409 |
| 8827E6C35-204L160S | EVERSPACE (comfort) | 409 |
| 8827E6C35-204L180 | EVERSPACE (comfort) | 409 |

| Art.Nr. | Produktgruppe | Seite |
|---|---|---|
| 8827E6C35-204L180S | EVERSPACE (comfort) | 409 |
| 8827E6C35-204R160 | EVERSPACE (comfort) | 409 |
| 8827E6C35-204R160S | EVERSPACE (comfort) | 409 |
| 8827E6C35-204R180 | EVERSPACE (comfort) | 409 |
| 8827E6C35-204R180S | EVERSPACE (comfort) | 409 |
| 8827E6C35-210L100 | EVERSPACE (comfort) | 409 |
| 8827E6C35-210L120 | EVERSPACE (comfort) | 409 |
| 8827E6C35-210L120S | EVERSPACE (comfort) | 409 |
| 8827E6C35-210L140 | EVERSPACE (comfort) | 409 |
| 8827E6C35-210L140S | EVERSPACE (comfort) | 409 |
| 8827E6C35-210L160 | EVERSPACE (comfort) | 409 |
| 8827E6C35-210L160S | EVERSPACE (comfort) | 409 |
| 8827E6C35-210L180 | EVERSPACE (comfort) | 409 |
| 8827E6C35-210L180S | EVERSPACE (comfort) | 409 |
| 8827E6C35-210L200 | EVERSPACE (comfort) | 409 |
| 8827E6C35-210L200S | EVERSPACE (comfort) | 409 |
| 8827E6C35-210R100 | EVERSPACE (comfort) | 409 |
| 8827E6C35-210R120 | EVERSPACE (comfort) | 409 |
| 8827E6C35-210R120S | EVERSPACE (comfort) | 409 |
| 8827E6C35-210R140 | EVERSPACE (comfort) | 409 |
| 8827E6C35-210R140S | EVERSPACE (comfort) | 409 |
| 8827E6C35-210R160 | EVERSPACE (comfort) | 409 |
| 8827E6C35-210R160S | EVERSPACE (comfort) | 409 |
| 8827E6C35-210R180 | EVERSPACE (comfort) | 409 |
| 8827E6C35-210R180S | EVERSPACE (comfort) | 409 |
| 8827E6C35-210R200 | EVERSPACE (comfort) | 409 |
| 8827E6C35-210R200S | EVERSPACE (comfort) | 409 |
| 8827E6C35-213L220 | EVERSPACE (comfort) | 409 |
| 8827E6C35-213L220S | EVERSPACE (comfort) | 409 |
| 8827E6C35-213R220 | EVERSPACE (comfort) | 409 |
| 8827E6C35-213R220S | EVERSPACE (comfort) | 409 |
| 8827E6EV5-204L160 | EVERSPACE (comfort) | 409 |
| 8827E6EV5-204L160S | EVERSPACE (comfort) | 409 |
| 8827E6EV5-204L180 | EVERSPACE (comfort) | 409 |
| 8827E6EV5-204L180S | EVERSPACE (comfort) | 409 |
| 8827E6EV5-204R160 | EVERSPACE (comfort) | 409 |
| 8827E6EV5-204R160S | EVERSPACE (comfort) | 409 |
| 8827E6EV5-204R180 | EVERSPACE (comfort) | 409 |
| 8827E6EV5-204R180S | EVERSPACE (comfort) | 409 |
| 8827E6EV5-210L100 | EVERSPACE (comfort) | 409 |
| 8827E6EV5-210L120 | EVERSPACE (comfort) | 409 |
| 8827E6EV5-210L120S | EVERSPACE (comfort) | 409 |
| 8827E6EV5-210L140 | EVERSPACE (comfort) | 409 |
| 8827E6EV5-210L140S | EVERSPACE (comfort) | 409 |
| 8827E6EV5-210L160 | EVERSPACE (comfort) | 409 |
| 8827E6EV5-210L160S | EVERSPACE (comfort) | 409 |
| 8827E6EV5-210L180 | EVERSPACE (comfort) | 409 |
| 8827E6EV5-210L180S | EVERSPACE (comfort) | 409 |
| 8827E6EV5-210L200 | EVERSPACE (comfort) | 409 |
| 8827E6EV5-210L200S | EVERSPACE (comfort) | 409 |
| 8827E6EV5-210R100 | EVERSPACE (comfort) | 409 |
| 8827E6EV5-210R120 | EVERSPACE (comfort) | 409 |
| 8827E6EV5-210R120S | EVERSPACE (comfort) | 409 |
| 8827E6EV5-210R140 | EVERSPACE (comfort) | 409 |
| 8827E6EV5-210R140S | EVERSPACE (comfort) | 409 |
| 8827E6EV5-210R160 | EVERSPACE (comfort) | 409 |
| 8827E6EV5-210R160S | EVERSPACE (comfort) | 409 |
| 8827E6EV5-210R180 | EVERSPACE (comfort) | 409 |
| 8827E6EV5-210R180S | EVERSPACE (comfort) | 409 |
| 8827E6EV5-210R200 | EVERSPACE (comfort) | 409 |
| 8827E6EV5-210R200S | EVERSPACE (comfort) | 409 |
| 8827E6EV5-213L220 | EVERSPACE (comfort) | 409 |
| 8827E6EV5-213L220S | EVERSPACE (comfort) | 409 |
| 8827E6EV5-213R220 | EVERSPACE (comfort) | 409 |
| 8827E6EV5-213R220S | EVERSPACE (comfort) | 409 |
| 8828E3/50-403L100 | EVERSPACE (comfort) | 410 |
| 8828E3/50-403L120 | EVERSPACE (comfort) | 410 |
| 8828E3/50-403L120S | EVERSPACE (comfort) | 410 |
| 8828E3/50-403L140 | EVERSPACE (comfort) | 410 |
| 8828E3/50-403L140S | EVERSPACE (comfort) | 410 |
| 8828E3/50-403L160 | EVERSPACE (comfort) | 410 |
| 8828E3/50-403L160S | EVERSPACE (comfort) | 410 |
| 8828E3/50-403R100 | EVERSPACE (comfort) | 410 |
| 8828E3/50-403R120 | EVERSPACE (comfort) | 410 |
| 8828E3/50-403R120S | EVERSPACE (comfort) | 410 |
| 8828E3/50-403R140 | EVERSPACE (comfort) | 410 |
| 8828E3/50-403R140S | EVERSPACE (comfort) | 410 |
| 8828E3/50-403R160 | EVERSPACE (comfort) | 410 |
| 8828E3/50-403R160S | EVERSPACE (comfort) | 410 |
| 8828E3/50-406-220 | EVERSPACE (comfort) | 410 |
| 8828E3/50-406-220S | EVERSPACE (comfort) | 410 |
| 8828E3/50-407-120 | EVERSPACE (comfort) | 410 |

| Art.Nr. | Produktgruppe | Seite |
|---|---|---|
| 8828E3/50-407-120S | EVERSPACE (comfort) | 410 |
| 8828E3/50-407-140 | EVERSPACE (comfort) | 410 |
| 8828E3/50-407-140S | EVERSPACE (comfort) | 410 |
| 8828E6C35-403L100 | EVERSPACE (comfort) | 410 |
| 8828E6C35-403L120 | EVERSPACE (comfort) | 410 |
| 8828E6C35-403L120S | EVERSPACE (comfort) | 410 |
| 8828E6C35-403L140 | EVERSPACE (comfort) | 410 |
| 8828E6C35-403L140S | EVERSPACE (comfort) | 410 |
| 8828E6C35-403L160 | EVERSPACE (comfort) | 410 |
| 8828E6C35-403L160S | EVERSPACE (comfort) | 410 |
| 8828E6C35-403R100 | EVERSPACE (comfort) | 410 |
| 8828E6C35-403R120 | EVERSPACE (comfort) | 410 |
| 8828E6C35-403R120S | EVERSPACE (comfort) | 410 |
| 8828E6C35-403R140 | EVERSPACE (comfort) | 410 |
| 8828E6C35-403R140S | EVERSPACE (comfort) | 410 |
| 8828E6C35-403R160 | EVERSPACE (comfort) | 410 |
| 8828E6C35-403R160S | EVERSPACE (comfort) | 410 |
| 8828E6C35-406-220 | EVERSPACE (comfort) | 410 |
| 8828E6C35-406-220S | EVERSPACE (comfort) | 410 |
| 8828E6C35-407-120 | EVERSPACE (comfort) | 410 |
| 8828E6C35-407-120S | EVERSPACE (comfort) | 410 |
| 8828E6C35-407-140 | EVERSPACE (comfort) | 410 |
| 8828E6C35-407-140S | EVERSPACE (comfort) | 410 |
| 8828E6EV5-403L100 | EVERSPACE (comfort) | 410 |
| 8828E6EV5-403L120 | EVERSPACE (comfort) | 410 |
| 8828E6EV5-403L120S | EVERSPACE (comfort) | 410 |
| 8828E6EV5-403L140 | EVERSPACE (comfort) | 410 |
| 8828E6EV5-403L140S | EVERSPACE (comfort) | 410 |
| 8828E6EV5-403L160 | EVERSPACE (comfort) | 410 |
| 8828E6EV5-403L160S | EVERSPACE (comfort) | 410 |
| 8828E6EV5-403R100 | EVERSPACE (comfort) | 410 |
| 8828E6EV5-403R120 | EVERSPACE (comfort) | 410 |
| 8828E6EV5-403R120S | EVERSPACE (comfort) | 410 |
| 8828E6EV5-403R140 | EVERSPACE (comfort) | 410 |
| 8828E6EV5-403R140S | EVERSPACE (comfort) | 410 |
| 8828E6EV5-403R160 | EVERSPACE (comfort) | 410 |
| 8828E6EV5-403R160S | EVERSPACE (comfort) | 410 |
| 8828E6EV5-406-220 | EVERSPACE (comfort) | 410 |
| 8828E6EV5-406-220S | EVERSPACE (comfort) | 410 |
| 8828E6EV5-407-120 | EVERSPACE (comfort) | 410 |
| 8828E6EV5-407-120S | EVERSPACE (comfort) | 410 |
| 8828E6EV5-407-140 | EVERSPACE (comfort) | 410 |
| 8828E6EV5-407-140S | EVERSPACE (comfort) | 410 |
| 8829E3/50-403L100 | EVERSPACE (comfort) | 410 |
| 8829E3/50-403L120 | EVERSPACE (comfort) | 410 |
| 8829E3/50-403L120S | EVERSPACE (comfort) | 410 |
| 8829E3/50-403L140 | EVERSPACE (comfort) | 410 |
| 8829E3/50-403L140S | EVERSPACE (comfort) | 410 |
| 8829E3/50-403L160 | EVERSPACE (comfort) | 410 |
| 8829E3/50-403L160S | EVERSPACE (comfort) | 410 |
| 8829E3/50-403R100 | EVERSPACE (comfort) | 410 |
| 8829E3/50-403R120 | EVERSPACE (comfort) | 410 |
| 8829E3/50-403R120S | EVERSPACE (comfort) | 410 |
| 8829E3/50-403R140 | EVERSPACE (comfort) | 410 |
| 8829E3/50-403R140S | EVERSPACE (comfort) | 410 |
| 8829E3/50-403R160 | EVERSPACE (comfort) | 410 |
| 8829E3/50-403R160S | EVERSPACE (comfort) | 410 |
| 8829E3/50-406-220 | EVERSPACE (comfort) | 410 |
| 8829E3/50-406-220S | EVERSPACE (comfort) | 410 |
| 8829E3/50-407-120 | EVERSPACE (comfort) | 410 |
| 8829E3/50-407-120S | EVERSPACE (comfort) | 410 |
| 8829E3/50-407-140 | EVERSPACE (comfort) | 410 |
| 8829E3/50-407-140S | EVERSPACE (comfort) | 410 |
| 8829E6C35-403L100 | EVERSPACE (comfort) | 410 |
| 8829E6C35-403L120 | EVERSPACE (comfort) | 410 |
| 8829E6C35-403L120S | EVERSPACE (comfort) | 410 |
| 8829E6C35-403L140 | EVERSPACE (comfort) | 410 |
| 8829E6C35-403L140S | EVERSPACE (comfort) | 410 |
| 8829E6C35-403L160 | EVERSPACE (comfort) | 410 |
| 8829E6C35-403L160S | EVERSPACE (comfort) | 410 |
| 8829E6C35-403R100 | EVERSPACE (comfort) | 410 |
| 8829E6C35-403R120 | EVERSPACE (comfort) | 410 |
| 8829E6C35-403R120S | EVERSPACE (comfort) | 410 |
| 8829E6C35-403R140 | EVERSPACE (comfort) | 410 |
| 8829E6C35-403R140S | EVERSPACE (comfort) | 410 |
| 8829E6C35-403R160 | EVERSPACE (comfort) | 410 |
| 8829E6C35-403R160S | EVERSPACE (comfort) | 410 |
| 8829E6C35-406-220 | EVERSPACE (comfort) | 410 |
| 8829E6C35-406-220S | EVERSPACE (comfort) | 410 |
| 8829E6C35-407-120 | EVERSPACE (comfort) | 410 |
| 8829E6C35-407-120S | EVERSPACE (comfort) | 410 |
| 8829E6C35-407-140 | EVERSPACE (comfort) | 410 |

# Glossar

| Art.Nr. | Produktgruppe | Seite |
|---|---|---|
| 8829E6C35-407-140S | EVERSPACE (comfort) | 410 |
| 8829E6EV5-403L100 | EVERSPACE (comfort) | 410 |
| 8829E6EV5-403L120 | EVERSPACE (comfort) | 410 |
| 8829E6EV5-403L120S | EVERSPACE (comfort) | 410 |
| 8829E6EV5-403L140 | EVERSPACE (comfort) | 410 |
| 8829E6EV5-403L140S | EVERSPACE (comfort) | 410 |
| 8829E6EV5-403L160 | EVERSPACE (comfort) | 410 |
| 8829E6EV5-403L160S | EVERSPACE (comfort) | 410 |
| 8829E6EV5-403R100 | EVERSPACE (comfort) | 410 |
| 8829E6EV5-403R120 | EVERSPACE (comfort) | 410 |
| 8829E6EV5-403R120S | EVERSPACE (comfort) | 410 |
| 8829E6EV5-403R140 | EVERSPACE (comfort) | 410 |
| 8829E6EV5-403R140S | EVERSPACE (comfort) | 410 |
| 8829E6EV5-403R160 | EVERSPACE (comfort) | 410 |
| 8829E6EV5-403R160S | EVERSPACE (comfort) | 410 |
| 8829E6EV5-406-220 | EVERSPACE (comfort) | 410 |
| 8829E6EV5-406-220S | EVERSPACE (comfort) | 410 |
| 8829E6EV5-407-120 | EVERSPACE (comfort) | 410 |
| 8829E6EV5-407-120S | EVERSPACE (comfort) | 410 |
| 8829E6EV5-407-140 | EVERSPACE (comfort) | 410 |
| 8829E6EV5-407-140S | EVERSPACE (comfort) | 410 |
| 8830E123-2500 | Profile | 465 |
| 8830E123-2500 | Profile | 465 |
| 8830E3/50-2500 | Profile | 465 |
| 8830E3/50-2500 | Profile | 465 |
| 8830E6C35-2500 | Profile | 465 |
| 8830E6C35-2500 | Profile | 465 |
| 8830E6EV5-2500 | Profile | 465 |
| 8830E6EV5-2500 | Profile | 465 |
| 8831E3/50-403L100 | EVERSPACE (comfort) | 410 |
| 8831E3/50-403L120 | EVERSPACE (comfort) | 410 |
| 8831E3/50-403L120S | EVERSPACE (comfort) | 410 |
| 8831E3/50-403L140 | EVERSPACE (comfort) | 410 |
| 8831E3/50-403L140S | EVERSPACE (comfort) | 410 |
| 8831E3/50-403L160 | EVERSPACE (comfort) | 410 |
| 8831E3/50-403L160S | EVERSPACE (comfort) | 410 |
| 8831E3/50-403L180 | EVERSPACE (comfort) | 410 |
| 8831E3/50-403L180S | EVERSPACE (comfort) | 410 |
| 8831E3/50-403L200 | EVERSPACE (comfort) | 410 |
| 8831E3/50-403L200S | EVERSPACE (comfort) | 410 |
| 8831E3/50-403R100 | EVERSPACE (comfort) | 410 |
| 8831E3/50-403R120 | EVERSPACE (comfort) | 410 |
| 8831E3/50-403R120S | EVERSPACE (comfort) | 410 |
| 8831E3/50-403R140 | EVERSPACE (comfort) | 410 |
| 8831E3/50-403R140S | EVERSPACE (comfort) | 410 |
| 8831E3/50-403R160 | EVERSPACE (comfort) | 410 |
| 8831E3/50-403R160S | EVERSPACE (comfort) | 410 |
| 8831E3/50-403R180 | EVERSPACE (comfort) | 410 |
| 8831E3/50-403R180S | EVERSPACE (comfort) | 410 |
| 8831E3/50-403R200 | EVERSPACE (comfort) | 410 |
| 8831E3/50-403R200S | EVERSPACE (comfort) | 410 |
| 8831E3/50-406-220 | EVERSPACE (comfort) | 410 |
| 8831E3/50-406-220S | EVERSPACE (comfort) | 410 |
| 8831E6C35-403L100 | EVERSPACE (comfort) | 410 |
| 8831E6C35-403L120 | EVERSPACE (comfort) | 410 |
| 8831E6C35-403L120S | EVERSPACE (comfort) | 410 |
| 8831E6C35-403L140 | EVERSPACE (comfort) | 410 |
| 8831E6C35-403L140S | EVERSPACE (comfort) | 410 |
| 8831E6C35-403L160 | EVERSPACE (comfort) | 410 |
| 8831E6C35-403L160S | EVERSPACE (comfort) | 410 |
| 8831E6C35-403L180 | EVERSPACE (comfort) | 410 |
| 8831E6C35-403L180S | EVERSPACE (comfort) | 410 |
| 8831E6C35-403L200 | EVERSPACE (comfort) | 410 |
| 8831E6C35-403L200S | EVERSPACE (comfort) | 410 |
| 8831E6C35-403R100 | EVERSPACE (comfort) | 410 |
| 8831E6C35-403R120 | EVERSPACE (comfort) | 410 |
| 8831E6C35-403R120S | EVERSPACE (comfort) | 410 |
| 8831E6C35-403R140 | EVERSPACE (comfort) | 410 |
| 8831E6C35-403R140S | EVERSPACE (comfort) | 410 |
| 8831E6C35-403R160 | EVERSPACE (comfort) | 410 |
| 8831E6C35-403R160S | EVERSPACE (comfort) | 410 |
| 8831E6C35-403R180 | EVERSPACE (comfort) | 410 |
| 8831E6C35-403R180S | EVERSPACE (comfort) | 410 |
| 8831E6C35-403R200 | EVERSPACE (comfort) | 410 |
| 8831E6C35-403R200S | EVERSPACE (comfort) | 410 |
| 8831E6C35-406-220 | EVERSPACE (comfort) | 410 |
| 8831E6C35-406-220S | EVERSPACE (comfort) | 410 |
| 8831E6EV5-403L100 | EVERSPACE (comfort) | 410 |
| 8831E6EV5-403L120 | EVERSPACE (comfort) | 410 |
| 8831E6EV5-403L120S | EVERSPACE (comfort) | 410 |
| 8831E6EV5-403L140 | EVERSPACE (comfort) | 410 |
| 8831E6EV5-403L140S | EVERSPACE (comfort) | 410 |

| Art.Nr. | Produktgruppe | Seite |
|---|---|---|
| 8831E6EV5-403L160 | EVERSPACE (comfort) | 410 |
| 8831E6EV5-403L160S | EVERSPACE (comfort) | 410 |
| 8831E6EV5-403L180 | EVERSPACE (comfort) | 410 |
| 8831E6EV5-403L180S | EVERSPACE (comfort) | 410 |
| 8831E6EV5-403L200 | EVERSPACE (comfort) | 410 |
| 8831E6EV5-403L200S | EVERSPACE (comfort) | 410 |
| 8831E6EV5-403R100 | EVERSPACE (comfort) | 410 |
| 8831E6EV5-403R120 | EVERSPACE (comfort) | 410 |
| 8831E6EV5-403R120S | EVERSPACE (comfort) | 410 |
| 8831E6EV5-403R140 | EVERSPACE (comfort) | 410 |
| 8831E6EV5-403R140S | EVERSPACE (comfort) | 410 |
| 8831E6EV5-403R160 | EVERSPACE (comfort) | 410 |
| 8831E6EV5-403R160S | EVERSPACE (comfort) | 410 |
| 8831E6EV5-403R180 | EVERSPACE (comfort) | 410 |
| 8831E6EV5-403R180S | EVERSPACE (comfort) | 410 |
| 8831E6EV5-403R200 | EVERSPACE (comfort) | 410 |
| 8831E6EV5-403R200S | EVERSPACE (comfort) | 410 |
| 8831E6EV5-406-220 | EVERSPACE (comfort) | 410 |
| 8831E6EV5-406-220S | EVERSPACE (comfort) | 410 |
| 8832E3/50-601L140 | EVERSPACE (comfort) | 410 |
| 8832E3/50-601L140S | EVERSPACE (comfort) | 410 |
| 8832E3/50-601R140 | EVERSPACE (comfort) | 410 |
| 8832E3/50-601R140S | EVERSPACE (comfort) | 410 |
| 8832E3/50-605L200 | EVERSPACE (comfort) | 410 |
| 8832E3/50-605L200S | EVERSPACE (comfort) | 410 |
| 8832E3/50-605R200 | EVERSPACE (comfort) | 410 |
| 8832E3/50-605R200S | EVERSPACE (comfort) | 410 |
| 8832E3/50-606-200 | EVERSPACE (comfort) | 410 |
| 8832E3/50-606-200S | EVERSPACE (comfort) | 410 |
| 8832E3/50-611L100 | EVERSPACE (comfort) | 410 |
| 8832E3/50-611L120 | EVERSPACE (comfort) | 410 |
| 8832E3/50-611L120S | EVERSPACE (comfort) | 410 |
| 8832E3/50-611L140 | EVERSPACE (comfort) | 410 |
| 8832E3/50-611L140S | EVERSPACE (comfort) | 410 |
| 8832E3/50-611R100 | EVERSPACE (comfort) | 410 |
| 8832E3/50-611R120 | EVERSPACE (comfort) | 410 |
| 8832E3/50-611R120S | EVERSPACE (comfort) | 410 |
| 8832E3/50-611R140 | EVERSPACE (comfort) | 410 |
| 8832E3/50-611R140S | EVERSPACE (comfort) | 410 |
| 8832E3/50-615L100 | EVERSPACE (comfort) | 410 |
| 8832E3/50-615L120 | EVERSPACE (comfort) | 410 |
| 8832E3/50-615L120S | EVERSPACE (comfort) | 410 |
| 8832E3/50-615L140 | EVERSPACE (comfort) | 410 |
| 8832E3/50-615L140S | EVERSPACE (comfort) | 410 |
| 8832E3/50-615R100 | EVERSPACE (comfort) | 410 |
| 8832E3/50-615R120 | EVERSPACE (comfort) | 410 |
| 8832E3/50-615R120S | EVERSPACE (comfort) | 410 |
| 8832E3/50-615R140 | EVERSPACE (comfort) | 410 |
| 8832E3/50-615R140S | EVERSPACE (comfort) | 410 |
| 8832E6C35-601L140 | EVERSPACE (comfort) | 410 |
| 8832E6C35-601L140S | EVERSPACE (comfort) | 410 |
| 8832E6C35-601R140 | EVERSPACE (comfort) | 410 |
| 8832E6C35-601R140S | EVERSPACE (comfort) | 410 |
| 8832E6C35-605L200 | EVERSPACE (comfort) | 410 |
| 8832E6C35-605L200S | EVERSPACE (comfort) | 410 |
| 8832E6C35-605R200 | EVERSPACE (comfort) | 410 |
| 8832E6C35-605R200S | EVERSPACE (comfort) | 410 |
| 8832E6C35-606-200 | EVERSPACE (comfort) | 410 |
| 8832E6C35-606-200S | EVERSPACE (comfort) | 410 |
| 8832E6C35-611L100 | EVERSPACE (comfort) | 410 |
| 8832E6C35-611L120 | EVERSPACE (comfort) | 410 |
| 8832E6C35-611L120S | EVERSPACE (comfort) | 410 |
| 8832E6C35-611L140 | EVERSPACE (comfort) | 410 |
| 8832E6C35-611L140S | EVERSPACE (comfort) | 410 |
| 8832E6C35-611R100 | EVERSPACE (comfort) | 410 |
| 8832E6C35-611R120 | EVERSPACE (comfort) | 410 |
| 8832E6C35-611R120S | EVERSPACE (comfort) | 410 |
| 8832E6C35-611R140 | EVERSPACE (comfort) | 410 |
| 8832E6C35-611R140S | EVERSPACE (comfort) | 410 |
| 8832E6C35-615L100 | EVERSPACE (comfort) | 410 |
| 8832E6C35-615L120 | EVERSPACE (comfort) | 410 |
| 8832E6C35-615L120S | EVERSPACE (comfort) | 410 |
| 8832E6C35-615L140 | EVERSPACE (comfort) | 410 |
| 8832E6C35-615L140S | EVERSPACE (comfort) | 410 |
| 8832E6C35-615R100 | EVERSPACE (comfort) | 410 |
| 8832E6C35-615R120 | EVERSPACE (comfort) | 410 |
| 8832E6C35-615R120S | EVERSPACE (comfort) | 410 |
| 8832E6C35-615R140 | EVERSPACE (comfort) | 410 |
| 8832E6C35-615R140S | EVERSPACE (comfort) | 410 |
| 8832E6EV5-601L140 | EVERSPACE (comfort) | 410 |
| 8832E6EV5-601L140S | EVERSPACE (comfort) | 410 |
| 8832E6EV5-601R140 | EVERSPACE (comfort) | 410 |

| Art.Nr. | Produktgruppe | Seite |
|---|---|---|
| 8832E6EV5-601R140S | EVERSPACE (comfort) | 410 |
| 8832E6EV5-605L200 | EVERSPACE (comfort) | 410 |
| 8832E6EV5-605L200S | EVERSPACE (comfort) | 410 |
| 8832E6EV5-605R200 | EVERSPACE (comfort) | 410 |
| 8832E6EV5-605R200S | EVERSPACE (comfort) | 410 |
| 8832E6EV5-606-200 | EVERSPACE (comfort) | 410 |
| 8832E6EV5-606-200S | EVERSPACE (comfort) | 410 |
| 8832E6EV5-611L100 | EVERSPACE (comfort) | 410 |
| 8832E6EV5-611L120 | EVERSPACE (comfort) | 410 |
| 8832E6EV5-611L120S | EVERSPACE (comfort) | 410 |
| 8832E6EV5-611L140 | EVERSPACE (comfort) | 410 |
| 8832E6EV5-611L140S | EVERSPACE (comfort) | 410 |
| 8832E6EV5-611R100 | EVERSPACE (comfort) | 410 |
| 8832E6EV5-611R120 | EVERSPACE (comfort) | 410 |
| 8832E6EV5-611R120S | EVERSPACE (comfort) | 410 |
| 8832E6EV5-611R140 | EVERSPACE (comfort) | 410 |
| 8832E6EV5-611R140S | EVERSPACE (comfort) | 410 |
| 8832E6EV5-615L100 | EVERSPACE (comfort) | 410 |
| 8832E6EV5-615L120 | EVERSPACE (comfort) | 410 |
| 8832E6EV5-615L120S | EVERSPACE (comfort) | 410 |
| 8832E6EV5-615L140 | EVERSPACE (comfort) | 410 |
| 8832E6EV5-615L140S | EVERSPACE (comfort) | 410 |
| 8832E6EV5-615R100 | EVERSPACE (comfort) | 410 |
| 8832E6EV5-615R120 | EVERSPACE (comfort) | 410 |
| 8832E6EV5-615R120S | EVERSPACE (comfort) | 410 |
| 8832E6EV5-615R140 | EVERSPACE (comfort) | 410 |
| 8832E6EV5-615R140S | EVERSPACE (comfort) | 410 |
| 8833E3/50-601L140 | EVERSPACE (comfort) | 410 |
| 8833E3/50-601L140S | EVERSPACE (comfort) | 410 |
| 8833E3/50-601L200 | EVERSPACE (comfort) | 410 |
| 8833E3/50-601L200S | EVERSPACE (comfort) | 410 |
| 8833E3/50-601R140 | EVERSPACE (comfort) | 410 |
| 8833E3/50-601R140S | EVERSPACE (comfort) | 410 |
| 8833E3/50-601R200 | EVERSPACE (comfort) | 410 |
| 8833E3/50-601R200S | EVERSPACE (comfort) | 410 |
| 8833E3/50-605L200 | EVERSPACE (comfort) | 410 |
| 8833E3/50-605L200S | EVERSPACE (comfort) | 410 |
| 8833E3/50-605R200 | EVERSPACE (comfort) | 410 |
| 8833E3/50-605R200S | EVERSPACE (comfort) | 410 |
| 8833E3/50-606-200 | EVERSPACE (comfort) | 410 |
| 8833E3/50-606-200S | EVERSPACE (comfort) | 410 |
| 8833E3/50-611L100 | EVERSPACE (comfort) | 410 |
| 8833E3/50-611L120 | EVERSPACE (comfort) | 410 |
| 8833E3/50-611L120S | EVERSPACE (comfort) | 410 |
| 8833E3/50-611L140 | EVERSPACE (comfort) | 410 |
| 8833E3/50-611L140S | EVERSPACE (comfort) | 410 |
| 8833E3/50-611R100 | EVERSPACE (comfort) | 410 |
| 8833E3/50-611R120 | EVERSPACE (comfort) | 410 |
| 8833E3/50-611R120S | EVERSPACE (comfort) | 410 |
| 8833E3/50-611R140 | EVERSPACE (comfort) | 410 |
| 8833E3/50-611R140S | EVERSPACE (comfort) | 410 |
| 8833E3/50-615L100 | EVERSPACE (comfort) | 410 |
| 8833E3/50-615L120 | EVERSPACE (comfort) | 410 |
| 8833E3/50-615L120S | EVERSPACE (comfort) | 410 |
| 8833E3/50-615L140 | EVERSPACE (comfort) | 410 |
| 8833E3/50-615L140S | EVERSPACE (comfort) | 410 |
| 8833E3/50-615R100 | EVERSPACE (comfort) | 410 |
| 8833E3/50-615R120 | EVERSPACE (comfort) | 410 |
| 8833E3/50-615R120S | EVERSPACE (comfort) | 410 |
| 8833E3/50-615R140 | EVERSPACE (comfort) | 410 |
| 8833E3/50-615R140S | EVERSPACE (comfort) | 410 |
| 8833E6C35-601L140 | EVERSPACE (comfort) | 410 |
| 8833E6C35-601L140S | EVERSPACE (comfort) | 410 |
| 8833E6C35-601L200 | EVERSPACE (comfort) | 410 |
| 8833E6C35-601L200S | EVERSPACE (comfort) | 410 |
| 8833E6C35-601R140 | EVERSPACE (comfort) | 410 |
| 8833E6C35-601R140S | EVERSPACE (comfort) | 410 |
| 8833E6C35-601R200 | EVERSPACE (comfort) | 410 |
| 8833E6C35-601R200S | EVERSPACE (comfort) | 410 |
| 8833E6C35-605L200 | EVERSPACE (comfort) | 410 |
| 8833E6C35-605L200S | EVERSPACE (comfort) | 410 |
| 8833E6C35-605R200 | EVERSPACE (comfort) | 410 |
| 8833E6C35-605R200S | EVERSPACE (comfort) | 410 |
| 8833E6C35-606-200 | EVERSPACE (comfort) | 410 |
| 8833E6C35-606-200S | EVERSPACE (comfort) | 410 |
| 8833E6C35-611L100 | EVERSPACE (comfort) | 410 |
| 8833E6C35-611L120 | EVERSPACE (comfort) | 410 |
| 8833E6C35-611L120S | EVERSPACE (comfort) | 410 |
| 8833E6C35-611L140 | EVERSPACE (comfort) | 410 |
| 8833E6C35-611L140S | EVERSPACE (comfort) | 410 |
| 8833E6C35-611R100 | EVERSPACE (comfort) | 410 |
| 8833E6C35-611R120 | EVERSPACE (comfort) | 410 |

| Art.Nr. | Produktgruppe | Seite |
|---|---|---|
| 8833E6C35-611R120S | EVERSPACE (comfort) | 410 |
| 8833E6C35-611R140 | EVERSPACE (comfort) | 410 |
| 8833E6C35-611R140S | EVERSPACE (comfort) | 410 |
| 8833E6C35-615L100 | EVERSPACE (comfort) | 410 |
| 8833E6C35-615L120 | EVERSPACE (comfort) | 410 |
| 8833E6C35-615L120S | EVERSPACE (comfort) | 410 |
| 8833E6C35-615L140 | EVERSPACE (comfort) | 410 |
| 8833E6C35-615L140S | EVERSPACE (comfort) | 410 |
| 8833E6C35-615R100 | EVERSPACE (comfort) | 410 |
| 8833E6C35-615R120 | EVERSPACE (comfort) | 410 |
| 8833E6C35-615R120S | EVERSPACE (comfort) | 410 |
| 8833E6C35-615R140 | EVERSPACE (comfort) | 410 |
| 8833E6C35-615R140S | EVERSPACE (comfort) | 410 |
| 8833E6EV5-601L140 | EVERSPACE (comfort) | 410 |
| 8833E6EV5-601L140S | EVERSPACE (comfort) | 410 |
| 8833E6EV5-601L200 | EVERSPACE (comfort) | 410 |
| 8833E6EV5-601L200S | EVERSPACE (comfort) | 410 |
| 8833E6EV5-601R140 | EVERSPACE (comfort) | 410 |
| 8833E6EV5-601R140S | EVERSPACE (comfort) | 410 |
| 8833E6EV5-601R200 | EVERSPACE (comfort) | 410 |
| 8833E6EV5-601R200S | EVERSPACE (comfort) | 410 |
| 8833E6EV5-605L200 | EVERSPACE (comfort) | 410 |
| 8833E6EV5-605L200S | EVERSPACE (comfort) | 410 |
| 8833E6EV5-605R200 | EVERSPACE (comfort) | 410 |
| 8833E6EV5-605R200S | EVERSPACE (comfort) | 410 |
| 8833E6EV5-606-200 | EVERSPACE (comfort) | 410 |
| 8833E6EV5-606-200S | EVERSPACE (comfort) | 410 |
| 8833E6EV5-611L100 | EVERSPACE (comfort) | 410 |
| 8833E6EV5-611L120 | EVERSPACE (comfort) | 410 |
| 8833E6EV5-611L120S | EVERSPACE (comfort) | 410 |
| 8833E6EV5-611L140 | EVERSPACE (comfort) | 410 |
| 8833E6EV5-611L140S | EVERSPACE (comfort) | 410 |
| 8833E6EV5-611R100 | EVERSPACE (comfort) | 410 |
| 8833E6EV5-611R120 | EVERSPACE (comfort) | 410 |
| 8833E6EV5-611R120S | EVERSPACE (comfort) | 410 |
| 8833E6EV5-611R140 | EVERSPACE (comfort) | 410 |
| 8833E6EV5-611R140S | EVERSPACE (comfort) | 410 |
| 8833E6EV5-615L100 | EVERSPACE (comfort) | 410 |
| 8833E6EV5-615L120 | EVERSPACE (comfort) | 410 |
| 8833E6EV5-615L120S | EVERSPACE (comfort) | 410 |
| 8833E6EV5-615L140 | EVERSPACE (comfort) | 410 |
| 8833E6EV5-615L140S | EVERSPACE (comfort) | 410 |
| 8833E6EV5-615R100 | EVERSPACE (comfort) | 410 |
| 8833E6EV5-615R120 | EVERSPACE (comfort) | 410 |
| 8833E6EV5-615R120S | EVERSPACE (comfort) | 410 |
| 8833E6EV5-615R140 | EVERSPACE (comfort) | 410 |
| 8833E6EV5-615R140S | EVERSPACE (comfort) | 410 |
| 8834E3/50-605L200 | EVERSPACE (comfort) | 411 |
| 8834E3/50-605L200S | EVERSPACE (comfort) | 411 |
| 8834E3/50-605R200 | EVERSPACE (comfort) | 411 |
| 8834E3/50-605R200S | EVERSPACE (comfort) | 411 |
| 8834E3/50-615L100 | EVERSPACE (comfort) | 411 |
| 8834E3/50-615L120 | EVERSPACE (comfort) | 411 |
| 8834E3/50-615L120S | EVERSPACE (comfort) | 411 |
| 8834E3/50-615L140 | EVERSPACE (comfort) | 411 |
| 8834E3/50-615L140S | EVERSPACE (comfort) | 411 |
| 8834E3/50-615R100 | EVERSPACE (comfort) | 411 |
| 8834E3/50-615R120 | EVERSPACE (comfort) | 411 |
| 8834E3/50-615R120S | EVERSPACE (comfort) | 411 |
| 8834E3/50-615R140 | EVERSPACE (comfort) | 411 |
| 8834E3/50-615R140S | EVERSPACE (comfort) | 411 |
| 8834E6C35-605L200 | EVERSPACE (comfort) | 411 |
| 8834E6C35-605L200S | EVERSPACE (comfort) | 411 |
| 8834E6C35-605R200 | EVERSPACE (comfort) | 411 |
| 8834E6C35-605R200S | EVERSPACE (comfort) | 411 |
| 8834E6C35-615L100 | EVERSPACE (comfort) | 411 |
| 8834E6C35-615L120 | EVERSPACE (comfort) | 411 |
| 8834E6C35-615L120S | EVERSPACE (comfort) | 411 |
| 8834E6C35-615L140 | EVERSPACE (comfort) | 411 |
| 8834E6C35-615L140S | EVERSPACE (comfort) | 411 |
| 8834E6C35-615R100 | EVERSPACE (comfort) | 411 |
| 8834E6C35-615R120 | EVERSPACE (comfort) | 411 |
| 8834E6C35-615R120S | EVERSPACE (comfort) | 411 |
| 8834E6C35-615R140 | EVERSPACE (comfort) | 411 |
| 8834E6C35-615R140S | EVERSPACE (comfort) | 411 |
| 8834E6EV5-605L200 | EVERSPACE (comfort) | 411 |
| 8834E6EV5-605L200S | EVERSPACE (comfort) | 411 |
| 8834E6EV5-605R200 | EVERSPACE (comfort) | 411 |
| 8834E6EV5-605R200S | EVERSPACE (comfort) | 411 |
| 8834E6EV5-615L100 | EVERSPACE (comfort) | 411 |
| 8834E6EV5-615L120 | EVERSPACE (comfort) | 411 |
| 8834E6EV5-615L120S | EVERSPACE (comfort) | 411 |

# Glossar

| Art.Nr. | Produktgruppe | Seite |
|---|---|---|
| 8834E6EV5-615L140 | EVERSPACE (comfort) | 411 |
| 8834E6EV5-615L140S | EVERSPACE (comfort) | 411 |
| 8834E6EV5-615R100 | EVERSPACE (comfort) | 411 |
| 8834E6EV5-615R120 | EVERSPACE (comfort) | 411 |
| 8834E6EV5-615R120S | EVERSPACE (comfort) | 411 |
| 8834E6EV5-615R140 | EVERSPACE (comfort) | 411 |
| 8834E6EV5-615R140S | EVERSPACE (comfort) | 411 |
| 8840KU-PS | Zubehör | 641 |
| 8841-2KU12 | Profile | 467 |
| 8841-2KU3 | Profile | 467 |
| 8841-2KU6U7 | Profile | 467 |
| 8841E1/23-2500-8 | Profile | 472 |
| 8841E123-2500 | Profile | 467 |
| 8841E123-5M | Profile | 467 |
| 8841E3/50-2500 | Profile | 467 |
| 8841E3/50-5M | Profile | 467 |
| 8841E3EV3-5M | Profile | 467 |
| 8841E6C35-2500 | Profile | 467 |
| 8841E6C35-2500-8 | Profile | 472 |
| 8841E6C35-5M | Profile | 467 |
| 8841E6EV1-2010-8 | Profile | 472 |
| 8841E6EV1-2500 | Profile | 467 |
| 8841E6EV1-2500-8 | Profile | 472 |
| 8841E6EV1-5000-8 | Profile | 472 |
| 8841E6EV1-5M | Profile | 467 |
| 8841E6EV3-2500 | Profile | 467 |
| 8841E6EV5-2010 | Profile | 467 |
| 8841E6EV5-2010-8 | Profile | 472 |
| 8841E6EV5-2500 | Profile | 467 |
| 8841E6EV5-2500-8 | Profile | 472 |
| 8842KU0-8-2500 | Zubehör | 612 |
| 8842KU0-8-2500 | Zubehör | 616 |
| 8842KU0-8-2500 | Zubehör | 620 |
| 8842KU0-8-2500 | Zubehör | 623 |
| 8845KU0-8K-2500 | Zubehör | 622 |
| 8845KU35-8K-2500 | Zubehör | 622 |
| 8848KU0-10-2500 | Zubehör | 617 |
| 8848KU0-10-2500 | Zubehör | 622 |
| 8848KU0-6-2010 | Zubehör | 617 |
| 8848KU0-6-2010 | Zubehör | 622 |
| 8848KU0-8-2500 | Zubehör | 617 |
| 8848KU0-8-2500 | Zubehör | 622 |
| 8849KU0-8-2500 | Zubehör | 616 |
| 8850KU0-12-2500 | Zubehör | 621 |
| 8850KU0-8-2010 | Zubehör | 621 |
| 8850KU0-8-2500 | Zubehör | 621 |
| 8850KU0-8K-2500 | Zubehör | 622 |
| 8850KU3-8K-2500 | Zubehör | 622 |
| 8850KU35-8-2500 | Zubehör | 621 |
| 8851KU0-12-2500 | Zubehör | 616 |
| 8851KU0-8-2010 | Zubehör | 611 |
| 8851KU0-8K-2500 | Zubehör | 611 |
| 8851KU0-8K-2500 | Zubehör | 617 |
| 8851KU3-8K-2500 | Zubehör | 617 |
| 8851KU35-8K-2500 | Zubehör | 611 |
| 8851KU7-8-2010 | Zubehör | 616 |
| 8852KU0-12-2500 | Zubehör | 621 |
| 8852KU0-8-2010 | Zubehör | 611 |
| 8852KU0-8-2010 | Zubehör | 621 |
| 8852KU0-8-2500 | Zubehör | 621 |
| 8852KU0-8K-2500 | Zubehör | 611 |
| 8852KU0-8K-2500 | Zubehör | 622 |
| 8852KU3-8K-2500 | Zubehör | 611 |
| 8852KU3-8K-2500 | Zubehör | 622 |
| 8852KU35-8-2500 | Zubehör | 621 |
| 8853KU0-8-2010 | Zubehör | 618 |
| 8853KU0-8-2500 | Zubehör | 618 |
| 8854KU0-8-2010 | Zubehör | 621 |
| 8854KU0-8-2500 | Zubehör | 621 |
| 8855KU0-8-2010 | Zubehör | 616 |
| 8855KU0-8-2500 | Zubehör | 616 |
| 8856KU0-8-2010 | Zubehör | 620 |
| 8856KU0-8-2500 | Zubehör | 620 |
| 8857KU0-12-2500 | Zubehör | 620 |
| 8857KU0-8-2010 | Zubehör | 620 |
| 8857KU0-8-2500 | Zubehör | 620 |
| 8857KU0-8K-2500 | Zubehör | 622 |
| 8857KU3-8K-2500 | Zubehör | 622 |
| 8857KU35-8-2500 | Zubehör | 620 |
| 8858E0/14-2010 | Zubehör | 612 |
| 8858E0/14-2010 | Zubehör | 614 |
| 8858E6C35-2010 | Zubehör | 612 |

| Art.Nr. | Produktgruppe | Seite |
|---|---|---|
| 8858E6C35-2010 | Zubehör | 614 |
| 8858E6EV1-2010 | Zubehör | 612 |
| 8858E6EV1-2010 | Zubehör | 614 |
| 8858E6EV5-2010 | Zubehör | 612 |
| 8858E6EV5-2010 | Zubehör | 614 |
| 8858KU0-8-2010 | Zubehör | 619 |
| 8858KU0-8-2500 | Zubehör | 619 |
| 8860KU0-8-2010 | Zubehör | 618 |
| 8860KU0-8-2500 | Zubehör | 618 |
| 8861KU0-12-2500 | Zubehör | 616 |
| 8861KU0-12-2500 | Zubehör | 618 |
| 8861KU0-12-2500 | Zubehör | 620 |
| 8861KU0-12-2500 | Zubehör | 623 |
| 8861KU0-12-3000 | Zubehör | 616 |
| 8861KU0-12-3000 | Zubehör | 618 |
| 8861KU0-12-3000 | Zubehör | 620 |
| 8861KU0-12-3000 | Zubehör | 623 |
| 8861KU0-8-2010 | Zubehör | 616 |
| 8861KU0-8-2010 | Zubehör | 618 |
| 8861KU0-8-2010 | Zubehör | 620 |
| 8861KU0-8-2010 | Zubehör | 623 |
| 8861KU0-8-2500 | Zubehör | 616 |
| 8861KU0-8-2500 | Zubehör | 618 |
| 8861KU0-8-2500 | Zubehör | 620 |
| 8861KU0-8-2500 | Zubehör | 623 |
| 8861KU0-8K-2500 | Zubehör | 617 |
| 8861KU0-8K-2500 | Zubehör | 618 |
| 8861KU0-8K-2500 | Zubehör | 622 |
| 8861KU0-8K-2500 | Zubehör | 623 |
| 8861KU3-8K-2500 | Zubehör | 617 |
| 8861KU3-8K-2500 | Zubehör | 618 |
| 8861KU3-8K-2500 | Zubehör | 622 |
| 8861KU3-8K-2500 | Zubehör | 623 |
| 8861KU35-8-2500 | Zubehör | 616 |
| 8861KU35-8-2500 | Zubehör | 618 |
| 8861KU35-8-2500 | Zubehör | 620 |
| 8861KU35-8-2500 | Zubehör | 623 |
| 8861KU7-8-2010 | Zubehör | 616 |
| 8861KU7-8-2010 | Zubehör | 618 |
| 8861KU7-8-2010 | Zubehör | 620 |
| 8861KU7-8-2010 | Zubehör | 623 |
| 8862KU0-8-2010 | Zubehör | 623 |
| 8862KU0-8-2500 | Zubehör | 623 |
| 8863KU0-8-2010 | Zubehör | 611 |
| 8863KU0-8K-2010 | Zubehör | 611 |
| 8863KU3-8K-2010 | Zubehör | 611 |
| 8863KU3-8K-2010 | Zubehör | 614 |
| 8864KU0-12-2500 | Zubehör | 612 |
| 8864KU0-8-2010 | Zubehör | 611 |
| 8864KU0-8K-2010 | Zubehör | 611 |
| 8864KU3-8K-2010 | Zubehör | 614 |
| 8864KU35-8K-2010 | Zubehör | 611 |
| 8865KU0-10K-2500 | Zubehör | 617 |
| 8865KU0-10K-2500 | Zubehör | 622 |
| 8865KU0-10K-2500 | Zubehör | 623 |
| 8865KU0-8-2500 | Zubehör | 622 |
| 8865KU3-8-2500 | Zubehör | 622 |
| 8868KU0-8-R500 | Zubehör | 613 |
| 8869KU0-12-2500 | Zubehör | 620 |
| 8870KU0 | Zubehör | 641 |
| 8874KU0-8-2010 | Zubehör | 619 |
| 8874KU0-8-2500 | Zubehör | 619 |
| 8875KU0-12-2500 | Zubehör | 618 |
| 8875KU0-8K-2500 | Zubehör | 618 |
| 8875KU3-8K-2500 | Zubehör | 618 |
| 8875KU35-8-2500 | Zubehör | 618 |
| 8875KU7-8-2010 | Zubehör | 618 |
| 8876KU0-12-2500 | Zubehör | 612 |
| 8876KU0-12-2500 | Zubehör | 623 |
| 8877HZ | Zubehör | 645 |
| 8878FKM-1 | FLAMEA+-SN | 383 |
| 8878FKM-1 | Zubehör | 645 |
| 8878FKM-2 | FLAMEA+-SN | 383 |
| 8878FKM-2 | Zubehör | 645 |
| 8879KU0-8-2010 | Zubehör | 613 |
| 8880E6EV1-2010 | Zubehör | 624 |
| 8880E6EV1-2500 | Zubehör | 624 |
| 8880E6EV1-2500 | Zubehör | 624 |
| 8880E6EV1-2500 | Zubehör | 624 |
| 8880E6EV5-2010 | Zubehör | 624 |
| 8880E6EV5-2500 | Zubehör | 624 |
| 8880E6EV5-2500 | Zubehör | 624 |

| Art.Nr. | Produktgruppe | Seite |
|---|---|---|
| 8880E6EV5-2500 | Zubehör | 624 |
| 8881E0/14-R500 | Zubehör | 613 |
| 8881E0/14-R500 | Zubehör | 626 |
| 8881E6/EV5-R500 | Zubehör | 613 |
| 8881E6EV5-R500 | Zubehör | 626 |
| 8882E0/14-R550 | Zubehör | 613 |
| 8882E0/14-R550 | Zubehör | 626 |
| 8883E6/EV1-8-2500 | Zubehör | 611 |
| 8883E6EV1-8-2500 | Zubehör | 625 |
| 8883E6EV1-8-2500 | Zubehör | 625 |
| 8883E6EV1-8-2500 | Zubehör | 625 |
| 8883E6EV1-8-2500 | Zubehör | 625 |
| 8883E6EV1-8-2500 | Zubehör | 625 |
| 8883E6EV1-8-2500 | Zubehör | 625 |
| 8884-8KU22-10 | Profile | 473 |
| 8884-8KU22-6 | Profile | 473 |
| 8884-8KU22-8 | Profile | 473 |
| 8884-8KU3-10 | Profile | 473 |
| 8884-8KU3-6 | Profile | 473 |
| 8884-8KU3-8 | Profile | 473 |
| 8884-8KU6U7-10 | Profile | 473 |
| 8884-8KU6U7-6 | Profile | 473 |
| 8884-8KU6U7-8 | Profile | 473 |
| 8884-9KU22-10 | Profile | 473 |
| 8884-9KU22-6 | Profile | 473 |
| 8884-9KU22-8 | Profile | 473 |
| 8884-9KU3-10 | Profile | 473 |
| 8884-9KU3-6 | Profile | 473 |
| 8884-9KU3-8 | Profile | 473 |
| 8884-9KU6U7-10 | Profile | 473 |
| 8884-9KU6U7-6 | Profile | 473 |
| 8884-9KU6U7-8 | Profile | 473 |
| 8884E1/23-2010-8 | Profile | 472 |
| 8885E6EV5-3000 | Profile | 495 |
| 8885HZ | Profile | 472 |
| 8887E6EV1-12 | Profile | 495 |
| 8888E123-BD | Profile | 482 |
| 8888E123-BD2N | Profile | 483 |
| 8888E123-BW | Profile | 484 |
| 8888E3/50-BD | Profile | 482 |
| 8888E3/50-BD2N | Profile | 483 |
| 8888E3/50-BW | Profile | 484 |
| 8888E6C35-BD | Profile | 482 |
| 8888E6C35-BD2N | Profile | 483 |
| 8888E6C35-BW | Profile | 484 |
| 8888E6EV5-BD | Profile | 482 |
| 8888E6EV5-BD2N | Profile | 483 |
| 8888E6EV5-BW | Profile | 484 |
| 8890-1KU0-1 | Zubehör | 641 |
| 8890-1KU0-10 | Zubehör | 641 |
| 8890-1KU0-2 | Zubehör | 641 |
| 8890-1KU0-3 | Zubehör | 641 |
| 8890-1KU0-4 | Zubehör | 641 |
| 8890-1KU0-5 | Zubehör | 641 |
| 8890-1KU0-6 | Zubehör | 641 |
| 8890-1KU0-8 | Zubehör | 641 |
| 8891KU0-8-2010 | Zubehör | 612 |
| 8900ZN5 | FARDELLO | 146 |
| 8901ZN5 | FARDELLO | 148 |
| 8902ZN5 | FARDELLO | 152 |
| 8960ZN1 | TURA | 218 |
| 8960ZN1-SN | TURA-SN | 394 |
| 8960ZN5 | TURA | 218 |
| 8960ZN5-SN | TURA-SN | 394 |
| 8960ZNPVD22 | TURA | 218 |
| 8960ZNPVD22-SN | TURA-SN | 394 |
| 8960ZNPVD35 | TURA | 218 |
| 8960ZNPVD35-SN | TURA-SN | 394 |
| 8961ZN1 | TURA | 214 |
| 8961ZN1-SN | TURA-SN | 390 |
| 8961ZN5 | TURA | 214 |
| 8961ZN5-SN | TURA-SN | 390 |
| 8961ZNPVD22 | TURA | 214 |
| 8961ZNPVD22-SN | TURA-SN | 390 |
| 8961ZNPVD35 | TURA | 214 |
| 8961ZNPVD35-SN | TURA-SN | 390 |
| 8962ZN1 | TURA | 212 |
| 8962ZN1-SN | TURA-SN | 388 |
| 8962ZN5 | TURA | 212 |
| 8962ZN5-SN | TURA-SN | 388 |
| 8962ZNPVD22 | TURA | 212 |
| 8962ZNPVD22-SN | TURA-SN | 388 |
| 8962ZNPVD35 | TURA | 212 |
| 8962ZNPVD35-SN | TURA-SN | 388 |
| 8968ZN1 | TURA | 224 |
| 8968ZN1-SN | TURA-SN | 398 |
| 8968ZN5 | TURA | 224 |
| 8968ZN5-SN | TURA-SN | 398 |
| 8968ZNPVD22 | TURA | 224 |
| 8968ZNPVD22-SN | TURA-SN | 398 |
| 8968ZNPVD35 | TURA | 224 |
| 8968ZNPVD35-SN | TURA-SN | 398 |
| 8969ZN1 | TURA | 226 |
| 8969ZN1-SN | TURA-SN | 400 |
| 8969ZN5 | TURA | 226 |
| 8969ZN5-SN | TURA-SN | 400 |
| 8969ZNPVD22 | TURA | 226 |
| 8969ZNPVD22-SN | TURA-SN | 400 |
| 8969ZNPVD35 | TURA | 226 |
| 8969ZNPVD35-SN | TURA-SN | 400 |
| C108 | Zubehör | 648 |
| C40 | Zubehör | 649 |
| C41 | Zubehör | 649 |
| C42 | Zubehör | 649 |
| C43 | Zubehör | 649 |
| C44 | Zubehör | 649 |
| C47 | Zubehör | 649 |
| C48 | Zubehör | 649 |
| C49 | Zubehör | 649 |
| C55 | Zubehör | 649 |
| C84 | Zubehör | 648 |
| C85 | Zubehör | 648 |
| C86 | Zubehör | 648 |
| C87 | Zubehör | 649 |
| C89 | Zubehör | 649 |
| C90 | Zubehör | 649 |
| C91 | Zubehör | 648 |
| C92 | Zubehör | 649 |
| CI113 | Zubehör | 649 |
| CI114 | Zubehör | 649 |
| DÜBEL8X50MMAQUA-60 | Zubehör | 642 |
| HX-SET11 | Zubehör | 632 |
| HX-SET11 | Zubehör | 634 |
| HX-SET12 | Zubehör | 632 |
| HX-SET12 | Zubehör | 634 |
| HX-SET13 | Zubehör | 632 |
| HX-SET13 | Zubehör | 634 |
| KUSCHL15.5X12.6X20 | Zubehör | 641 |
| S7996A2D4x50TX | Zubehör | 644 |
| S7997A2D4x50TX | Zubehör | 644 |
| S7997A2D5X60 | Zubehör | 645 |
| S7997A2D6x70TX | Zubehör | 643 |
| SET-8535E0/14-1860 | Zubehör | 626 |
| SET-8535E6EV5-1860 | Zubehör | 626 |
| SET-8536E0/14-90 | Zubehör | 626 |
| SET-8536E6EV5-90 | Zubehör | 626 |
| SET-8536KU3-90 | Zubehör | 626 |
| Z058 | Zubehör | 640 |
| Z059 | Zubehör | 640 |
| Z061 | Zubehör | 640 |
| Z061-1 | Zubehör | 640 |
| Z061-5 | Zubehör | 640 |
| Z092VA | Zubehör | 645 |
| Z092VA5 | Zubehör | 645 |
| Z092VA6 | Zubehör | 645 |
| Z102 | Zubehör | 532 |
| Z104-2 | Zubehör | 640 |
| Z104-2.5 | Zubehör | 640 |
| Z104-3 | Zubehör | 640 |
| Z104-4 | Zubehör | 640 |

# Allgemeine Geschäftsbedingungen
(Auszug)

## AGB

Bestellungen von Produkten aus diesem Katalog führen wir ausschließlich auf der Grundlage und unter Geltung unserer „Allgemeinen Verkaufs- und Lieferbedingungen" durch. Hiervon abweichende Bedingungen, z. B. allgemeine Einkaufsbedingungen, werden von uns nicht akzeptiert und wir behalten uns ausdrücklich vor, Bestellungen, in denen auf derartige abweichende Bedingungen hingewiesen wird, nicht auszuführen. Unsere „Allgemeinen Verkaufs- und Lieferbedingungen" können Sie in unseren Geschäftsräumen sowie im Internet auf unserer Homepage www.pauli.de einsehen. Zudem übersenden wir Ihnen gerne ein Exemplar auf Anfrage per Post oder Telefax.
Erfüllungsort für sämtliche vertraglichen Verpflichtungen sowie der Gerichtsstand für alle gerichtlichen Auseinandersetzungen sind im kaufmännischen Rechtsverkehr ausschließlich der Sitz unseres Unternehmens in Morsbach.

## Schutzrechte

Für zahlreiche Artikel in diesem Katalog sind Patente, Gebrauchs- oder Geschmacksmuster angemeldet oder eingetragen.
Der vorliegende Katalog ist ausschließlich für den Empfänger bestimmt. Er darf nicht weiterverliehen oder Wettbewerbsunternehmen überlassen werden.
Der Herausgeber behält sich das Rückforderungsrecht vor.

## Copyright

Nachdrucke – auch auszugsweise – bedürfen unserer ausdrücklichen, schriftlichen Genehmigung.

## Haftungsausschluss

Der Herausgeber haftet nicht für Druckfehler und Irrtümer in diesem Katalog. Druckbedingte Farbabweichungen sind möglich. Im Rahmen der Weiter-entwicklung unseres Programms behalten wir uns technische Änderungen sowie den Wegfall einzelner Artikel ohne besondere Ankündigung vor.

MIX
Papier | Fördert gute Waldnutzung
FSC® C128922
www.fsc.org

Klimaneutral
Druckprodukt
ClimatePartner.com/11798-2302-1013

Pauli + Sohn

**Vertrieb:** Eisenstraße 2, D-51545 Waldbröl
**Telefon:** +49 (0) 22 91/92 06-0
**Fax:** +49 (0) 22 91/92 06-681

**Produktion:** Industriestraße 20, D-51597 Morsbach
**Telefon:** +49 (0) 22 94/98 03-0
**Fax:** +49 (0) 22 94/98 03-881
**Web:** www.pauli.de
**e-Mail:** pauli@pauli.de

**Pauli + Sohn GmbH**
Alle Bilder, technischen Zeichnungen und deren Beschreibungen sind urheberrechtlich geschütztes Eigentum der Pauli + Sohn GmbH. Technische Maßangaben innerhalb des Kataloges sind unverbindlich. Konstruktionsänderungen sind vorbehalten. Bitte beachten Sie unsere Schutzrechte. Für Druckfehler und Irrtümer, die bei der Herstellung unterlaufen sind, ist jede Haftung ausgeschlossen.

**www.pauli.de**

**Stand:** Februar 2026



Pauli + Sohn GmbH
Werk I:
Eisenstraße 2
D-51545 Waldbröl
Telefon: +49 (0) 22 91–92 06–0
Fax: +49 (0) 22 91–92 06–681

Werk II:
Industriestraße 20
D-51597 Morsbach
Telefon: +49 (0) 22 94–98 03–0
Fax: +49 (0) 22 94–98 03–881

www.pauli.de
info@pauli.de

Art.-Nr. P10-09-10 Stand: Februar 2026